注意：

套装不包含印刷零件、贴纸、物品、动物、人仔、及人仔相关配件、道具。

NOTE：

NO printed parts, stickers, objects, animals, minifigures or mini tools contained.

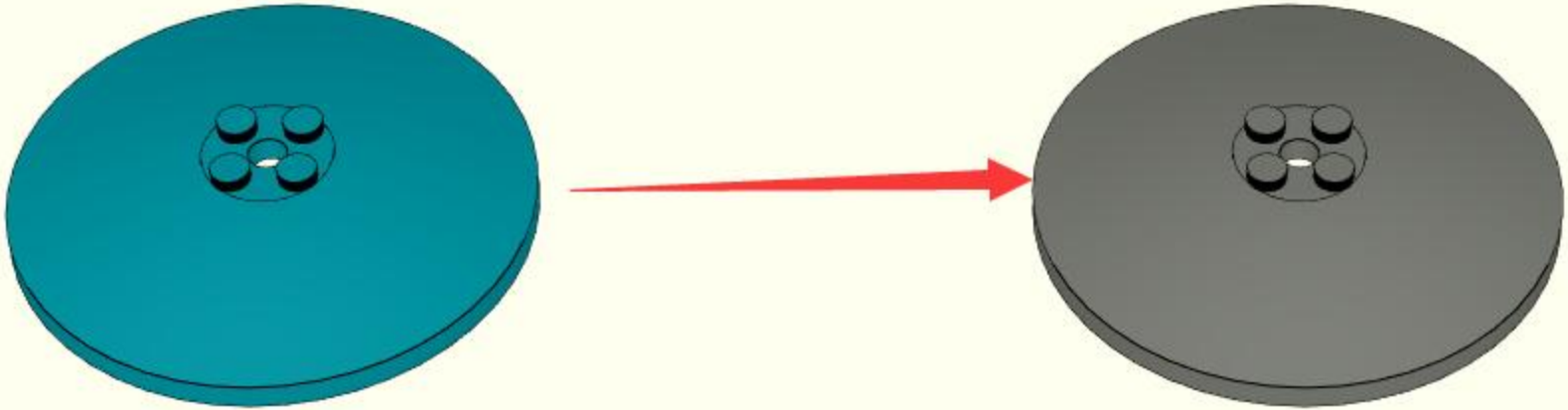

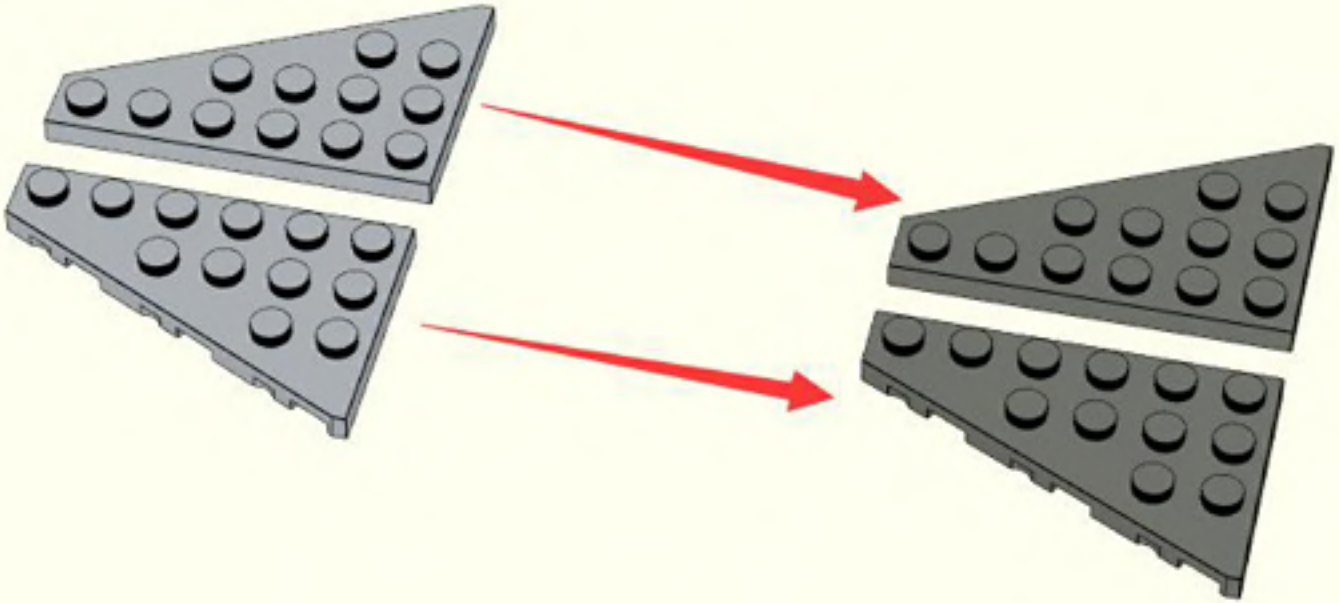

1

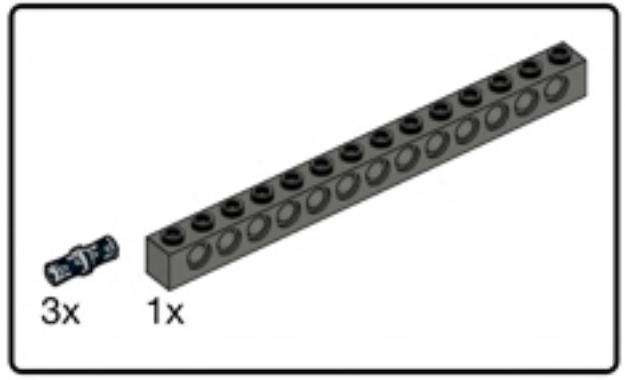


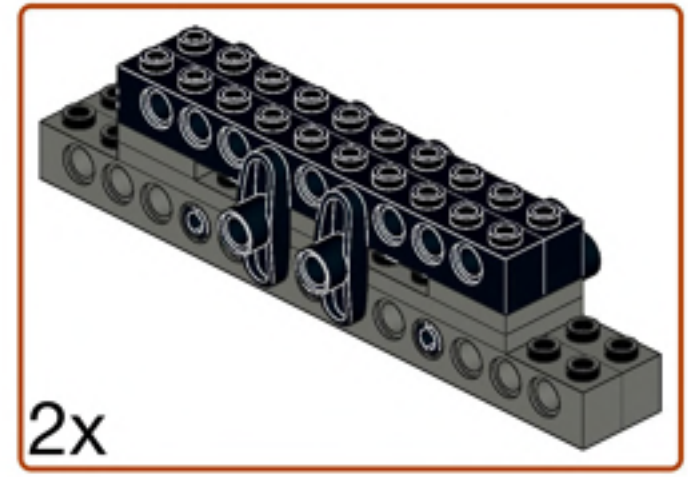


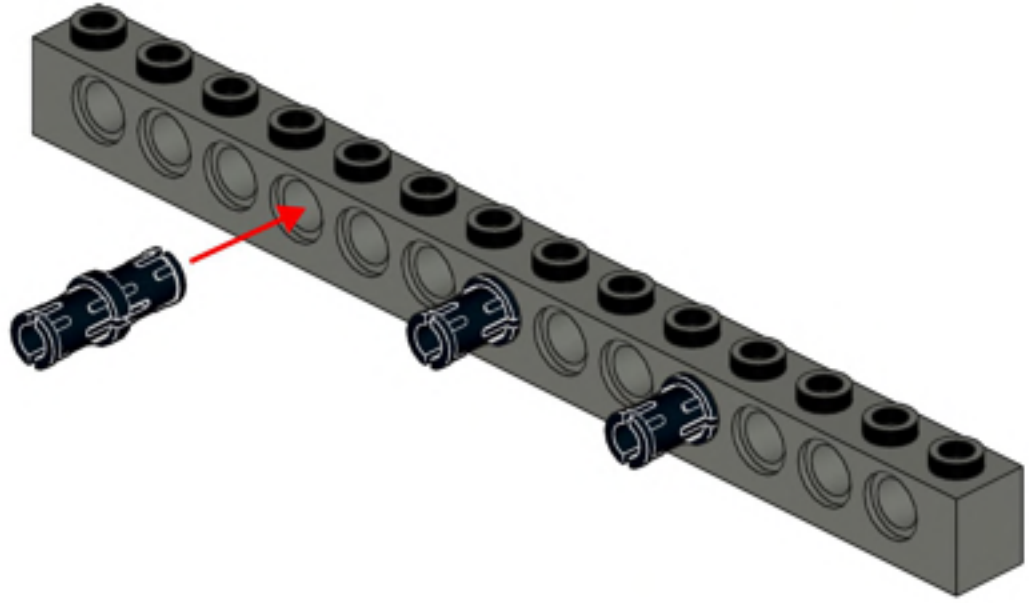

2

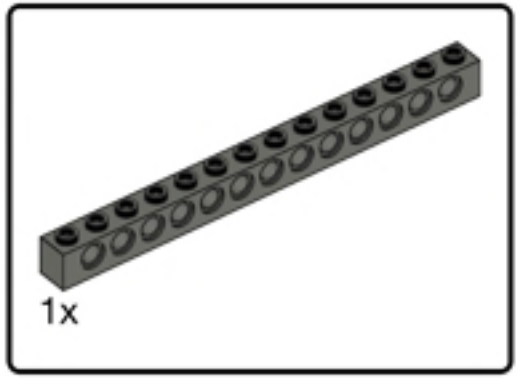


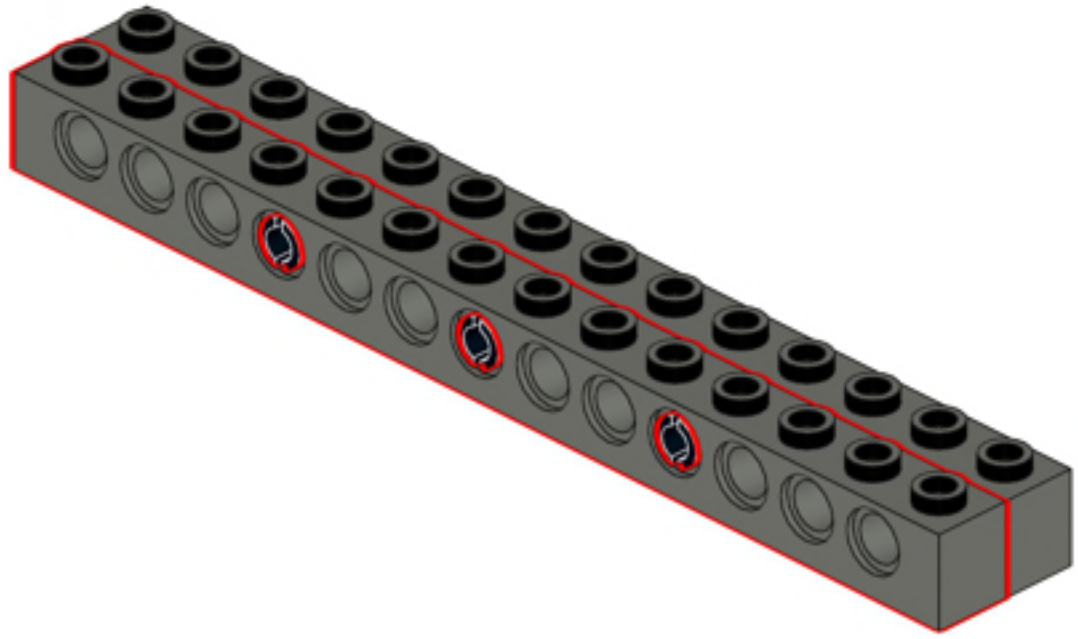

3

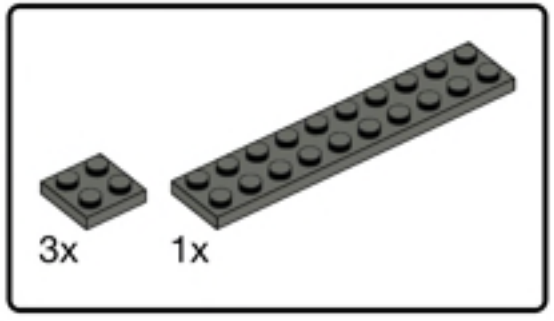


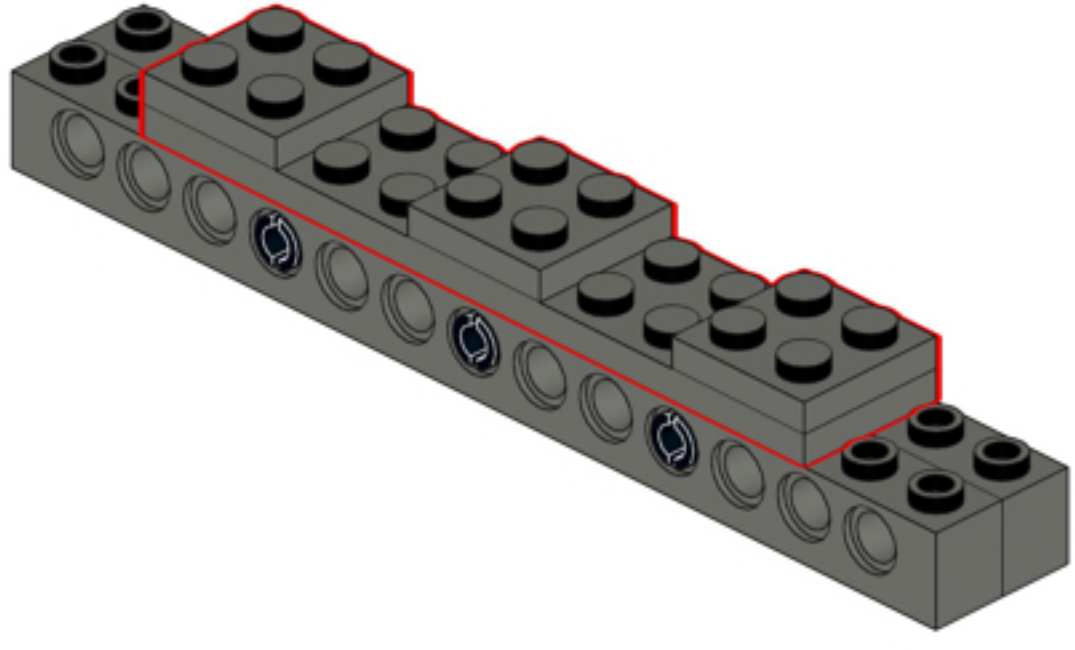

4

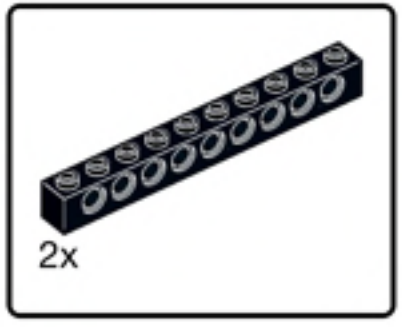


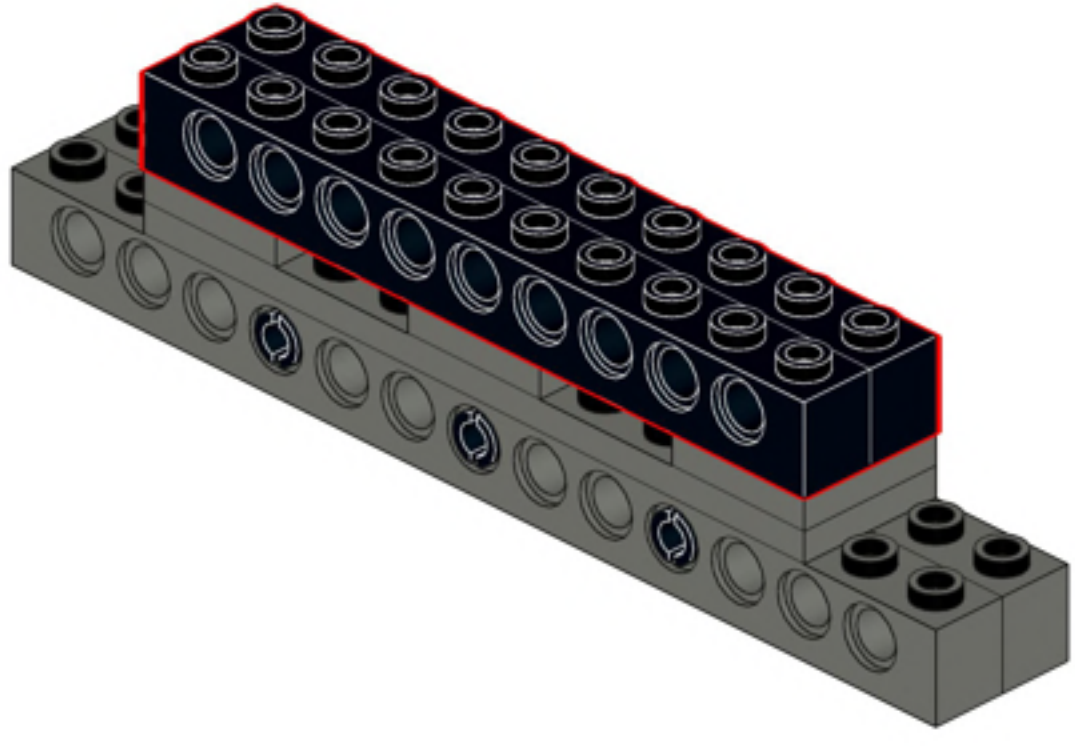

5

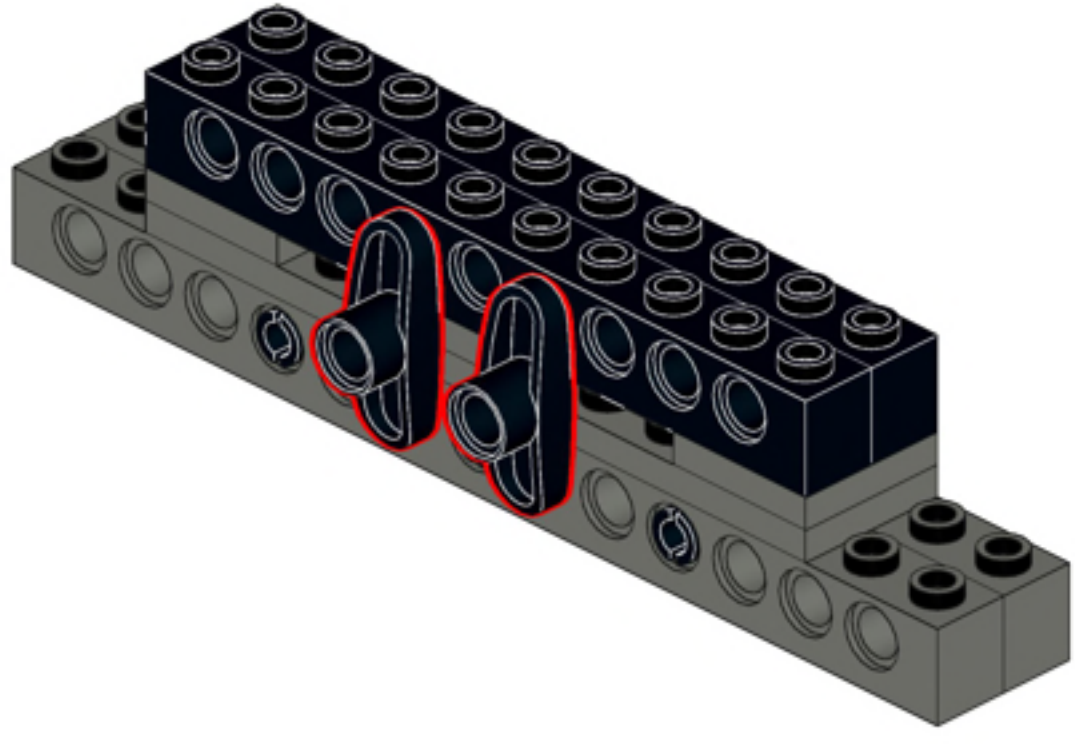

6

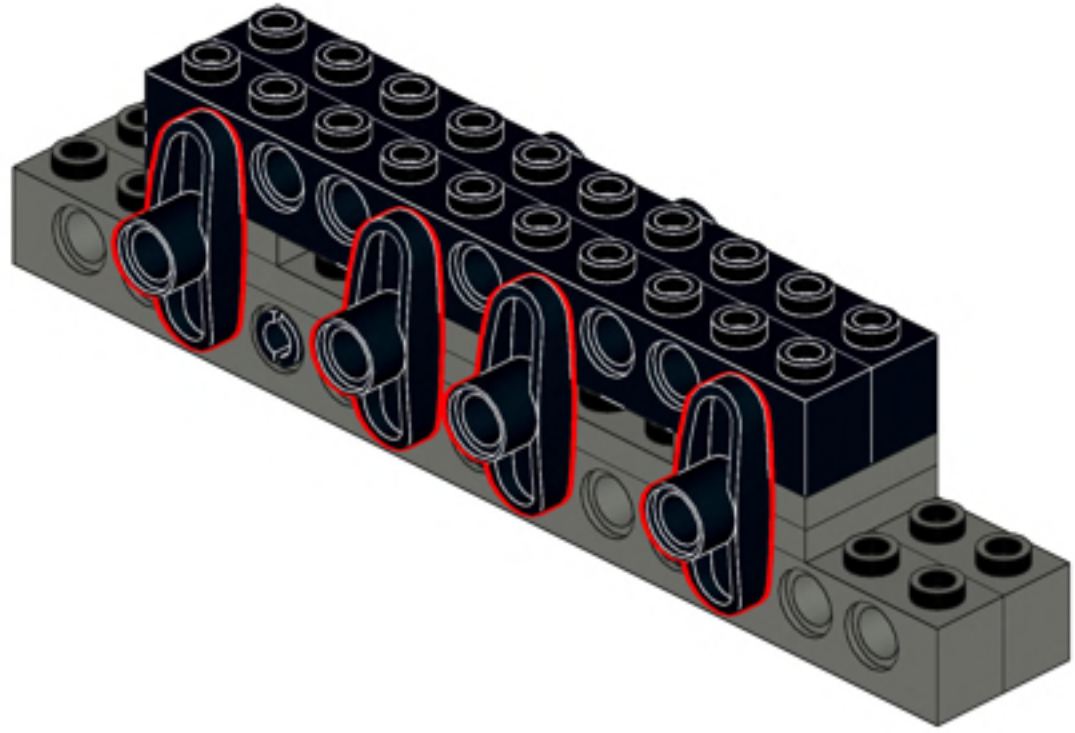

7

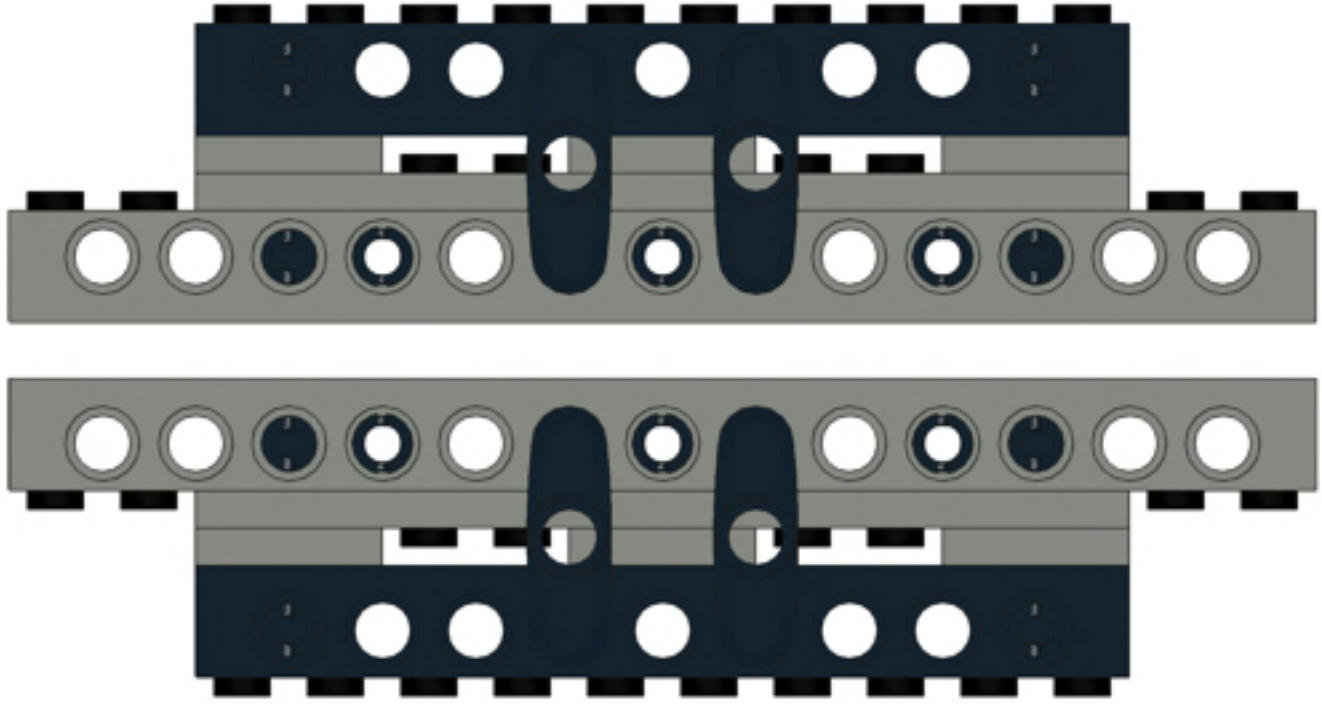

8

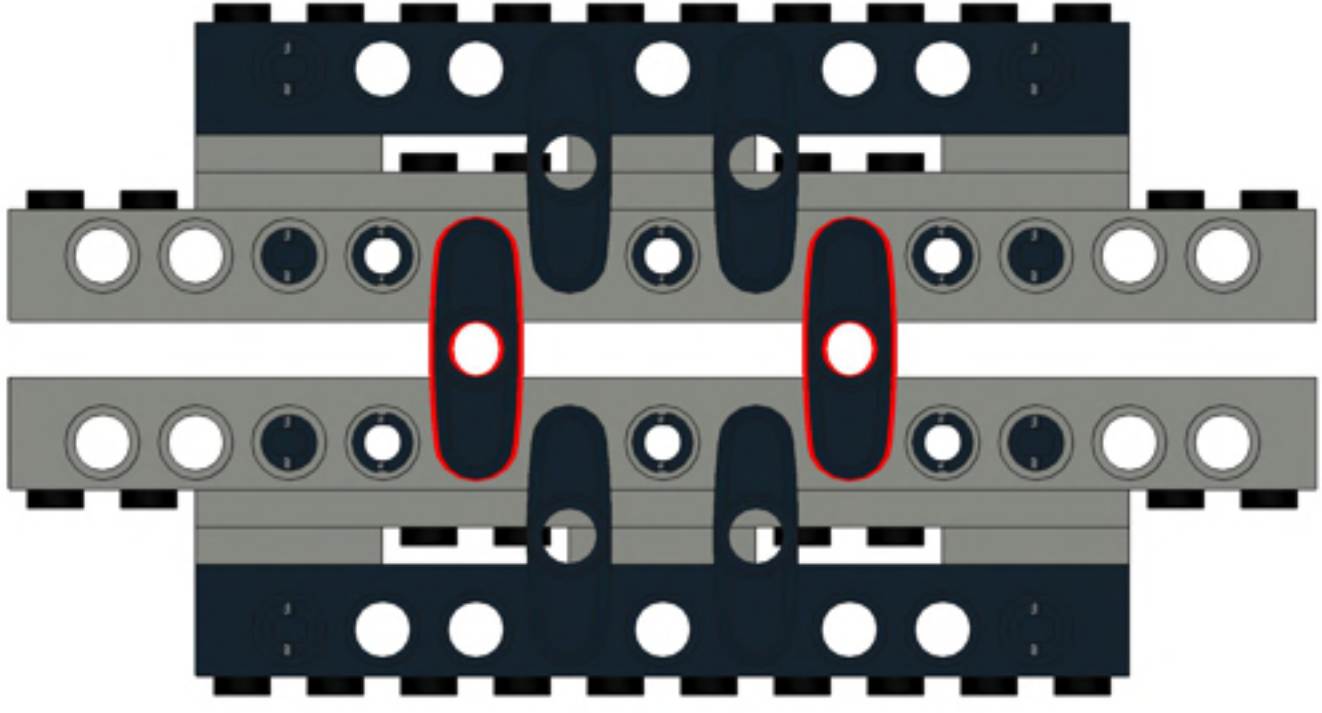

9

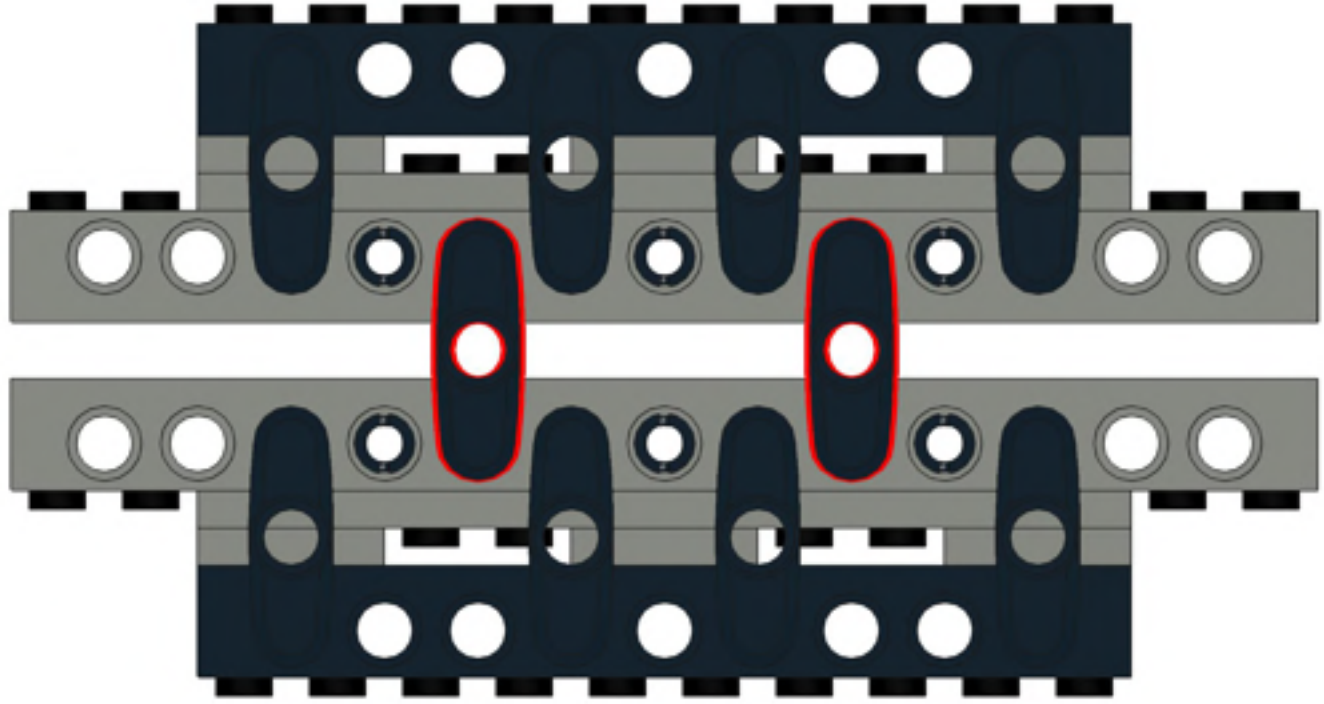

10

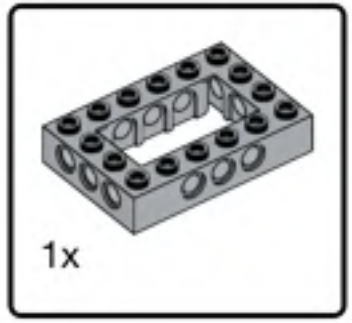


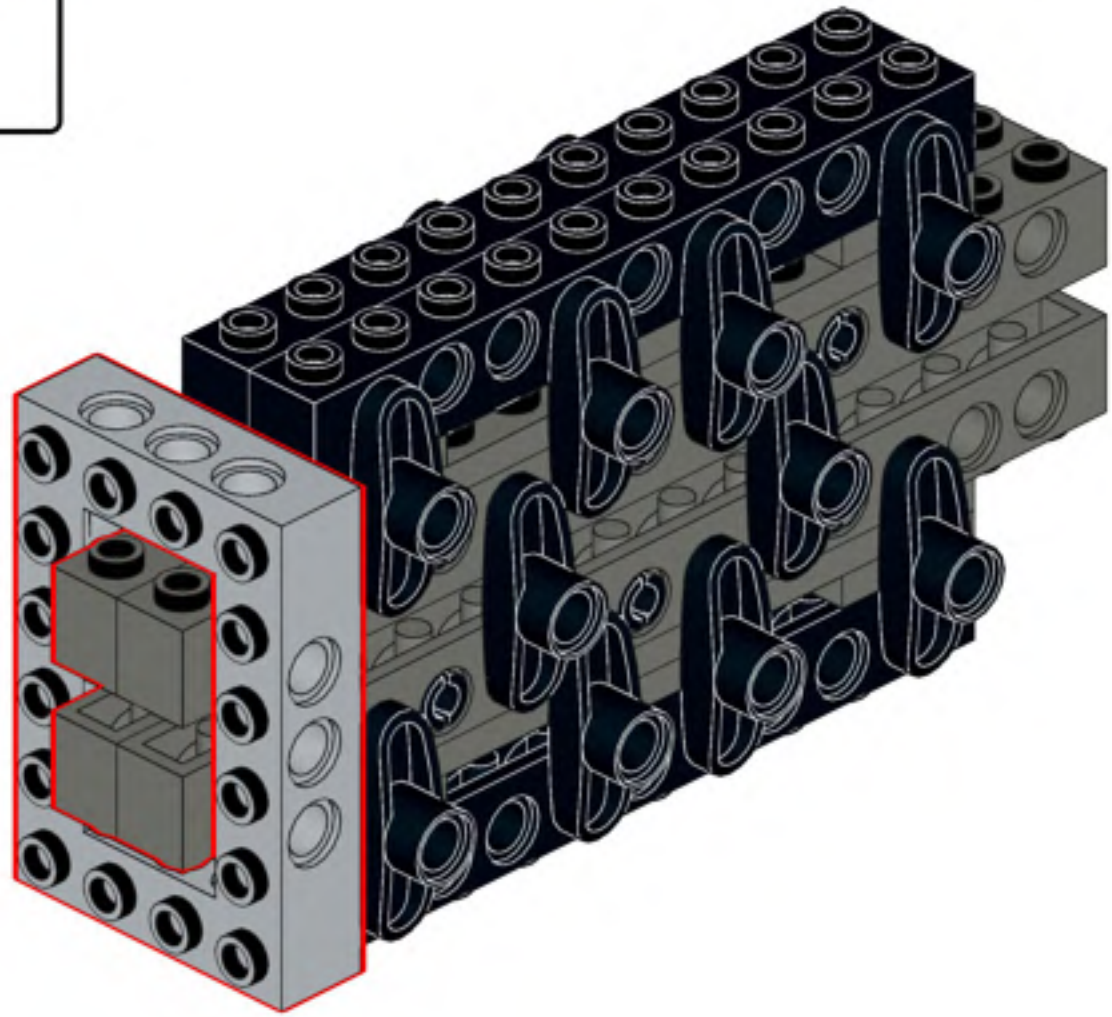

11

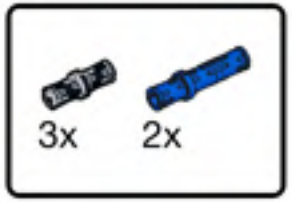


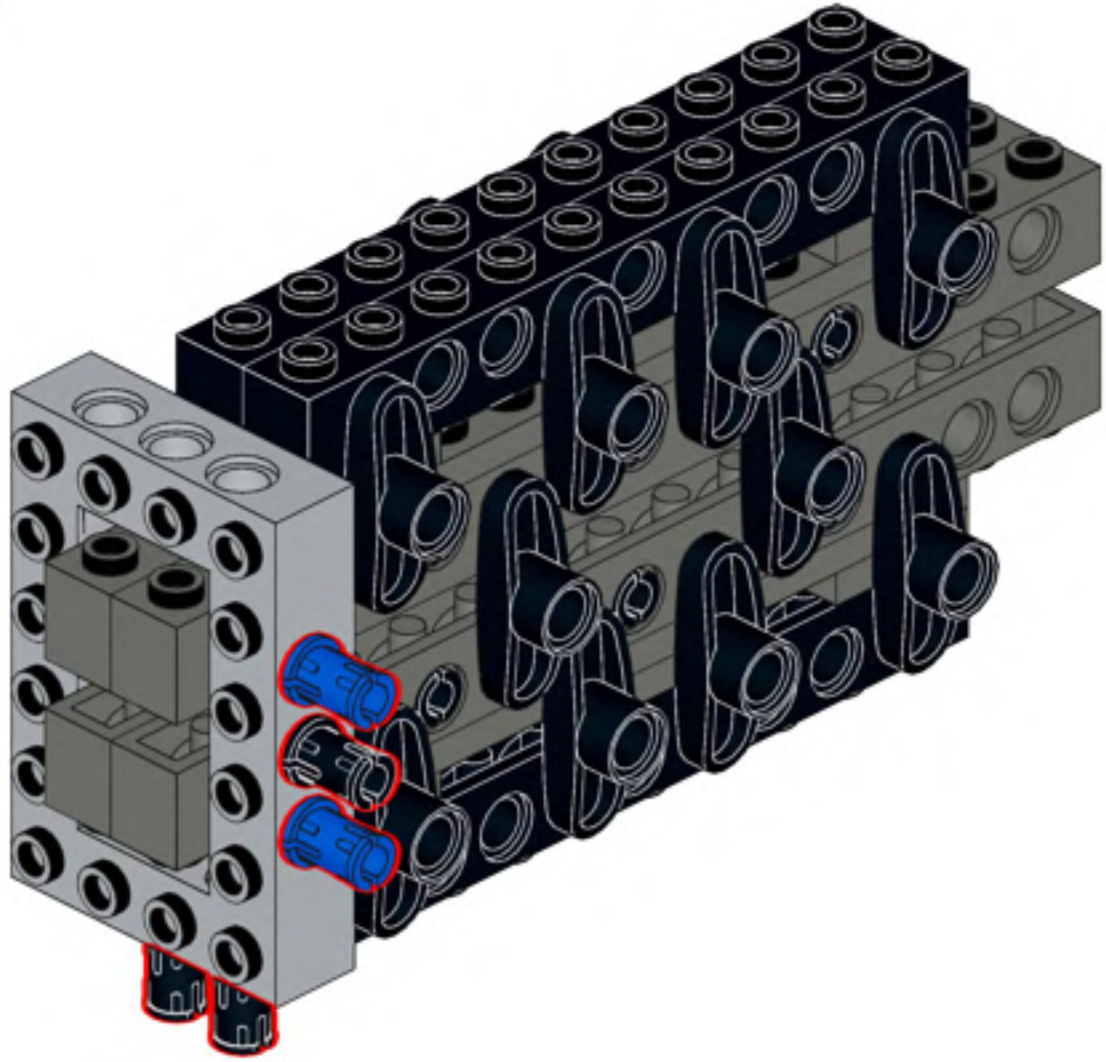

12

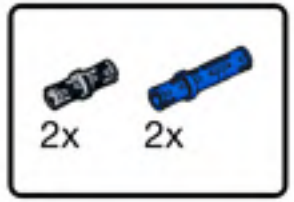


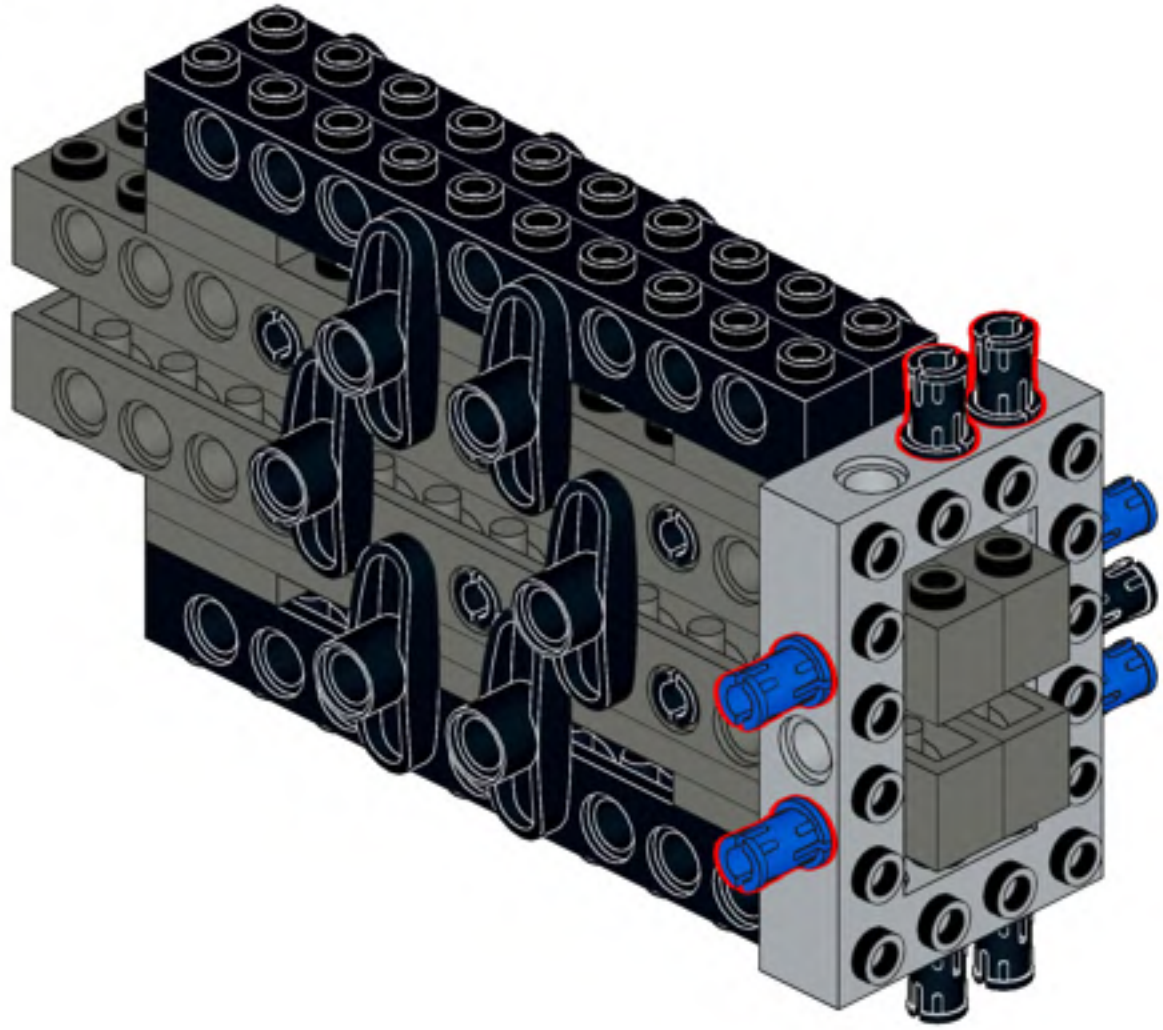

13

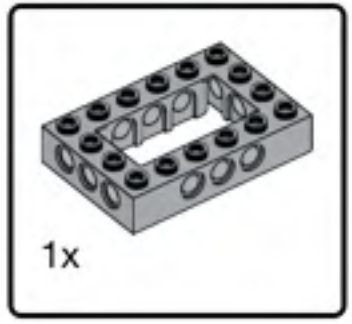


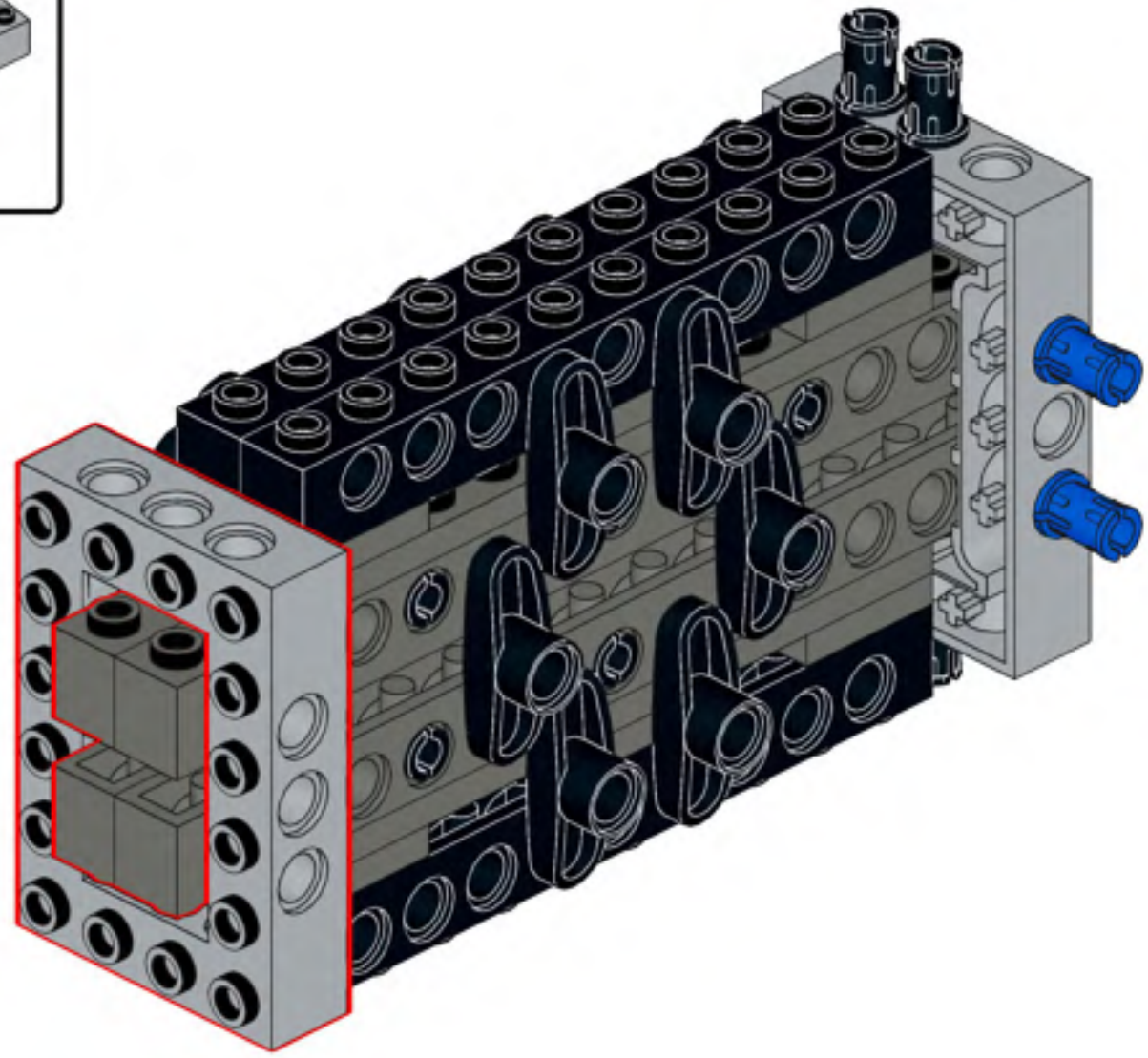

14

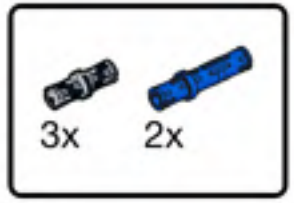


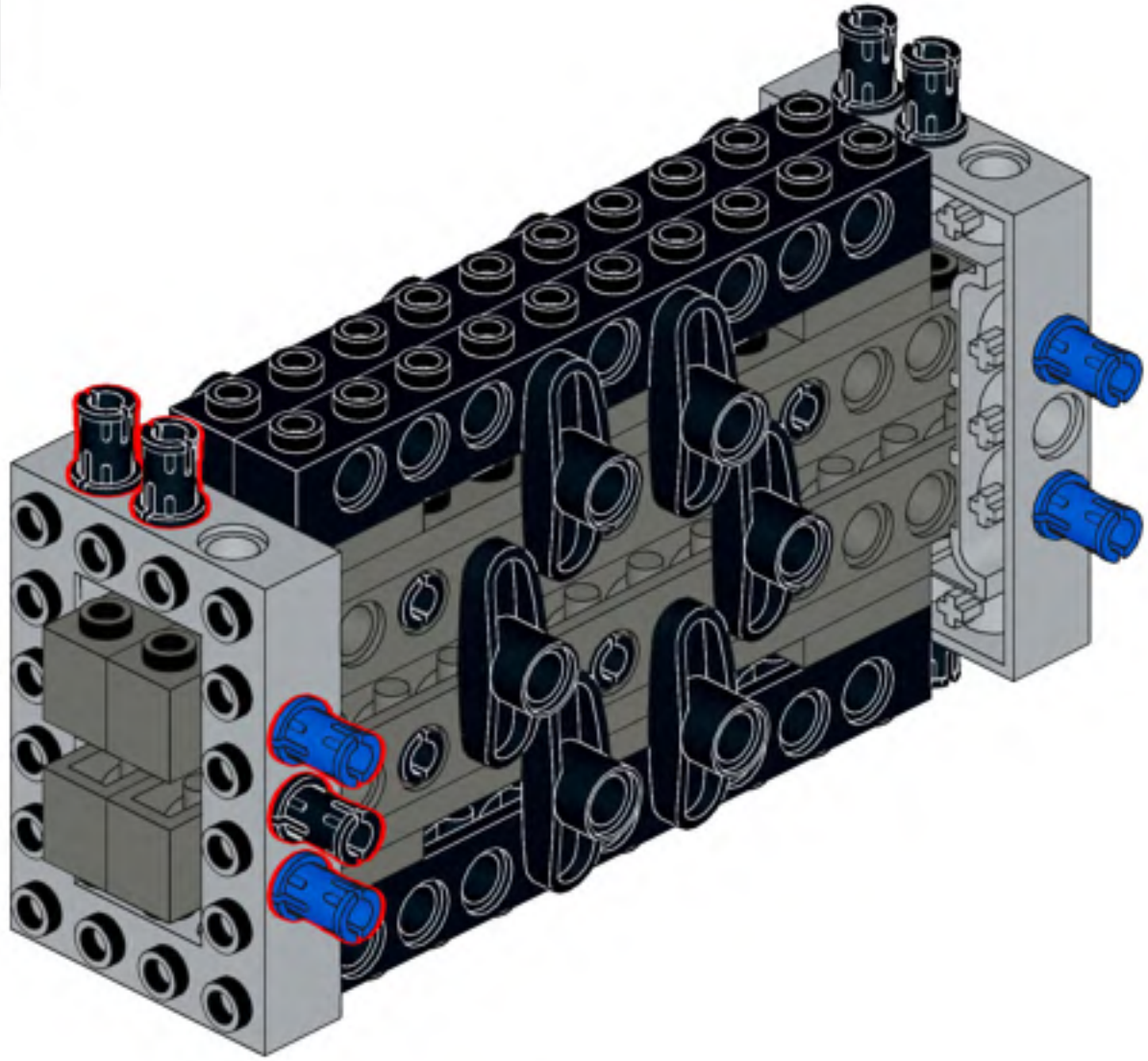

15

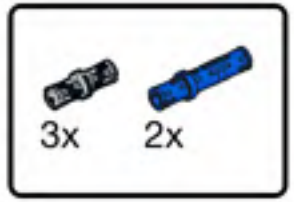


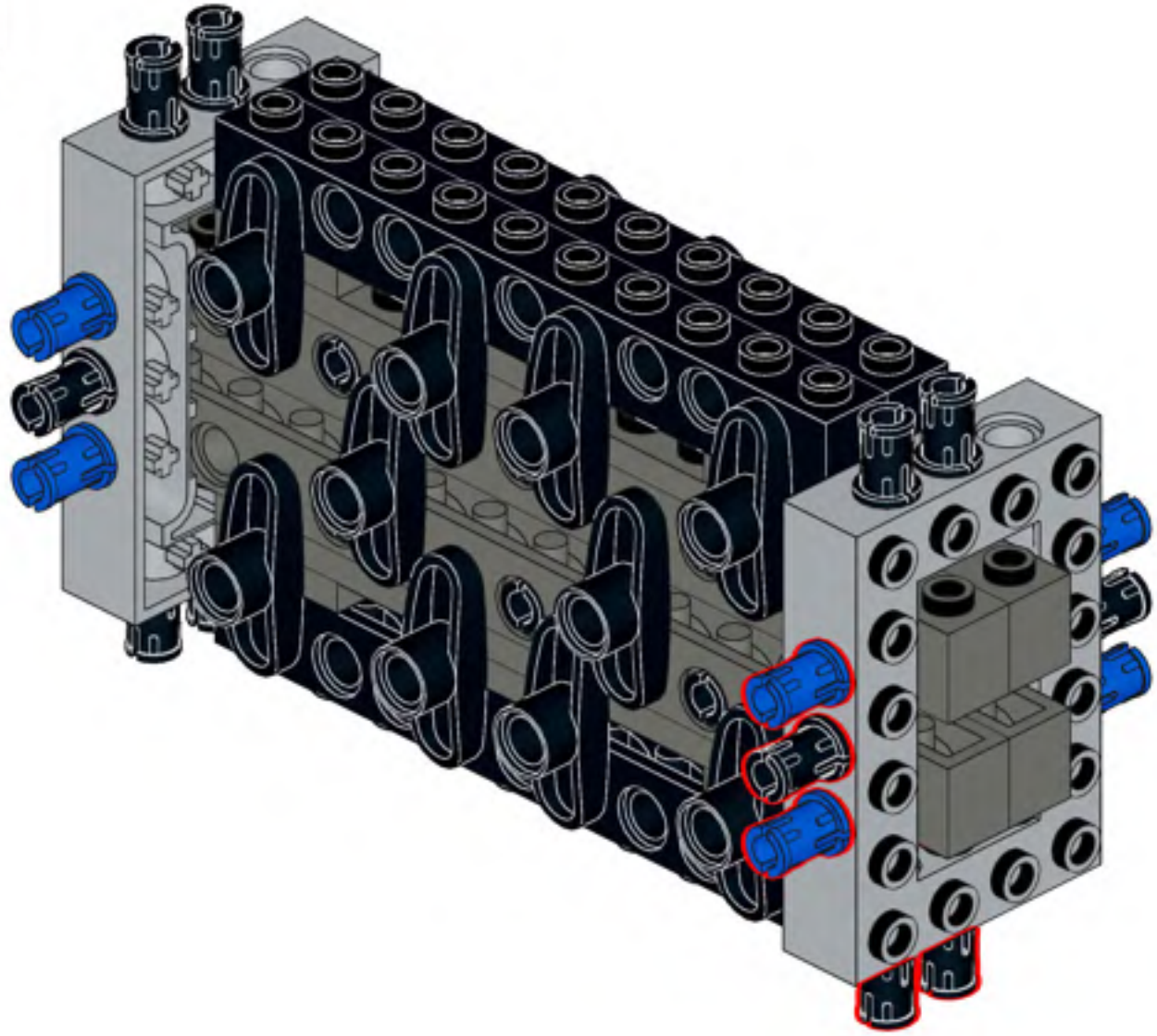

16

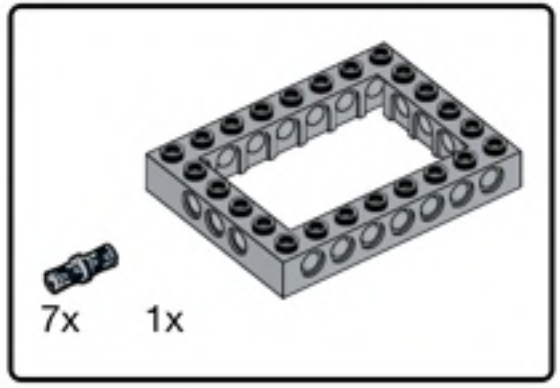


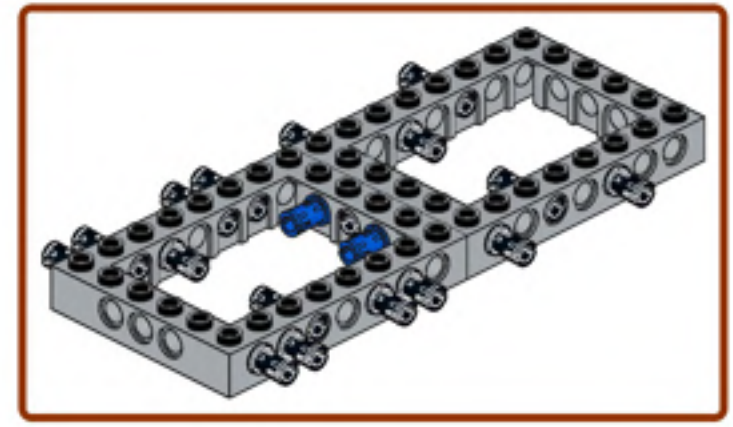

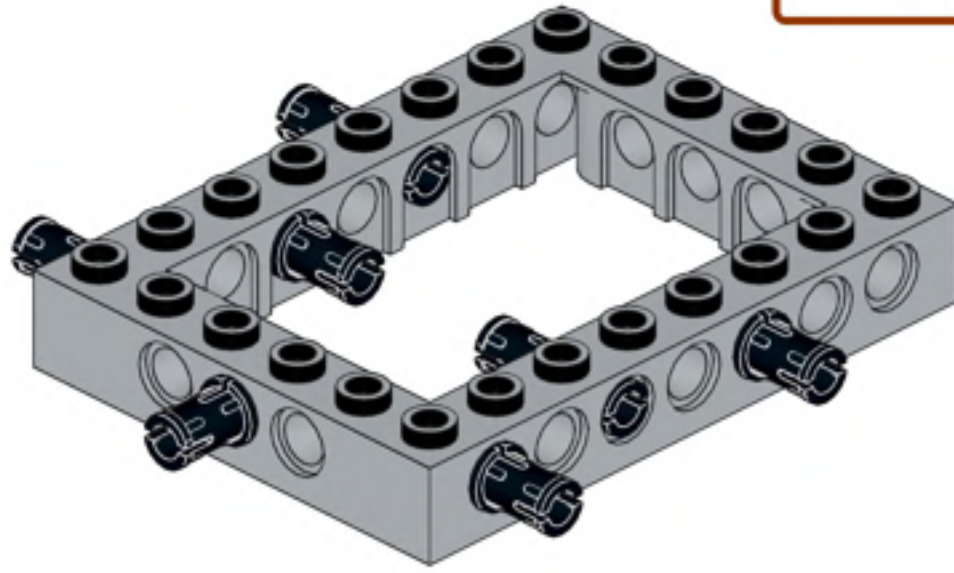

17

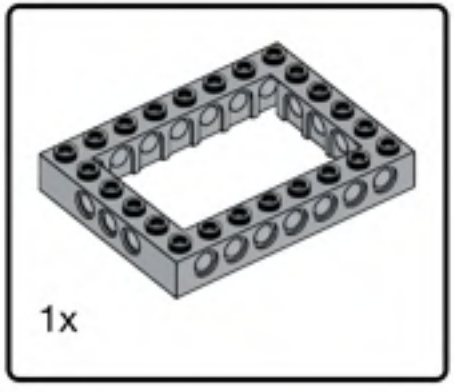


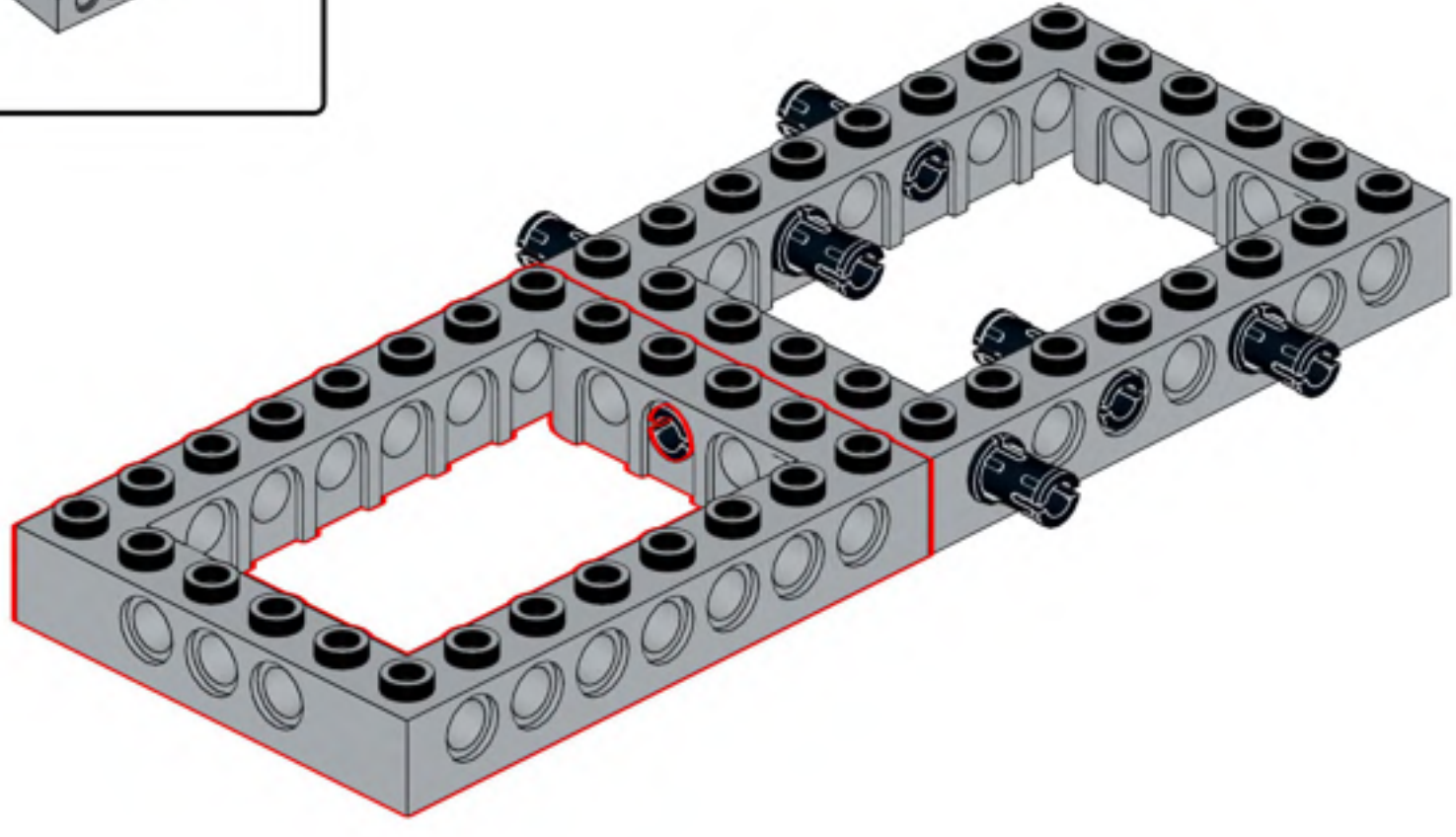

18

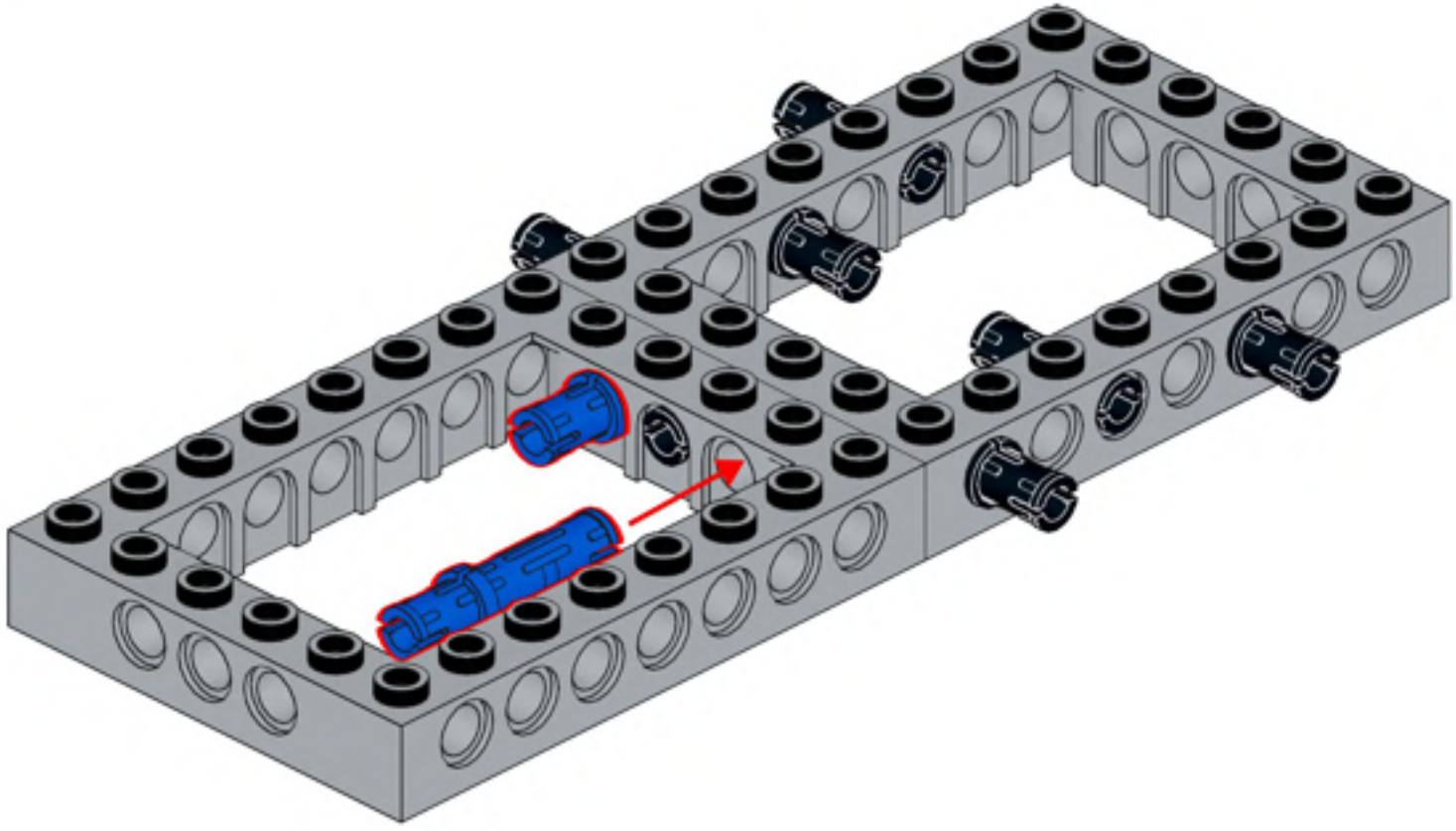

19

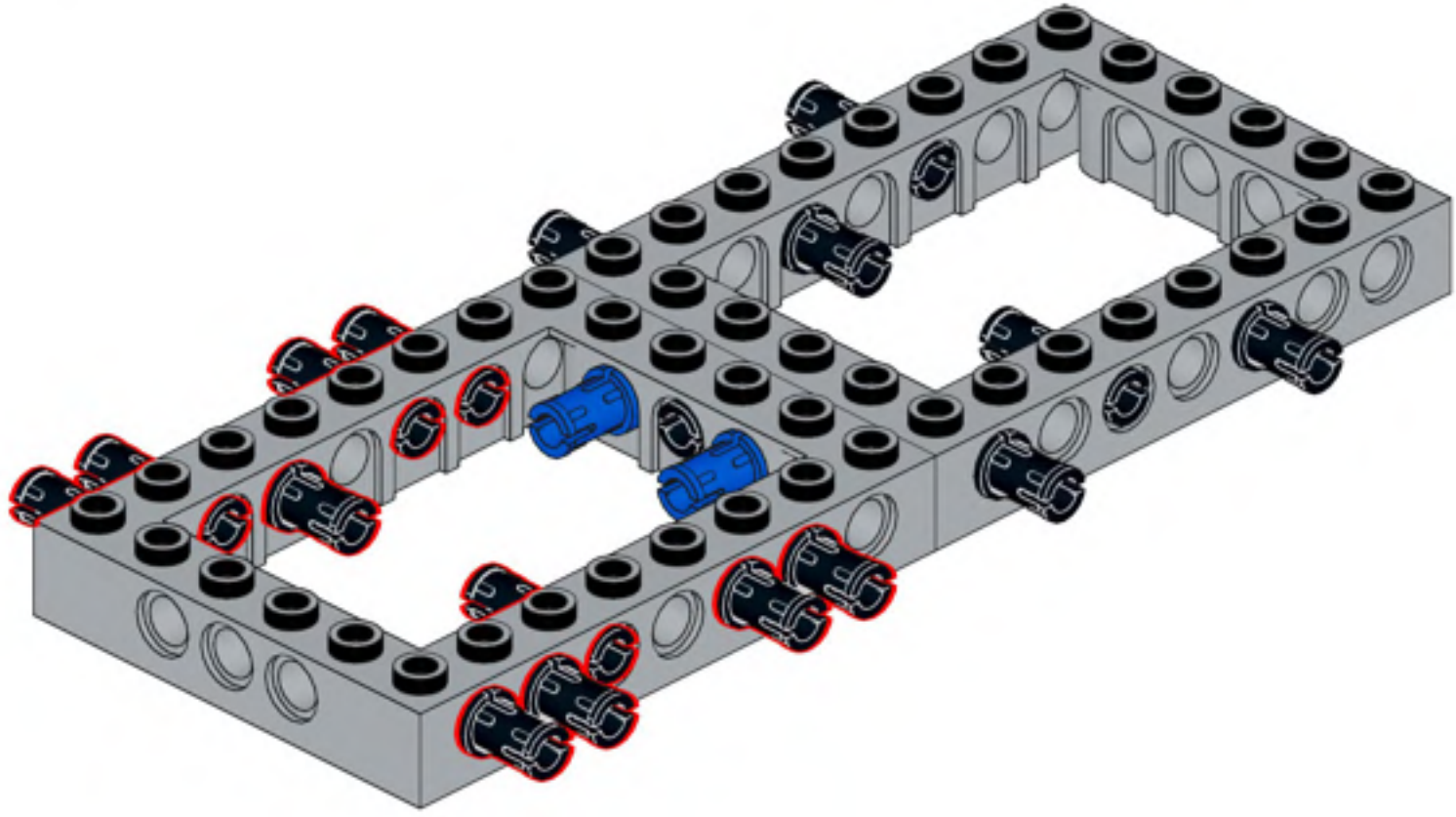

20

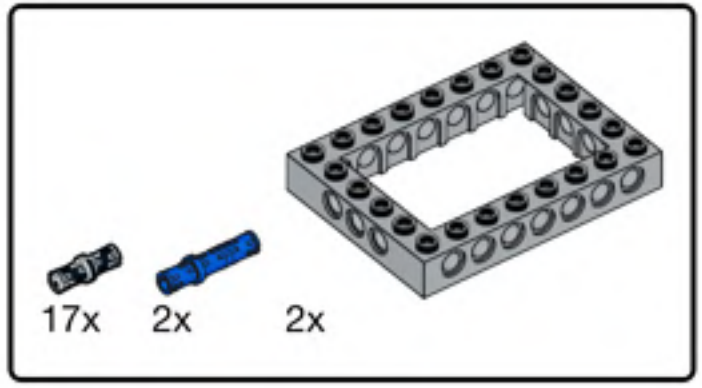


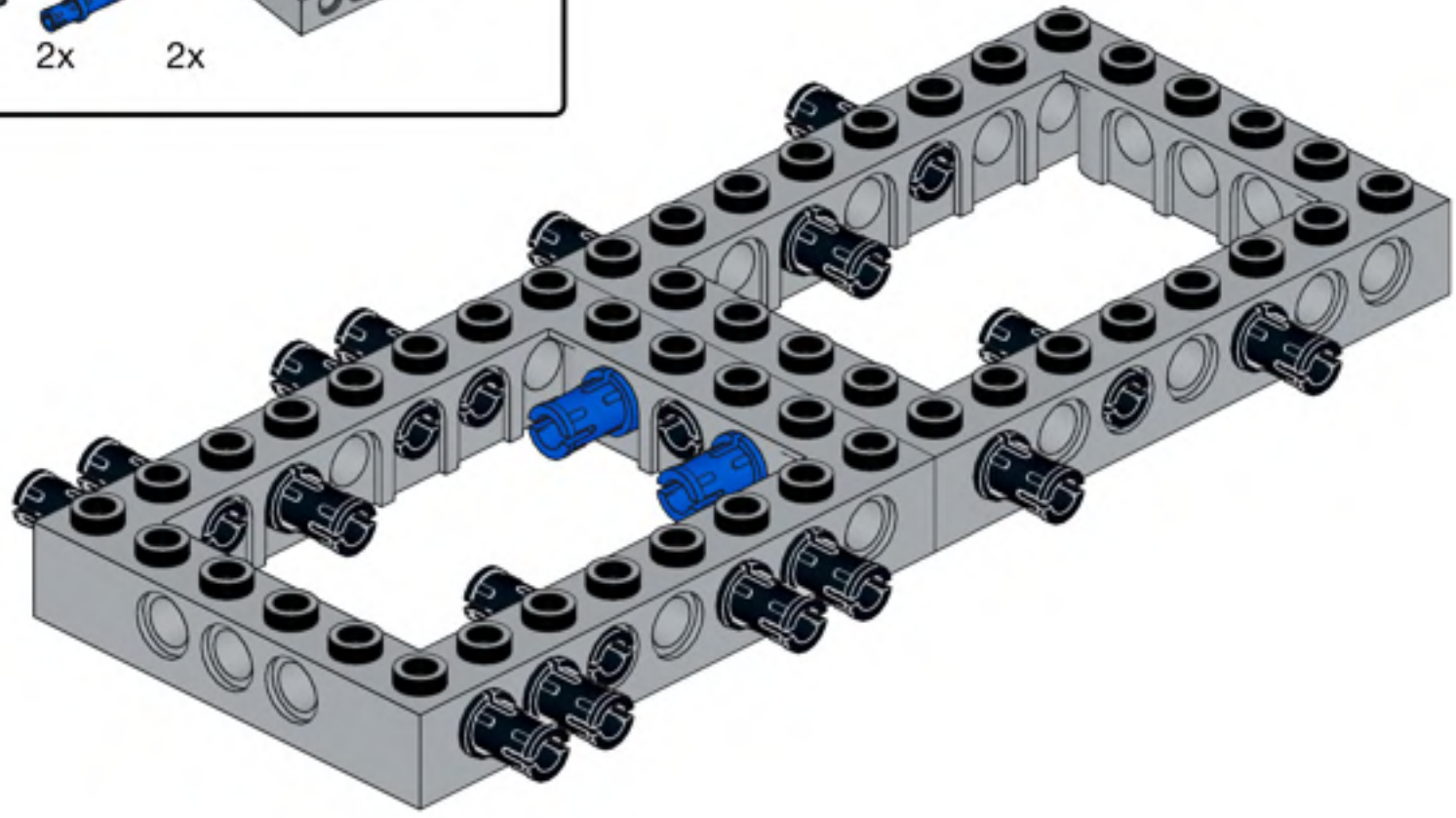

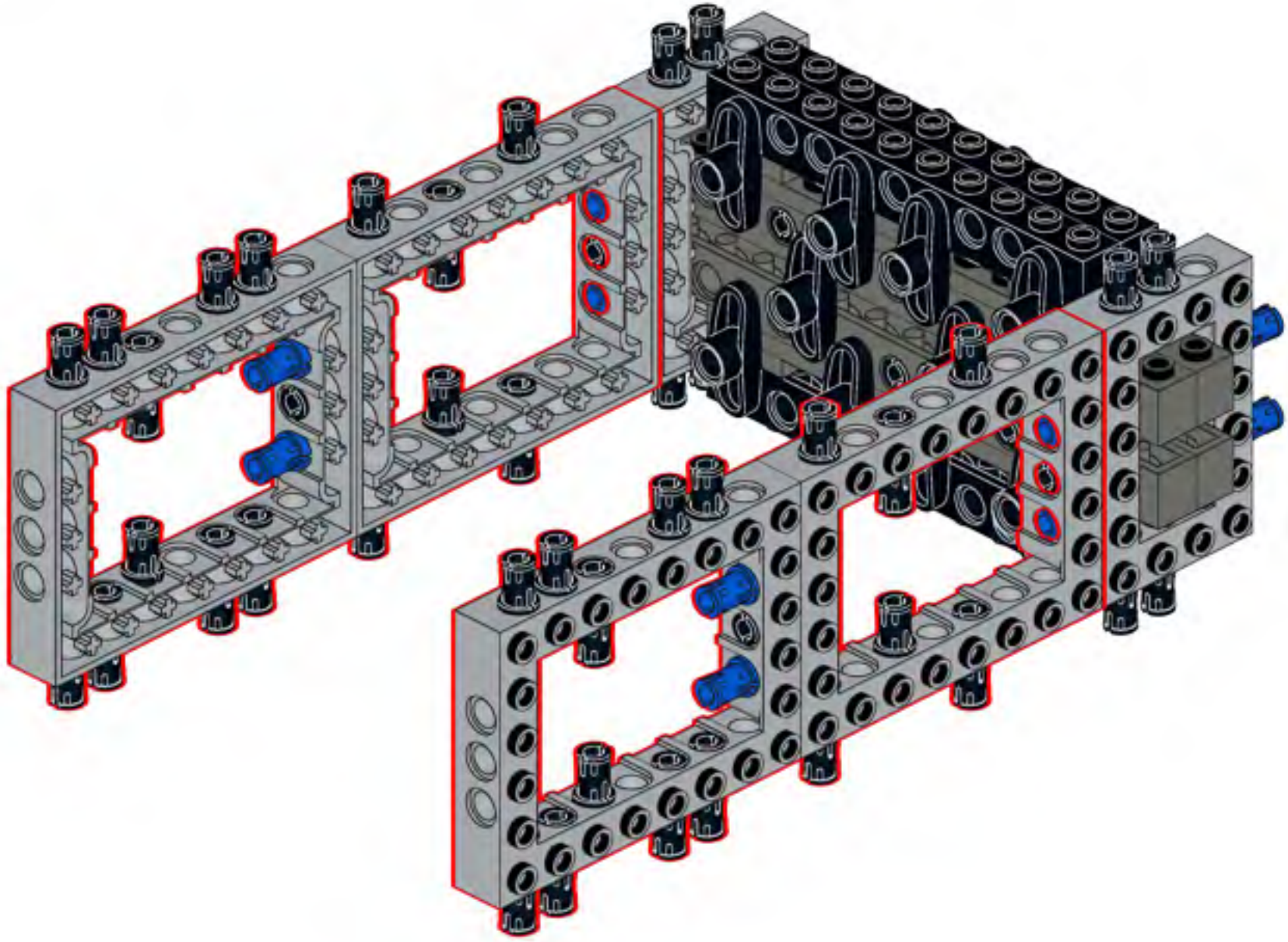

22

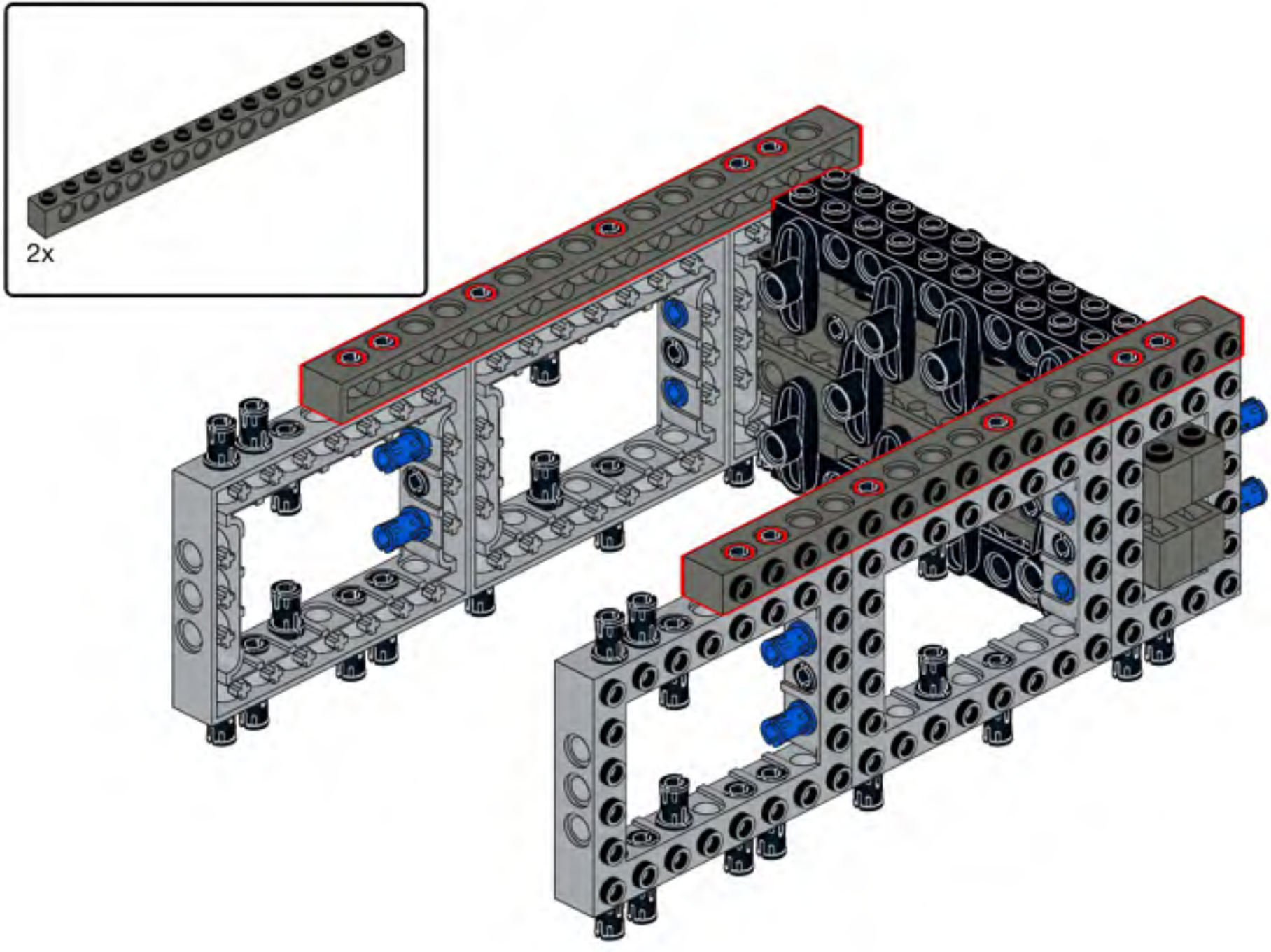

23

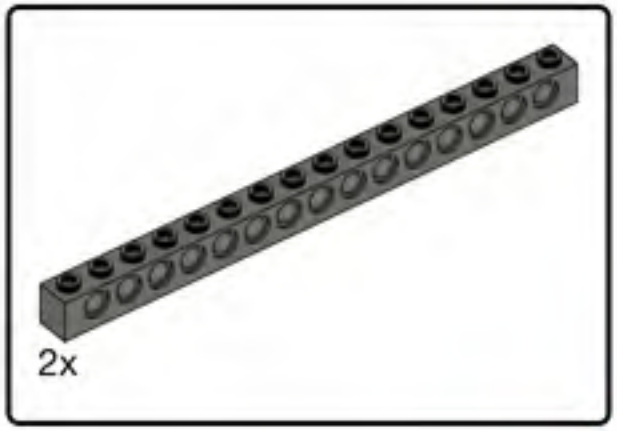


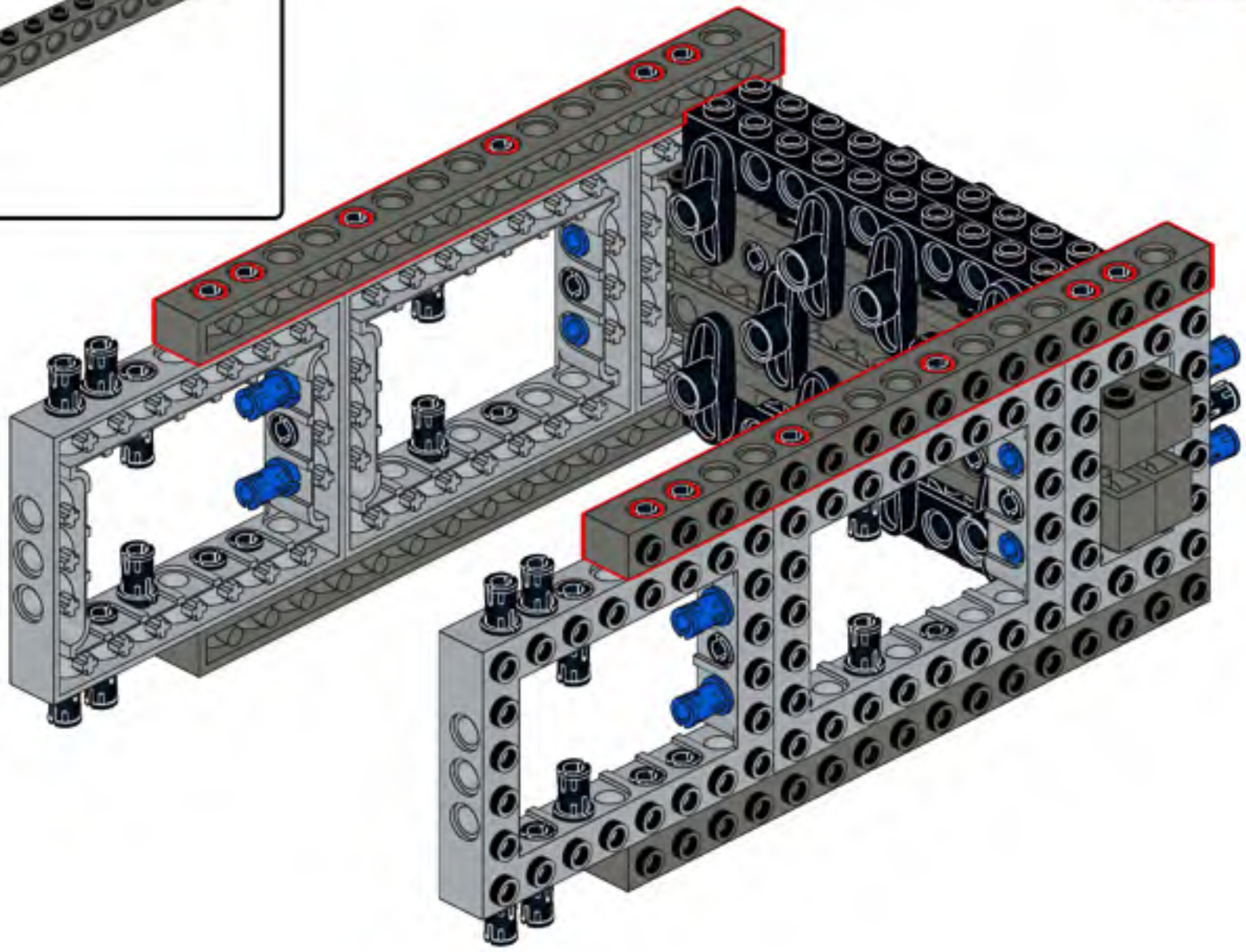

24

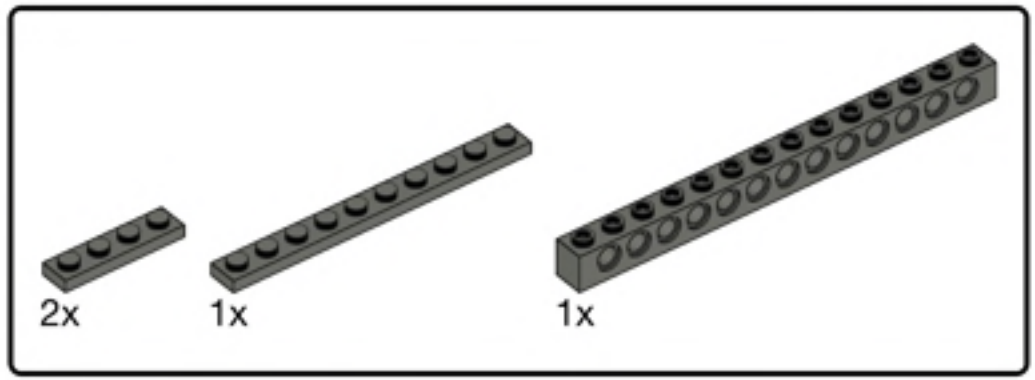


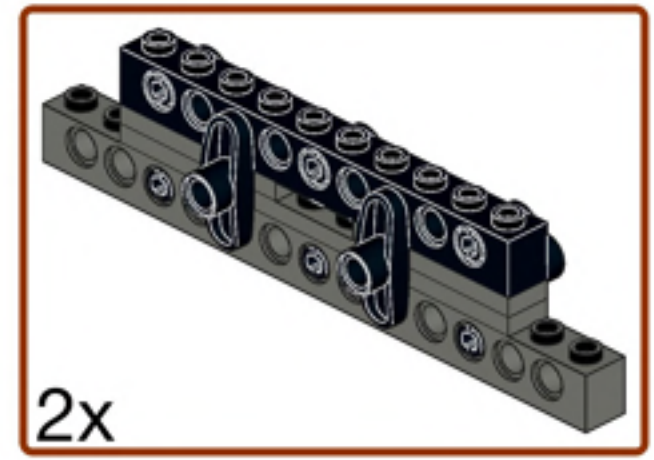


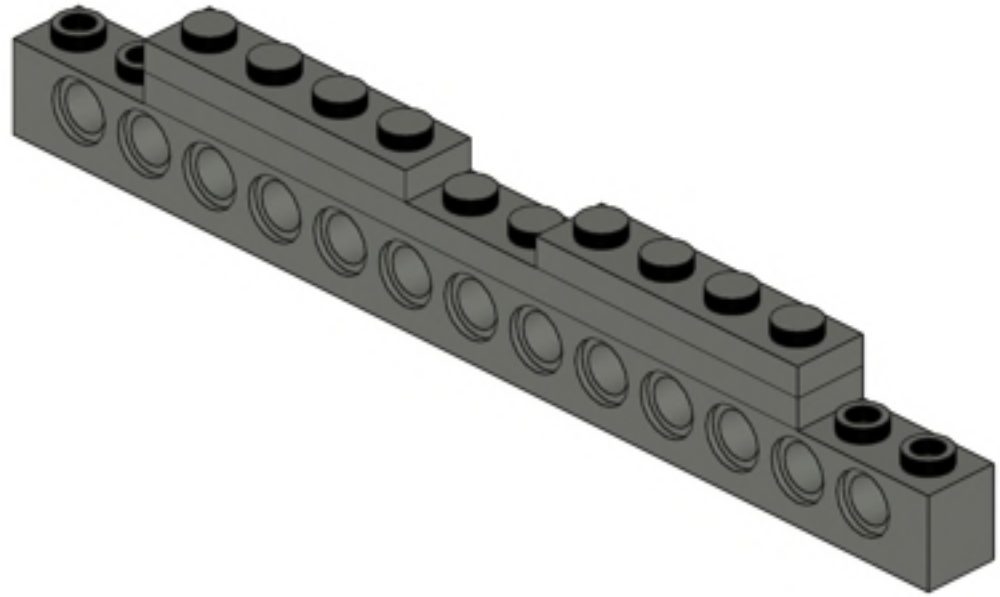

25

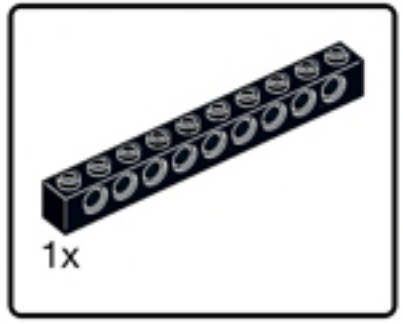


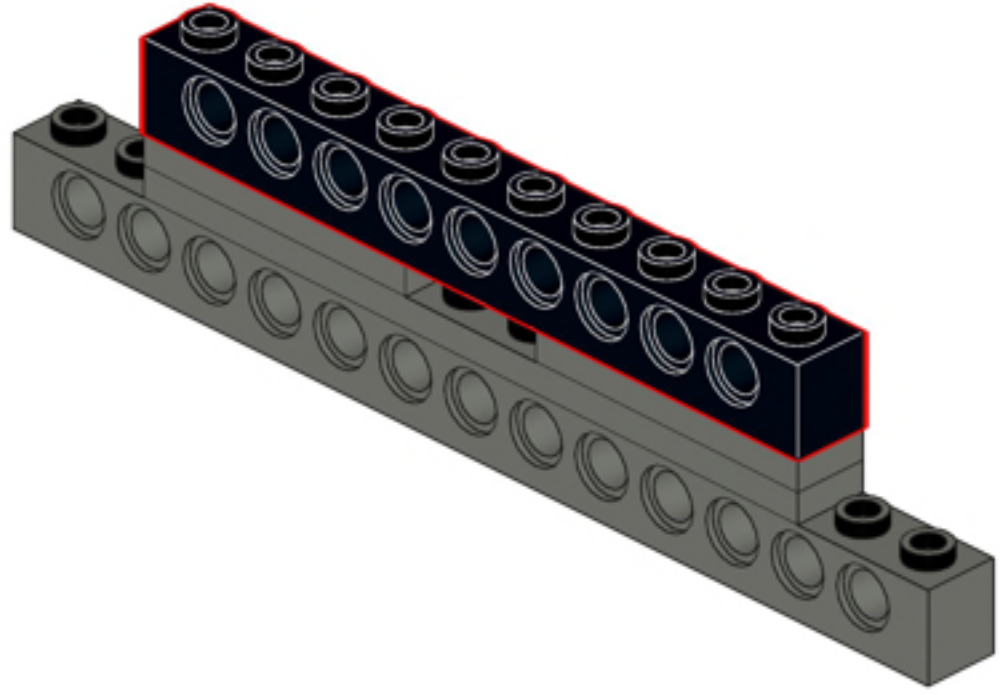

26

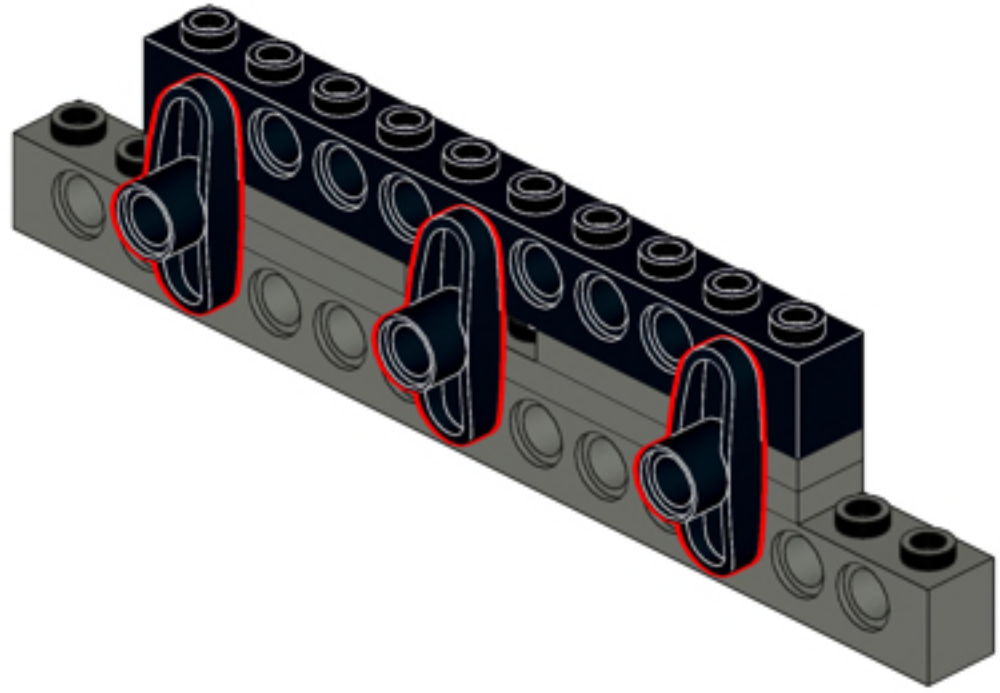

27

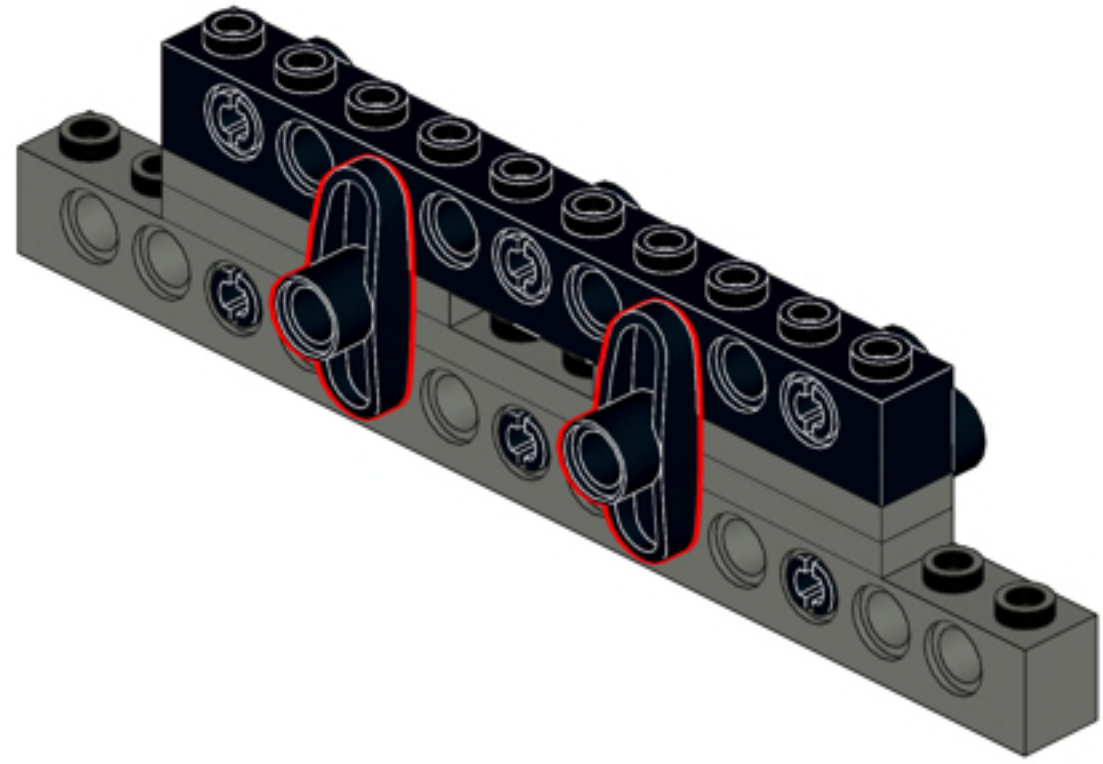

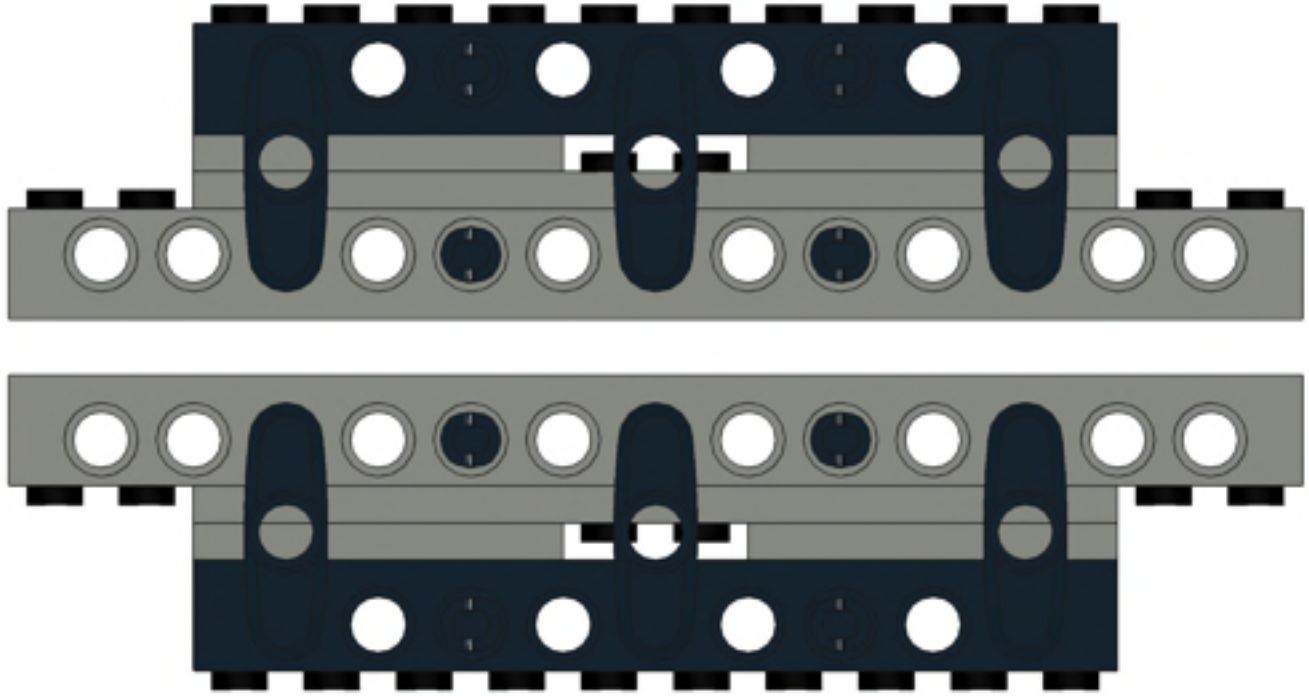

29

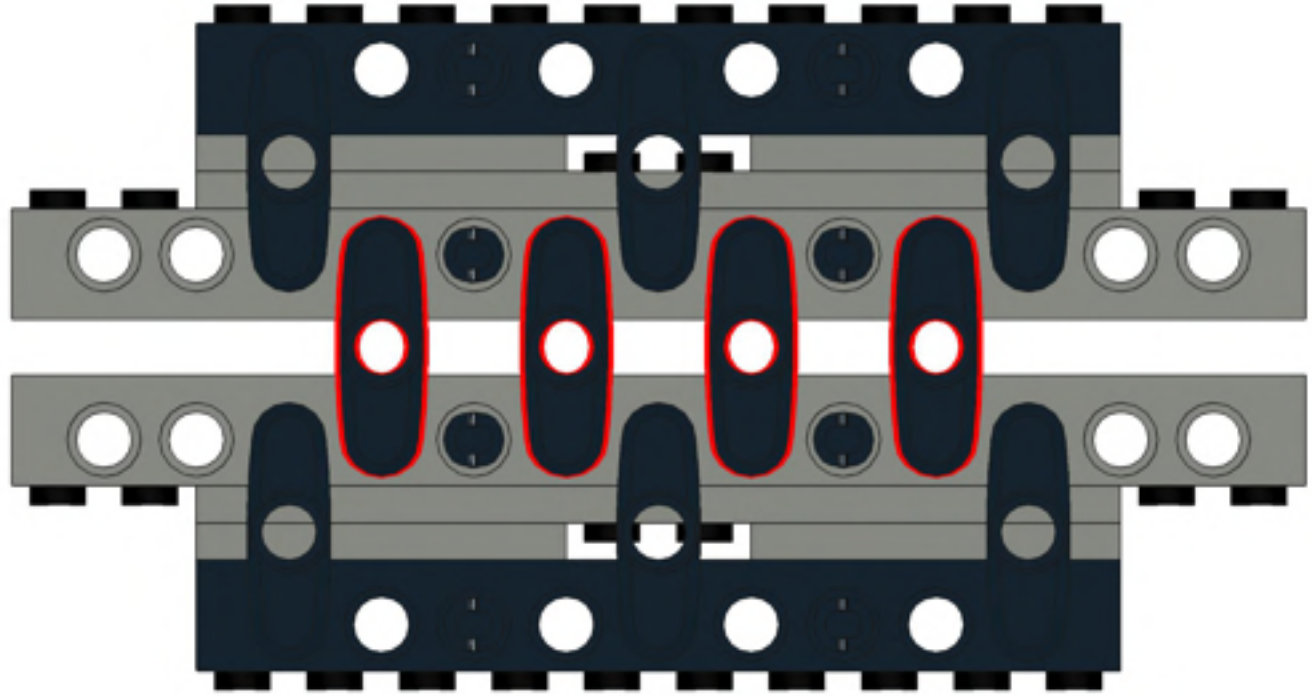

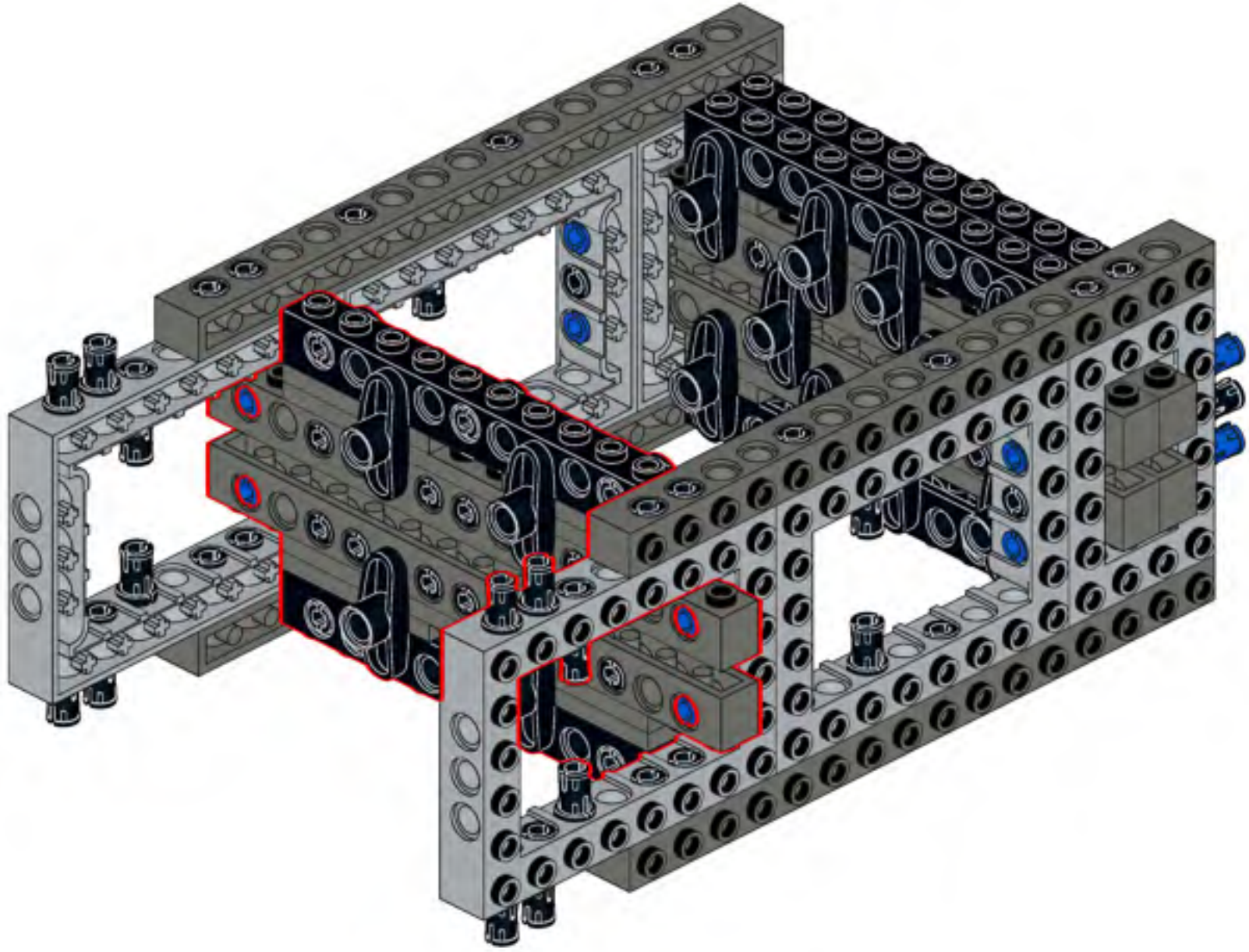

31

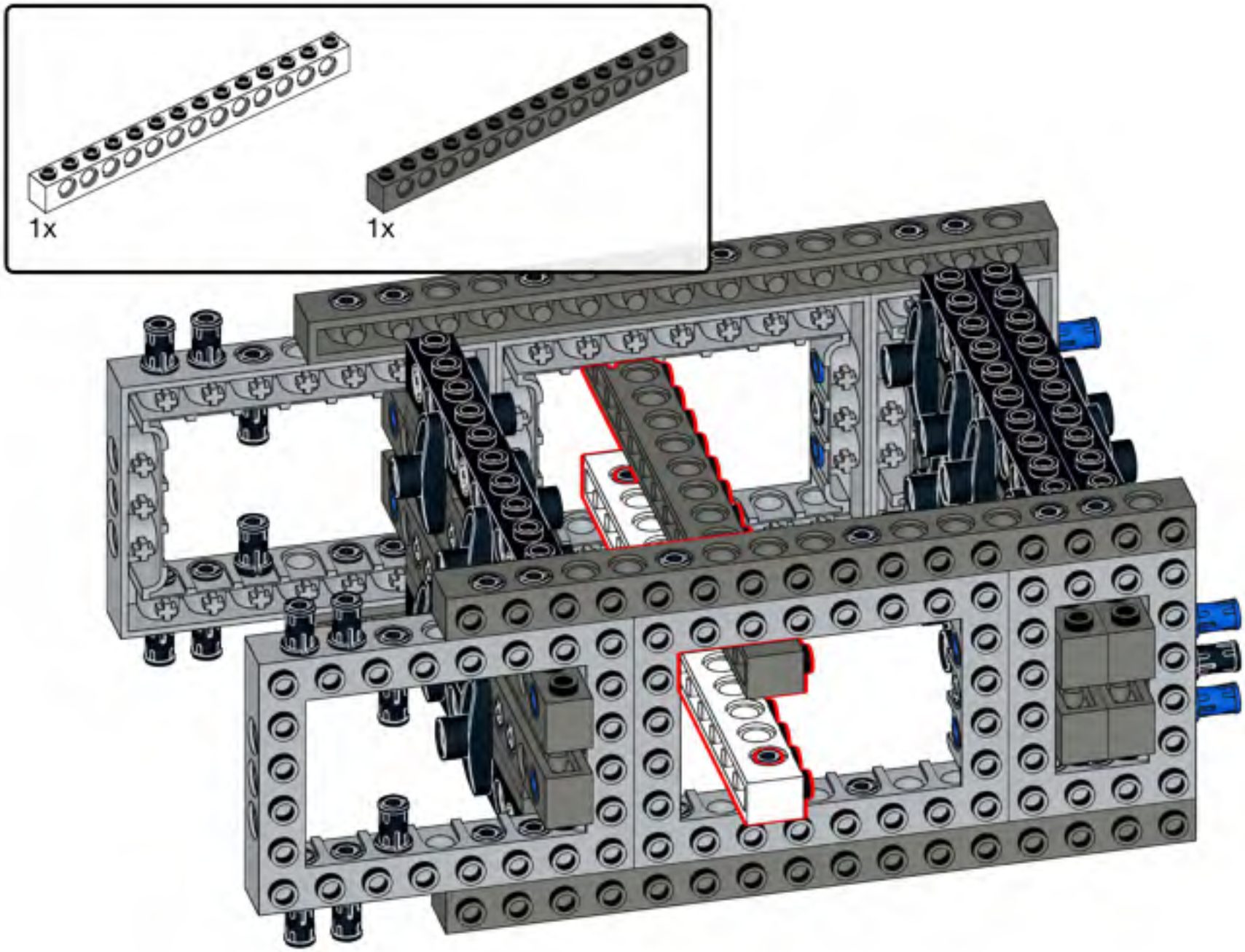

32

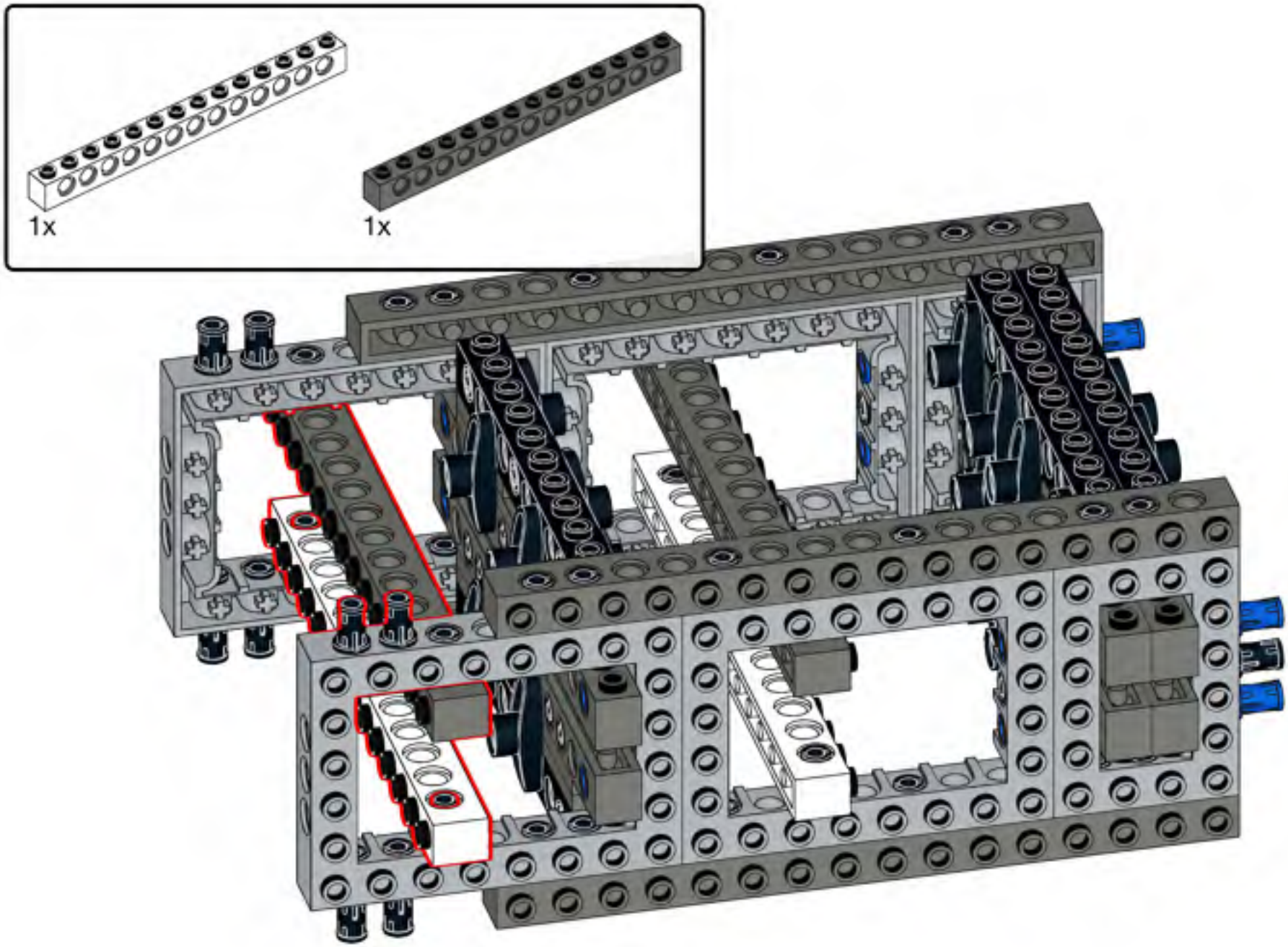

33

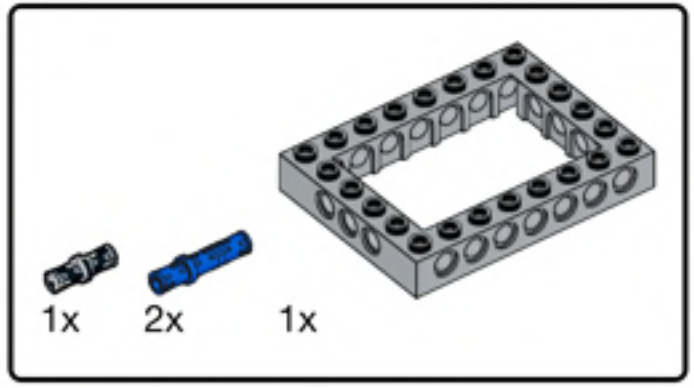


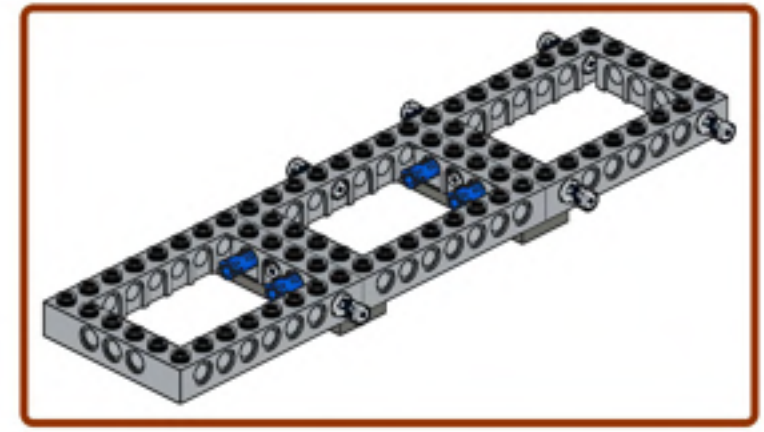

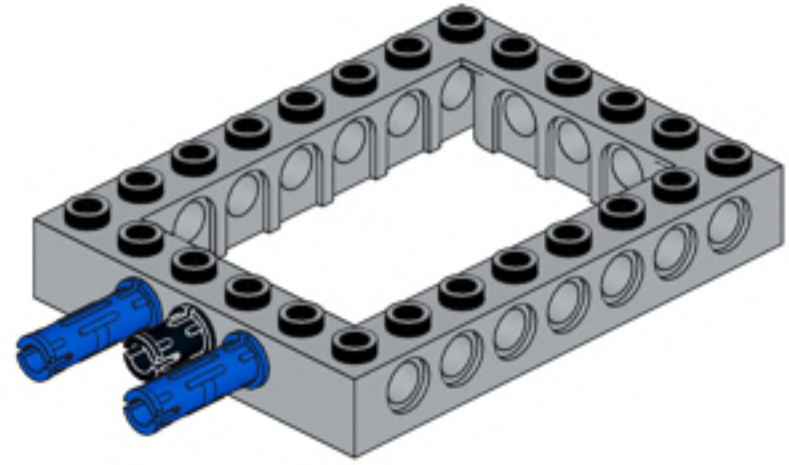

34

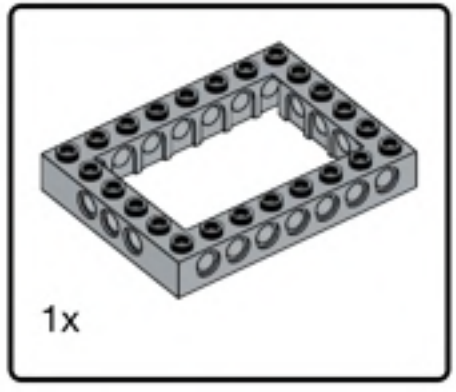


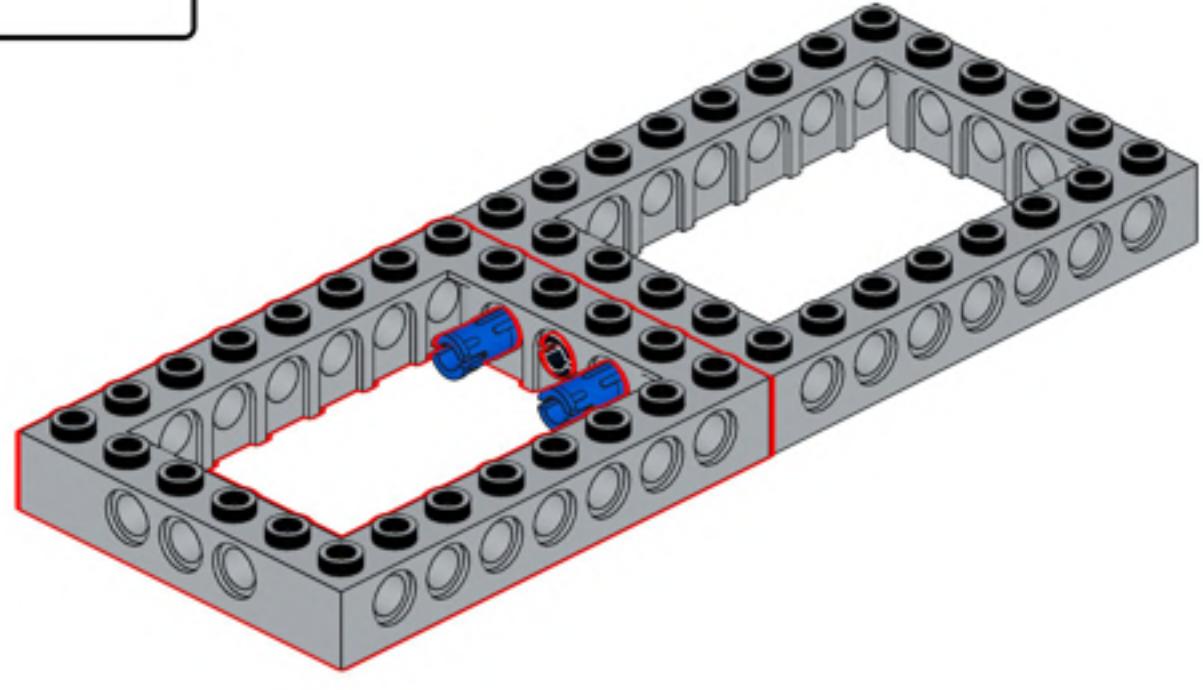

35

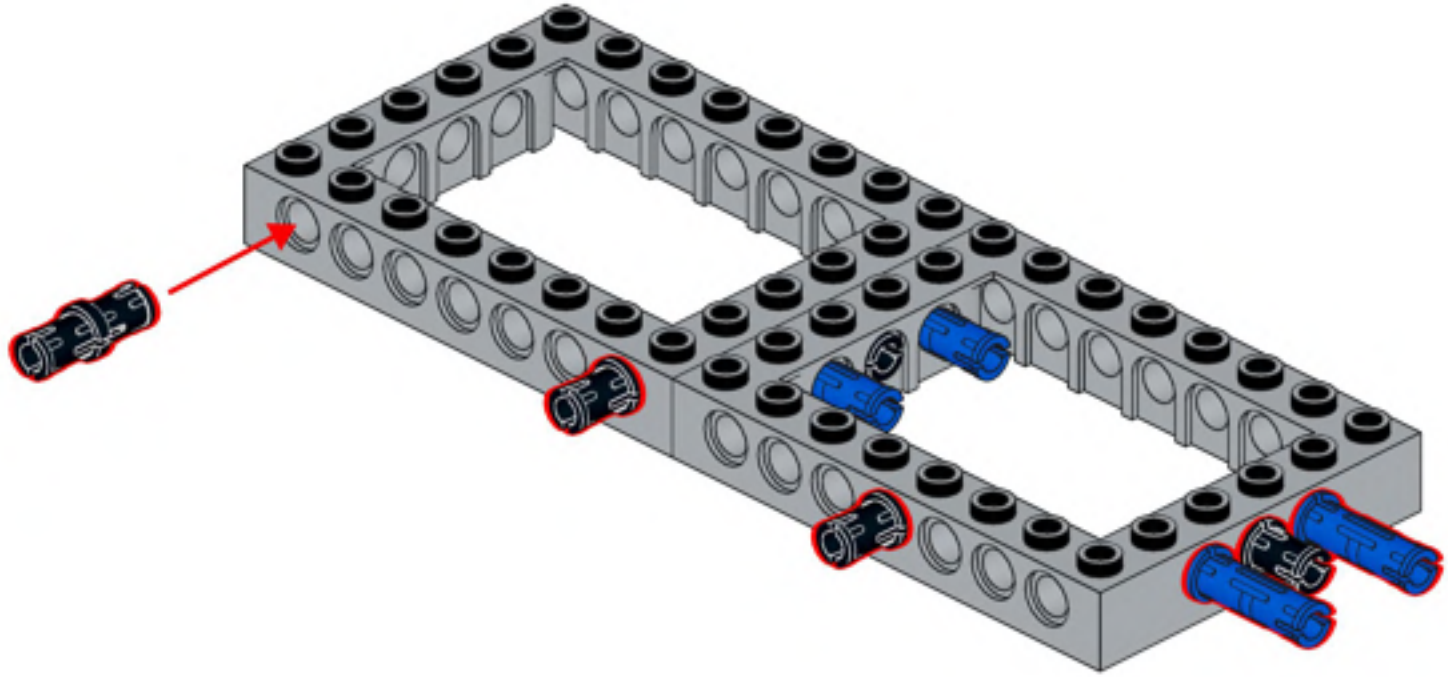

36

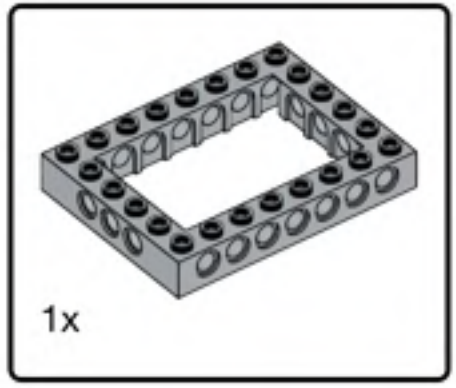


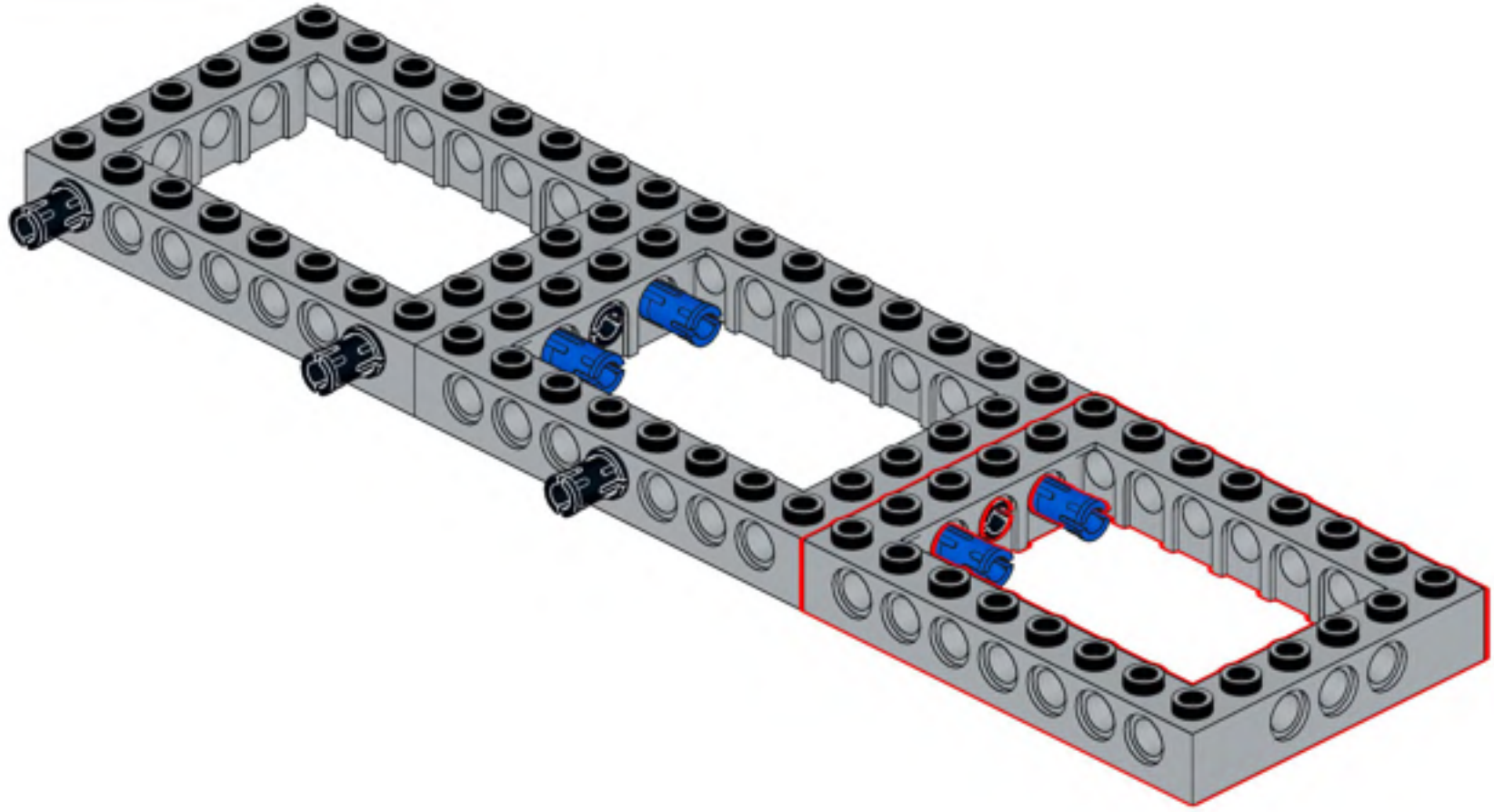

37

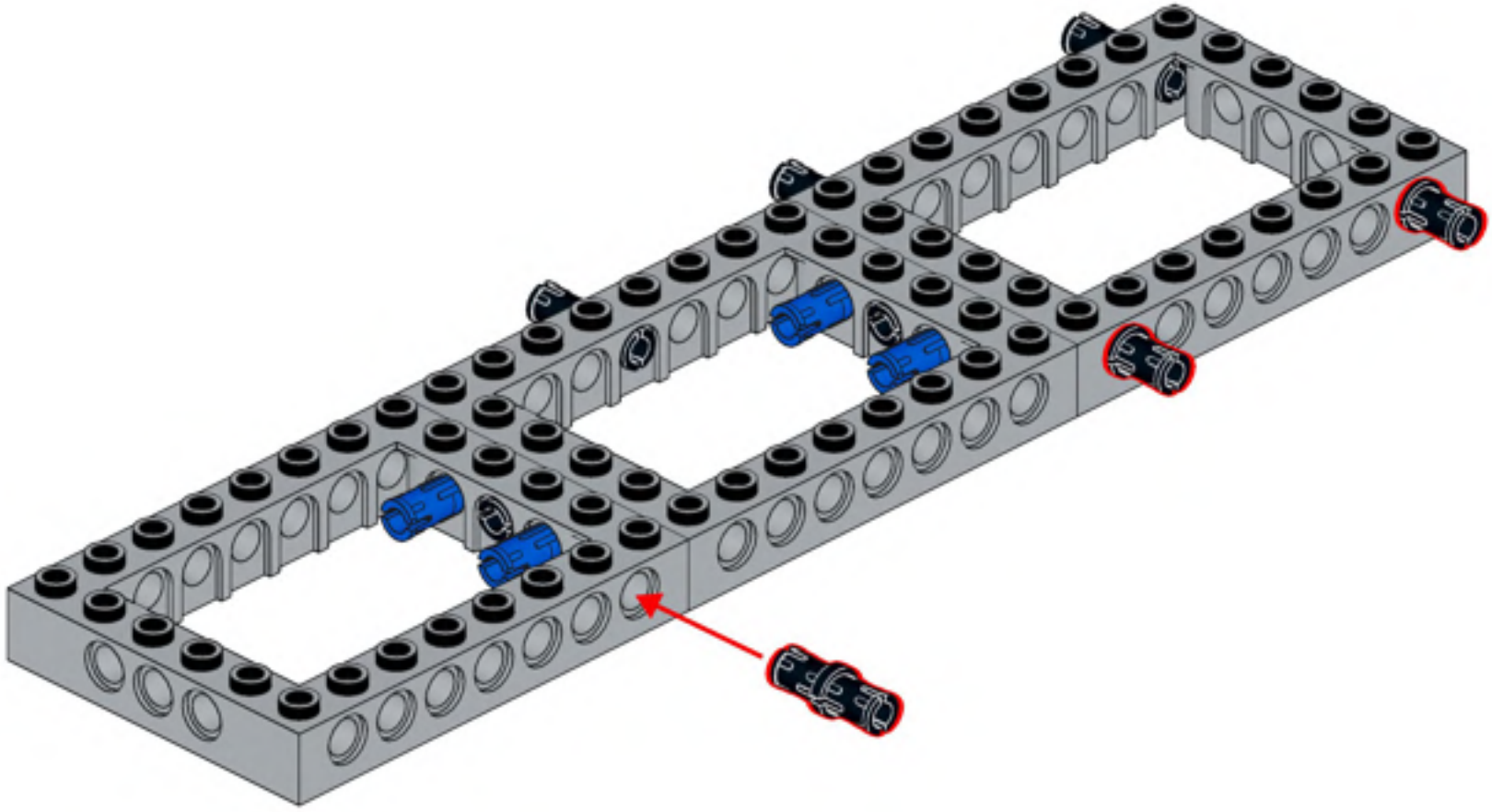

38

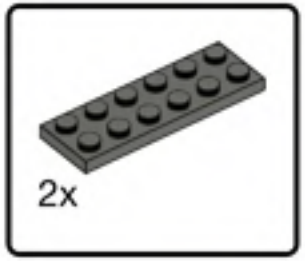


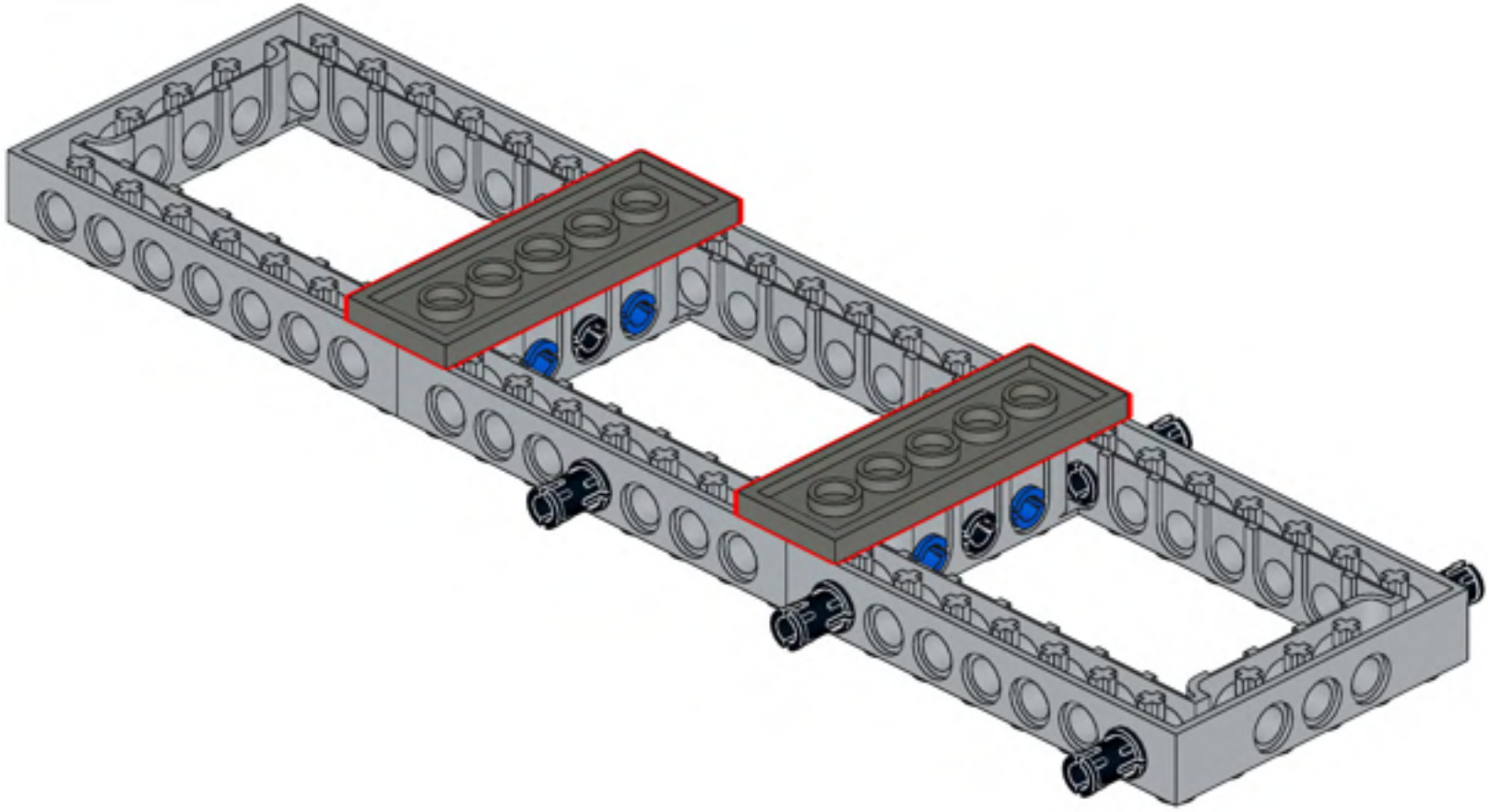

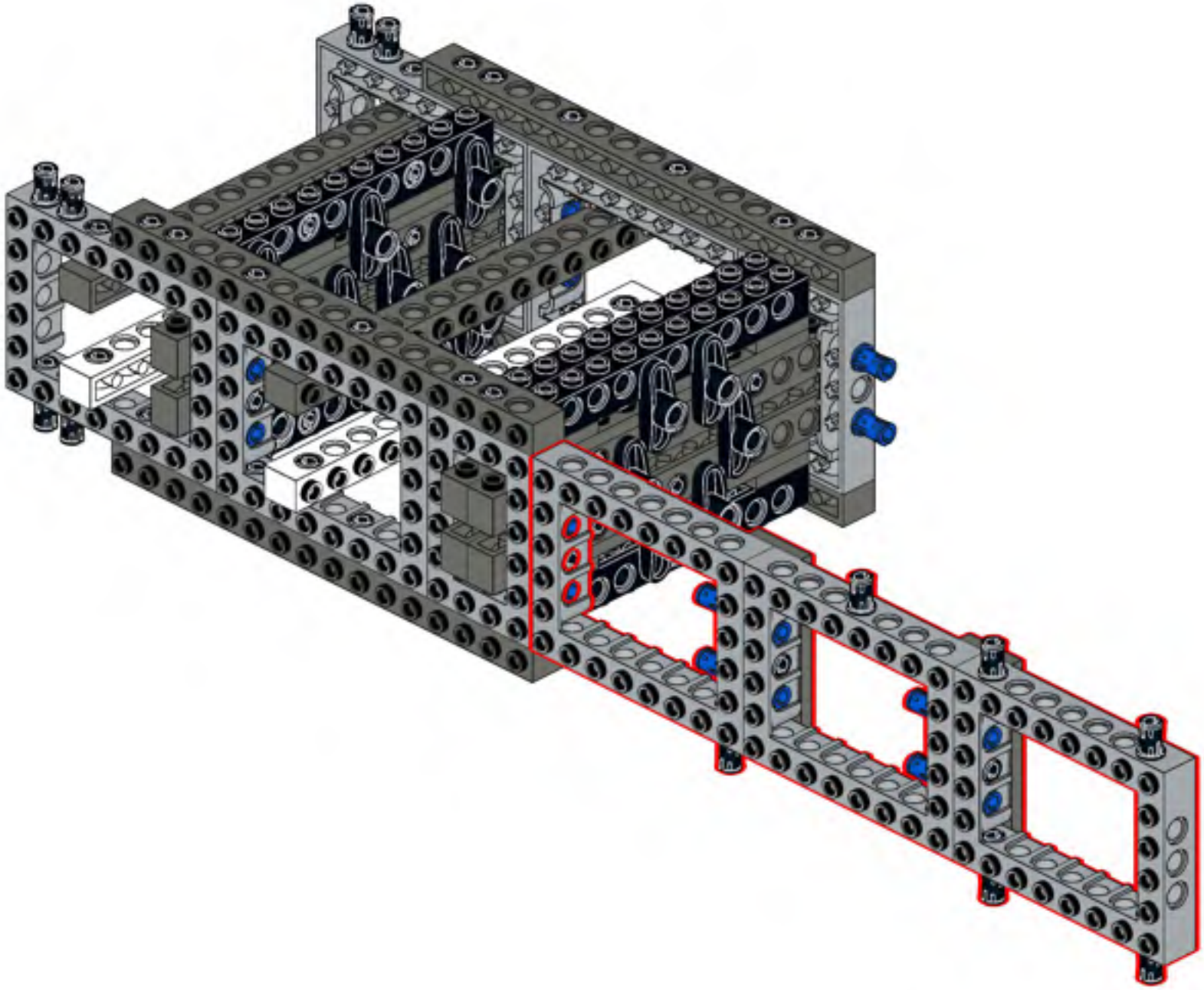

40

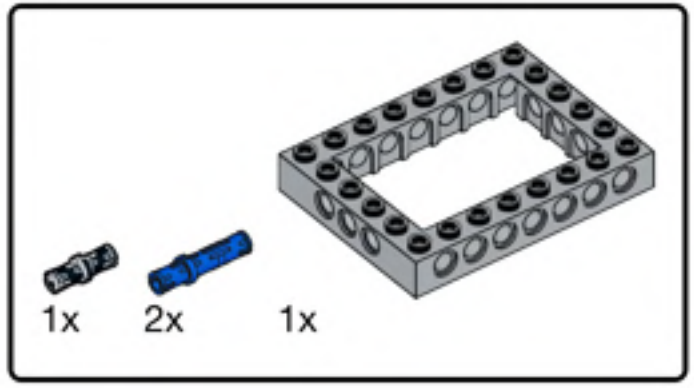


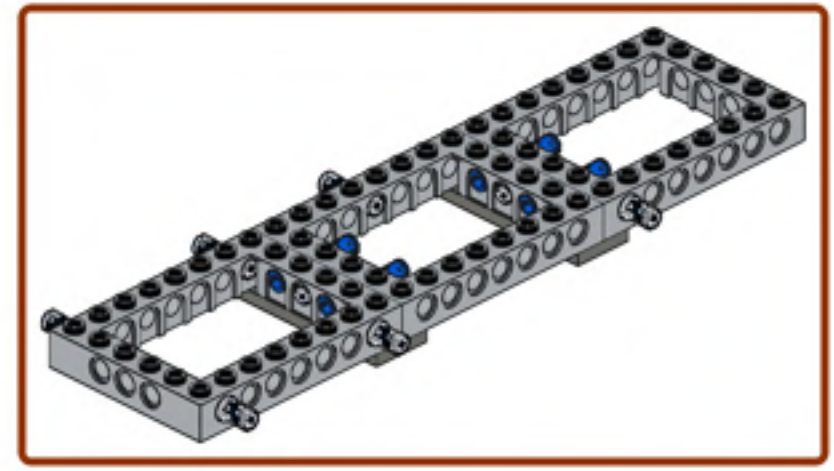

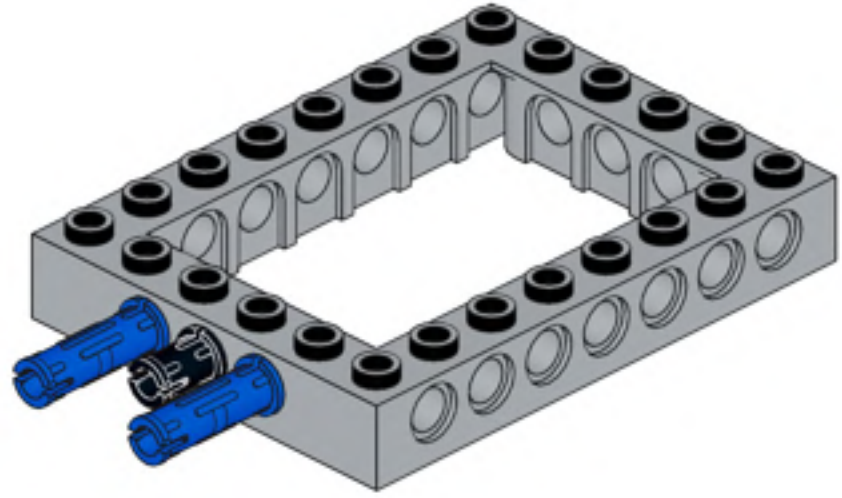

41

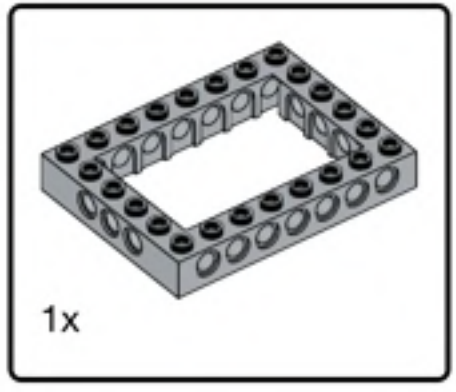


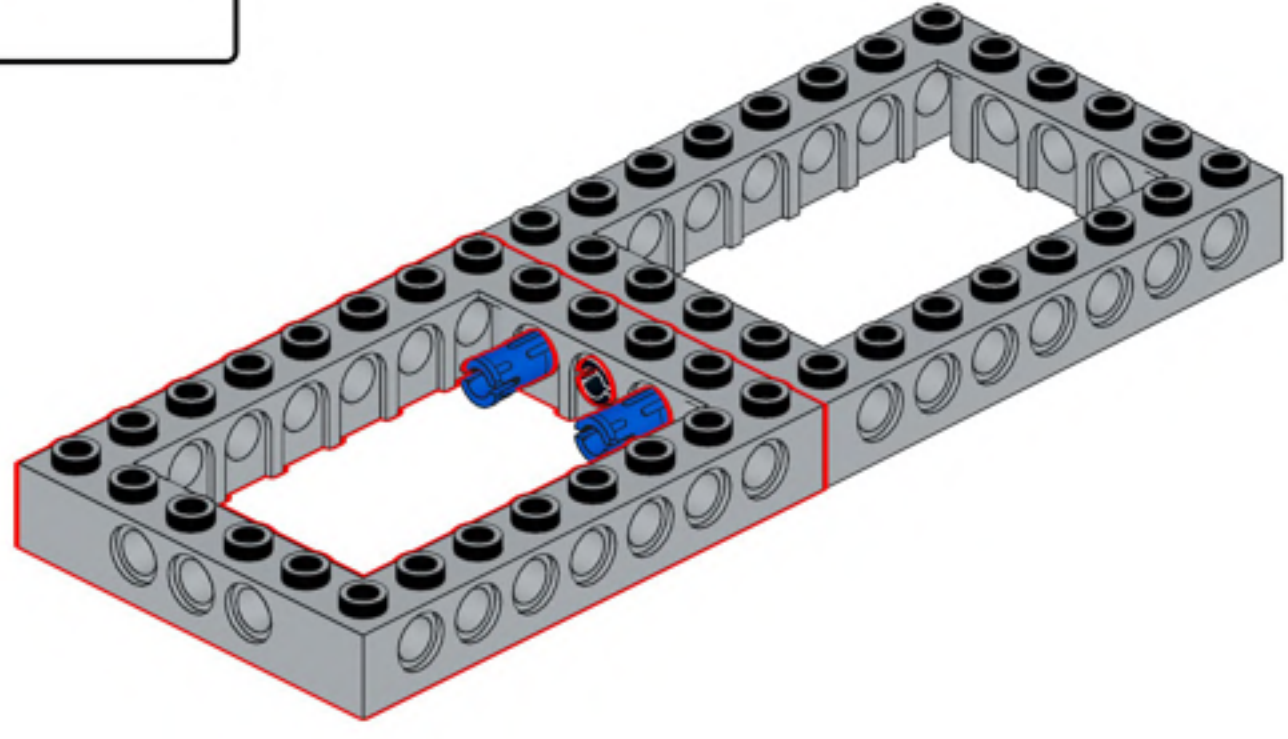

42

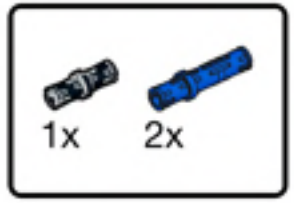


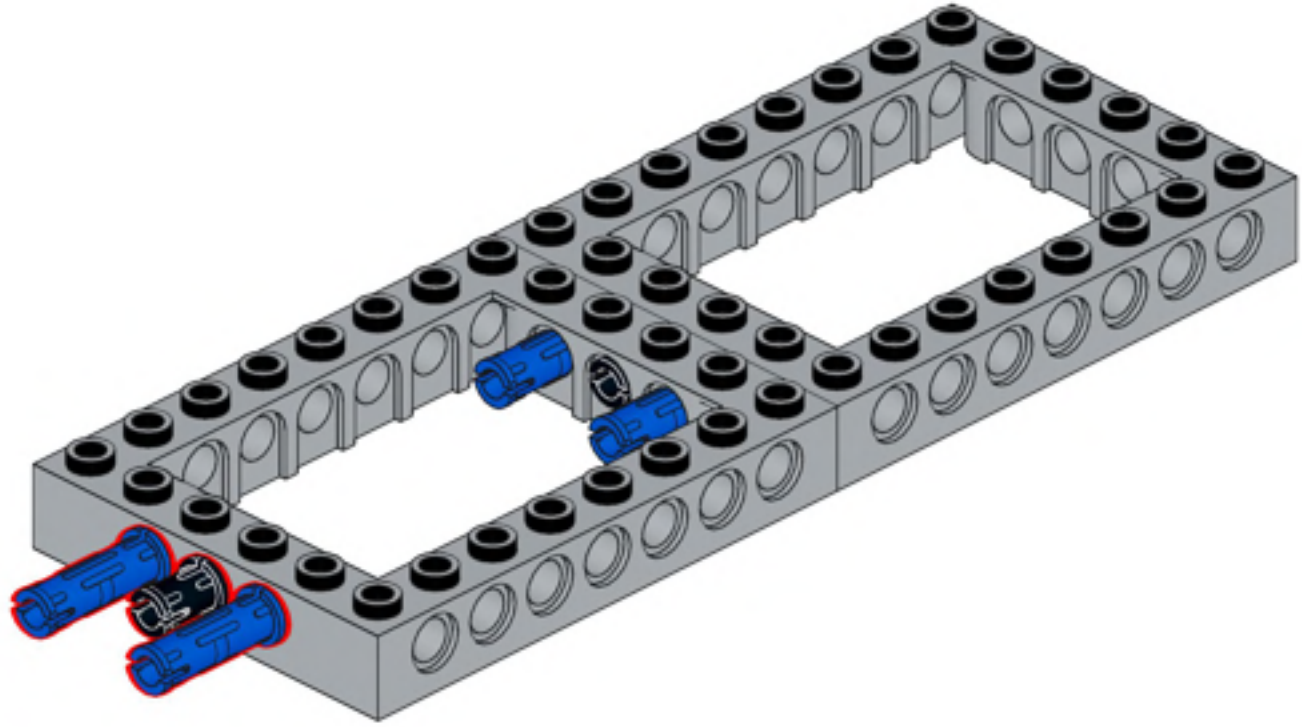

43

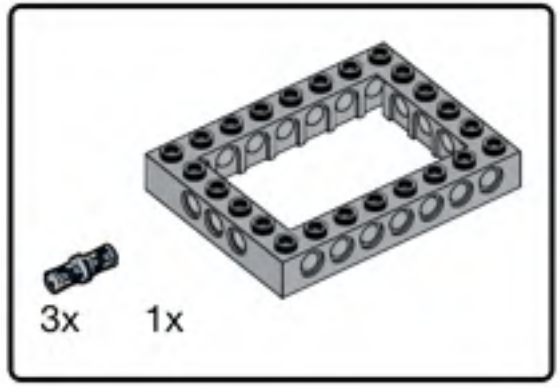


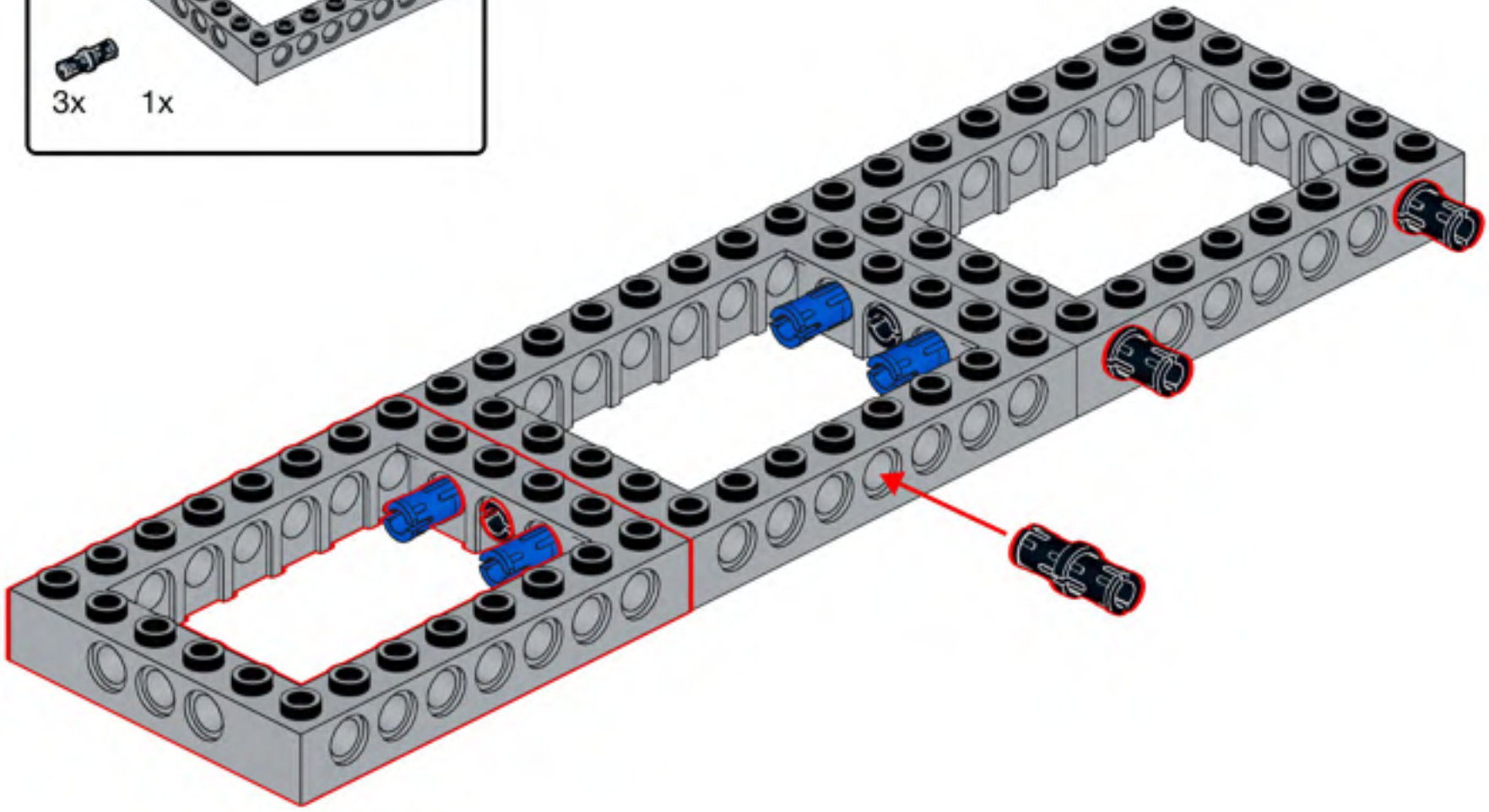

44

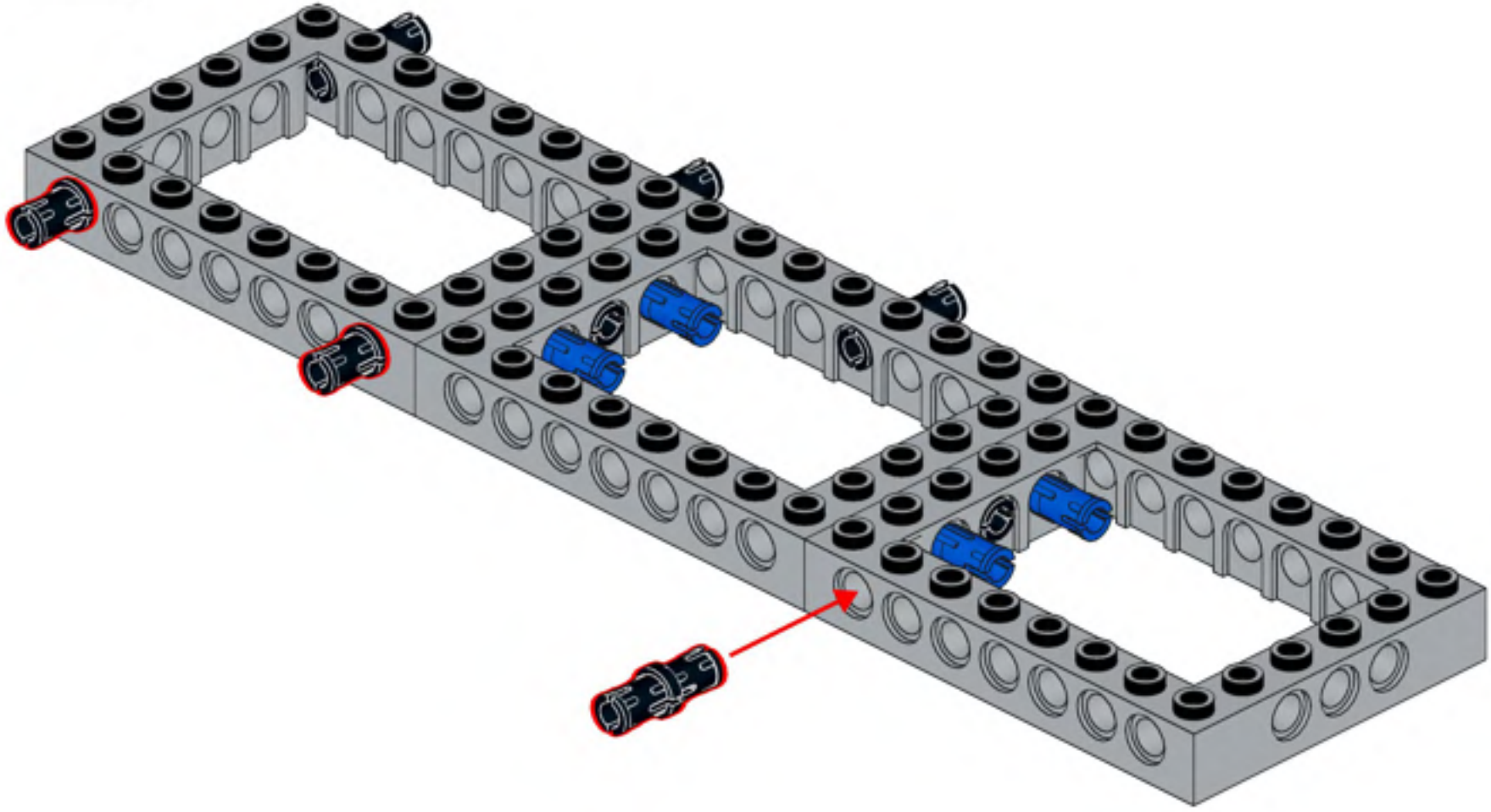

45

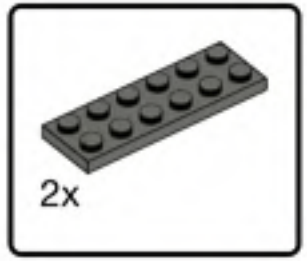


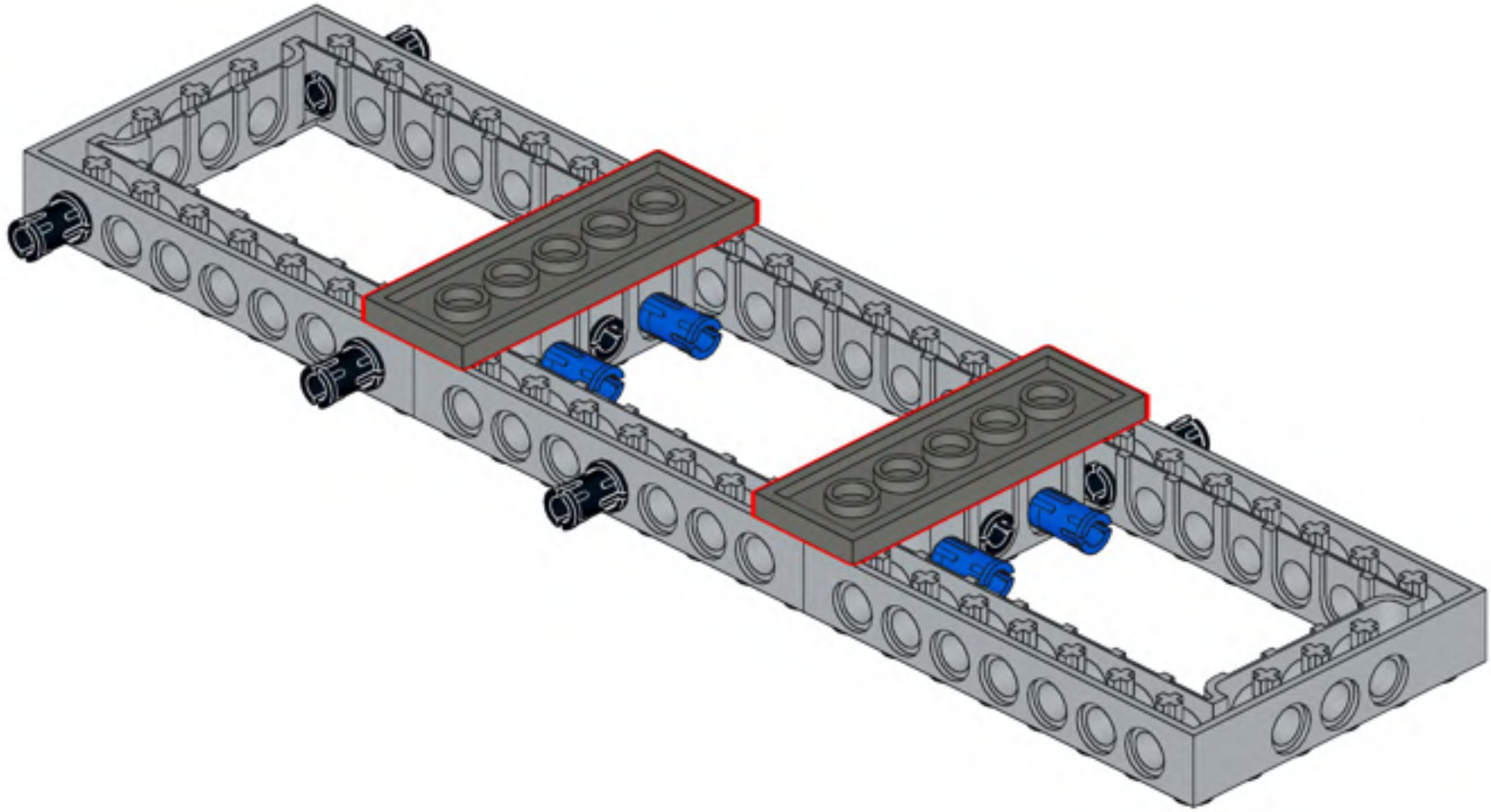

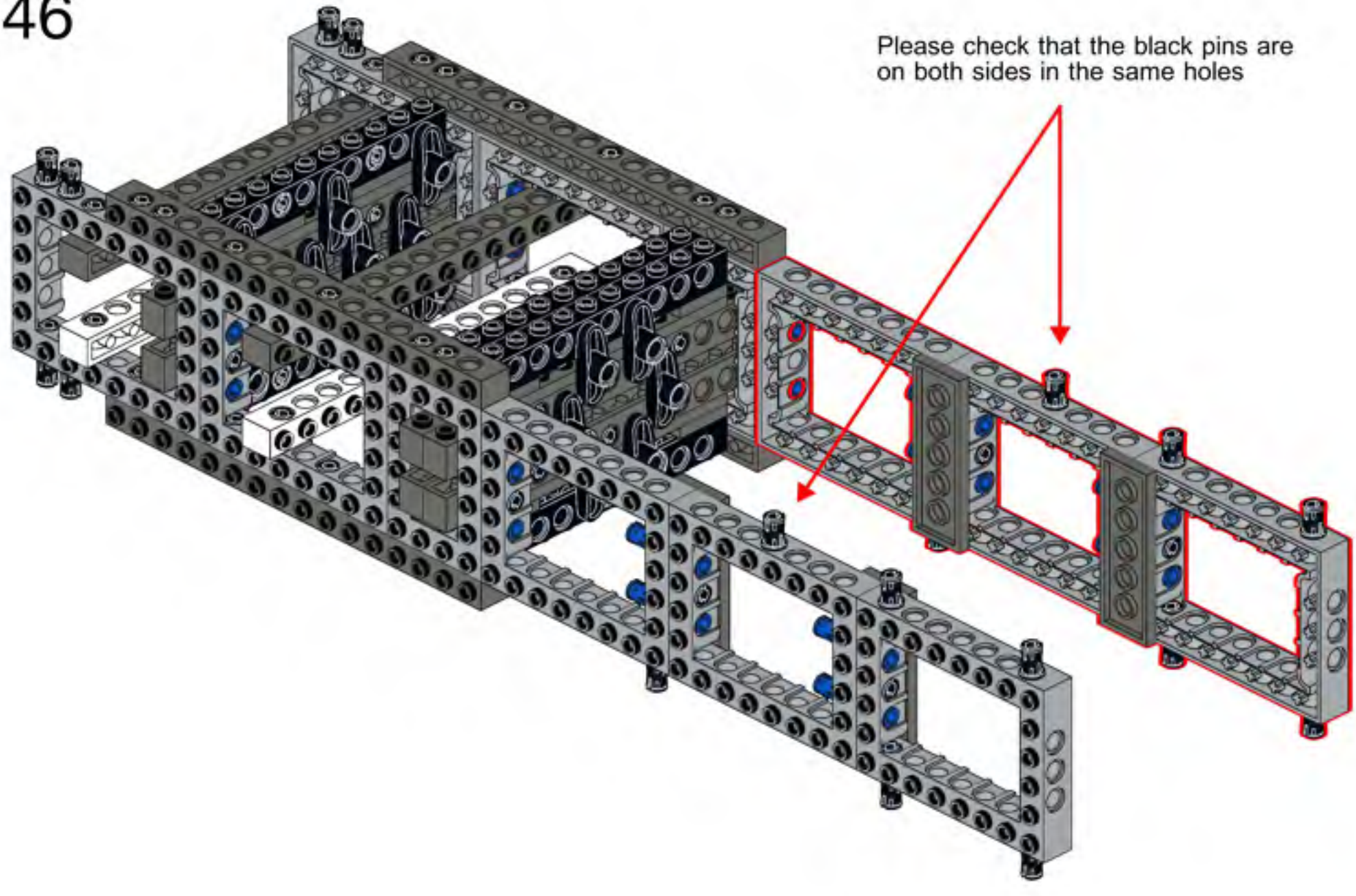
Please check that the black pins are
on both sides in the same holes

47




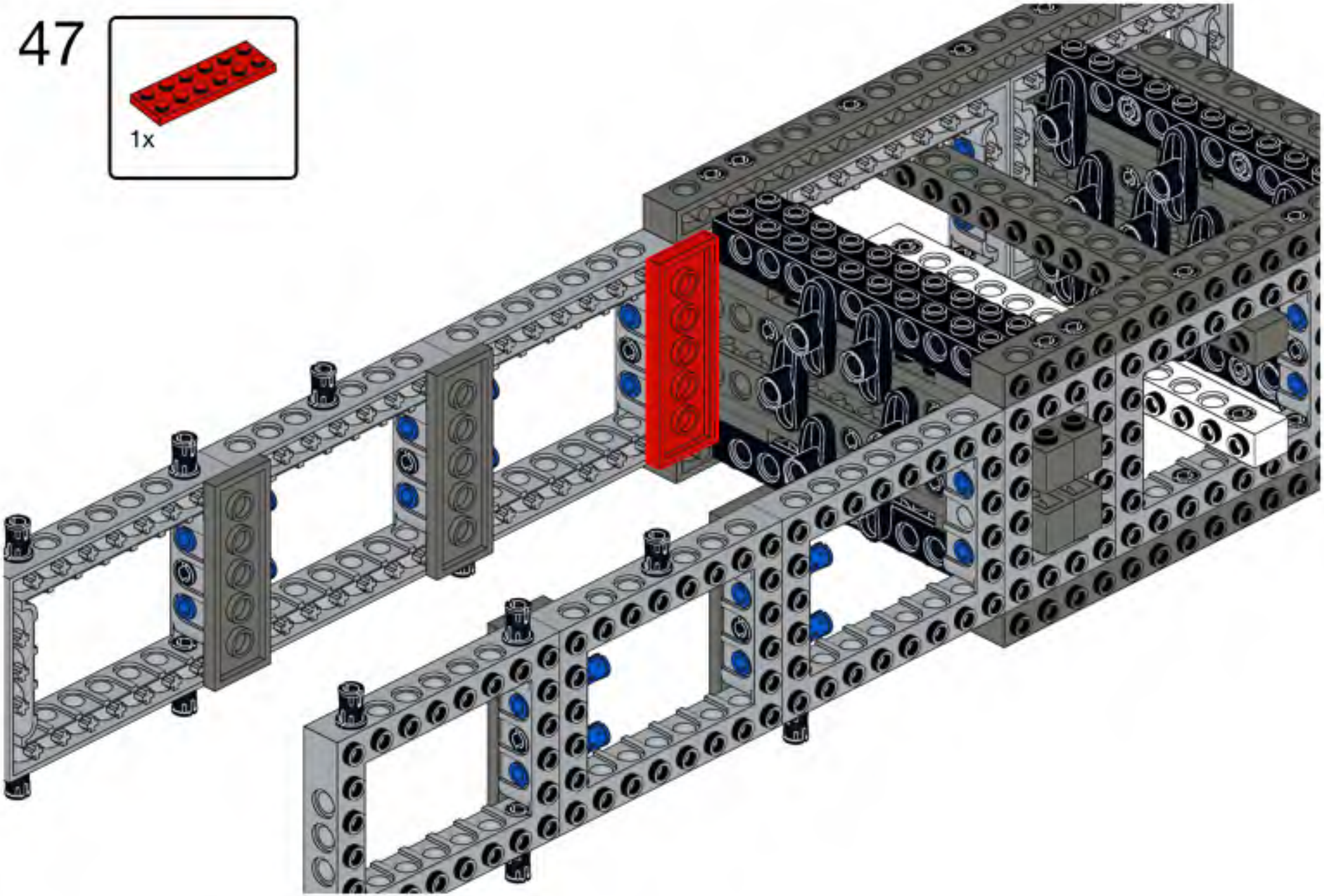

48

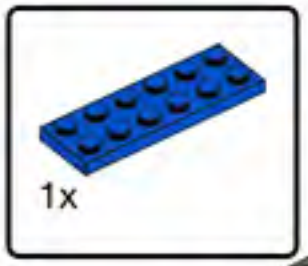


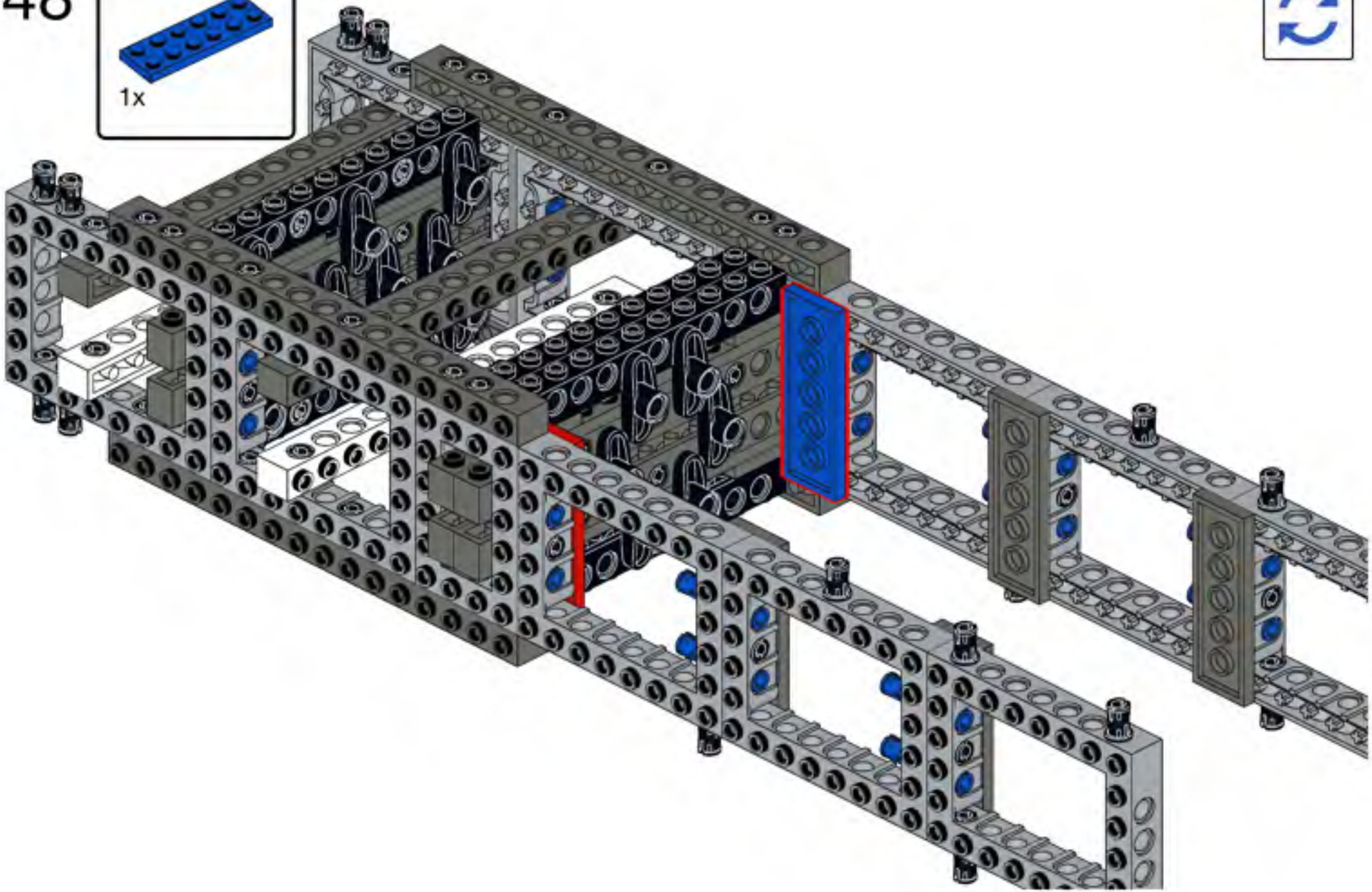

49

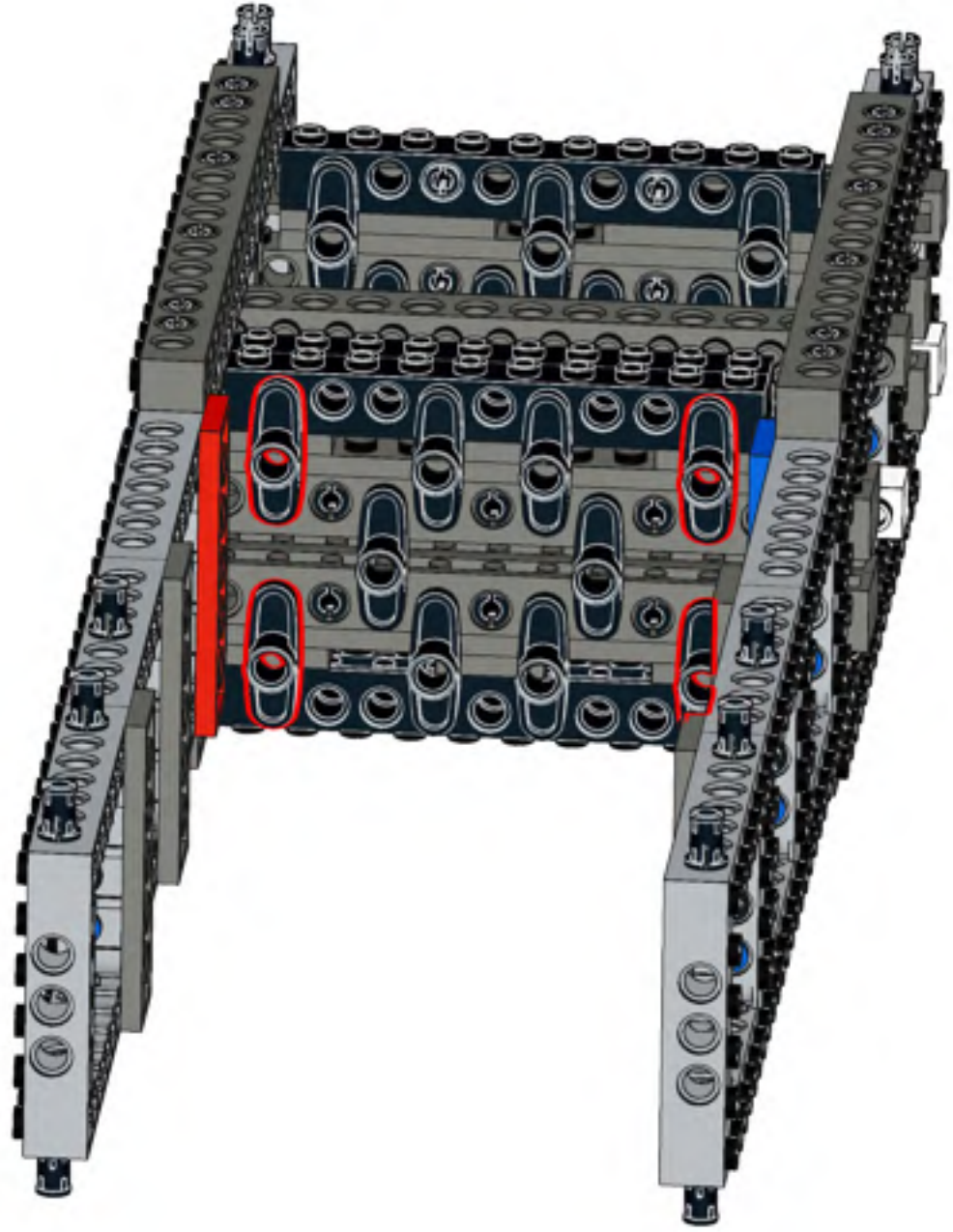

50

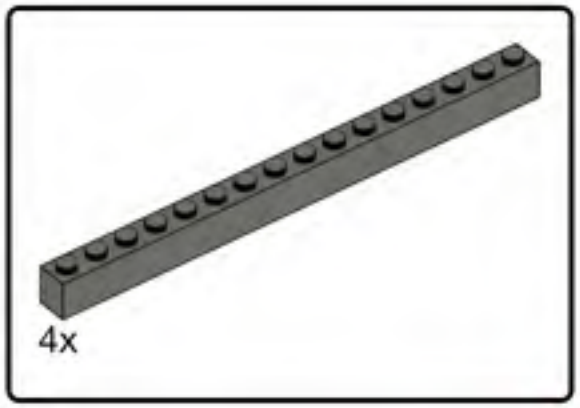


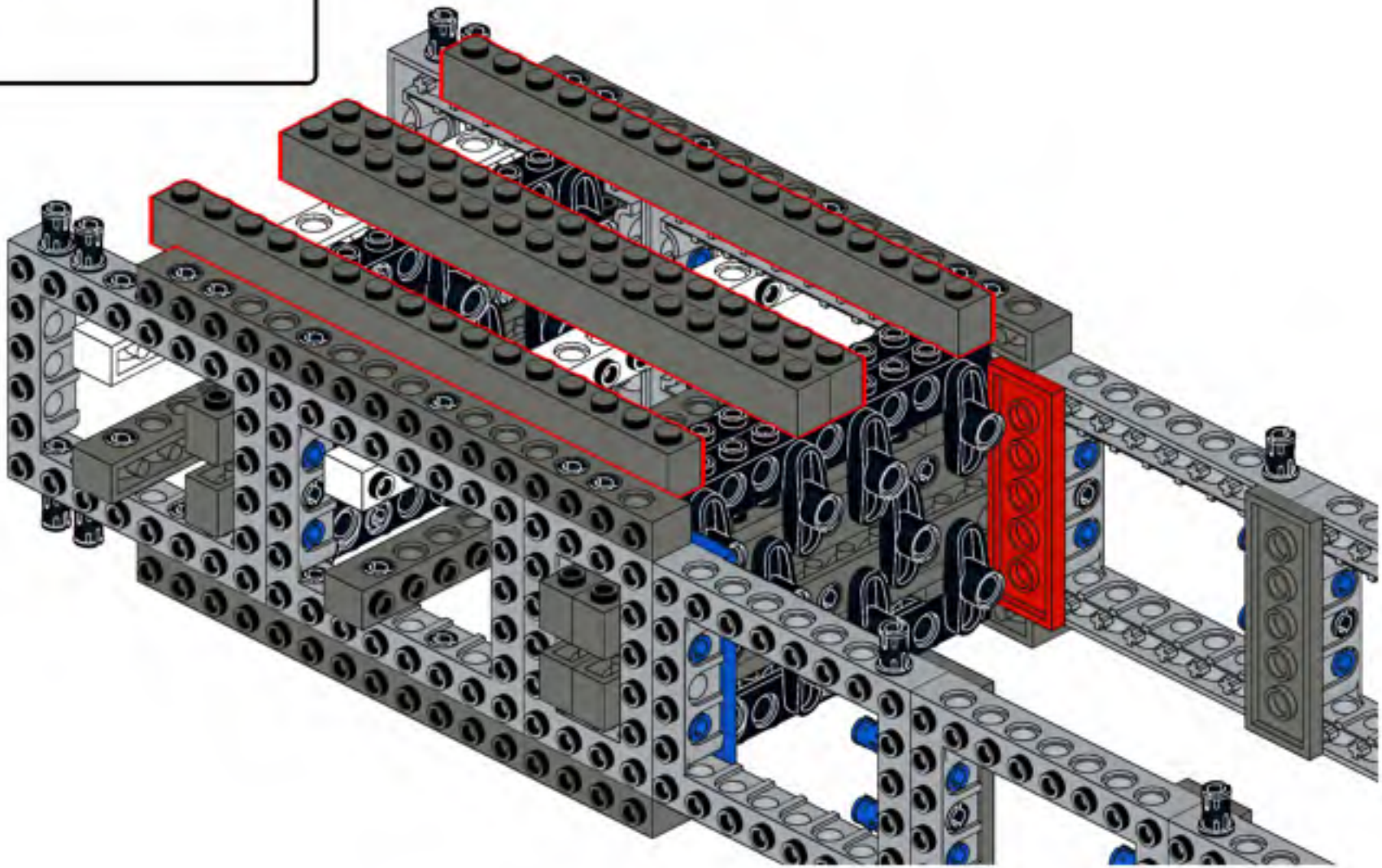

51

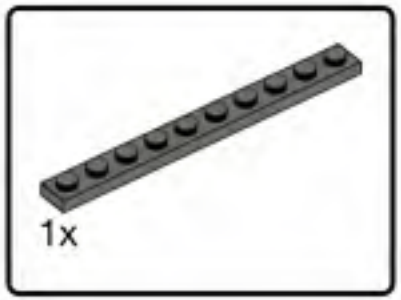


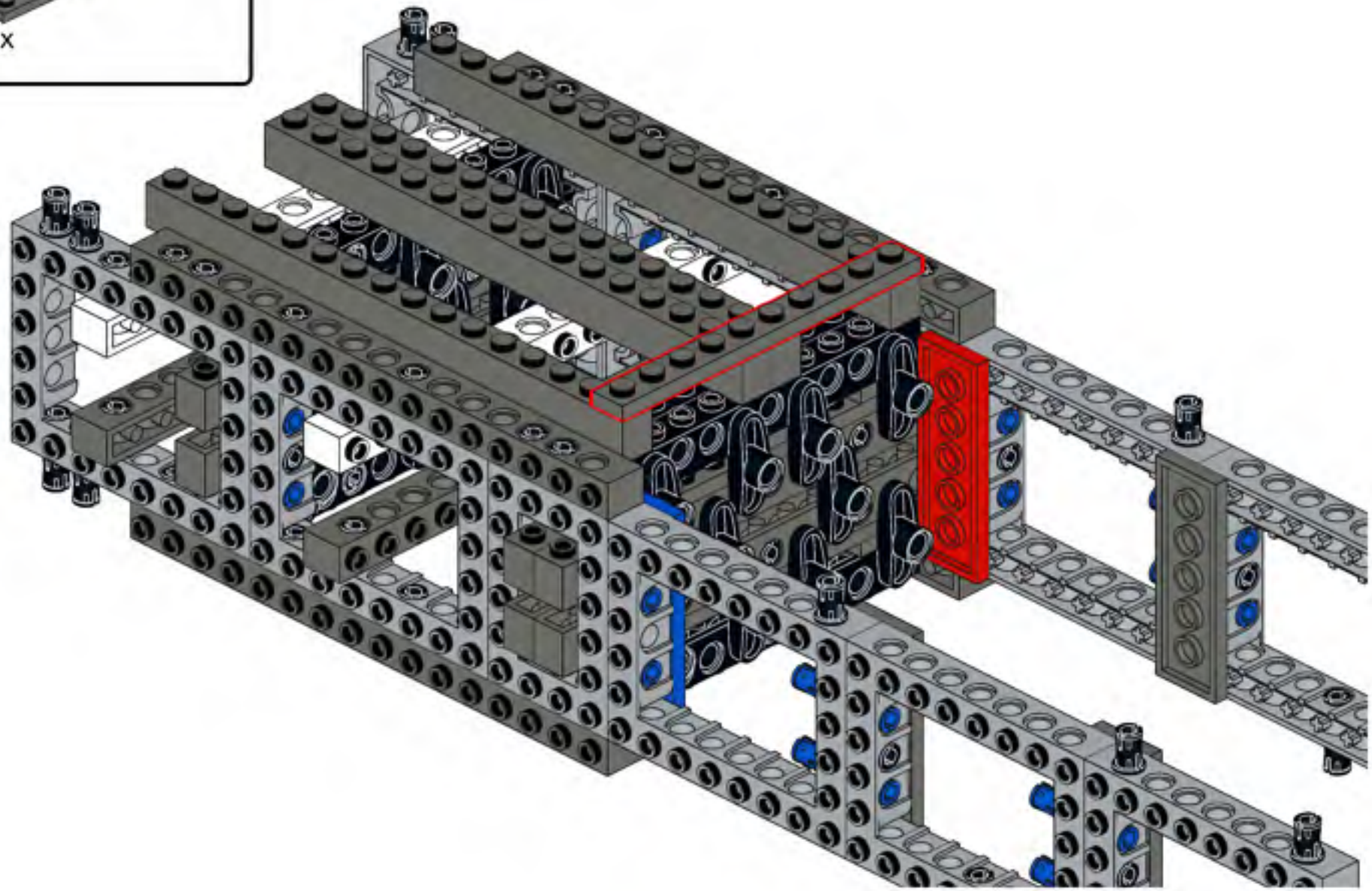

52

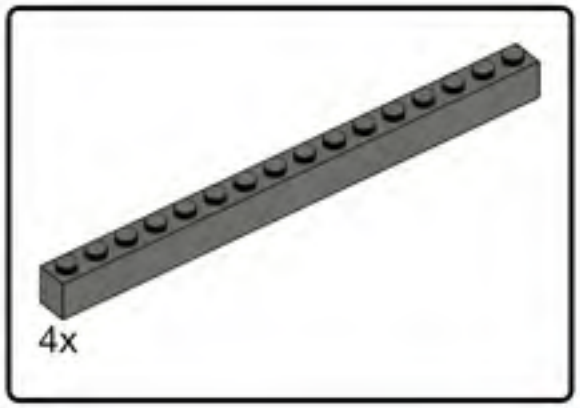


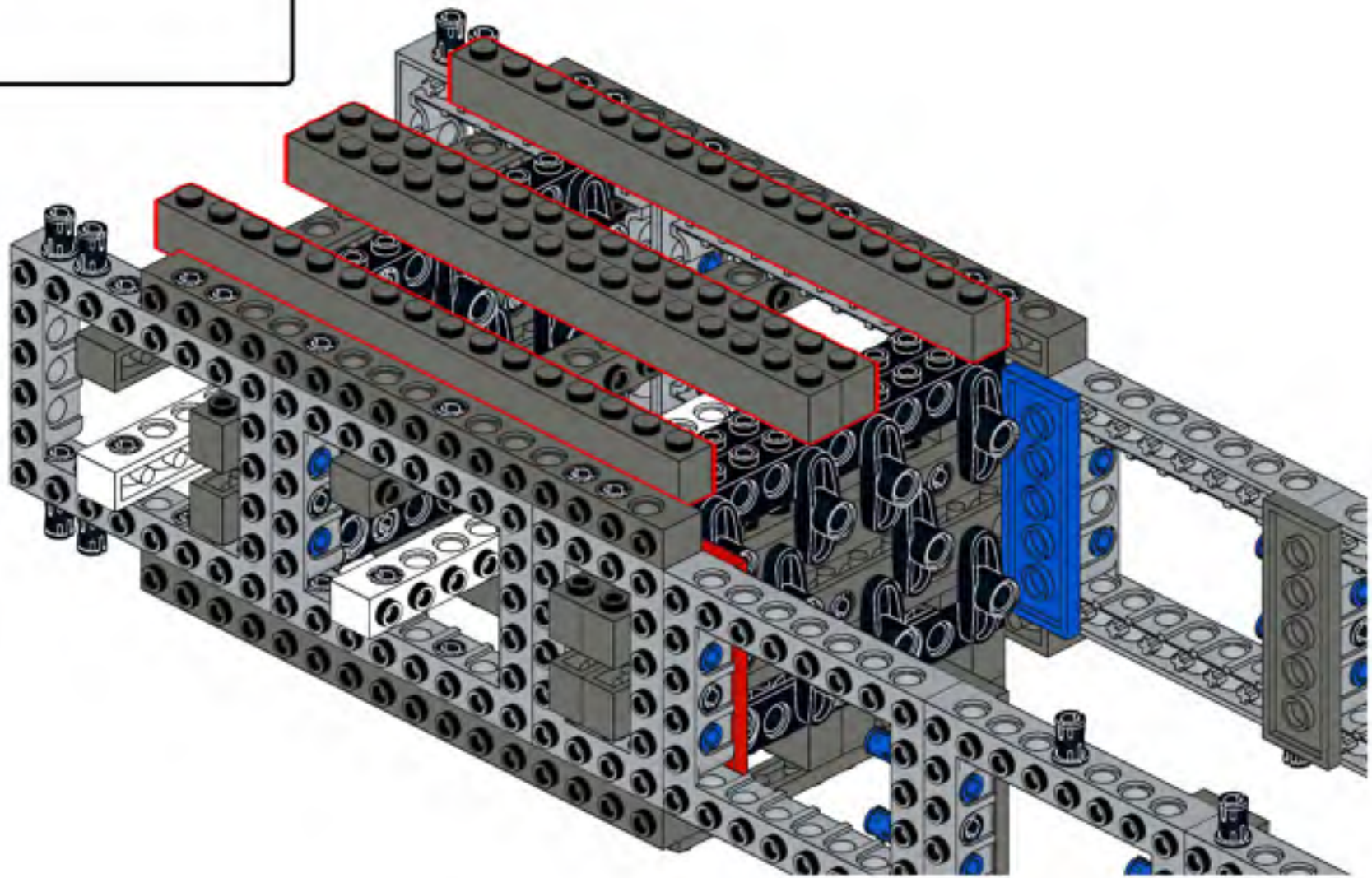

53

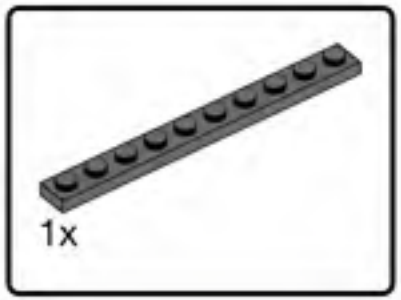


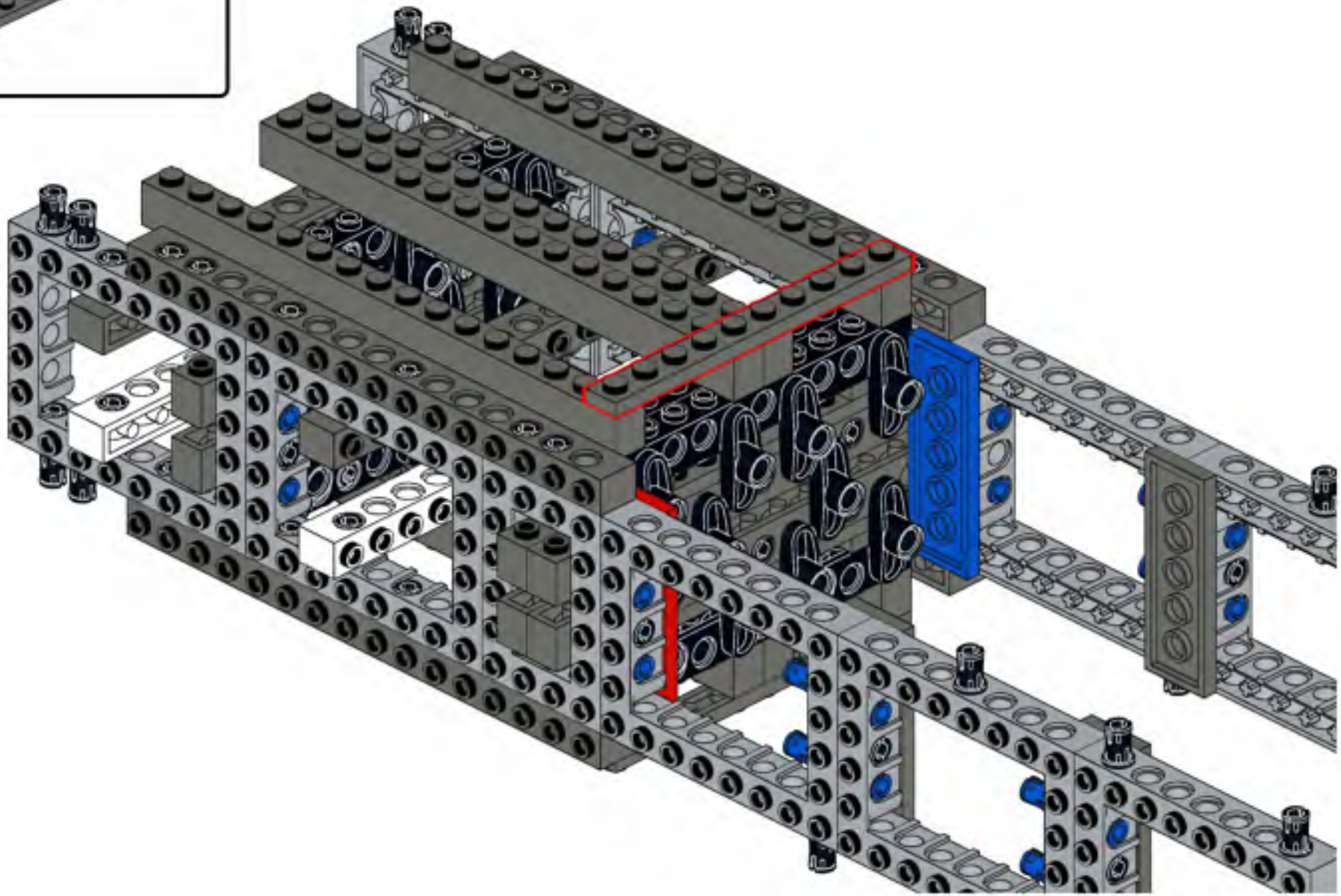

54

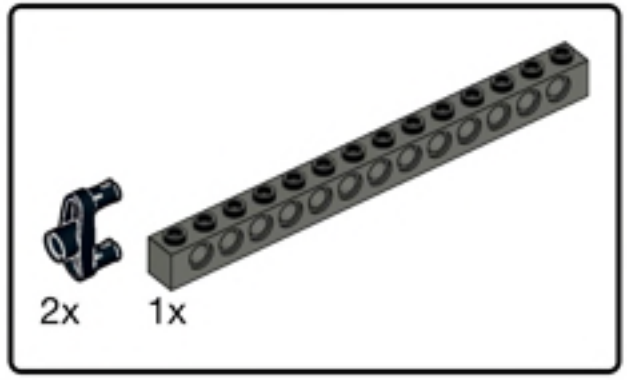


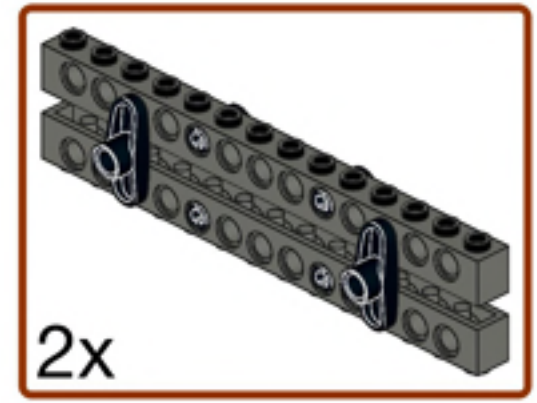


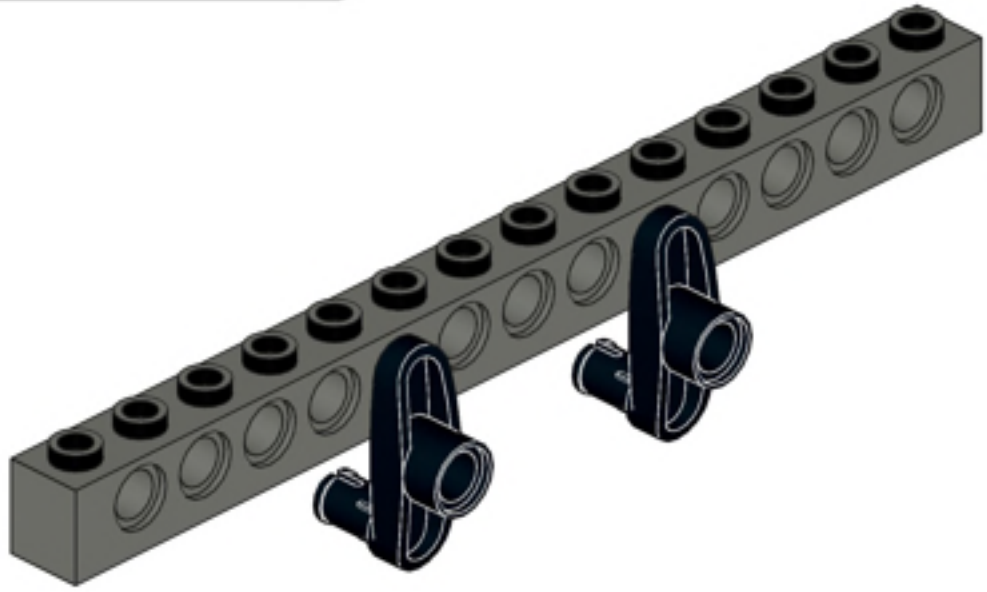

55

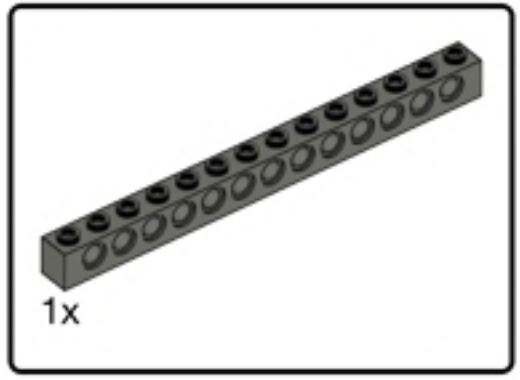


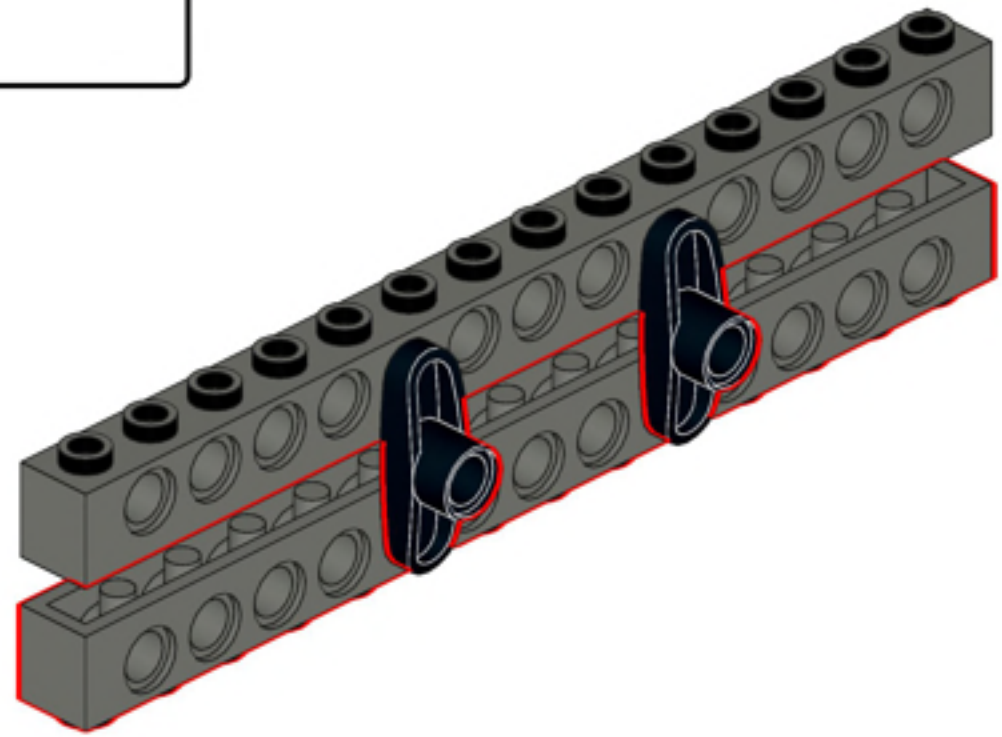

56

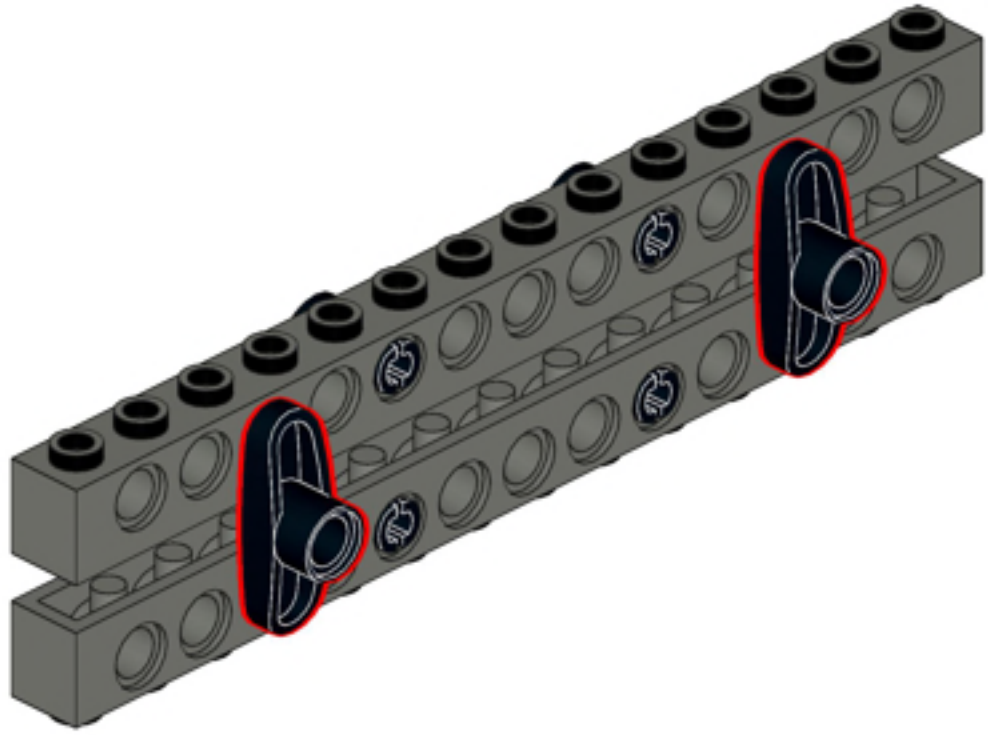

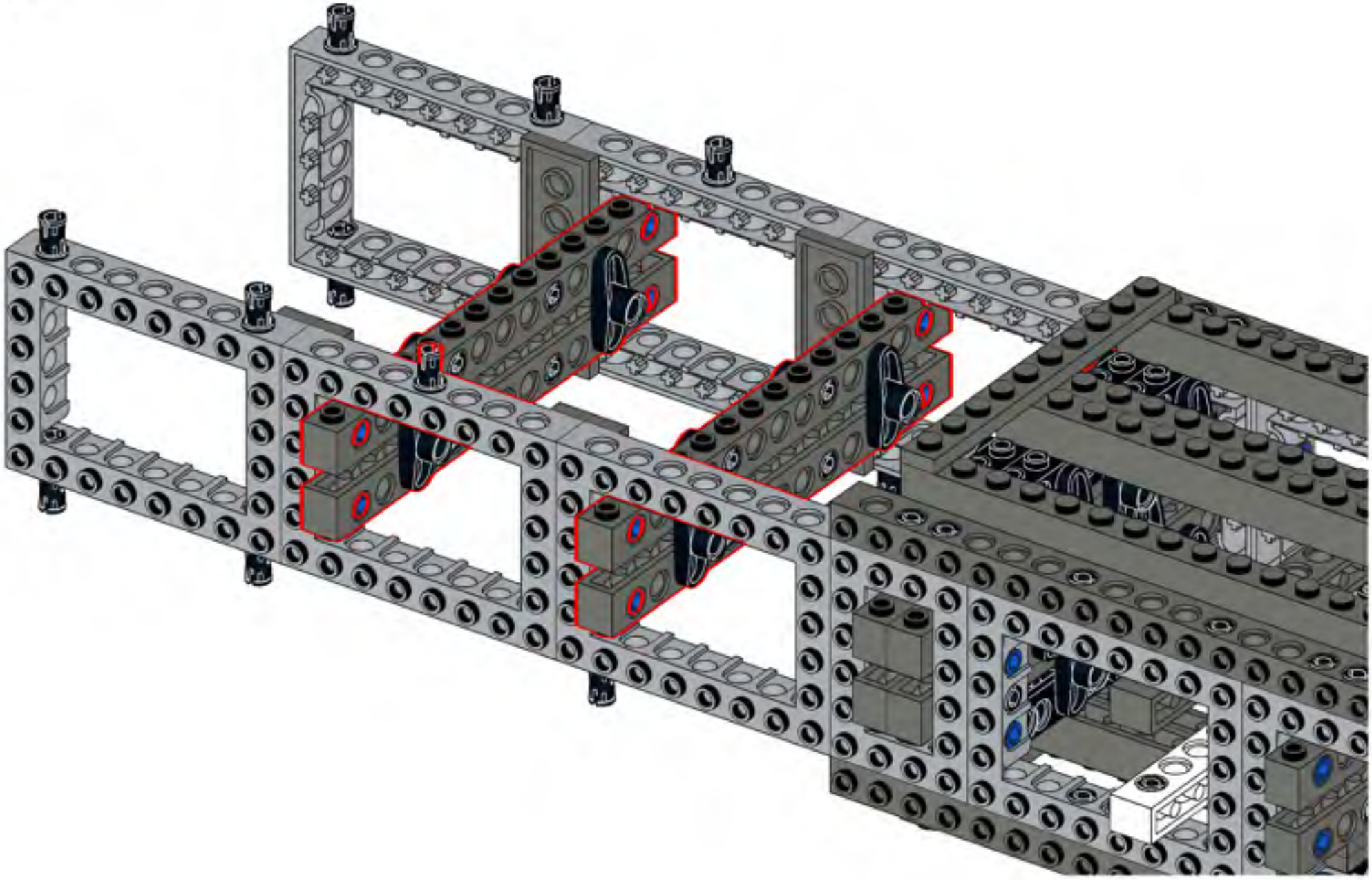

58

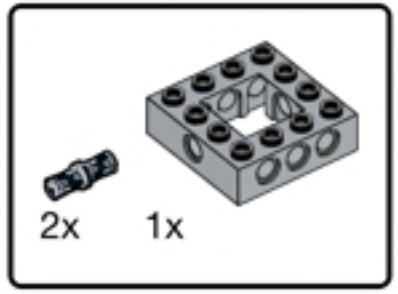


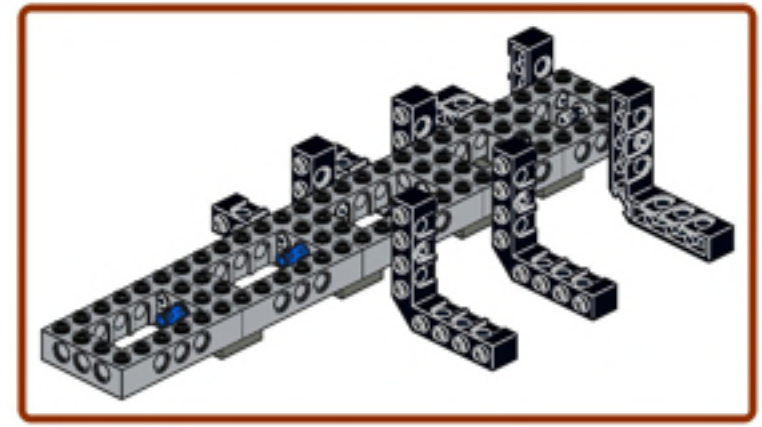

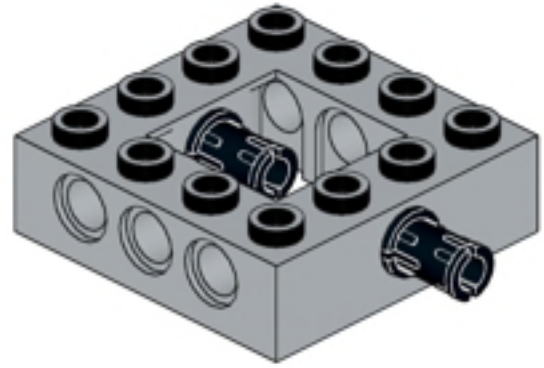

59

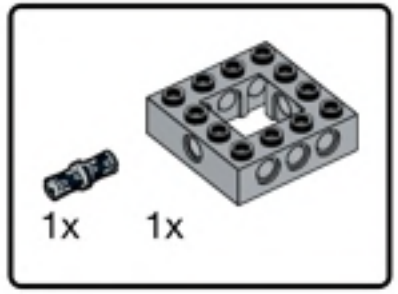


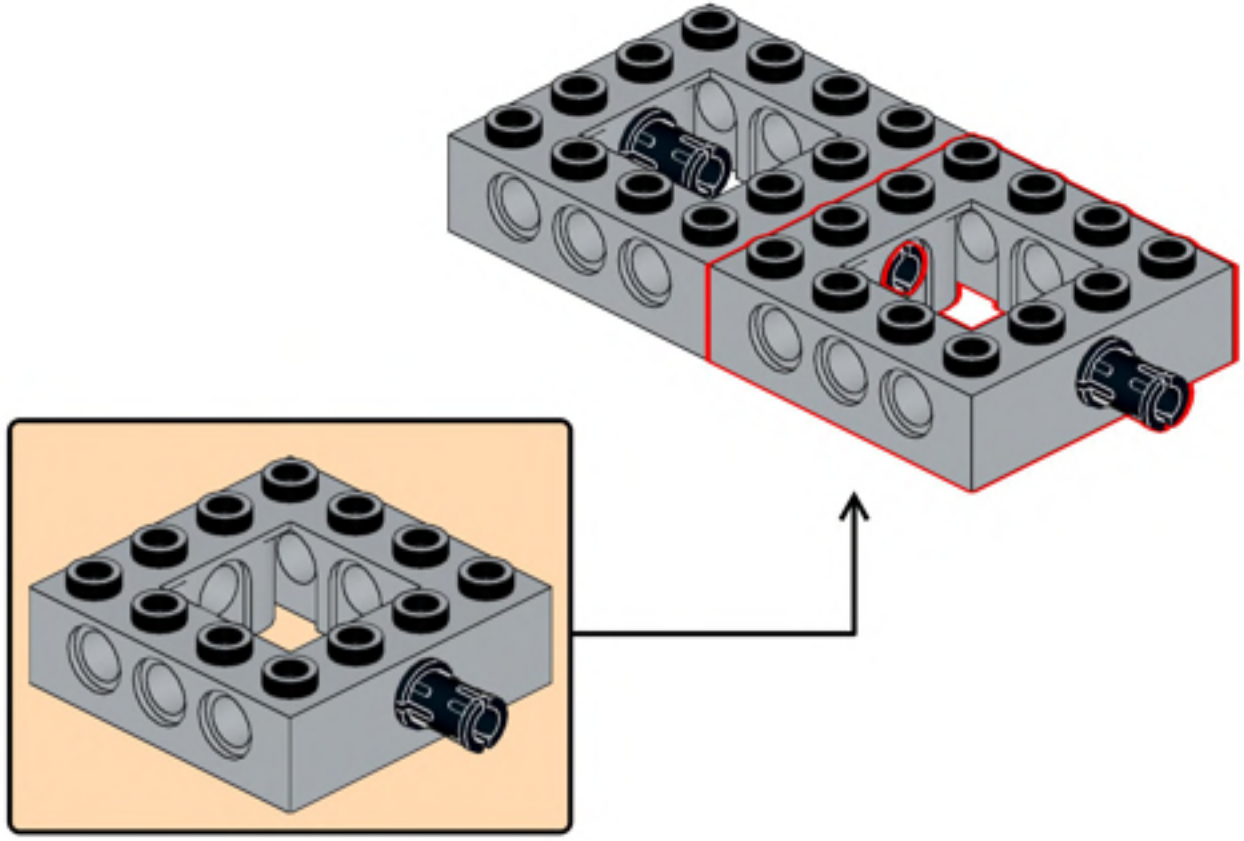

60

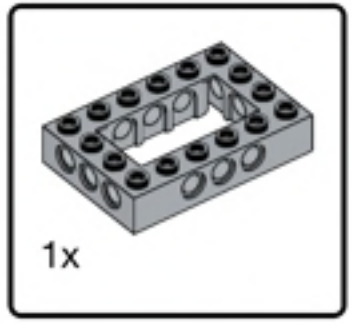


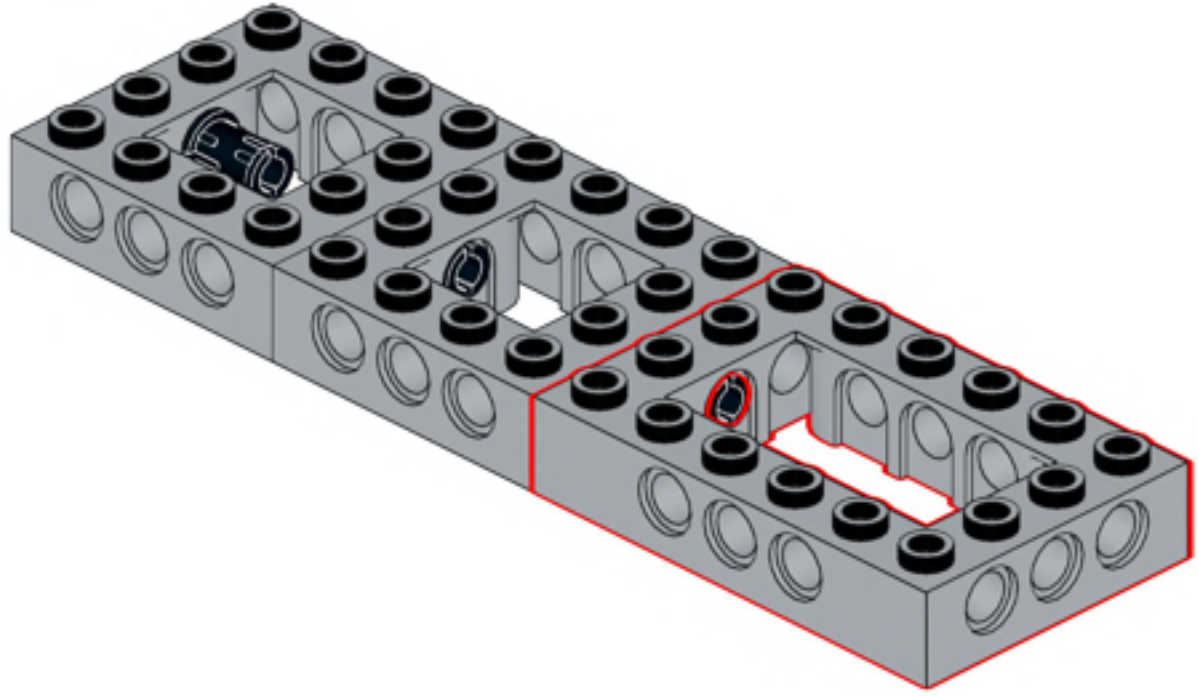

61

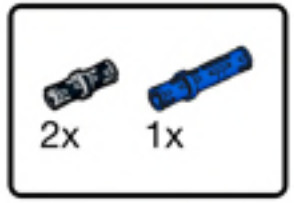


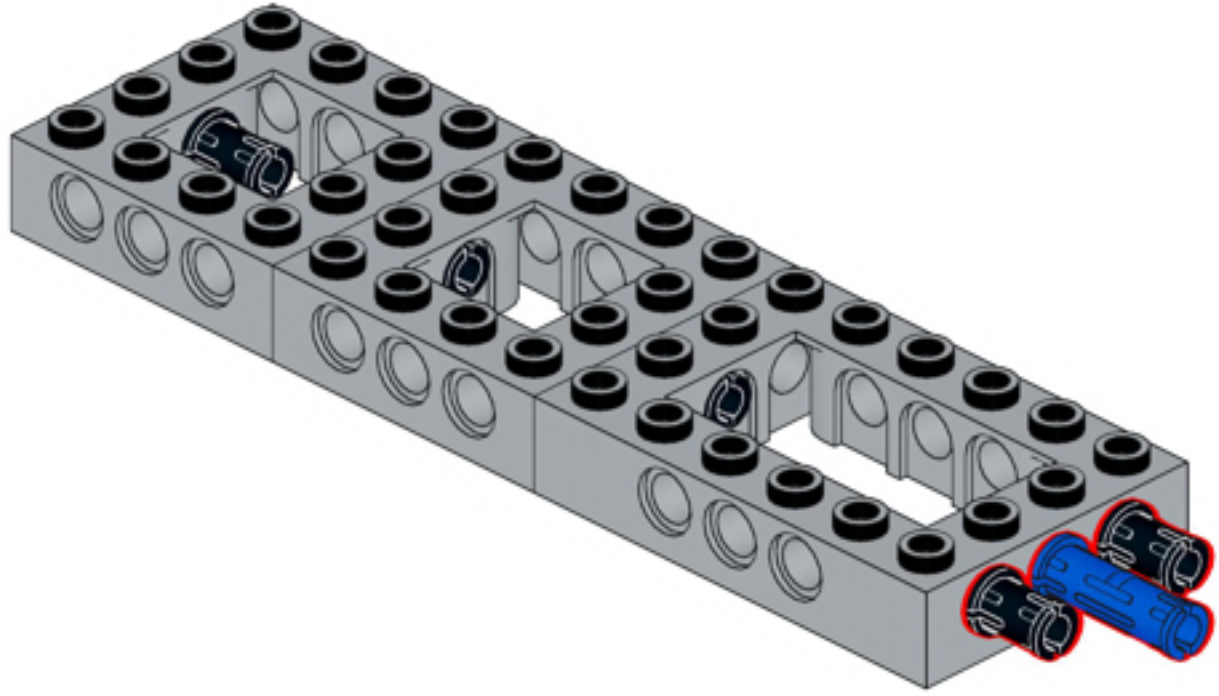

62

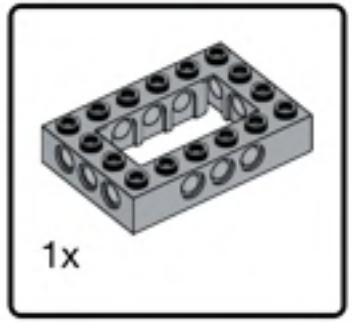


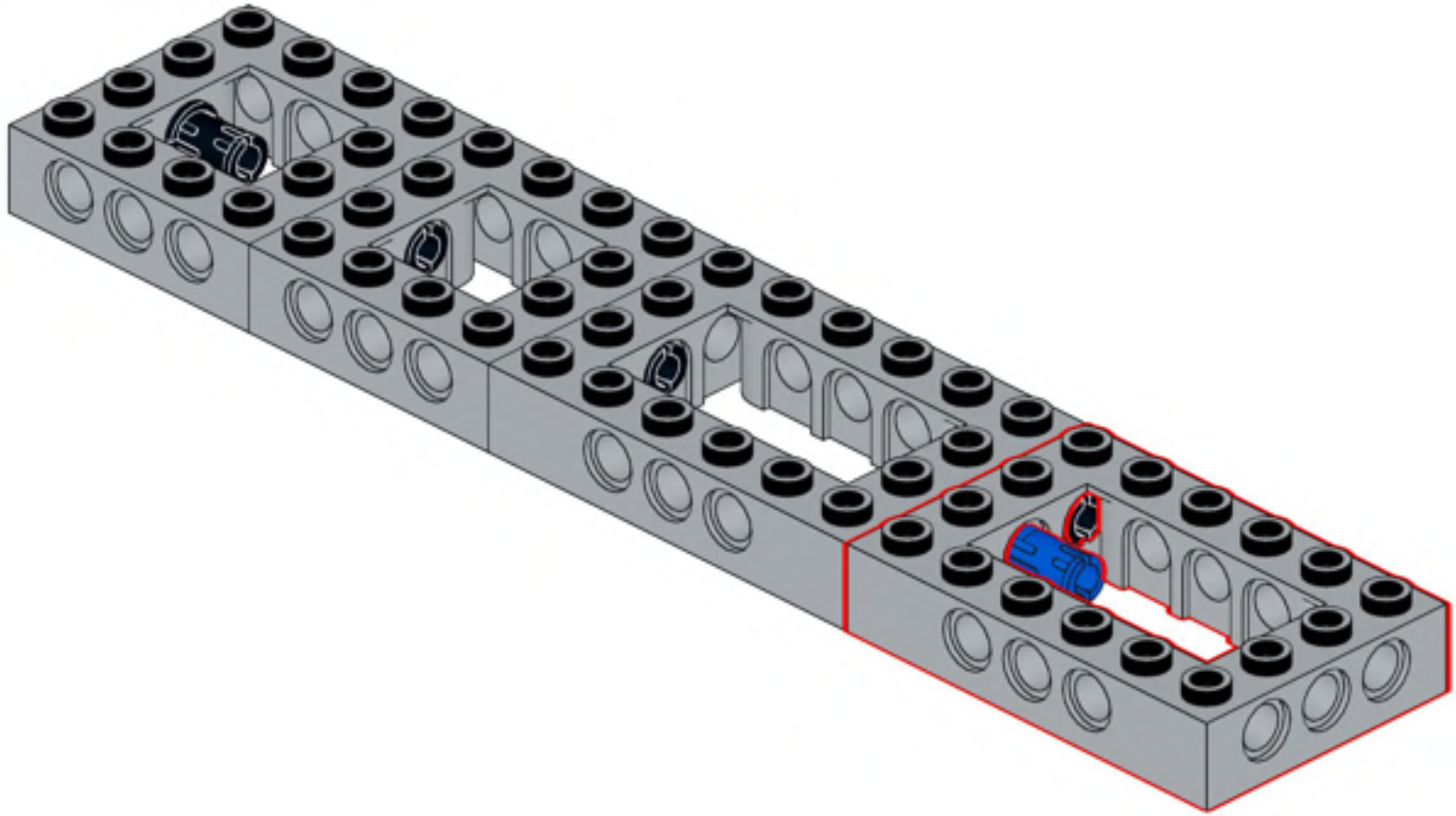

63

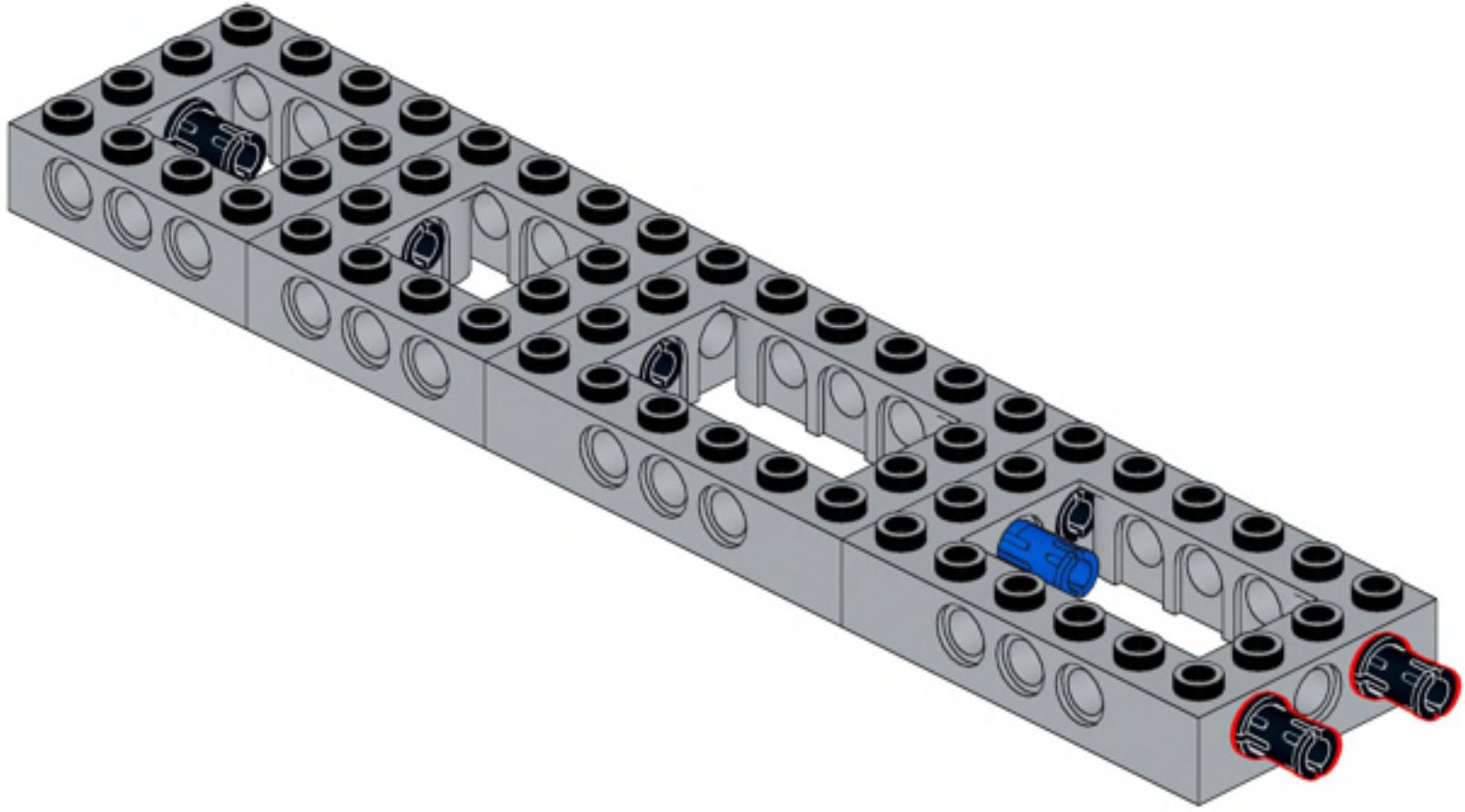

64

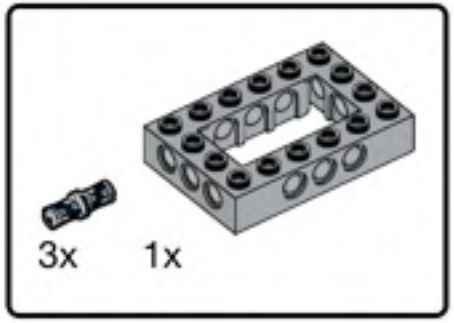


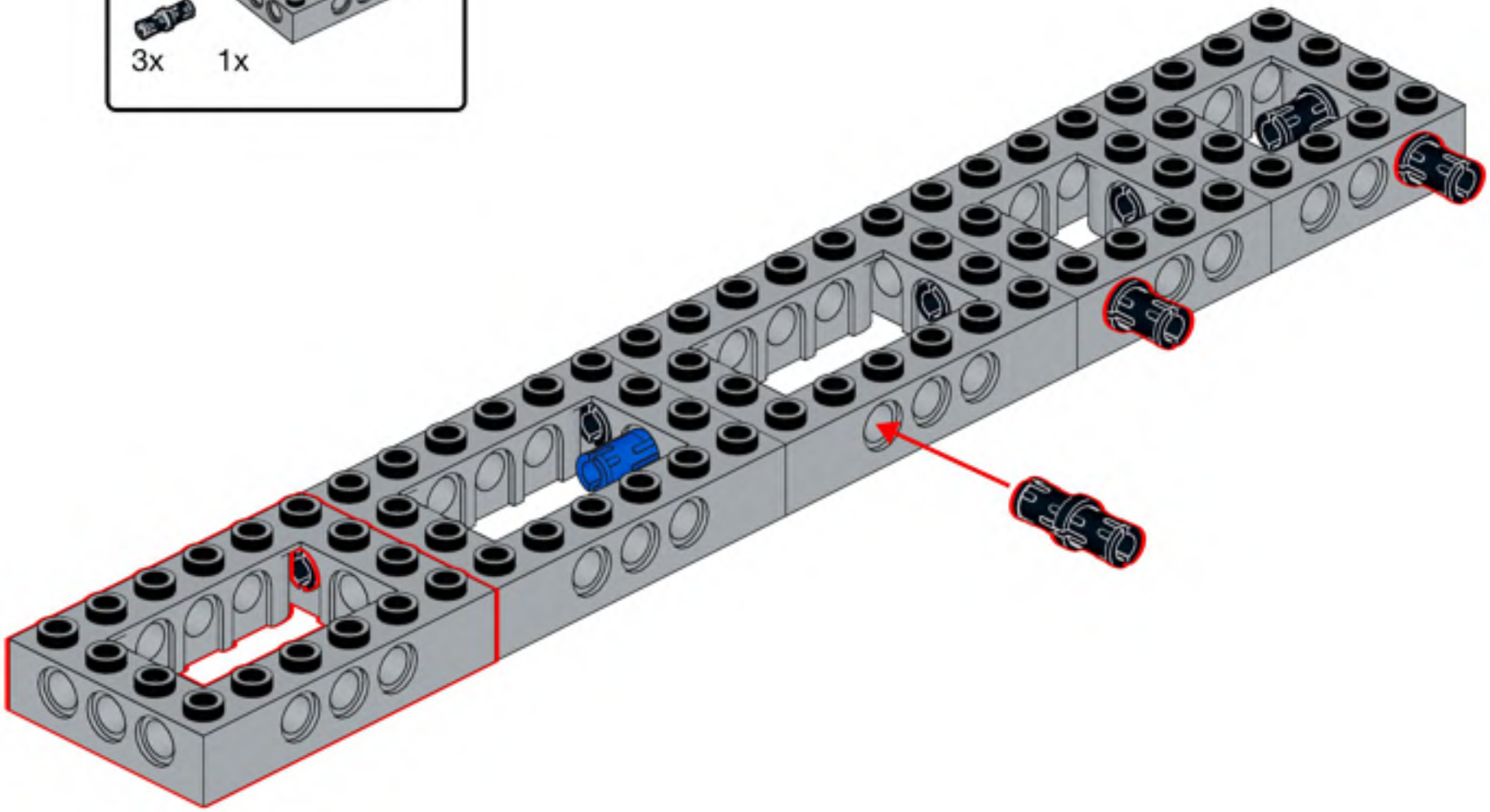

65

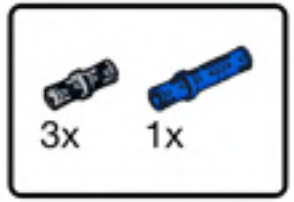


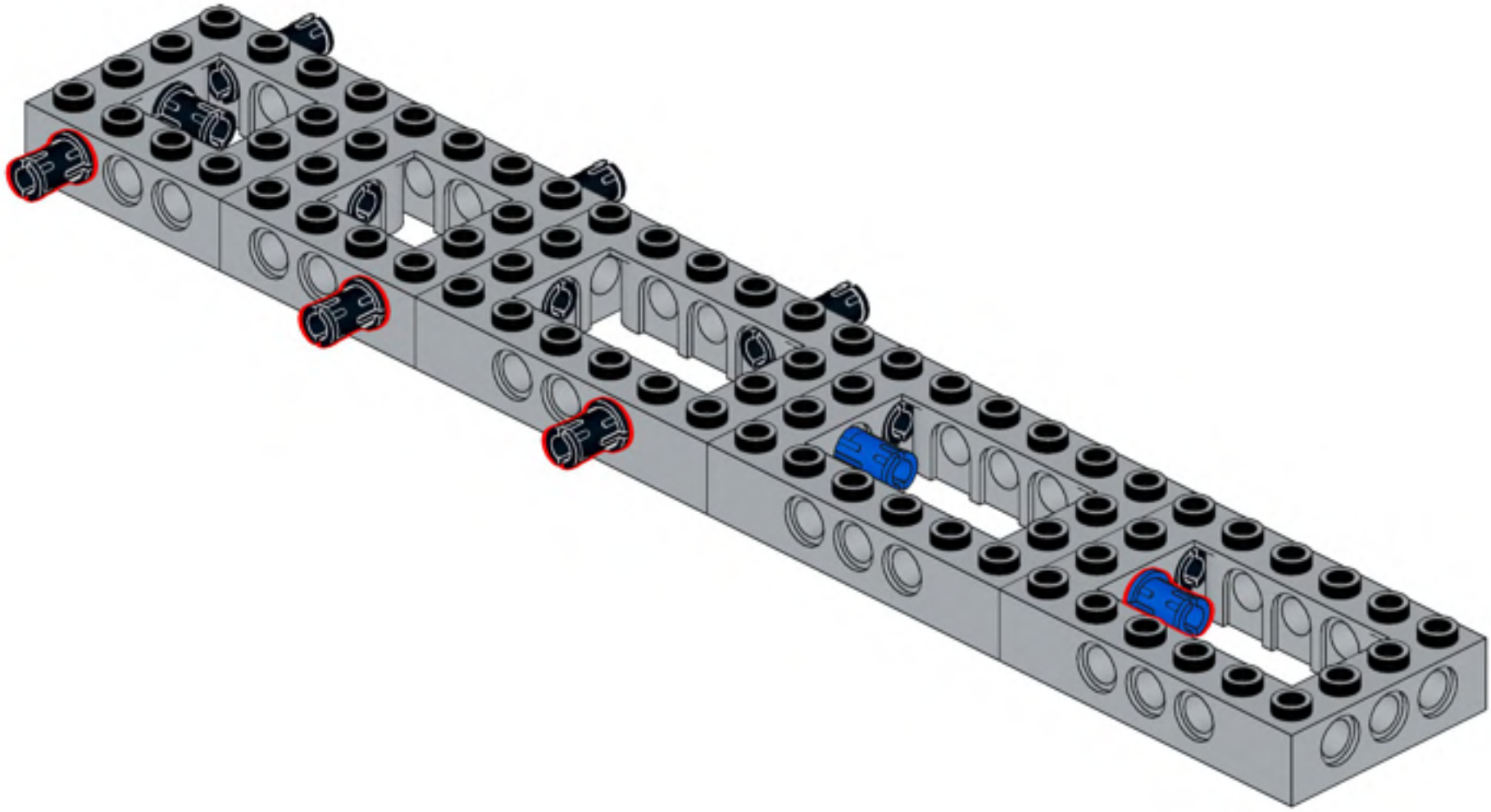

66

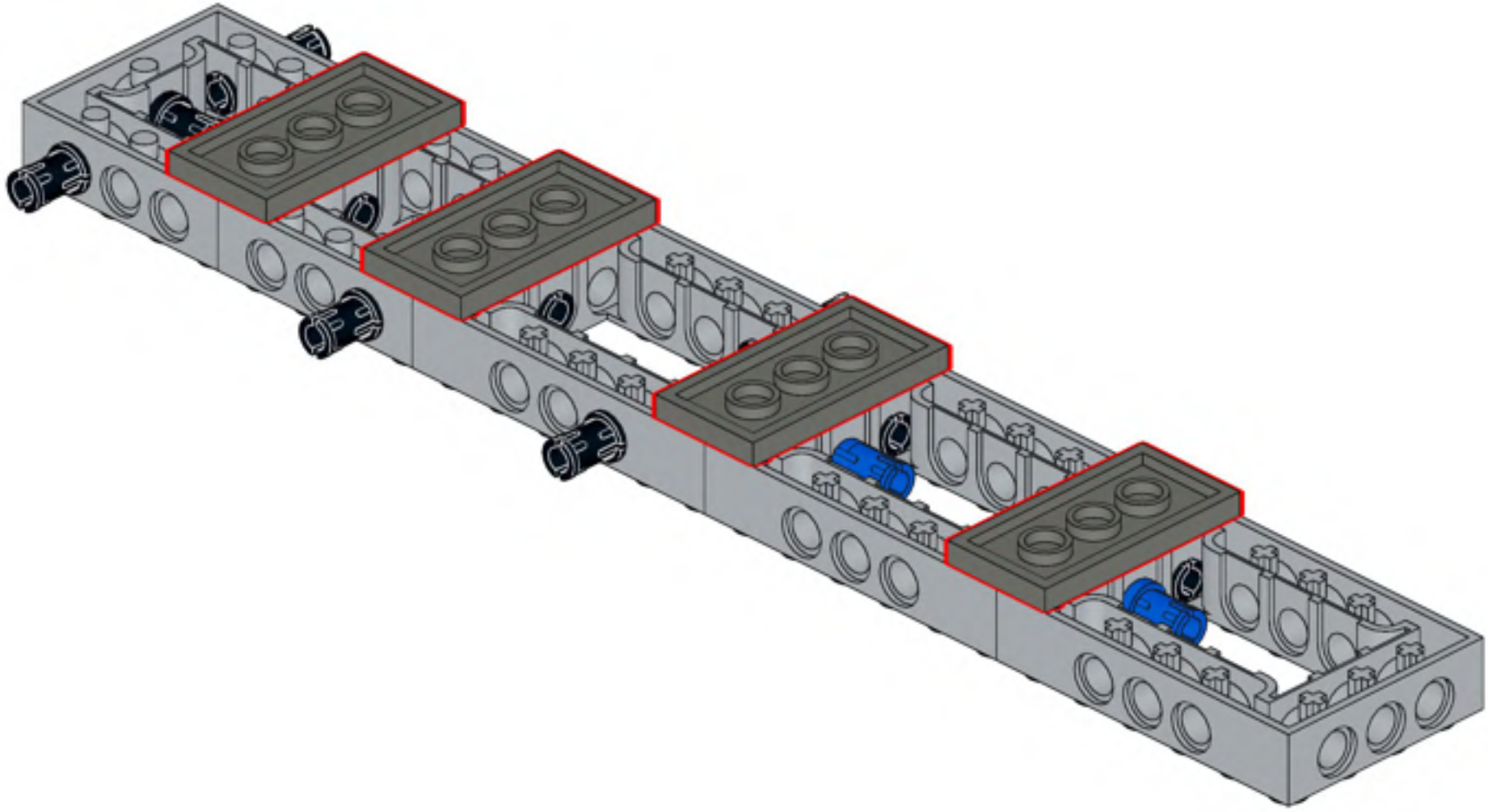

67

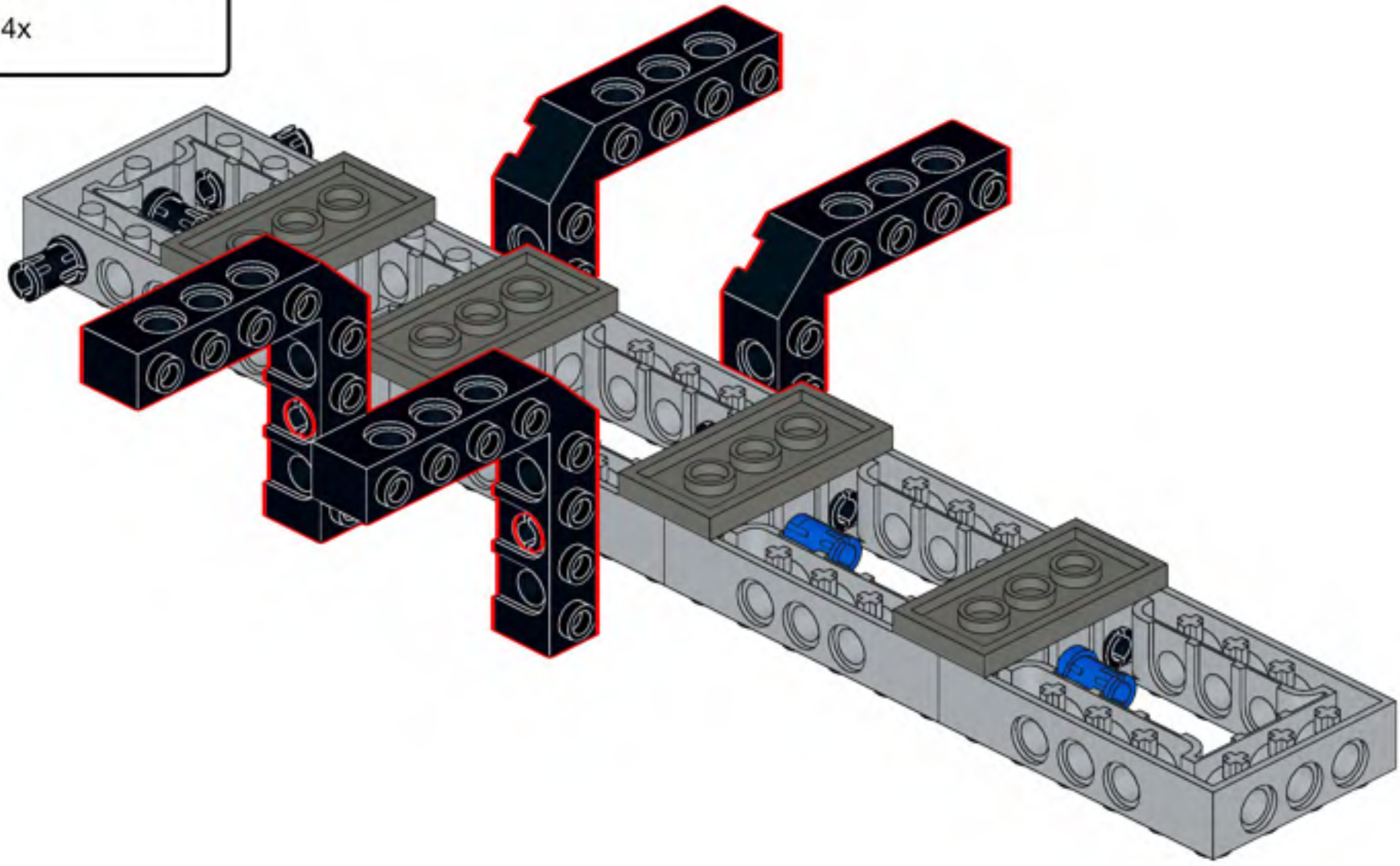

68

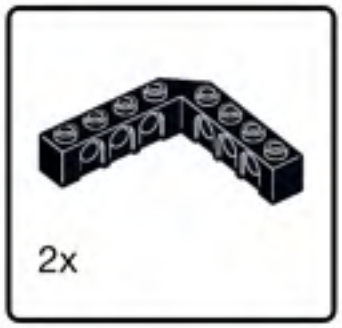


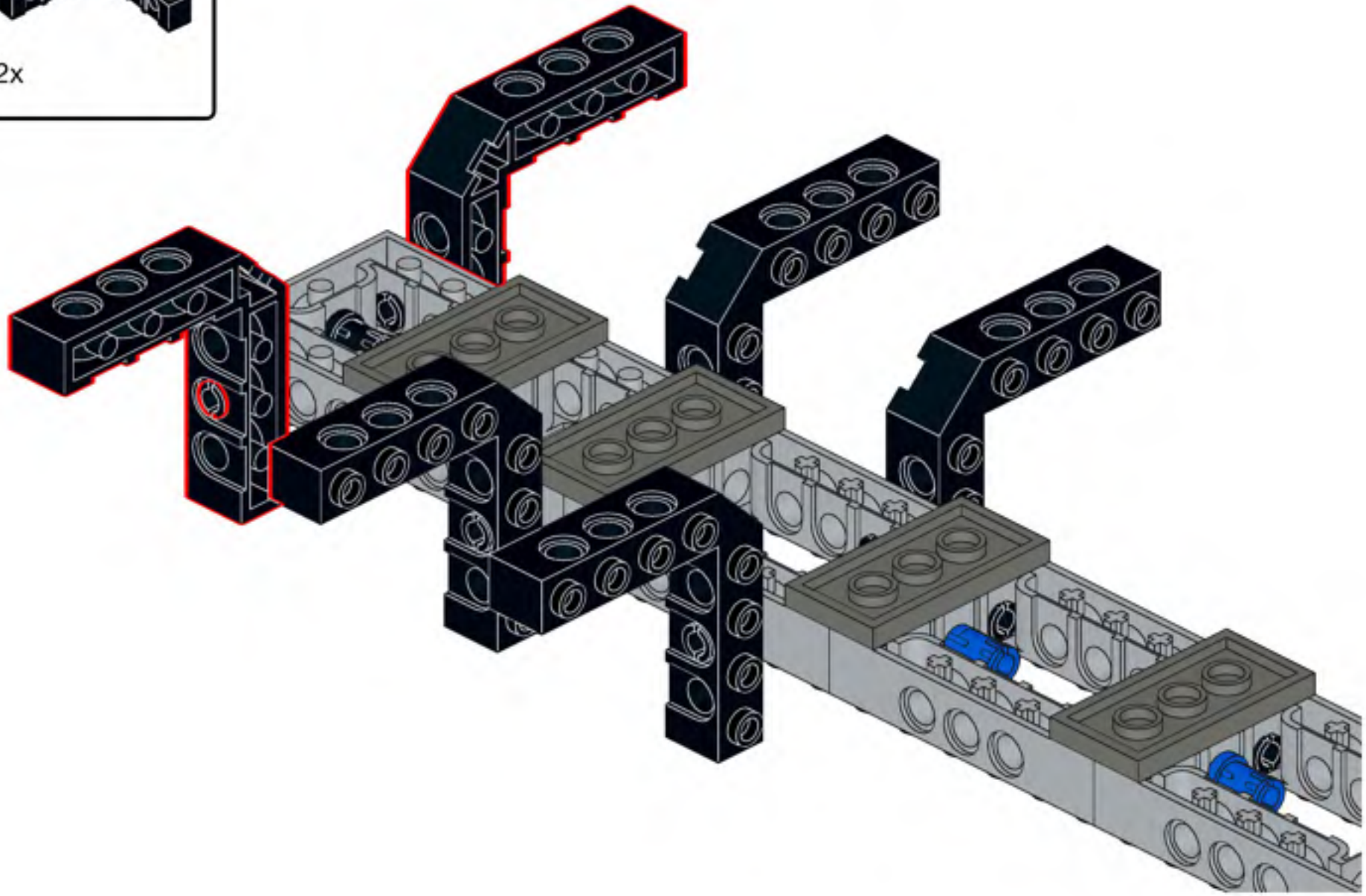

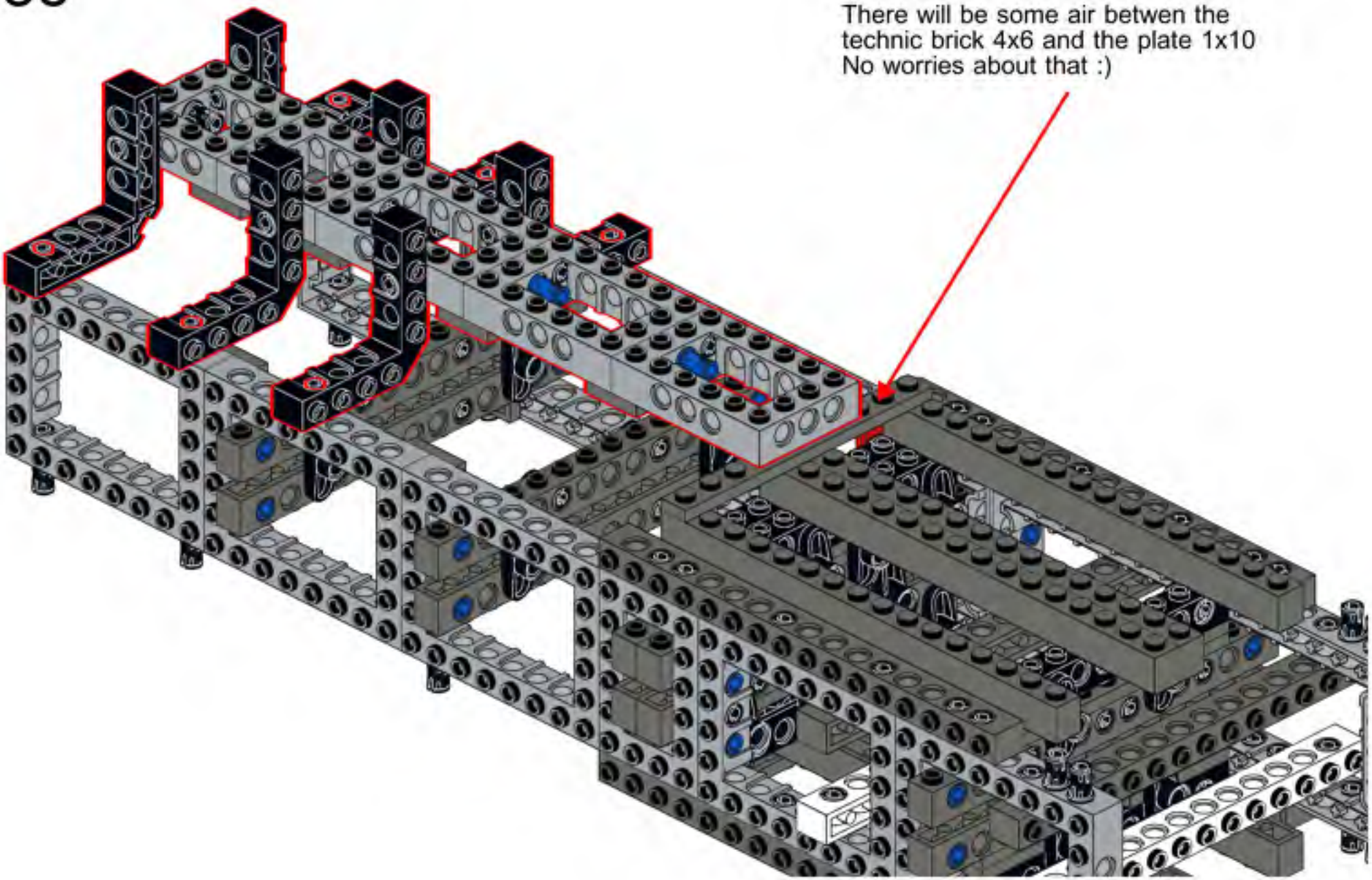
There will be some air betwen the
technic brick 4x6 and the plate 1x10
No worries about that :)

70

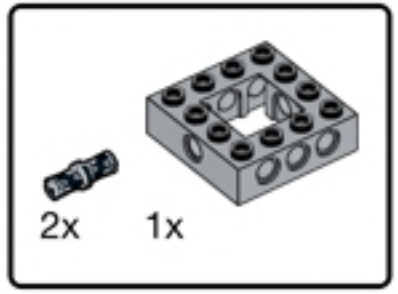


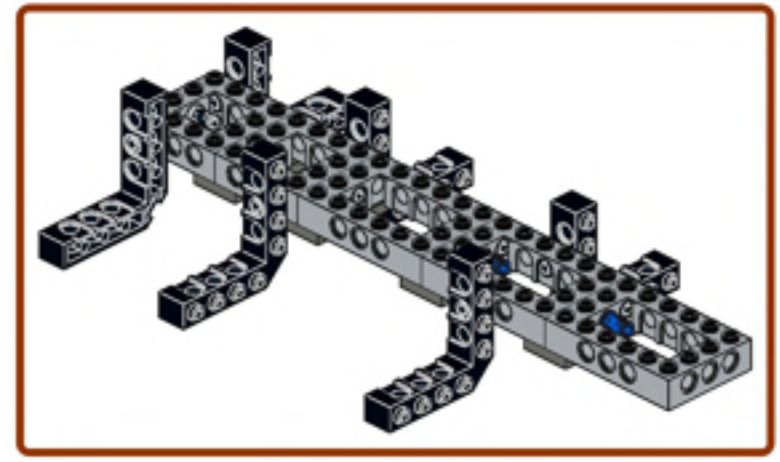

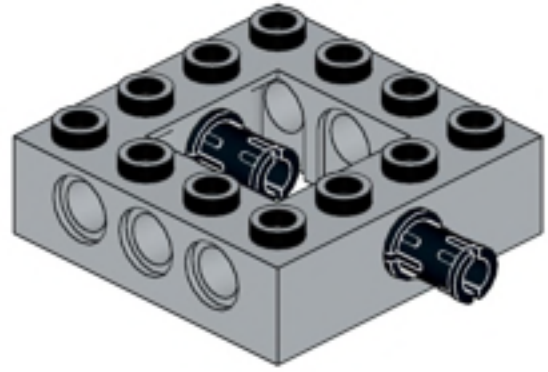

71

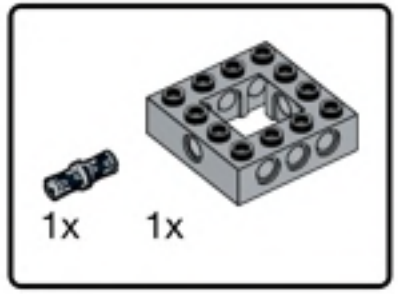


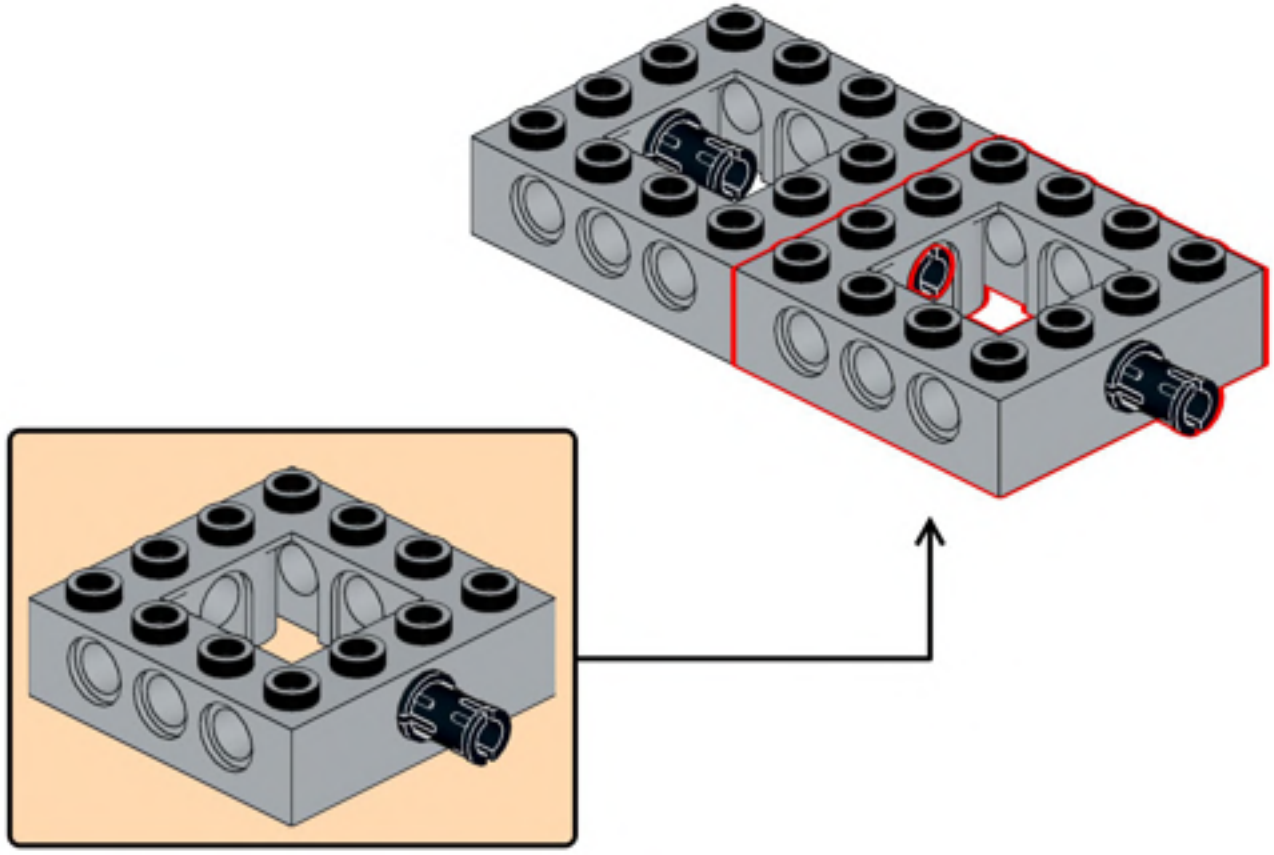

72

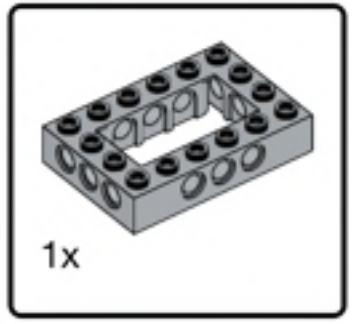


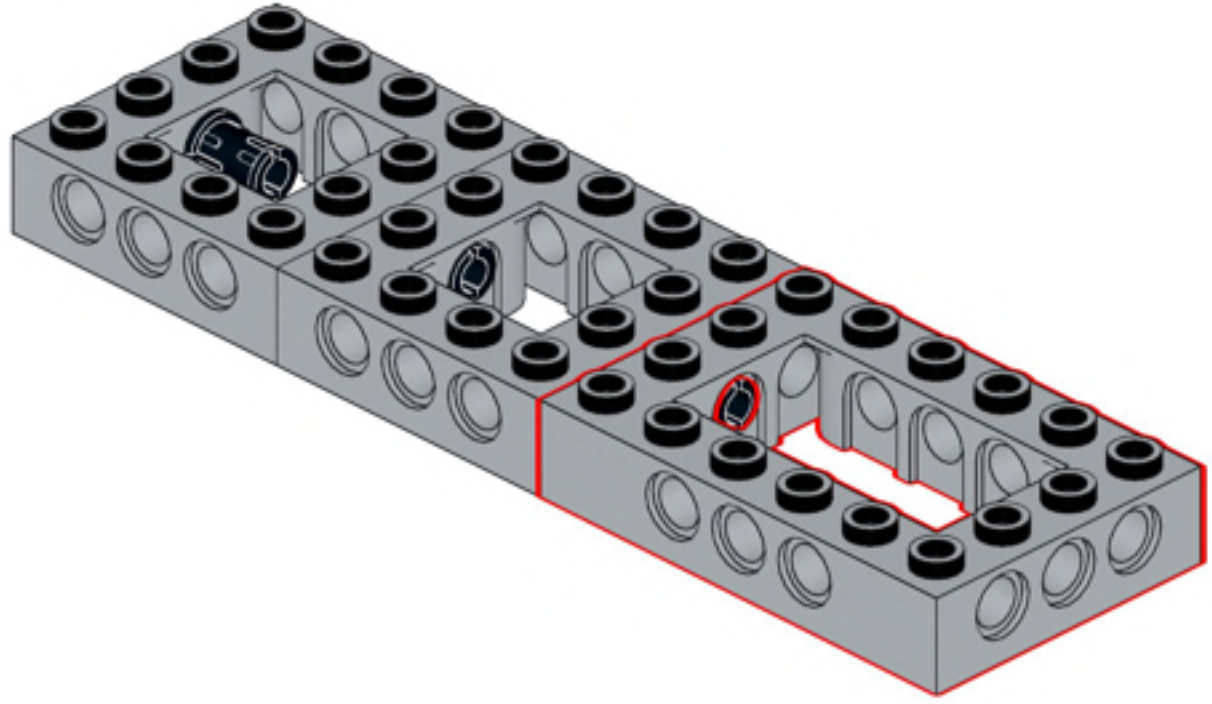

73

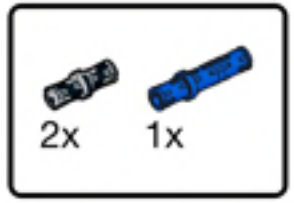


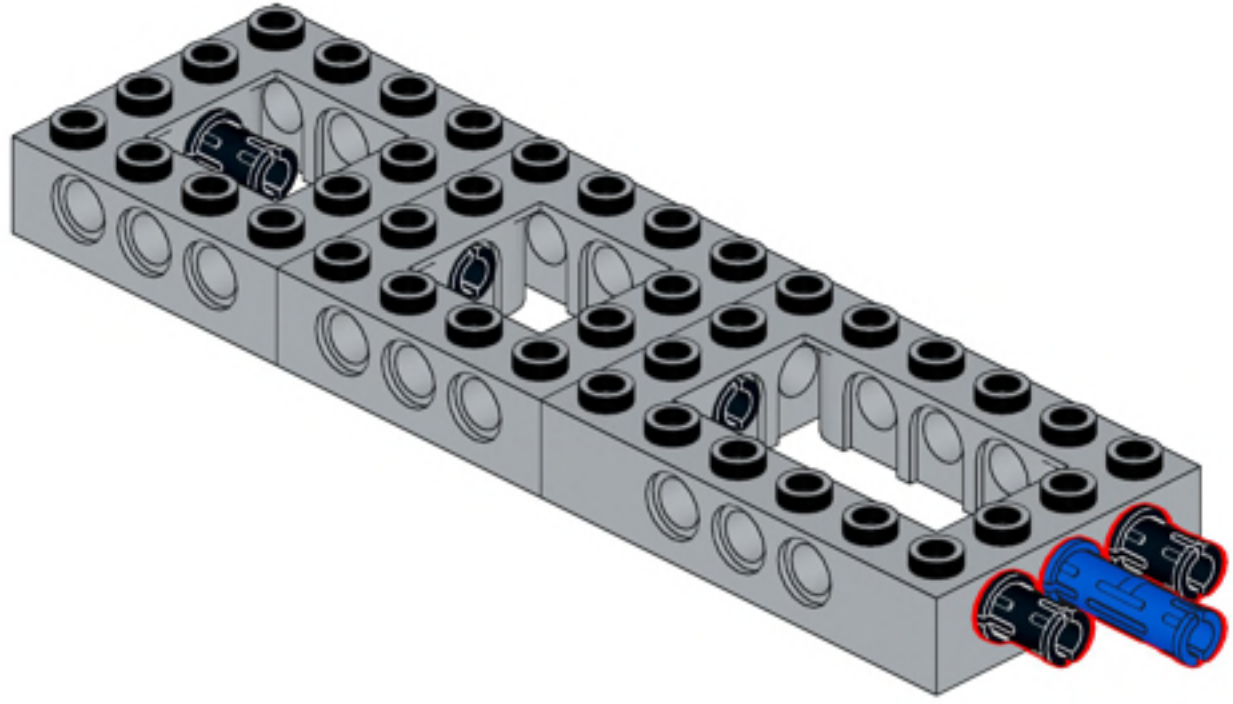

74

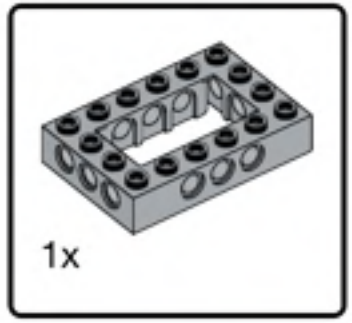


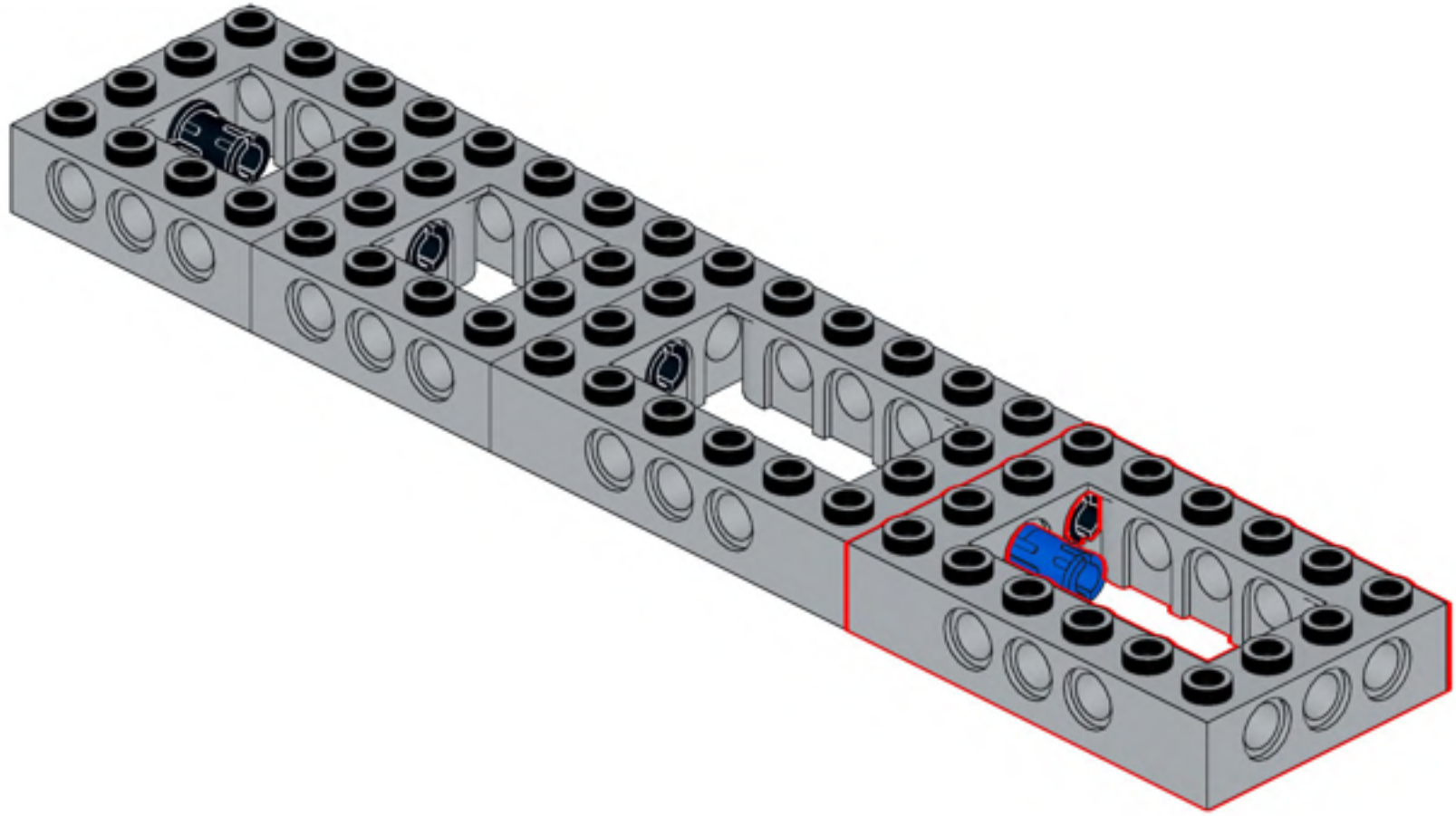

75

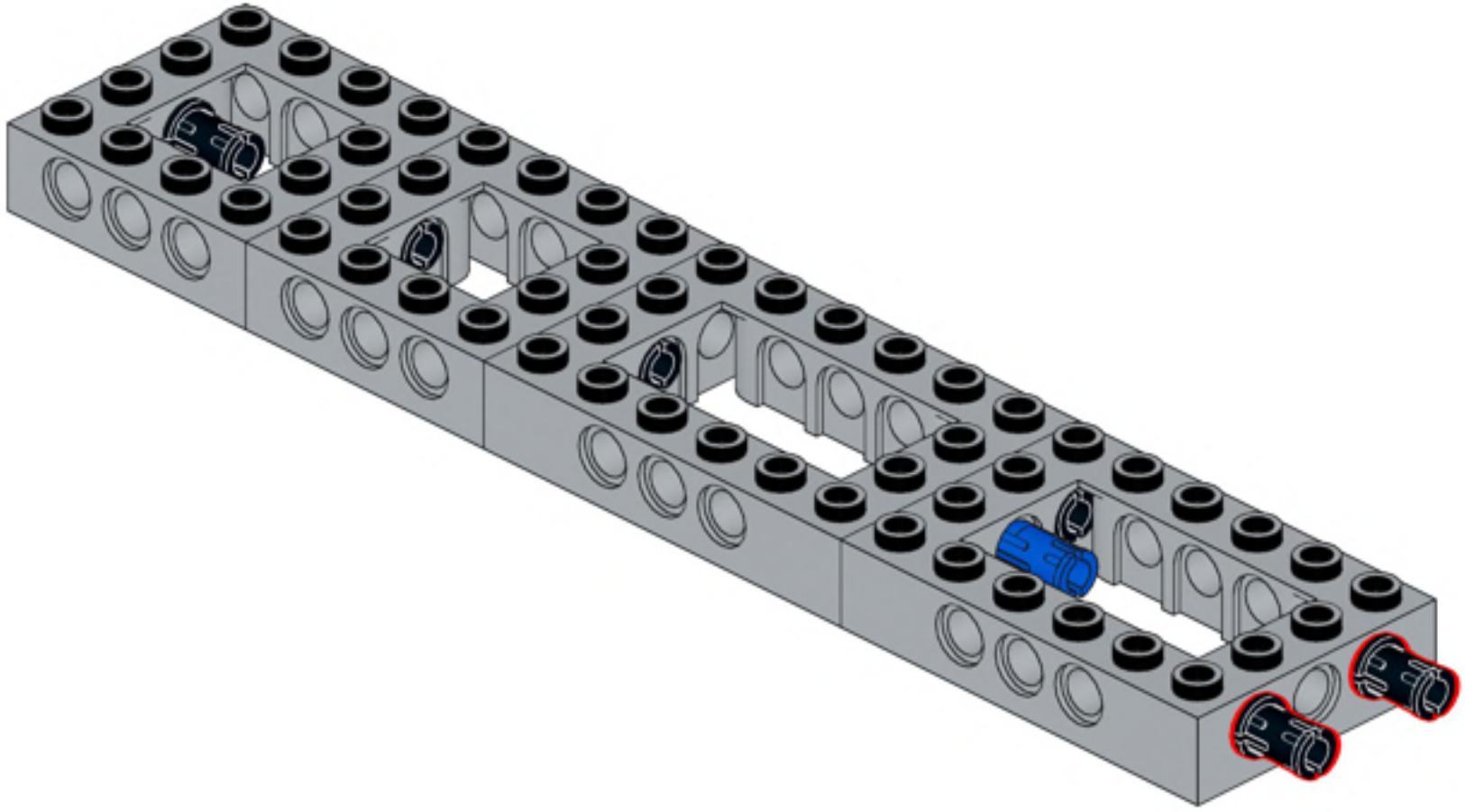

76

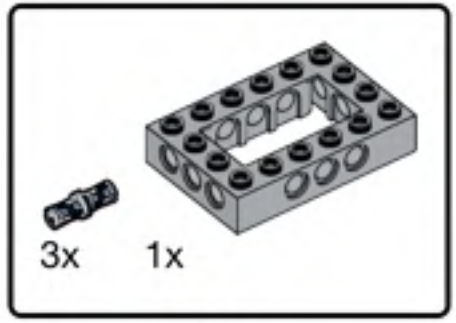


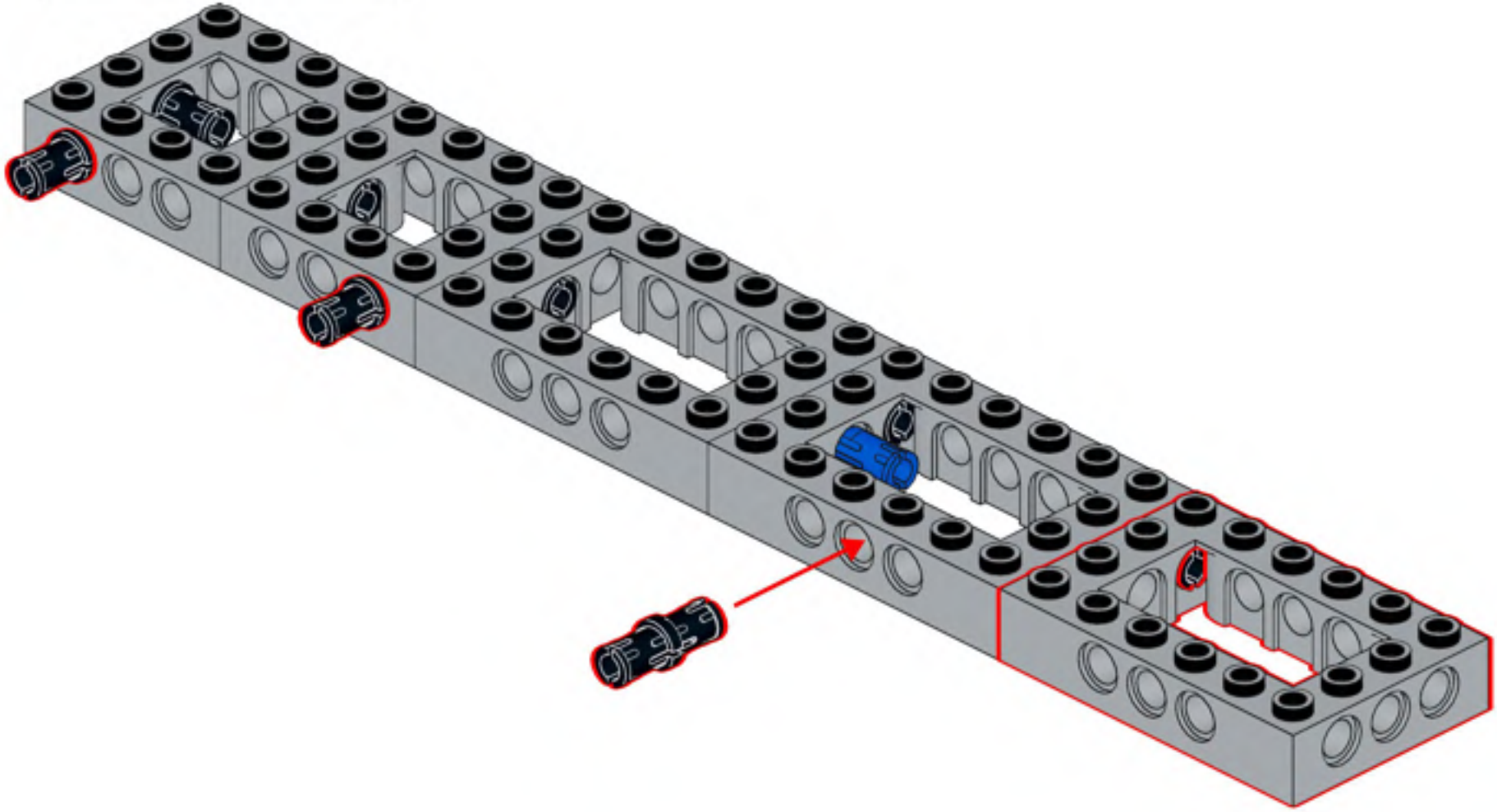

77

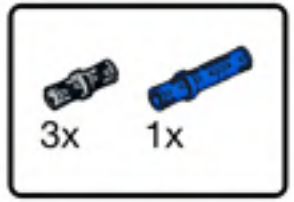


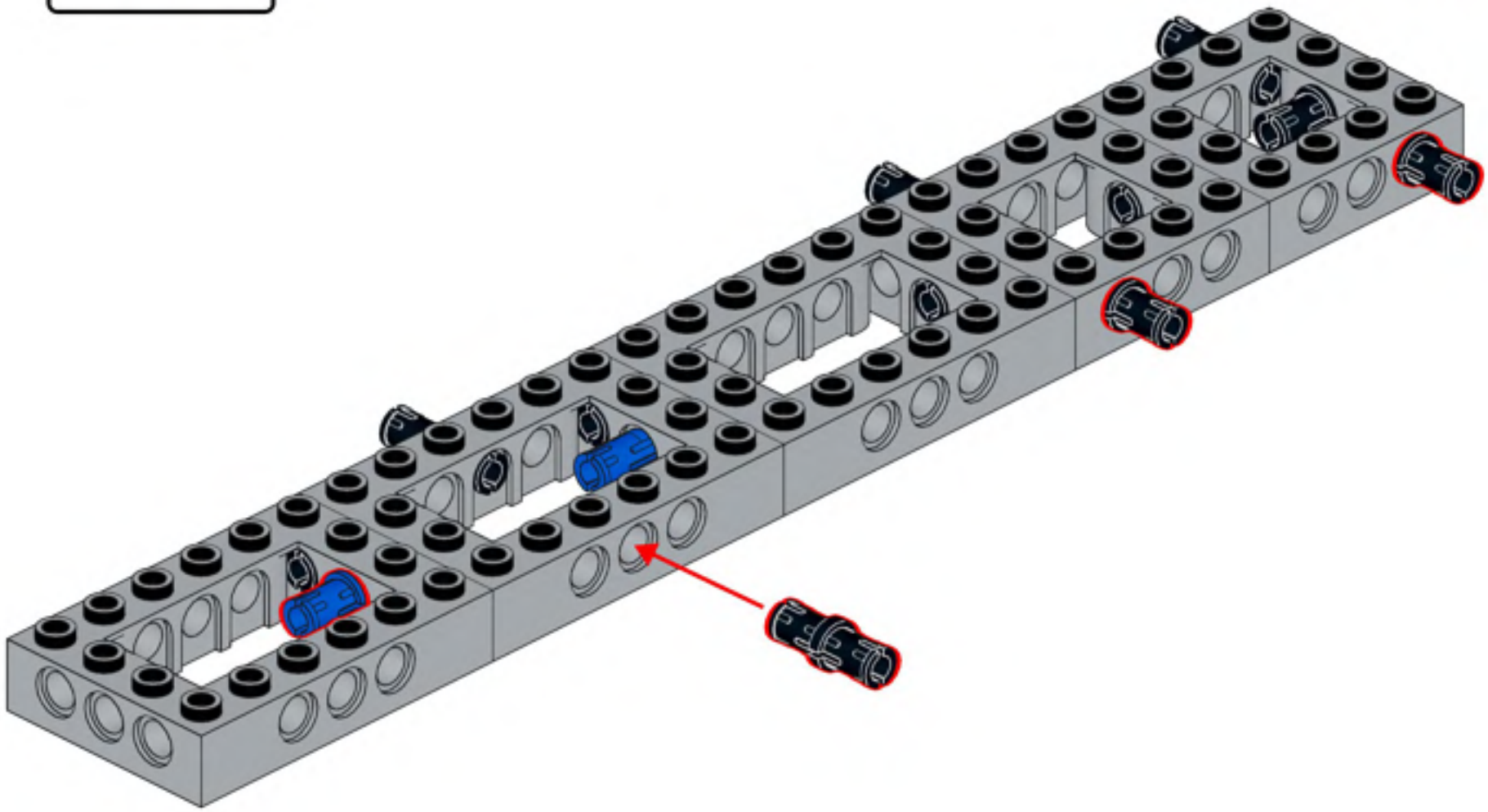

78

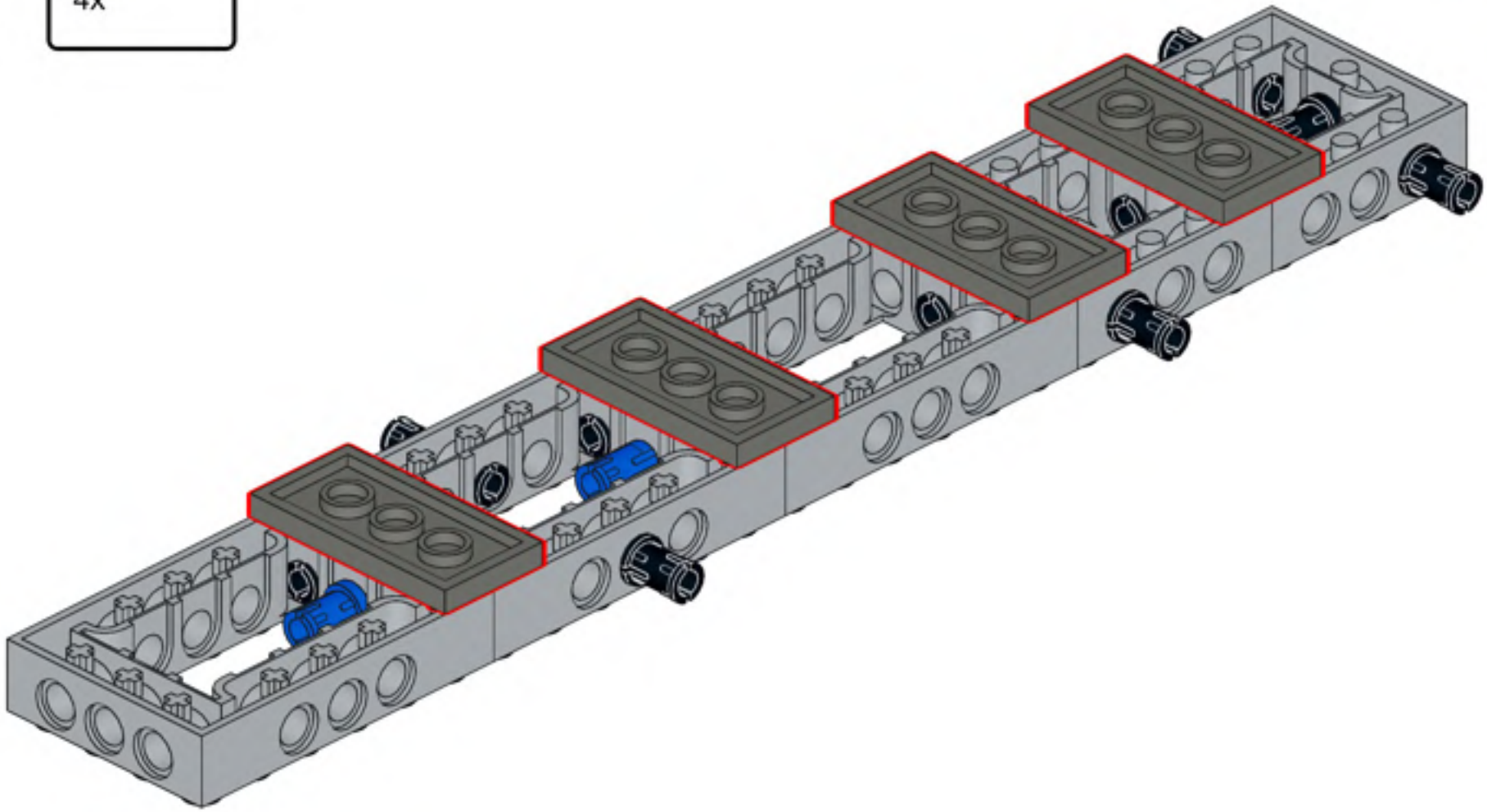

79

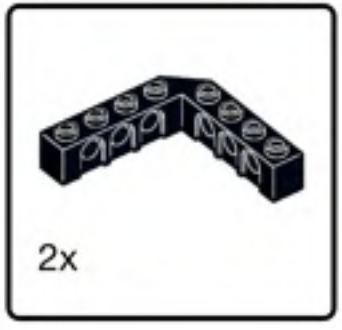


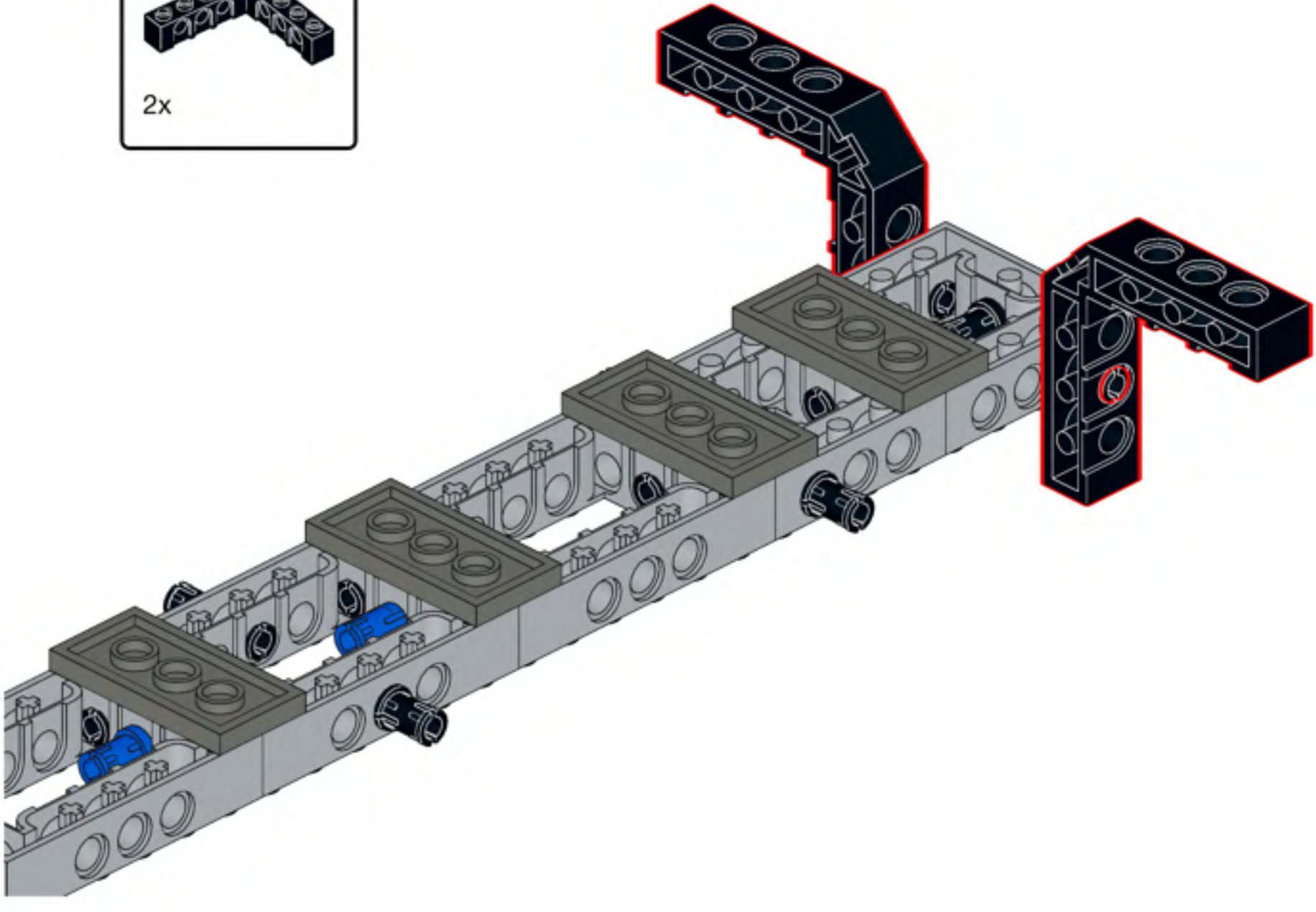

80

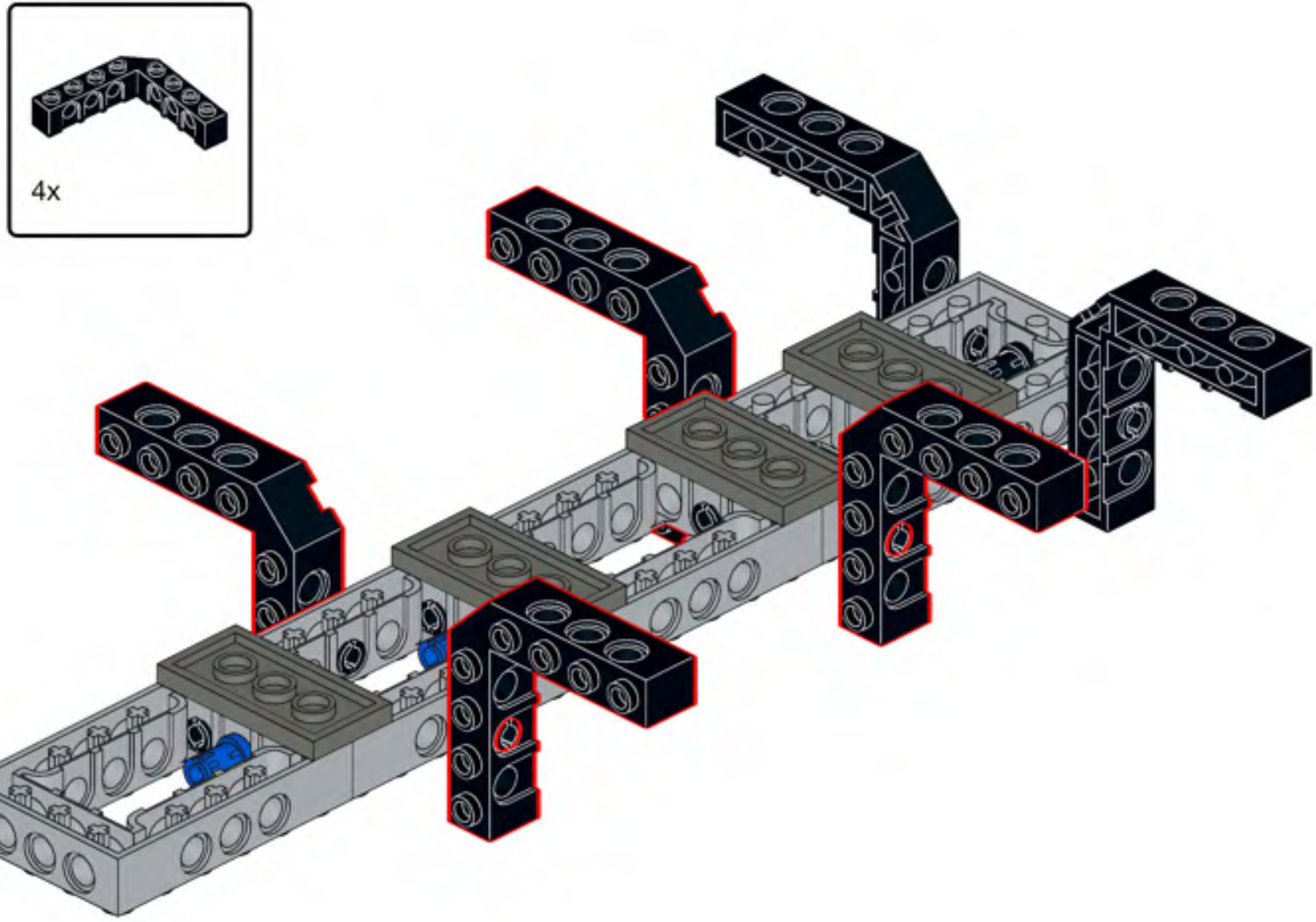

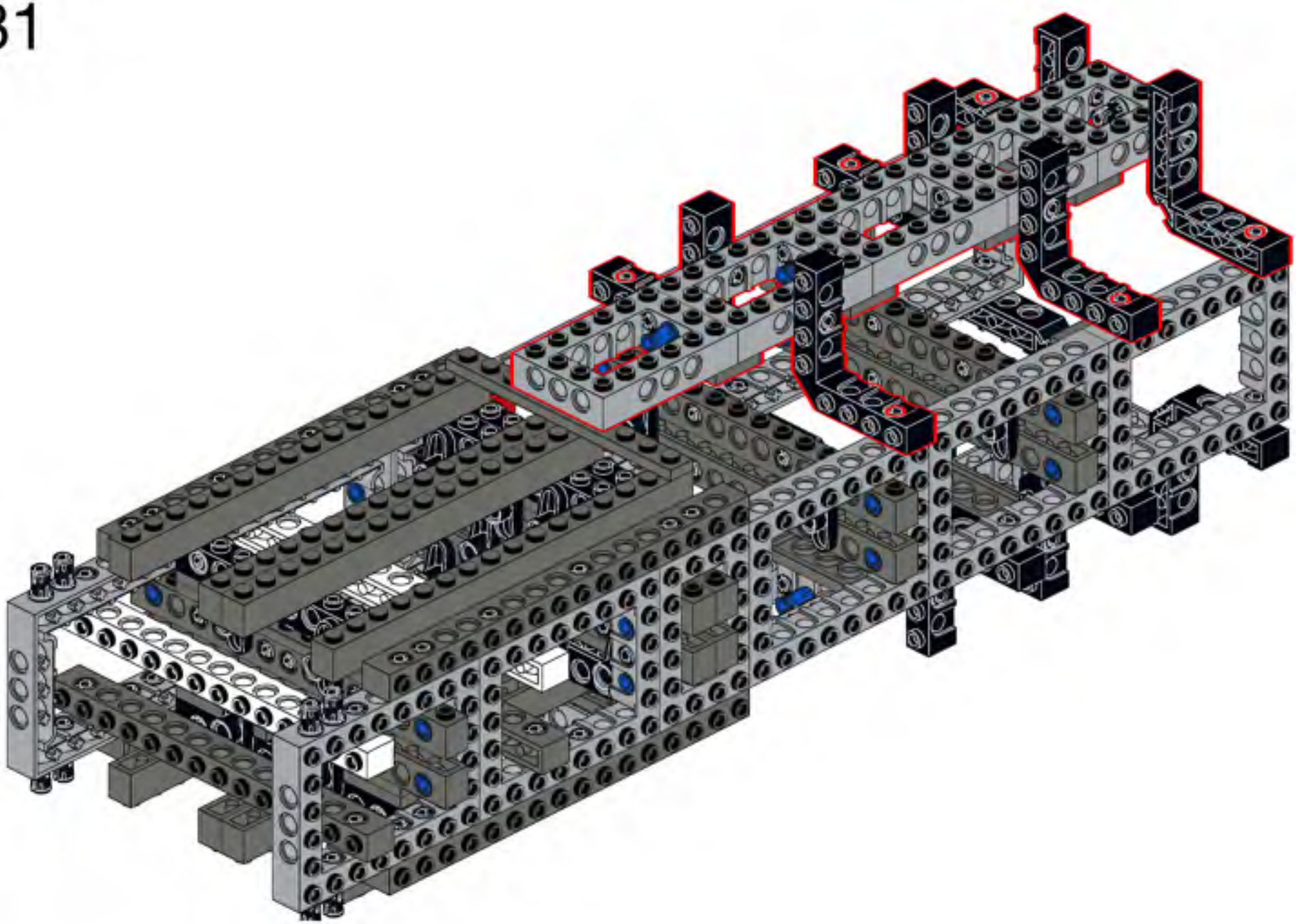

82

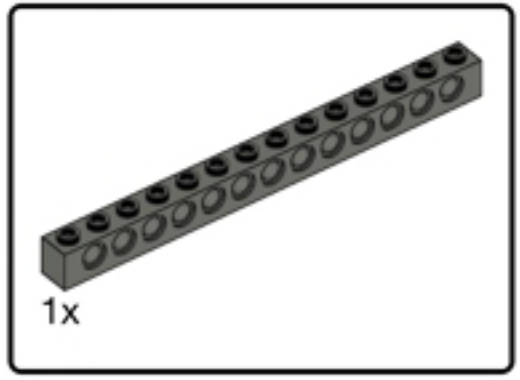


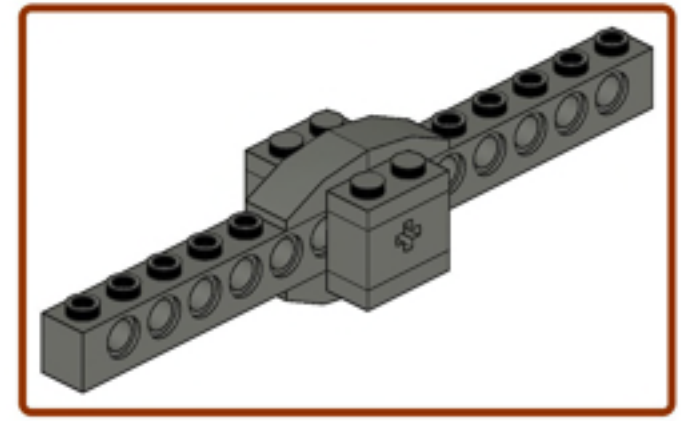

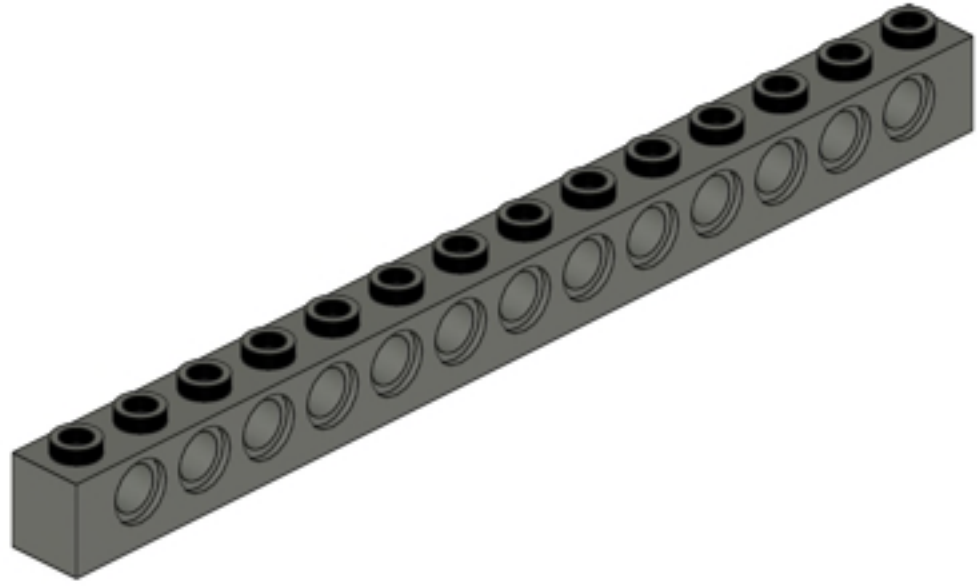

83

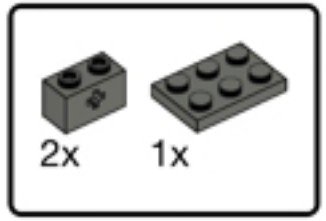


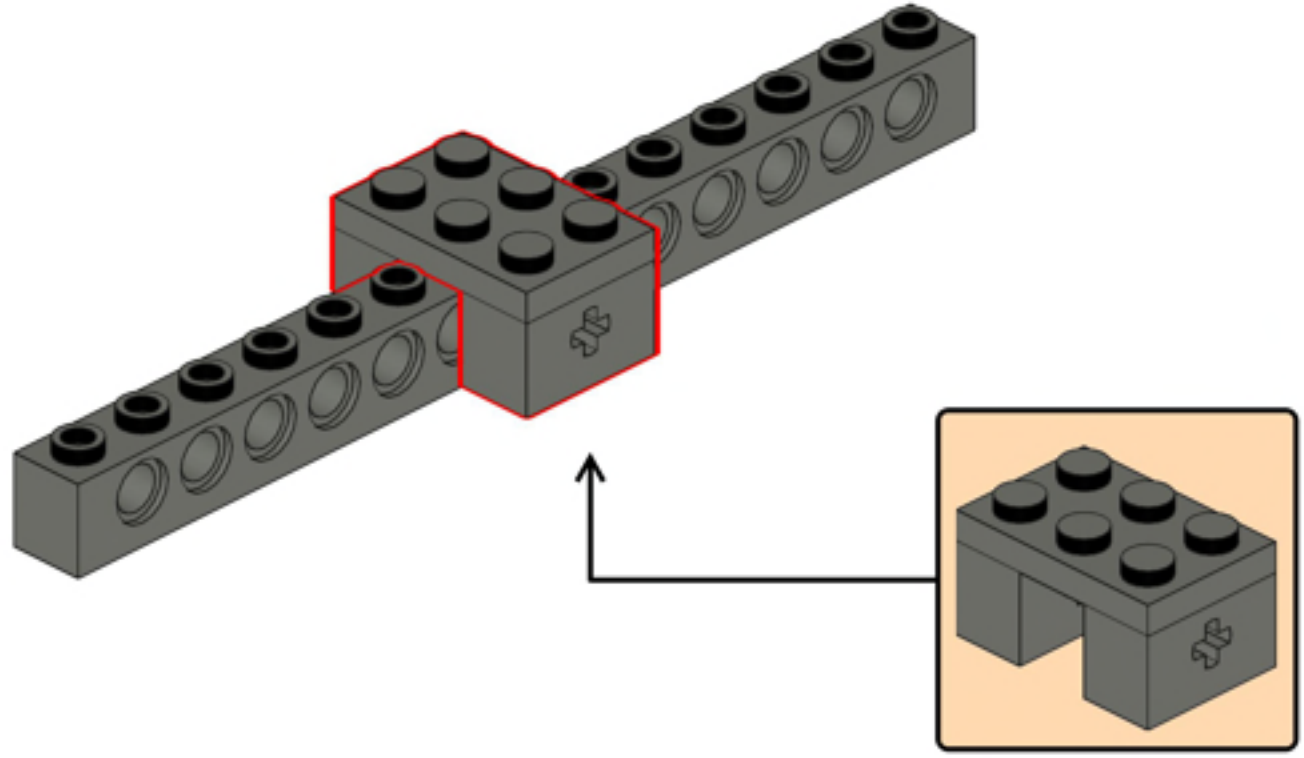

84

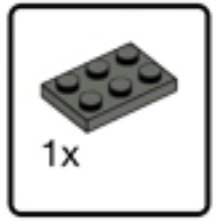


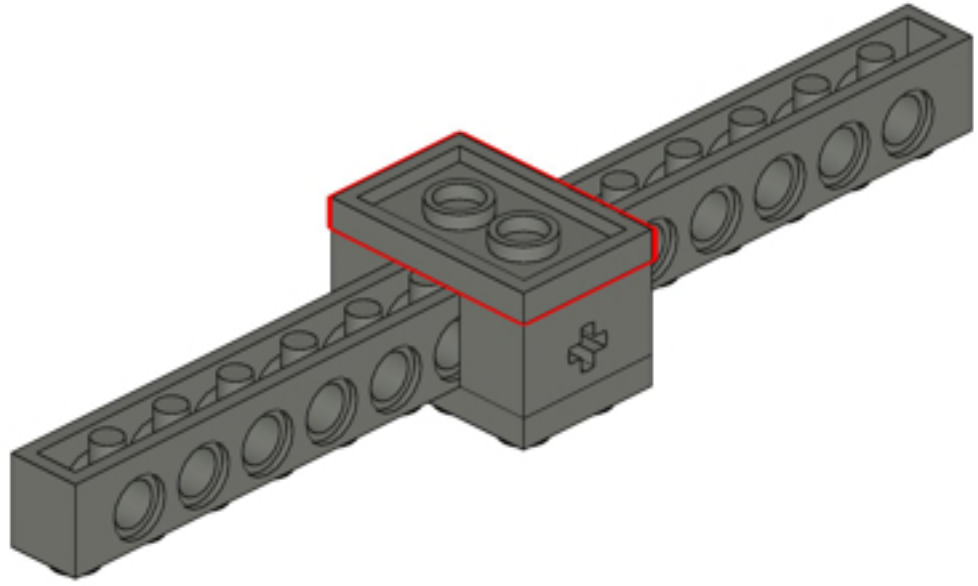

85

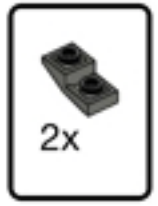


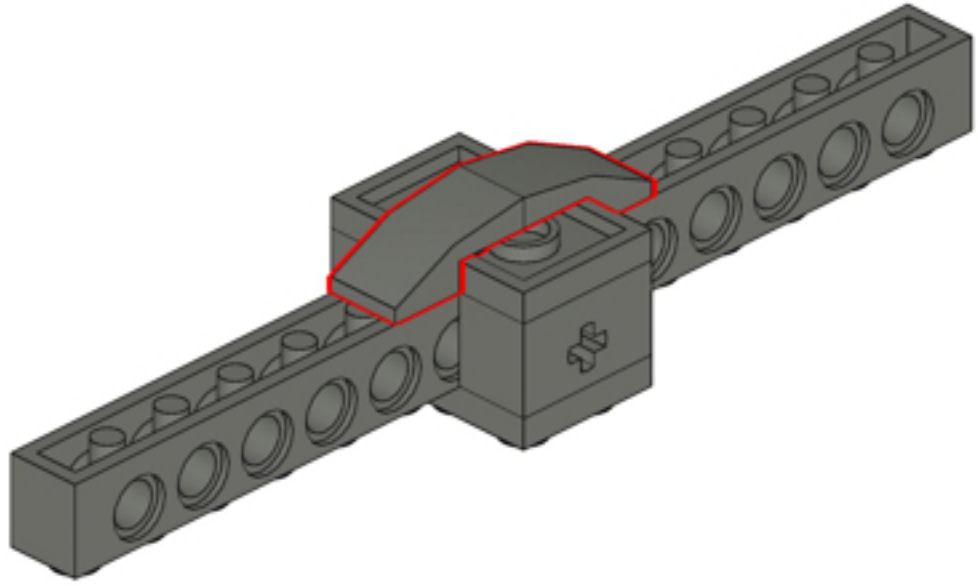

86

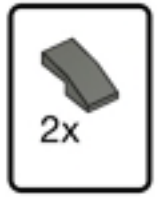


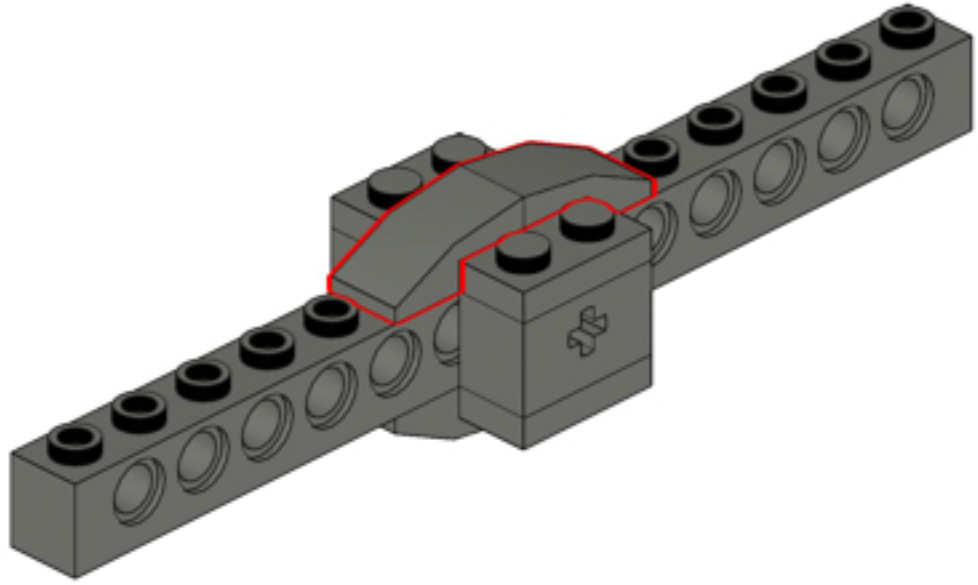

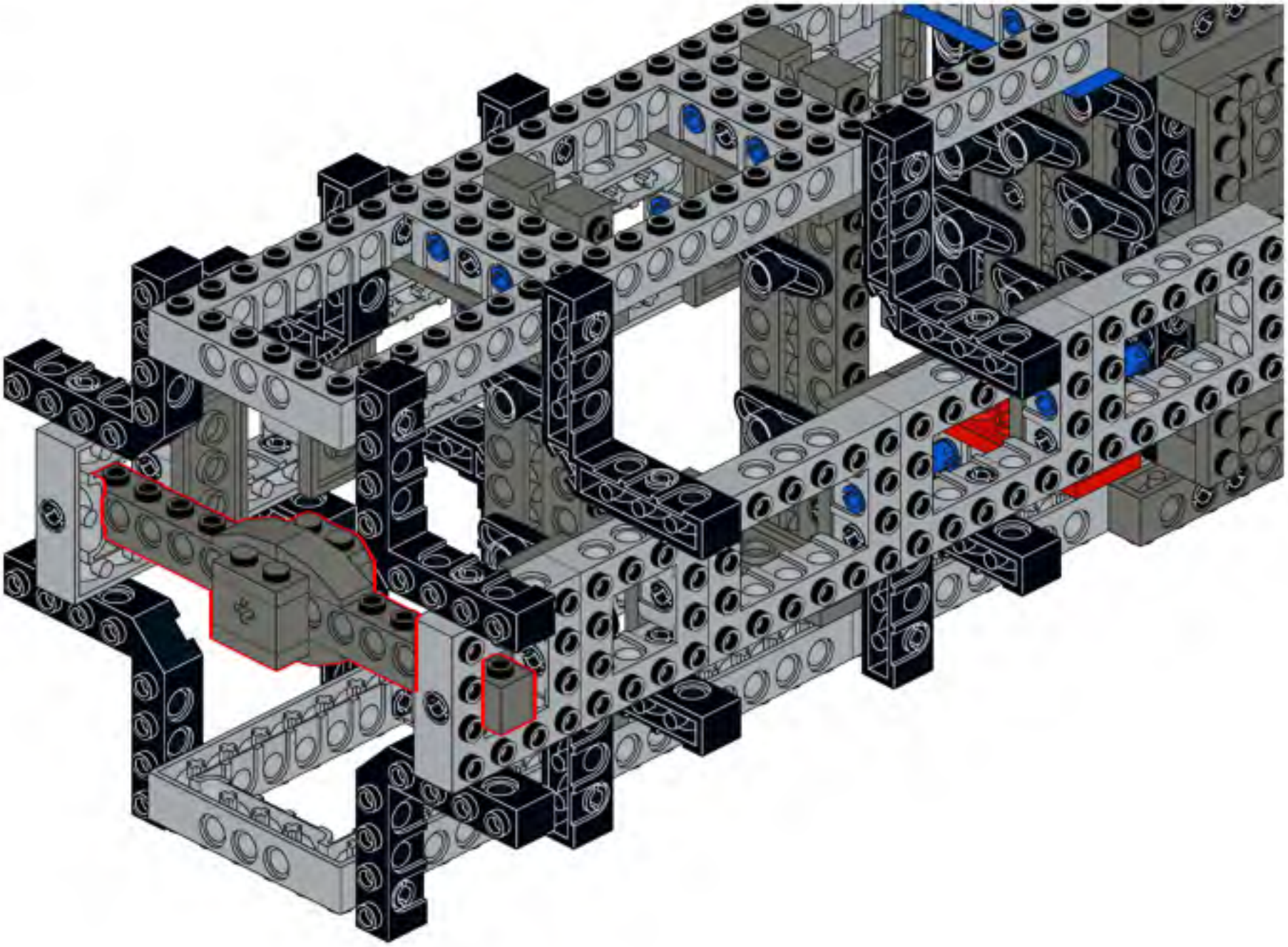

88

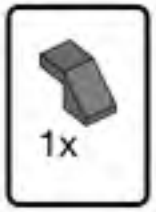


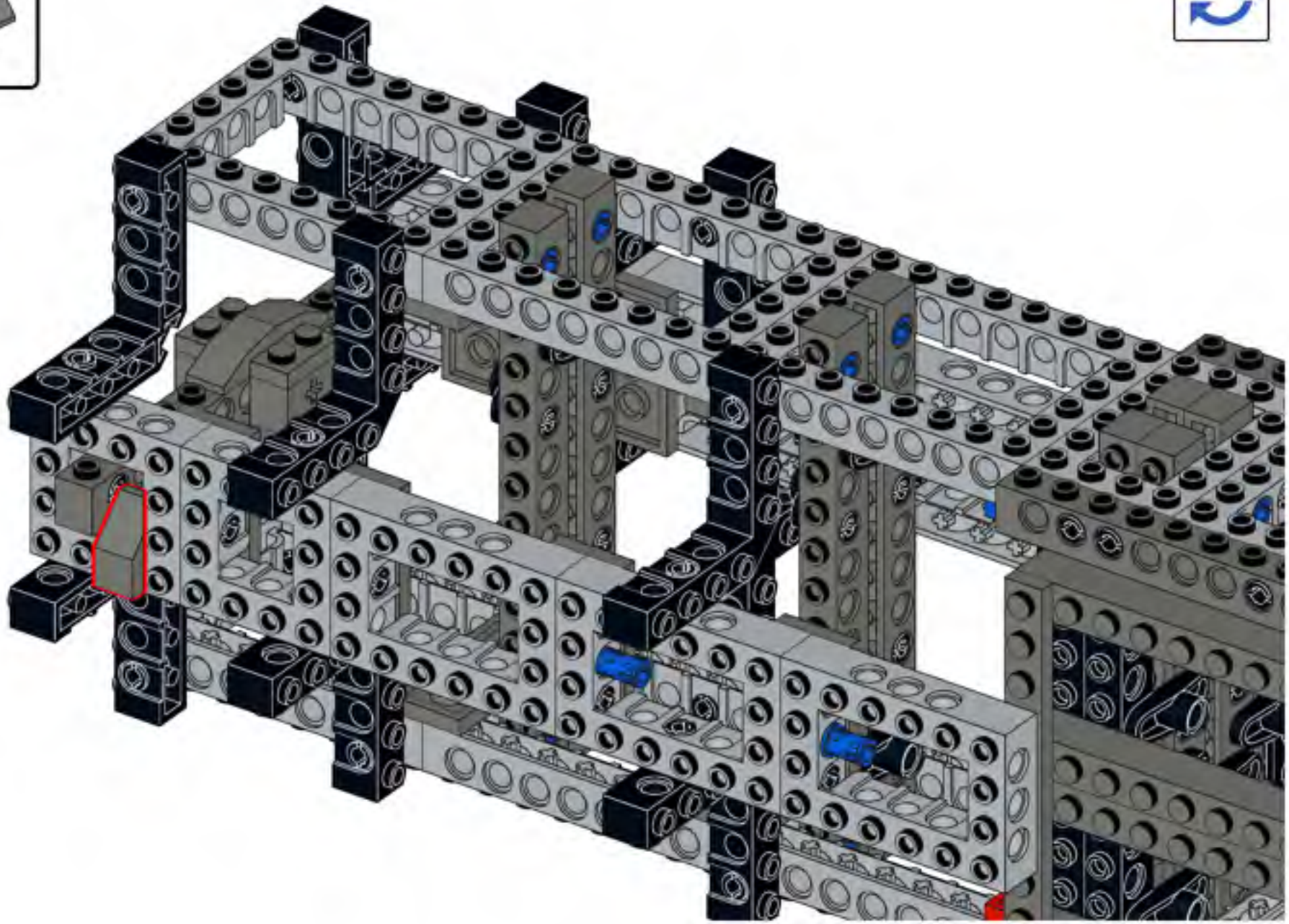

89

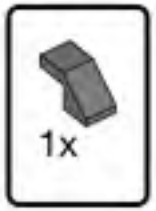


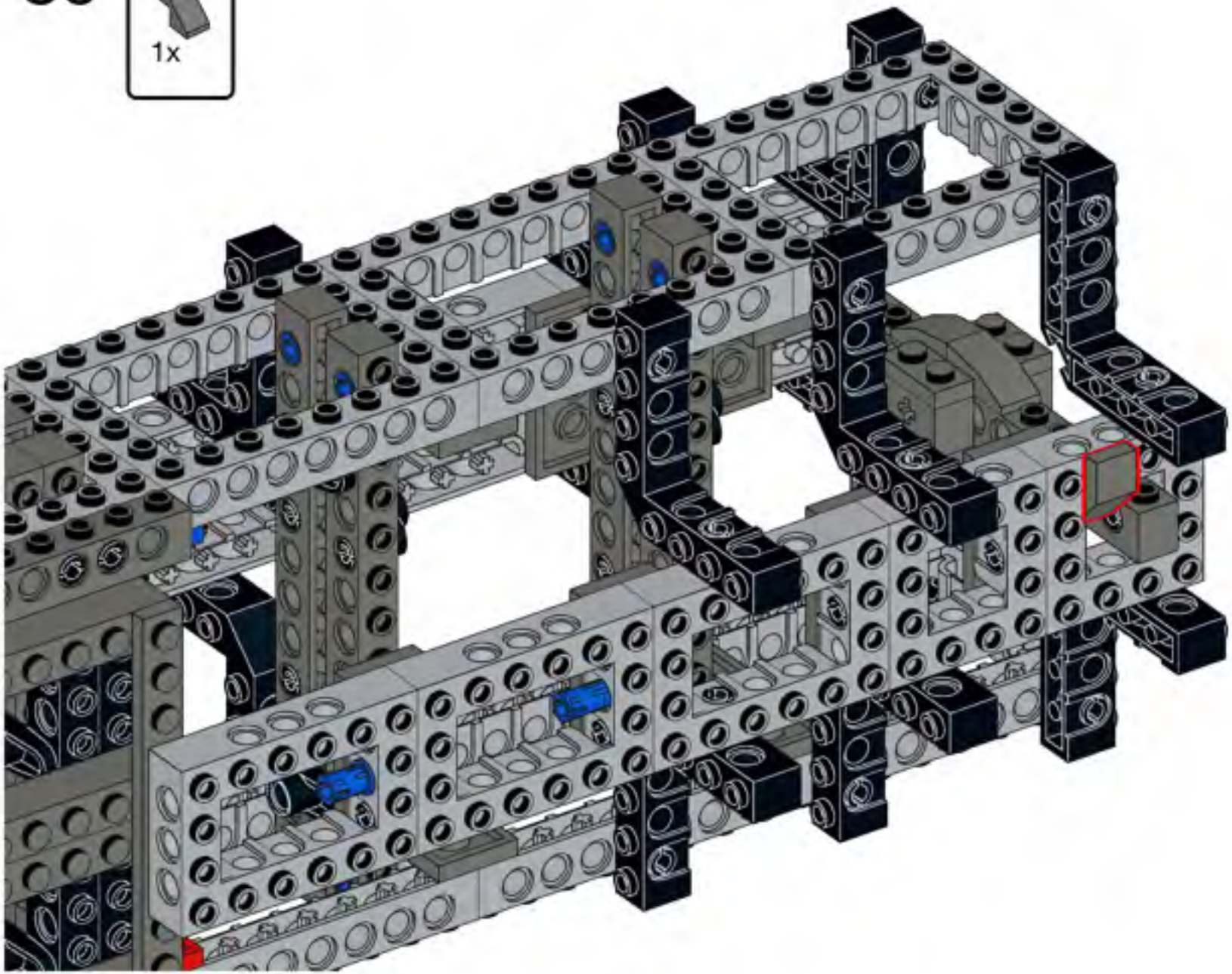

90

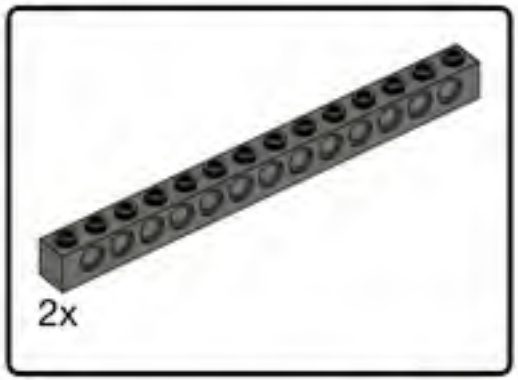

91

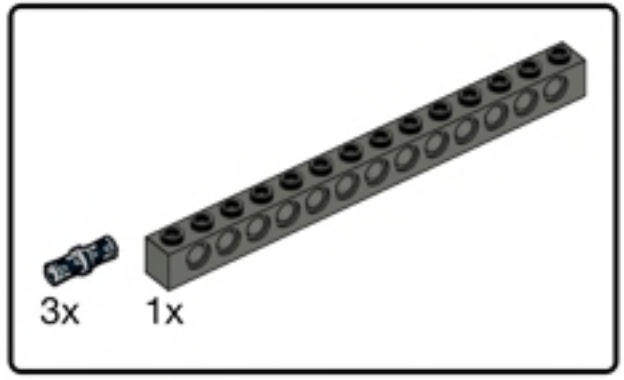


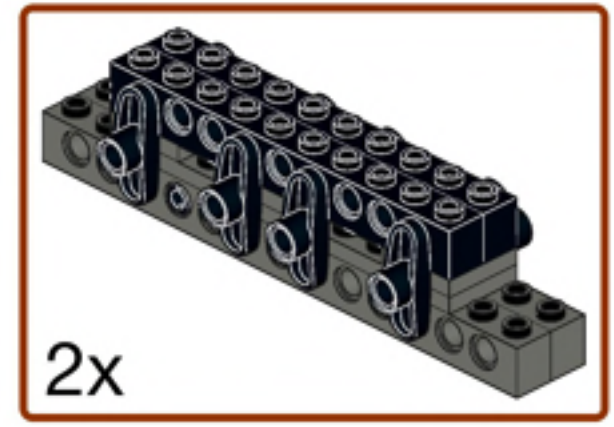


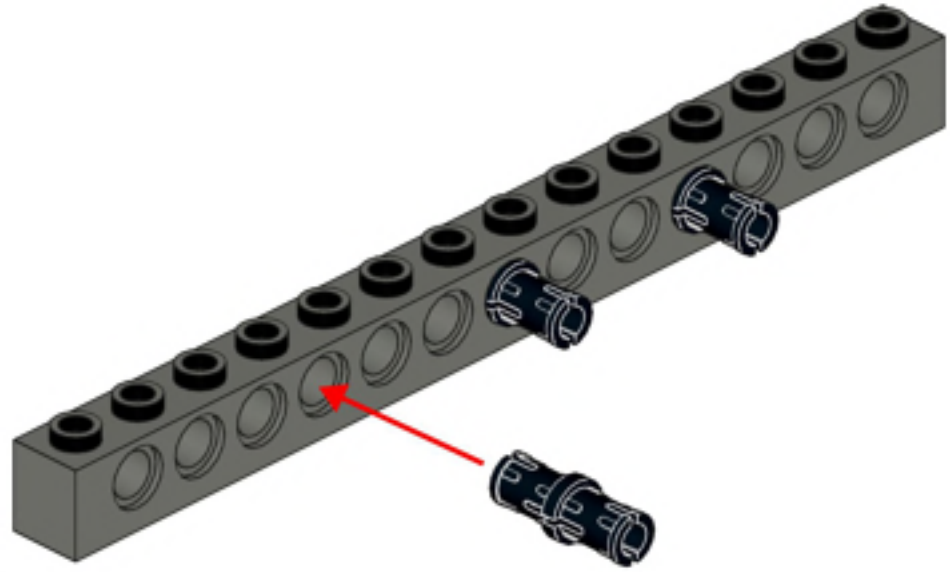

92

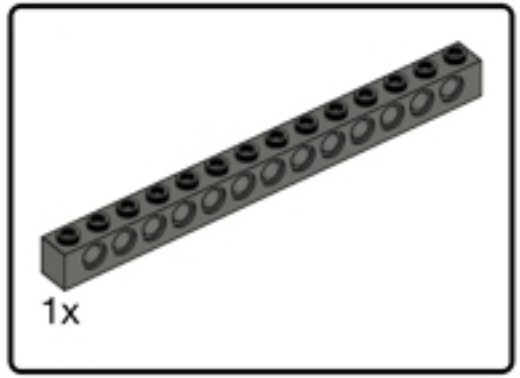


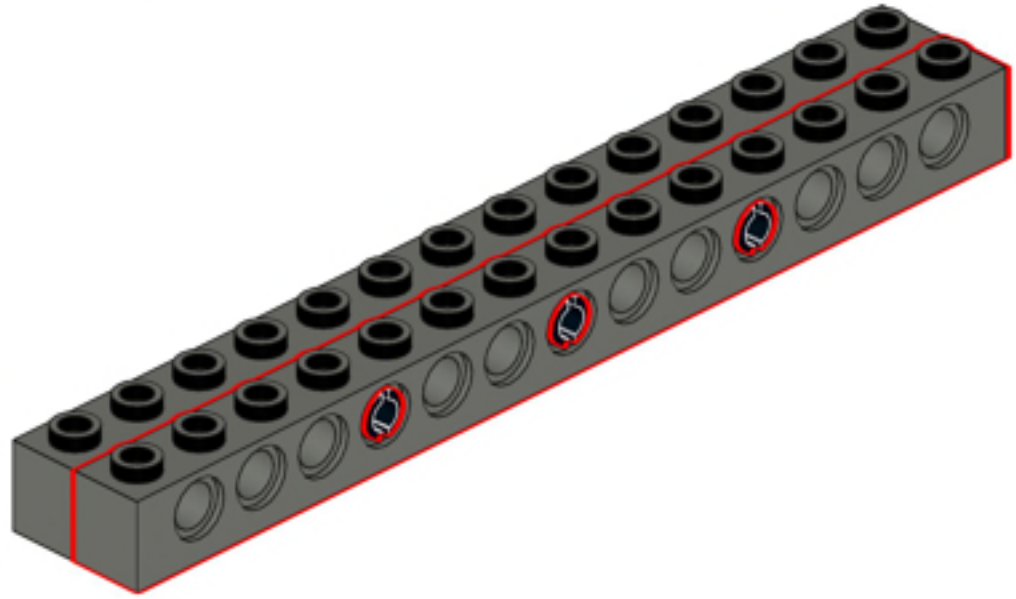

93

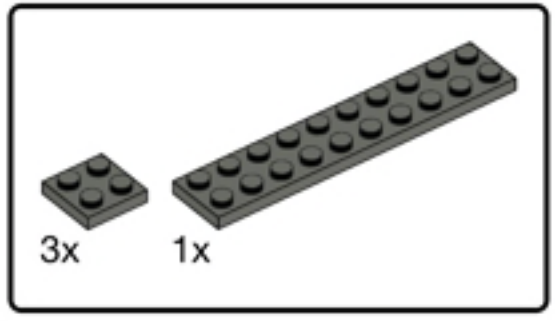


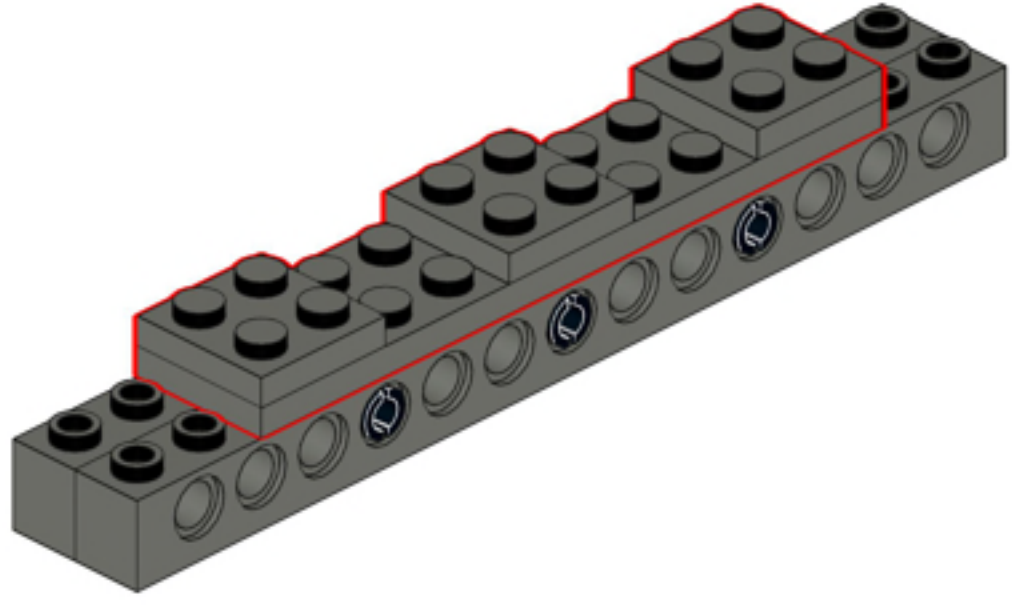

94

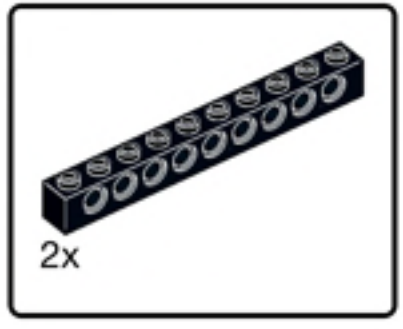


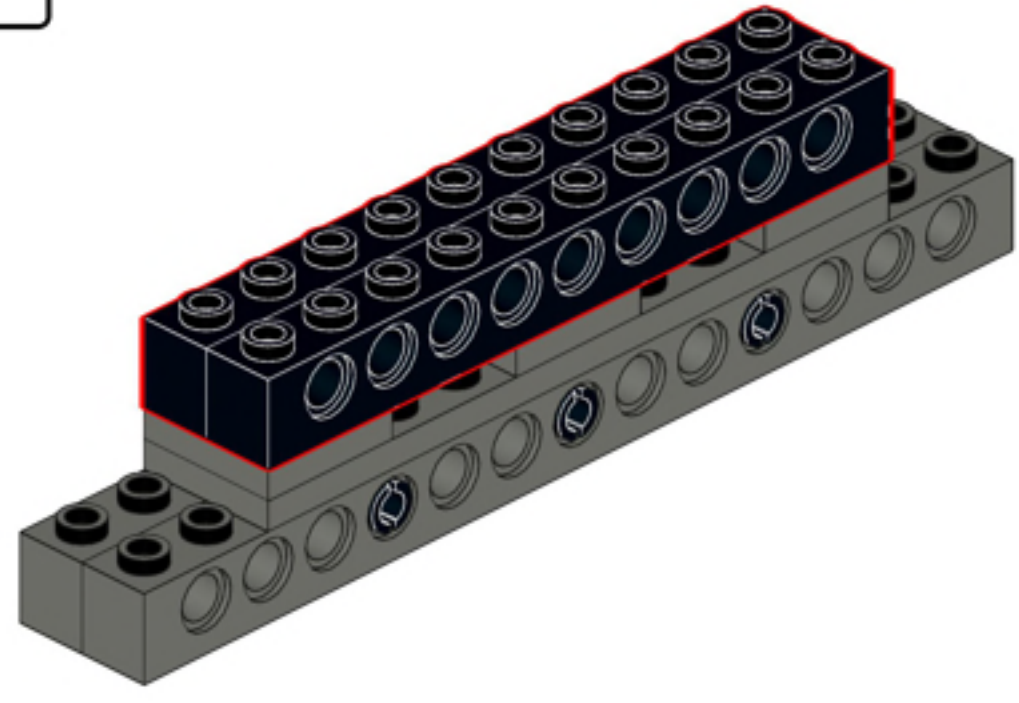

95

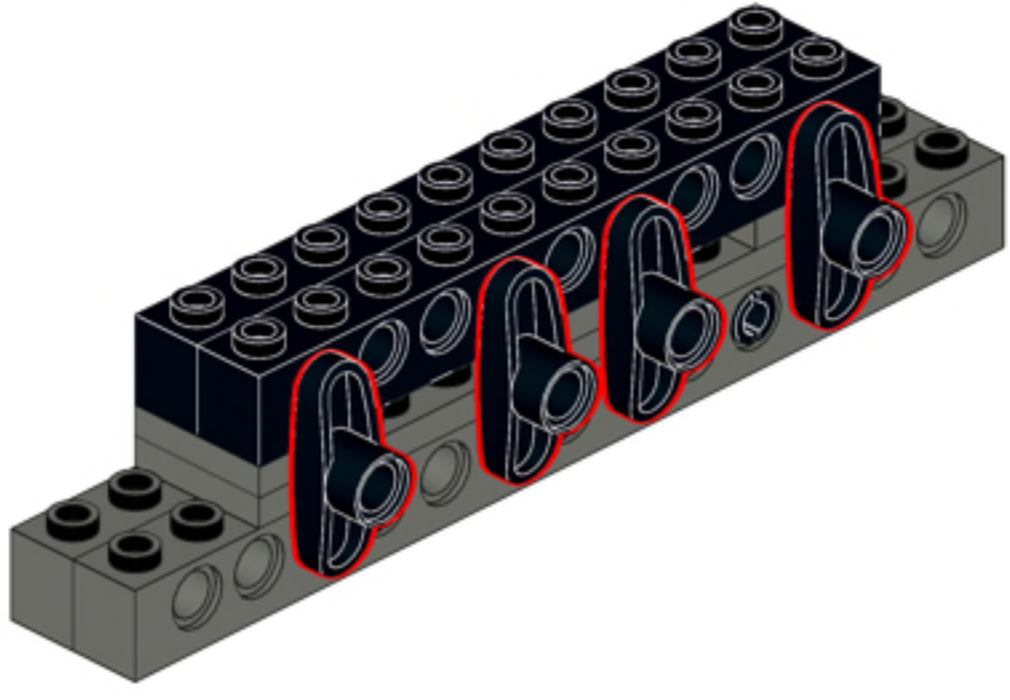

96

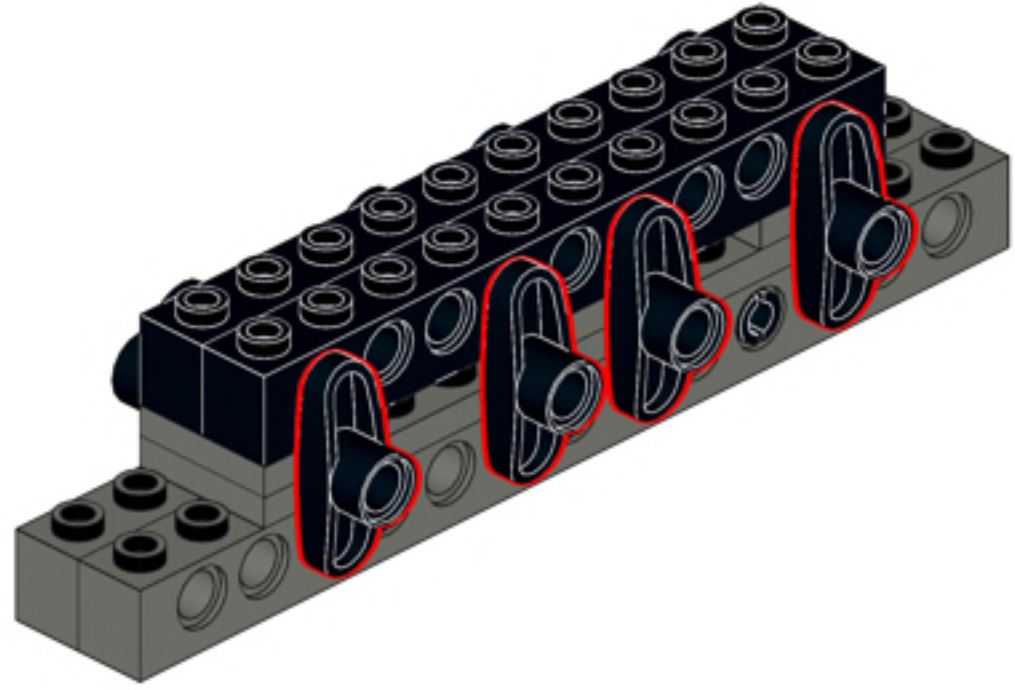

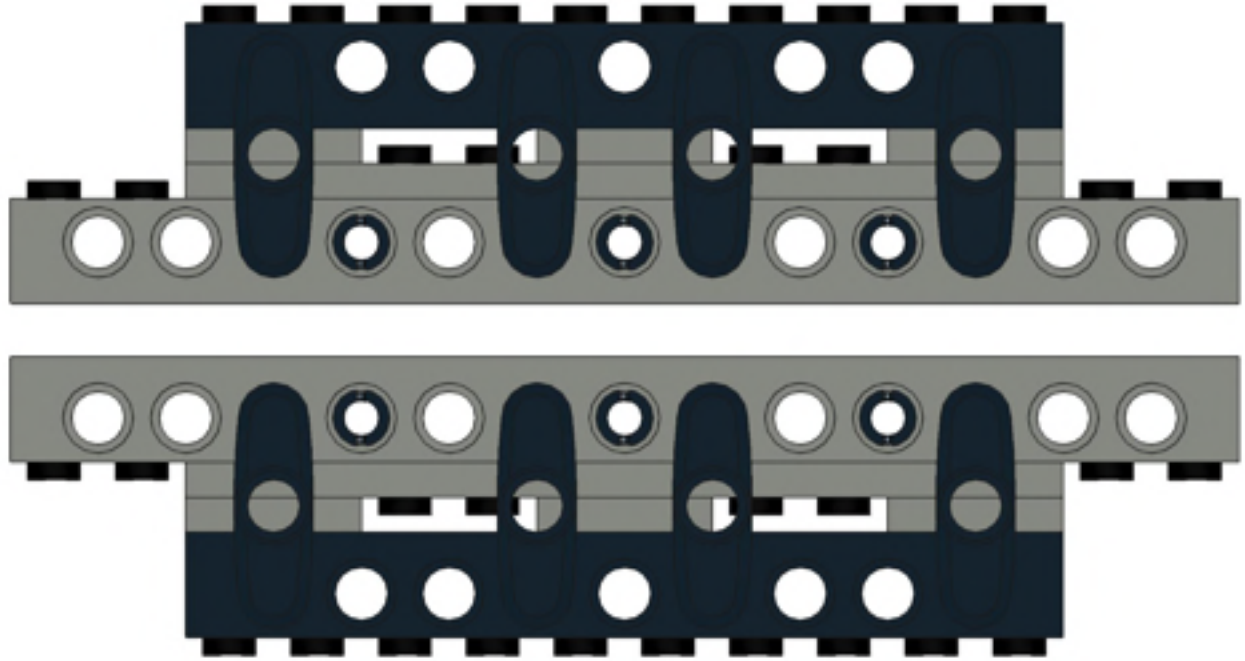

98

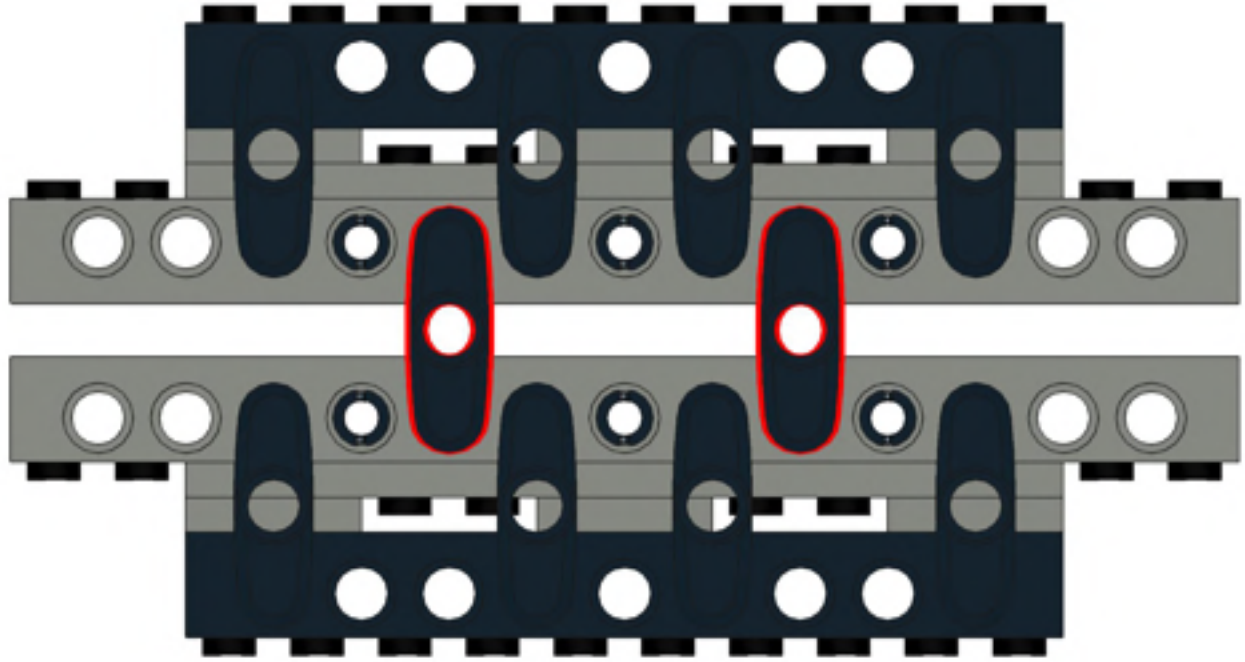

99

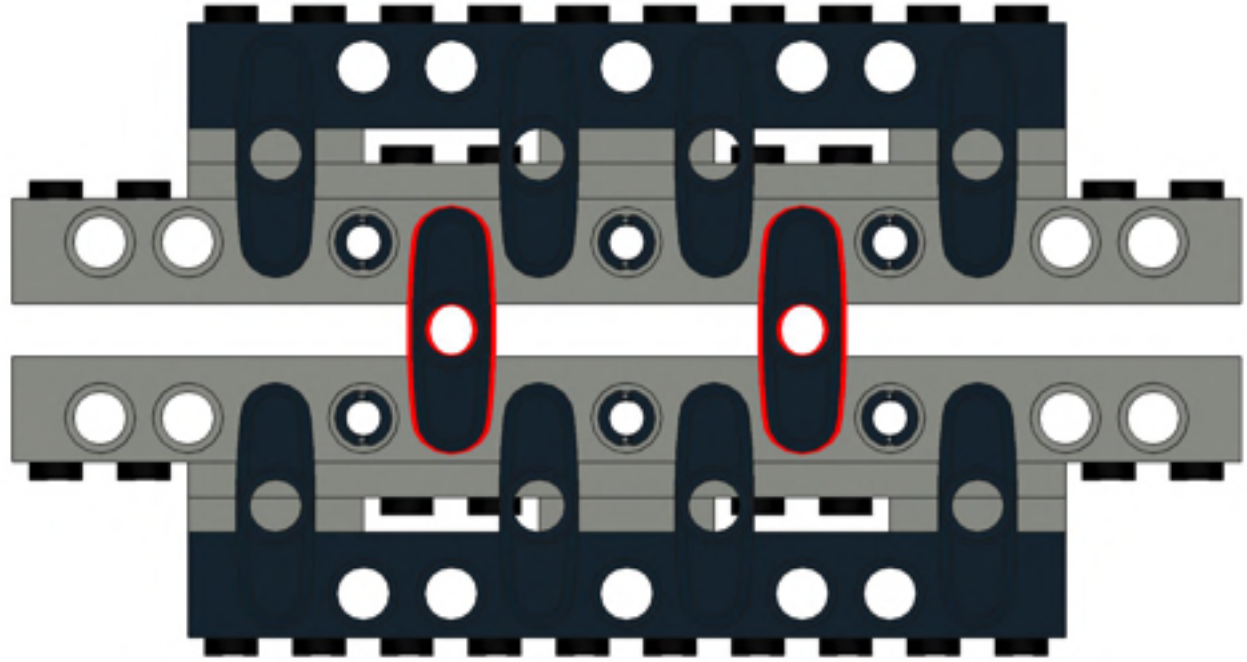

100

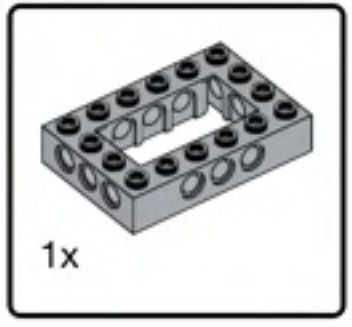


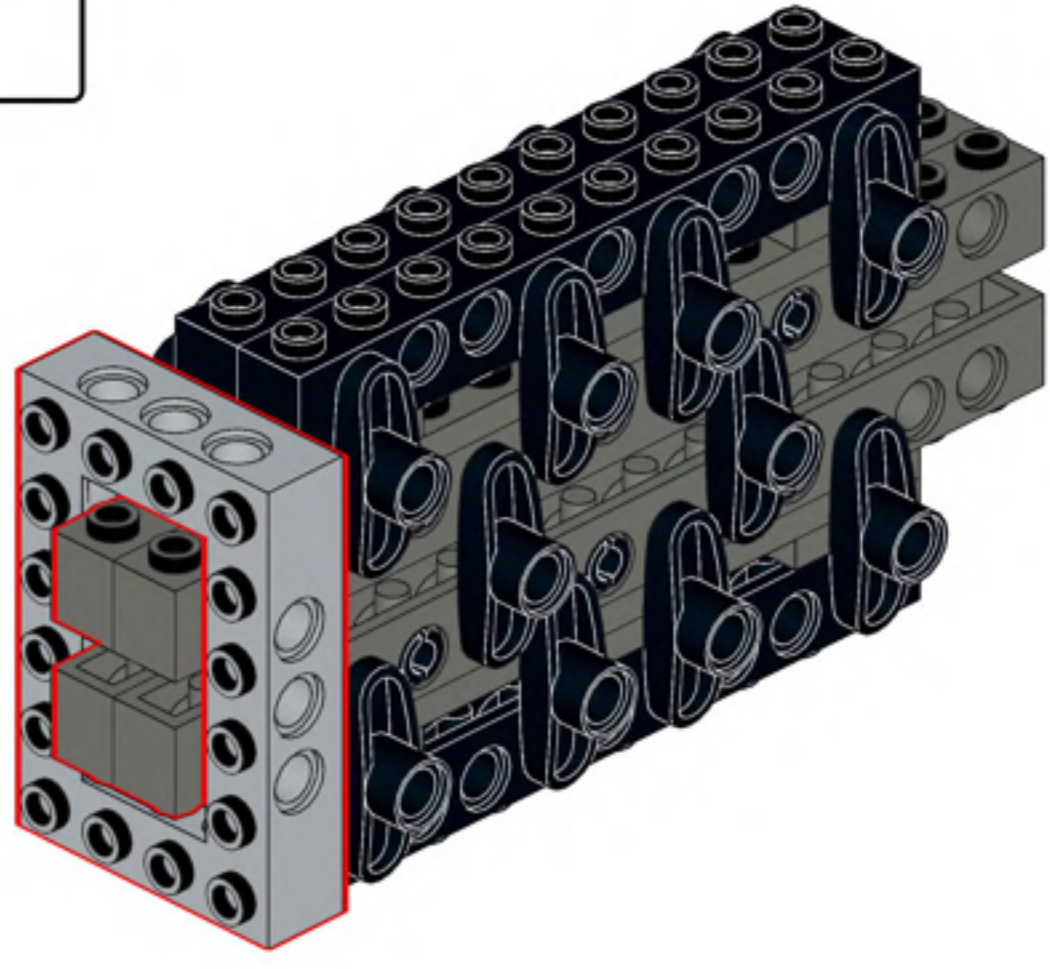

101

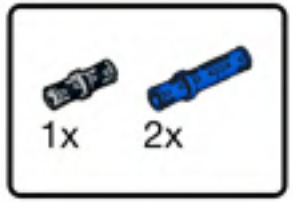


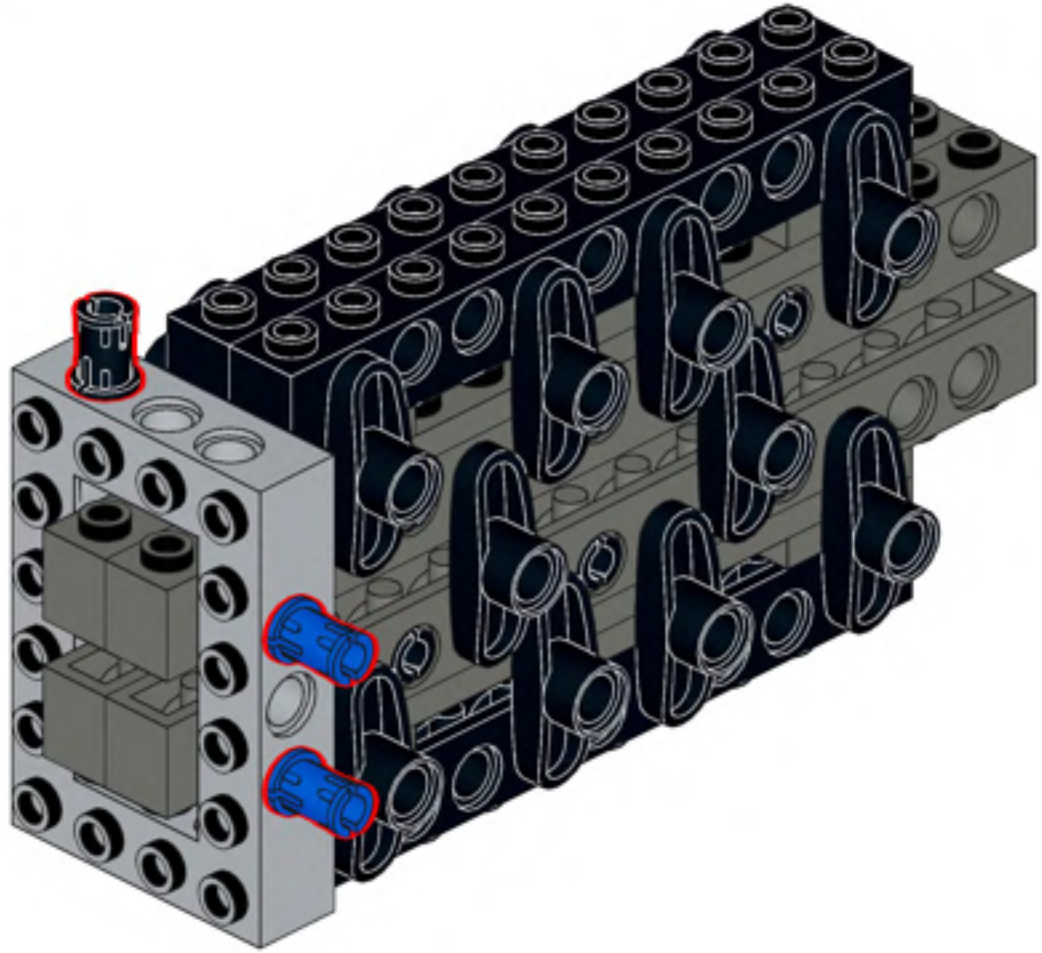

102

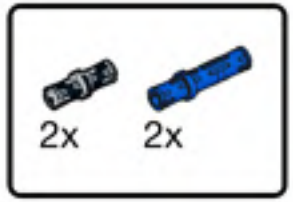

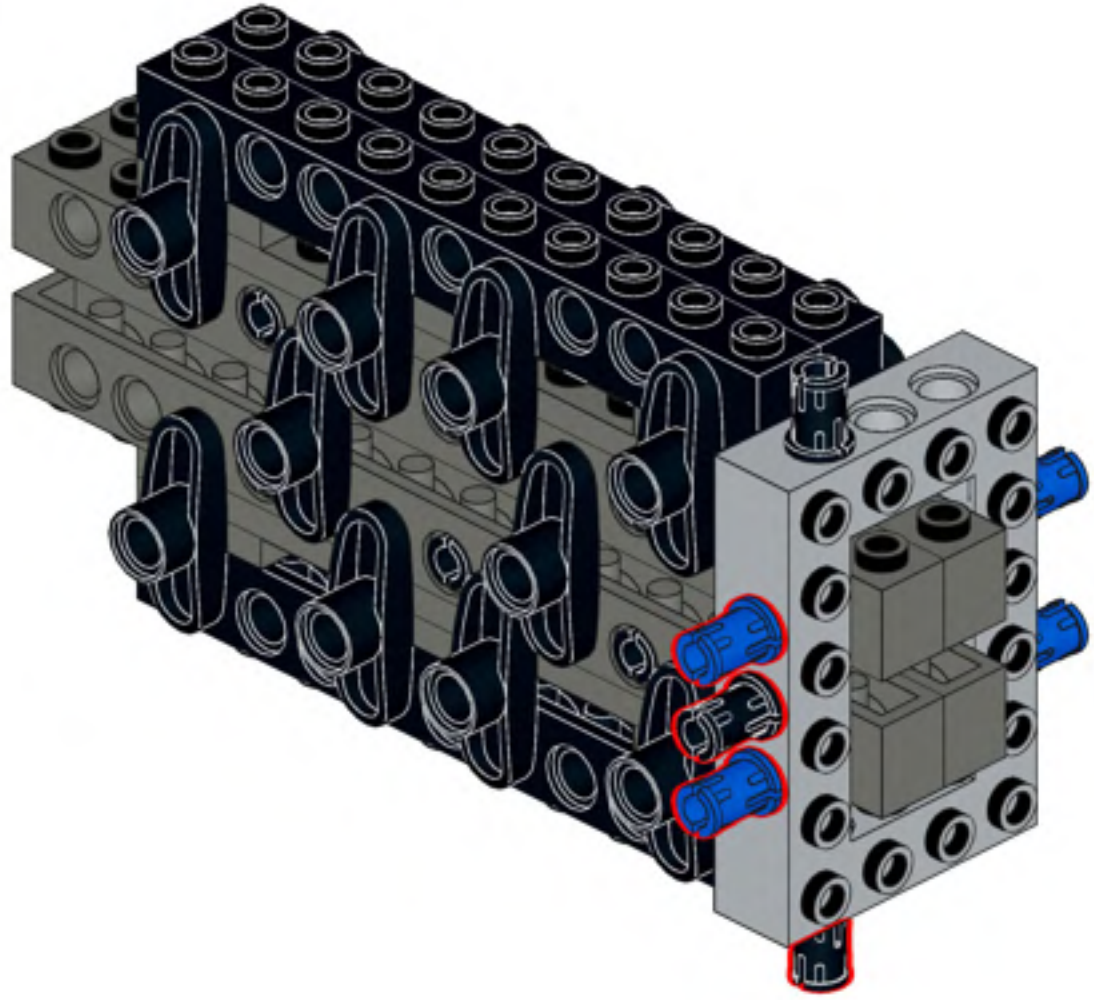

103

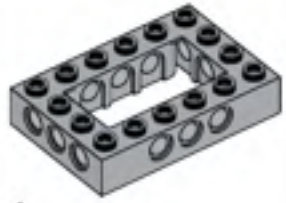


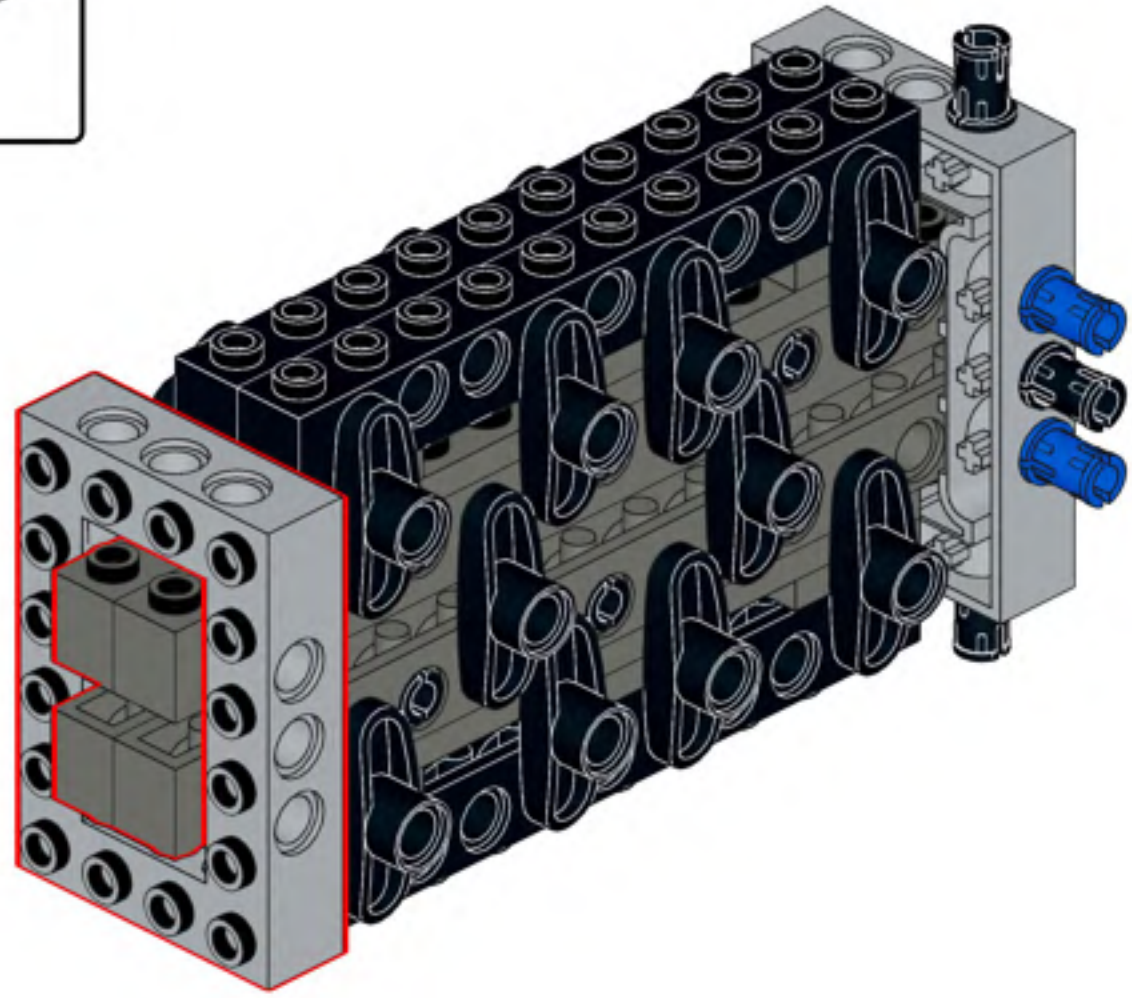

104

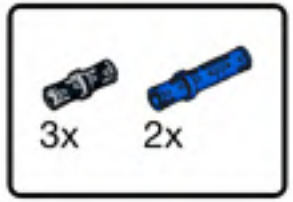


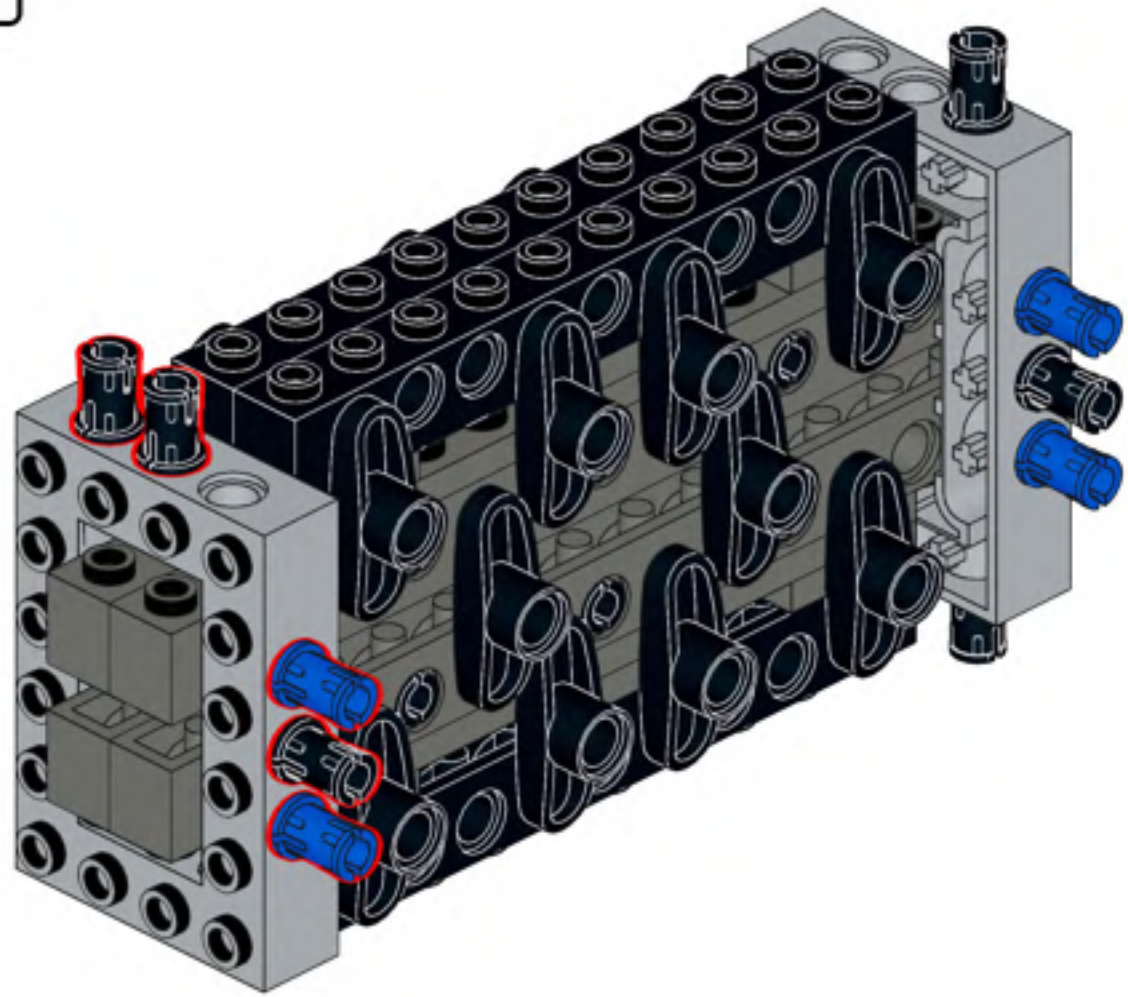

105

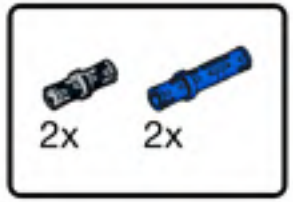


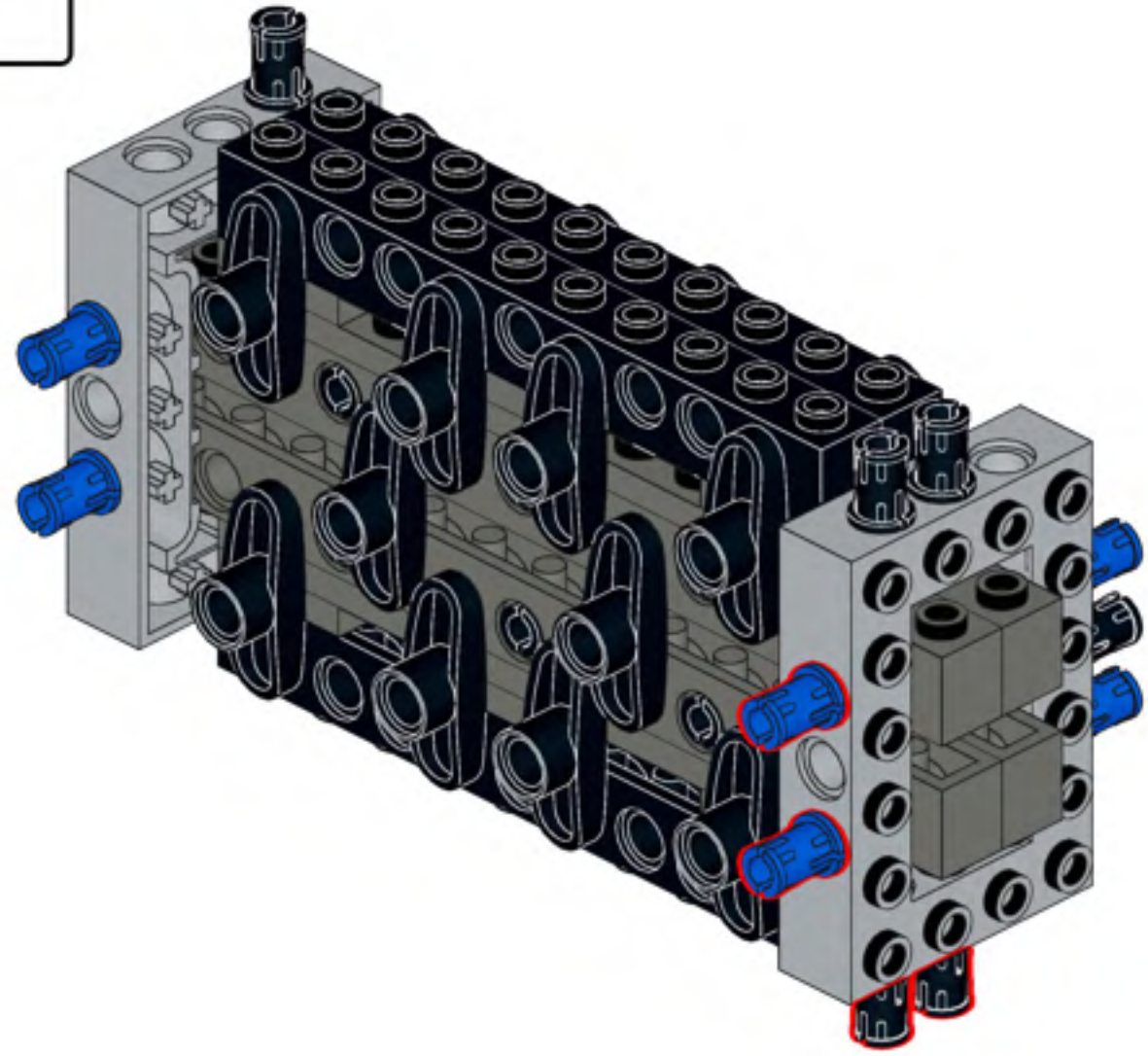

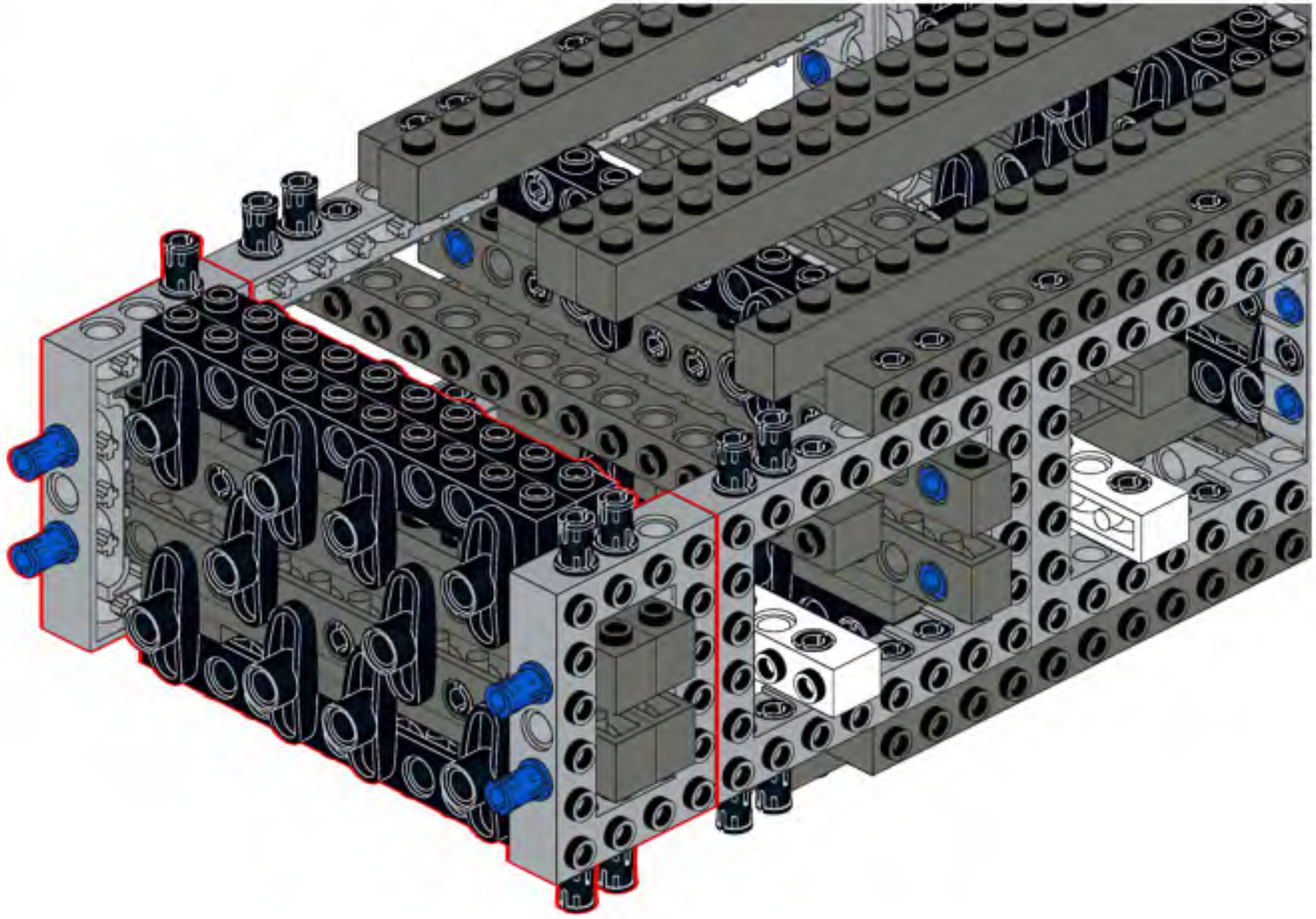

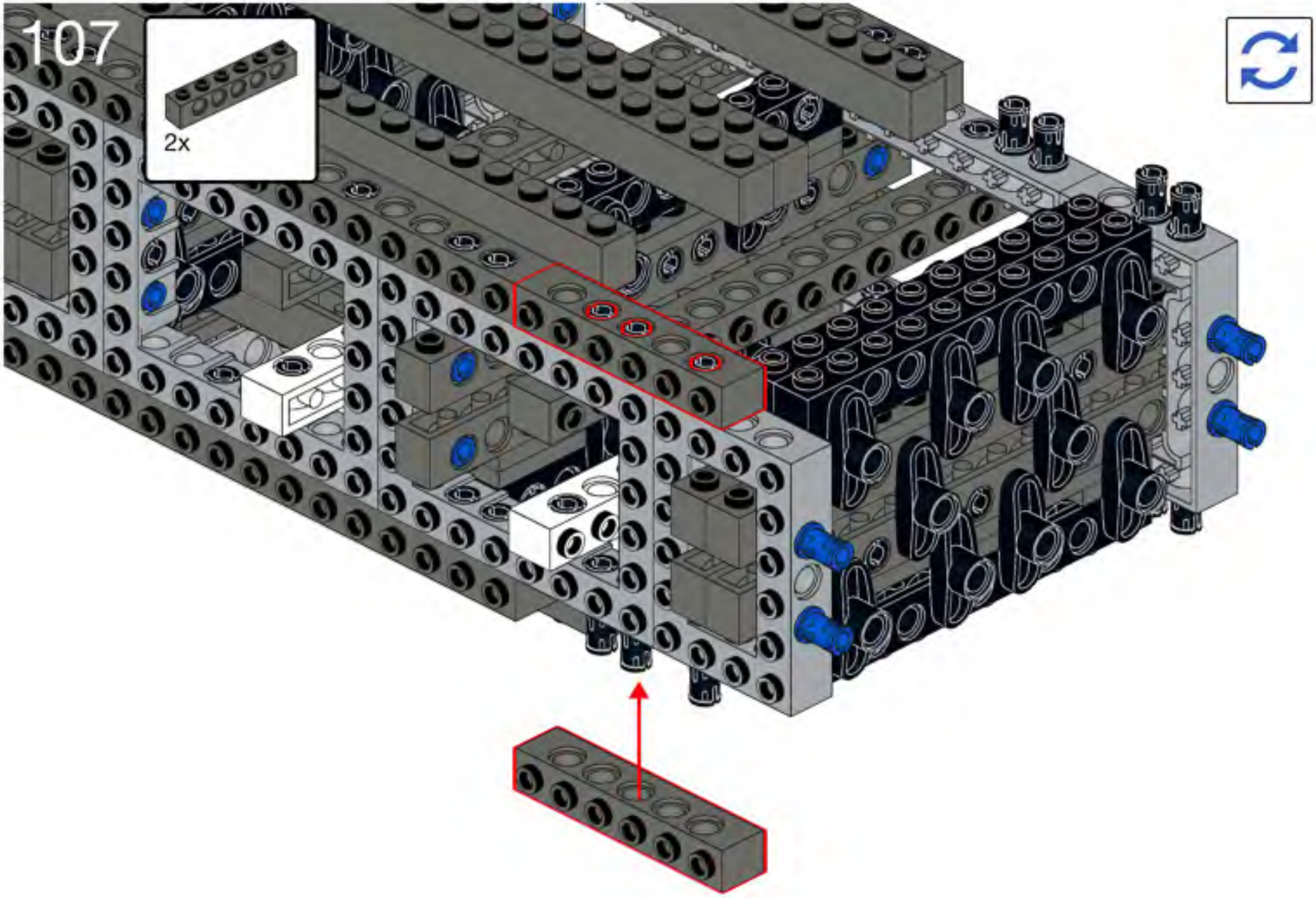
107
2x

108

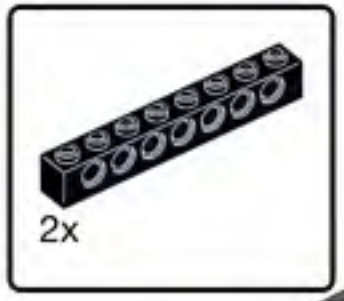


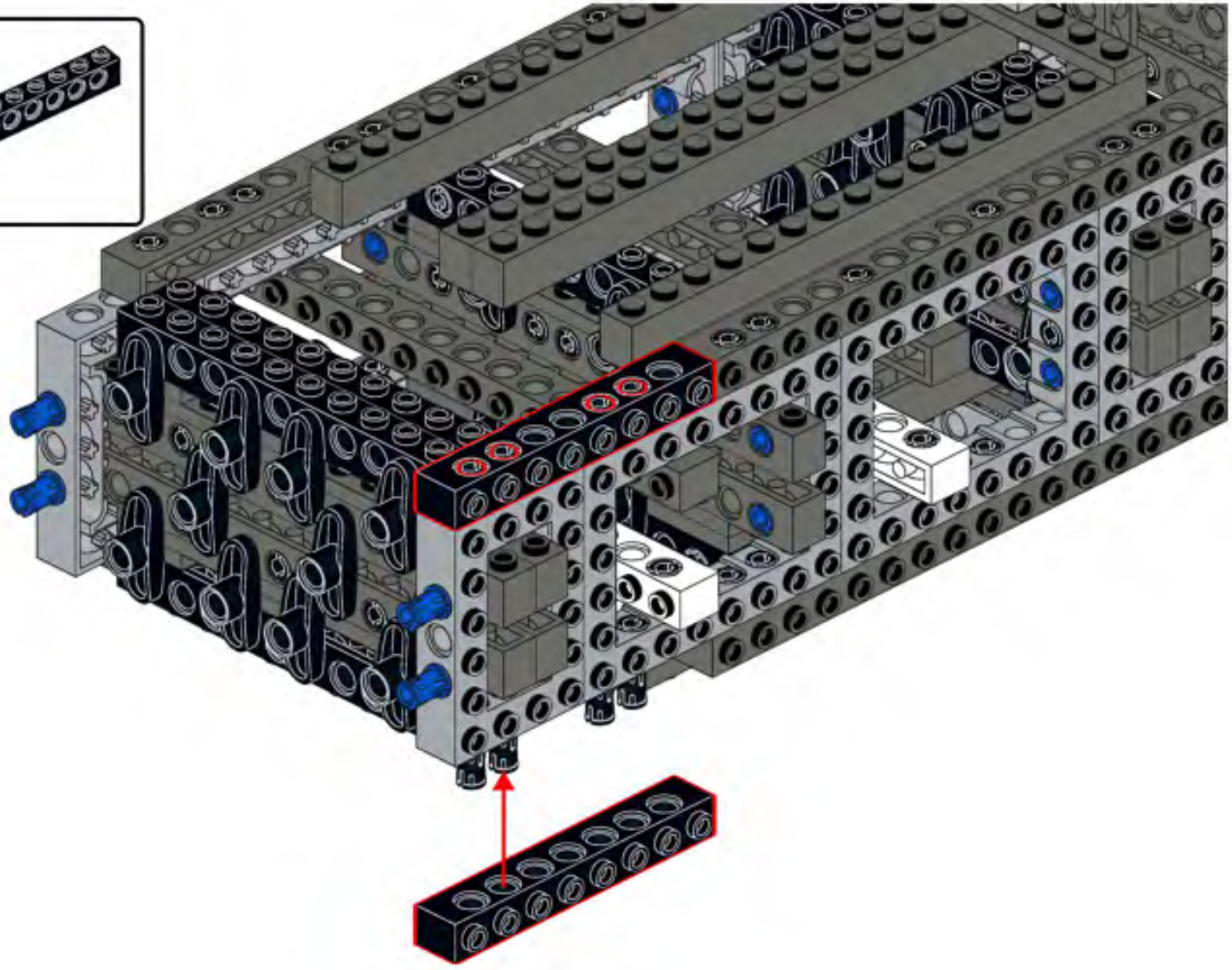

# 109

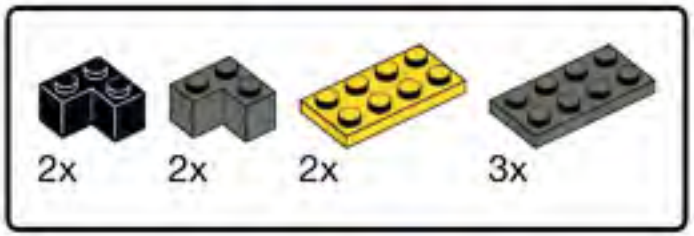


Watch for the blue and red plate 2x6, they show you from which side you are looking

110

111

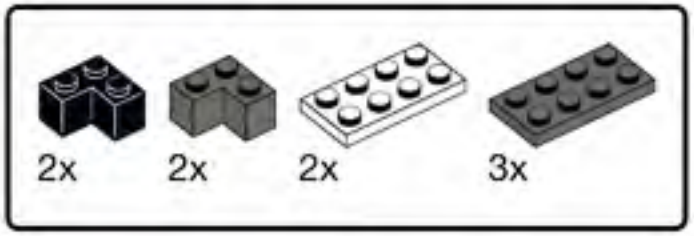

112

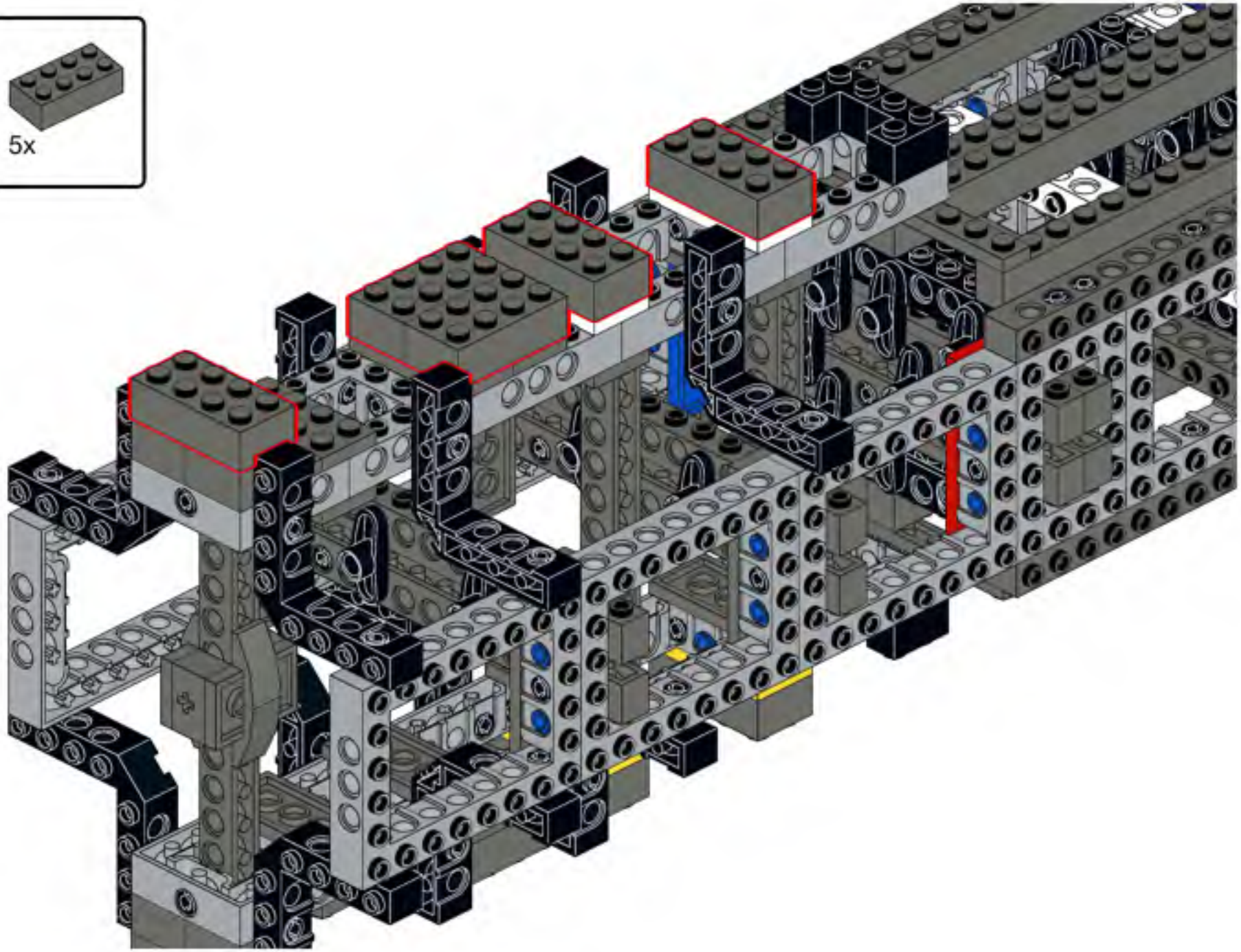

113

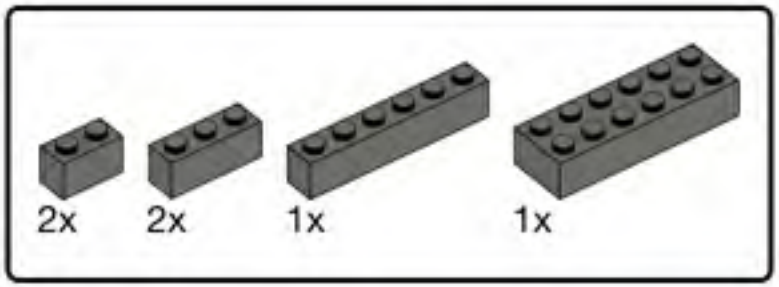

114

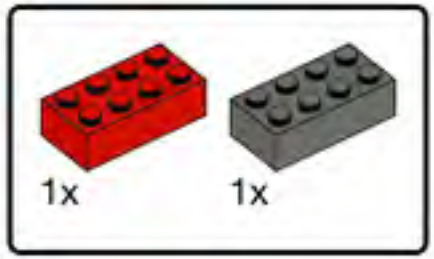

115

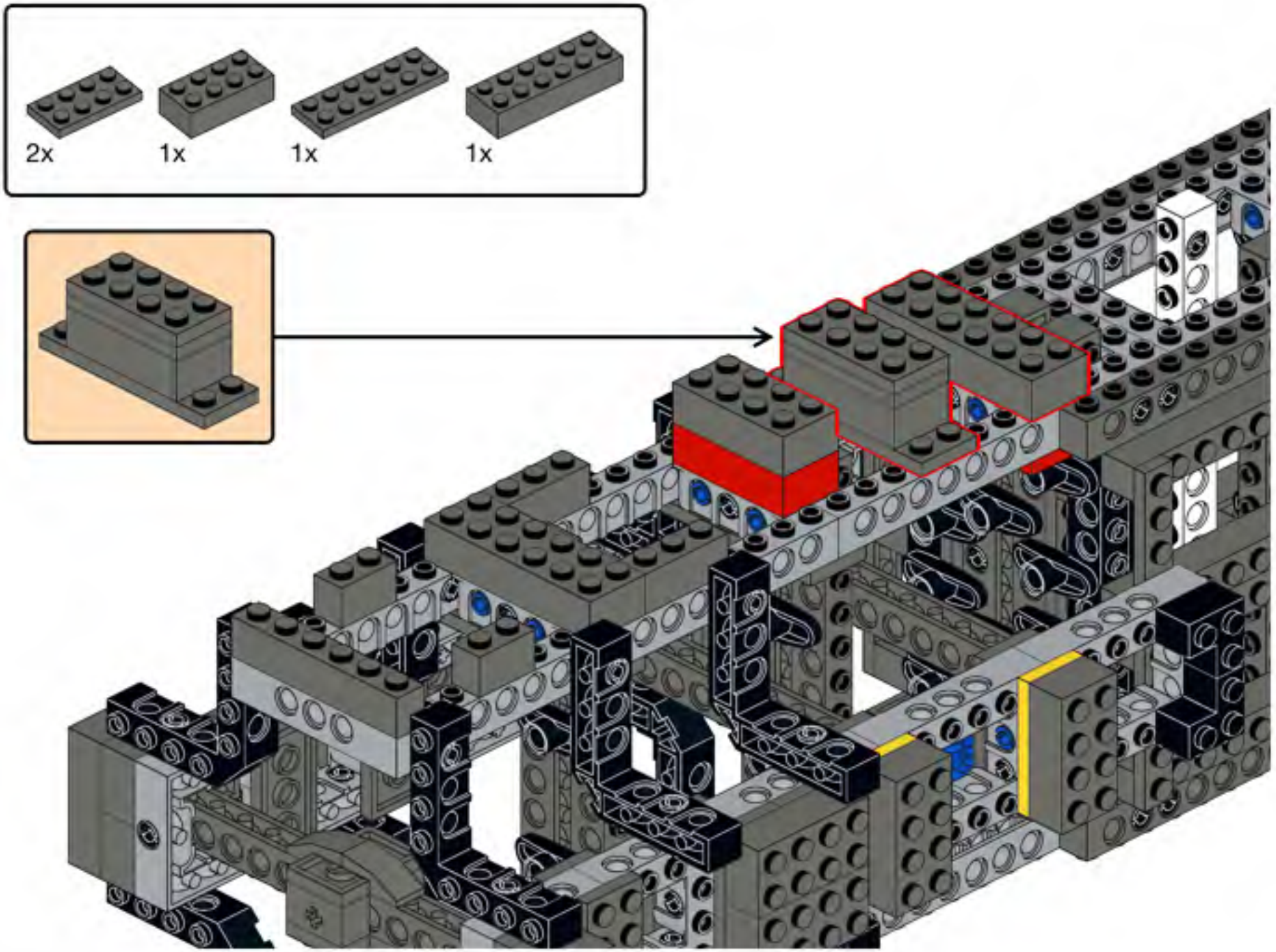

116

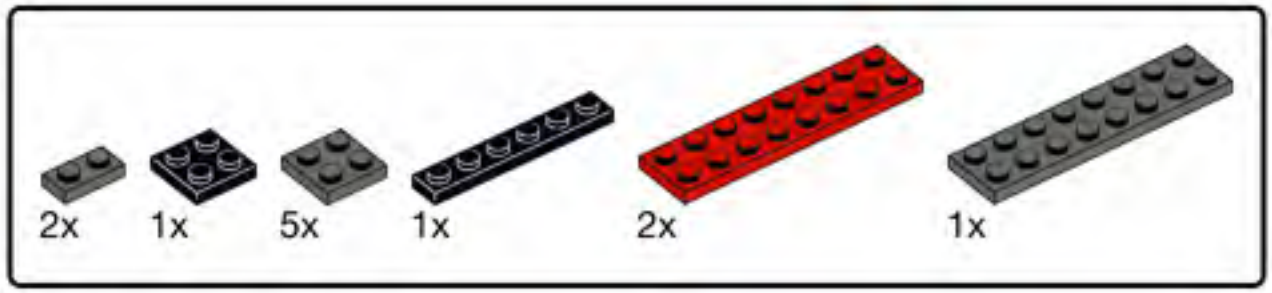


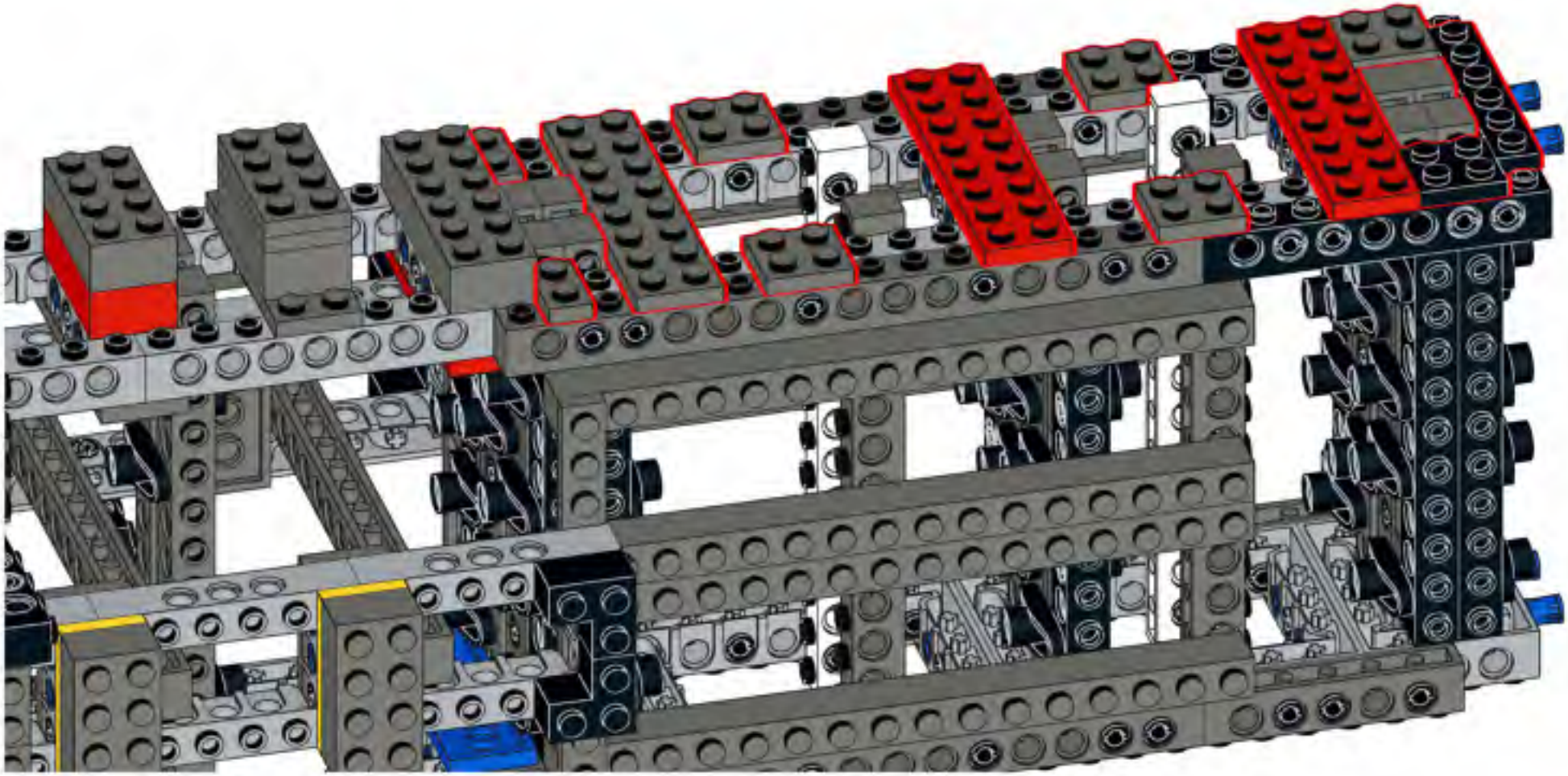

117

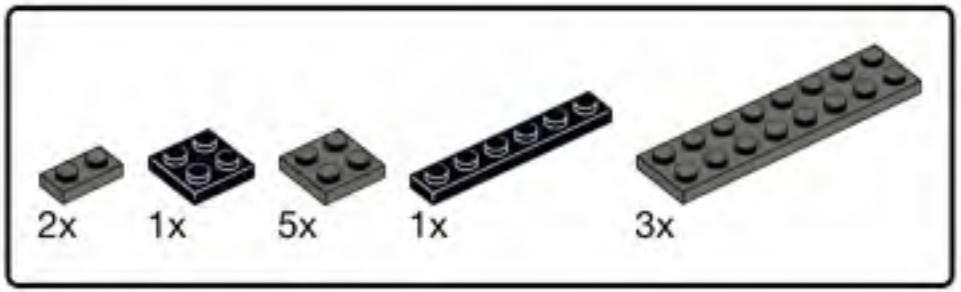


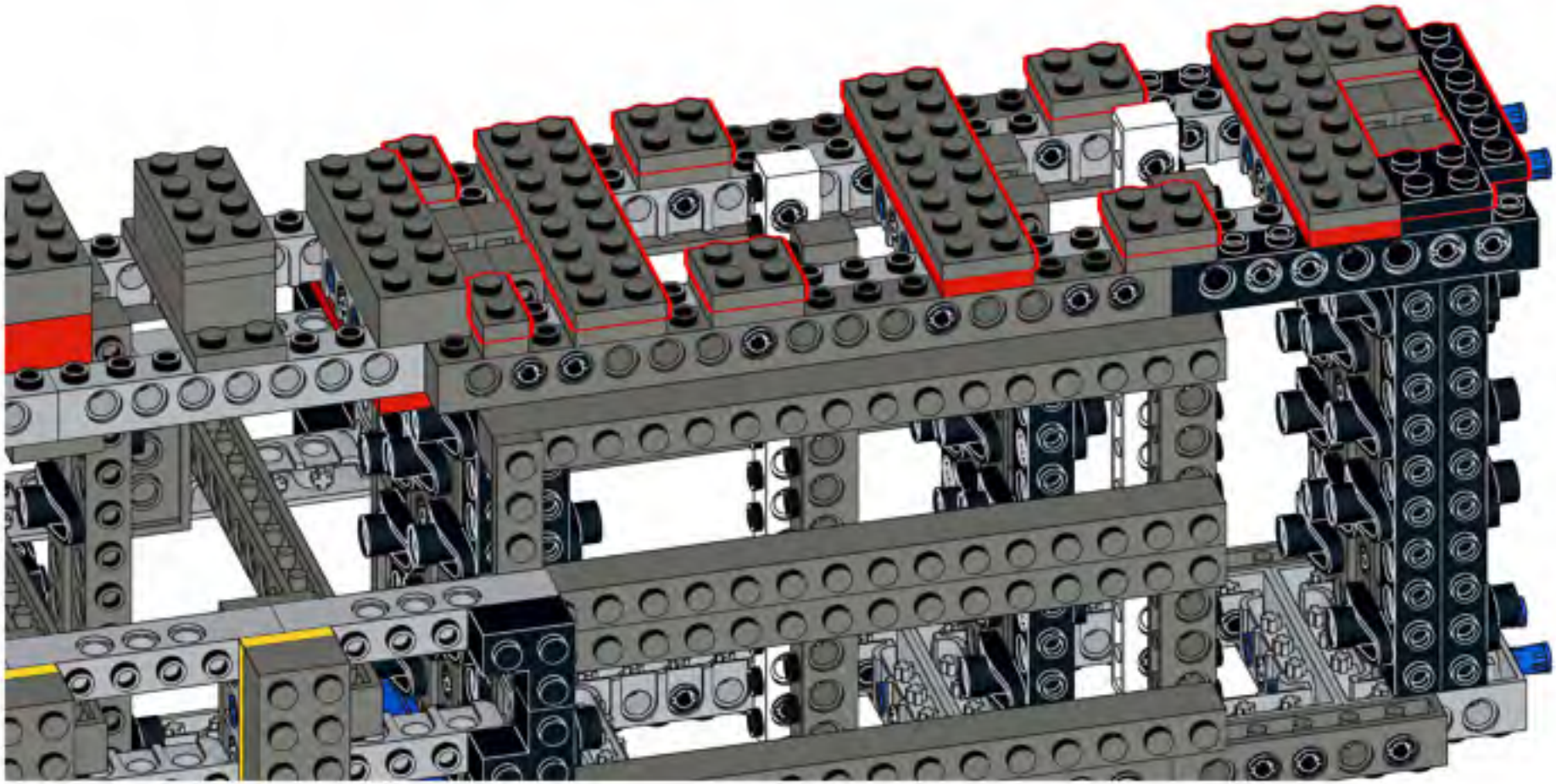

118

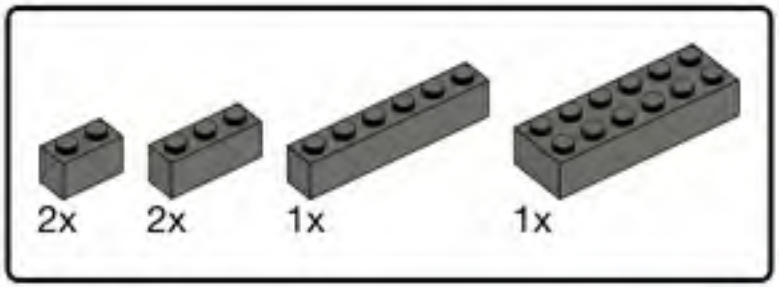

119

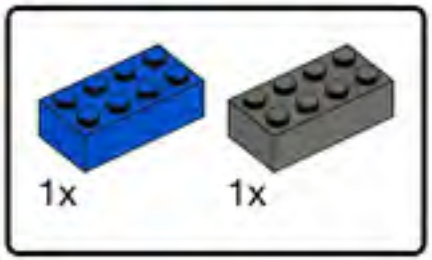

120

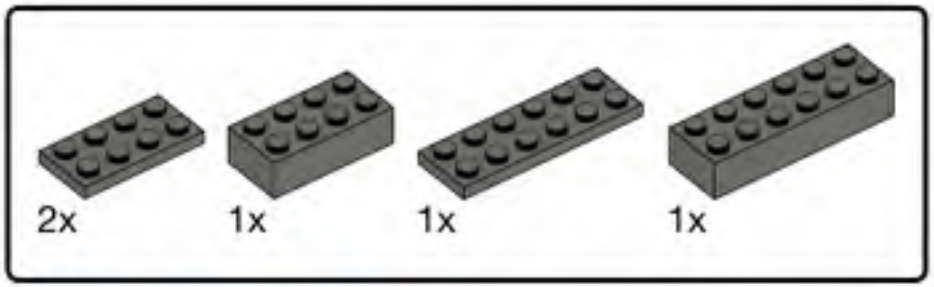




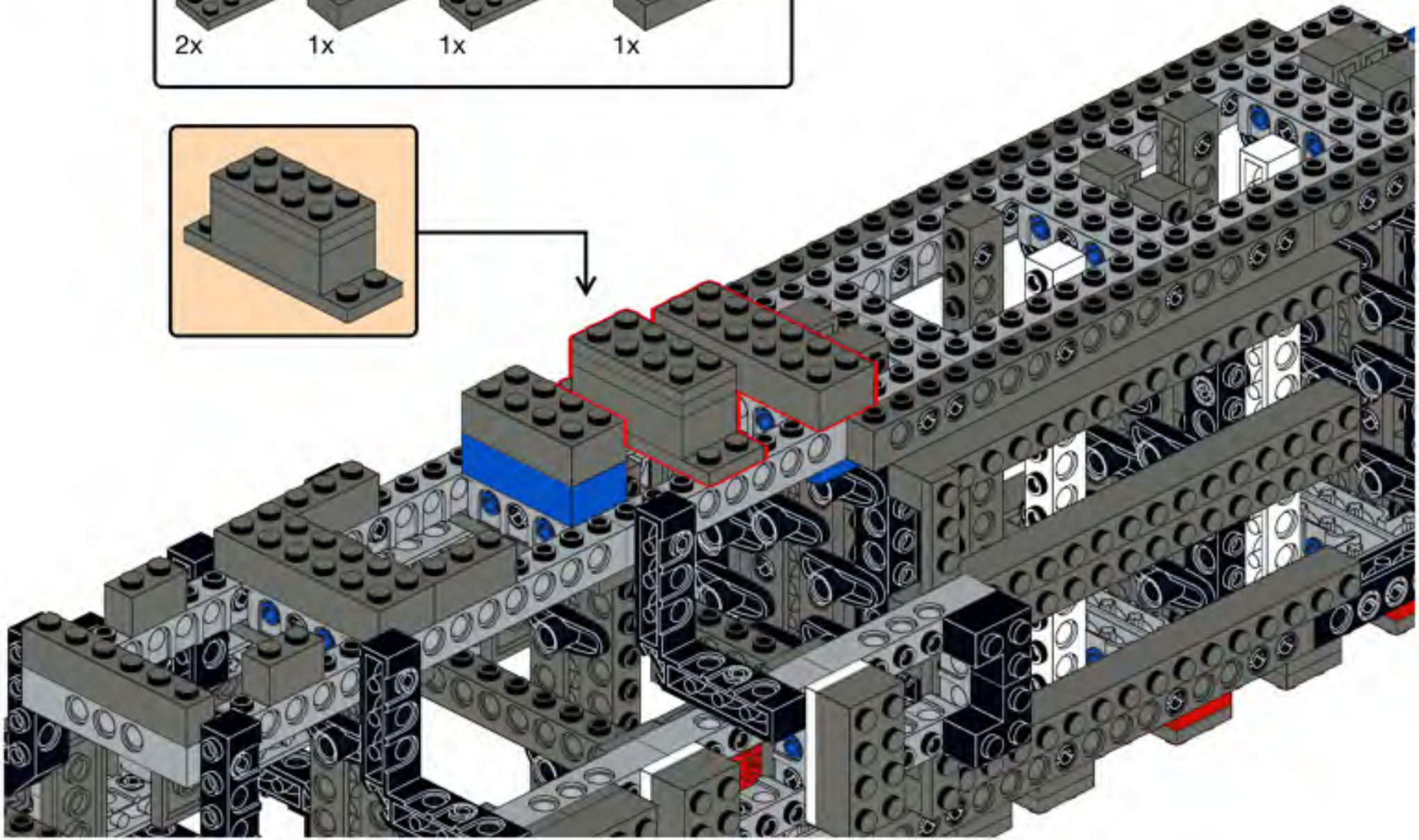

121

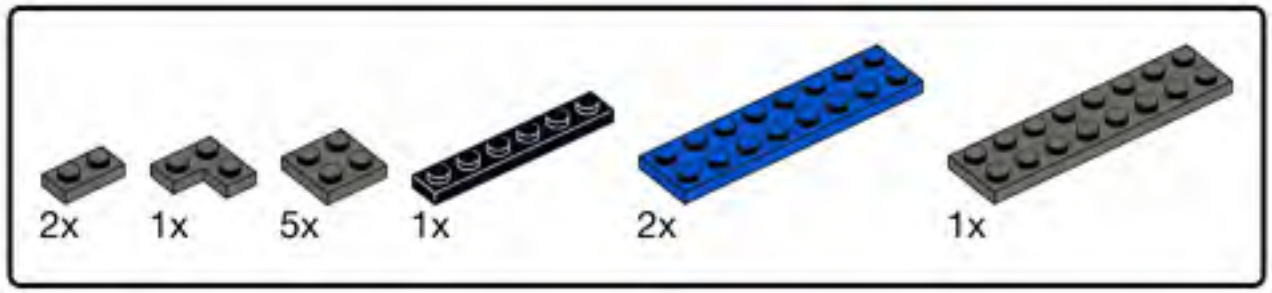


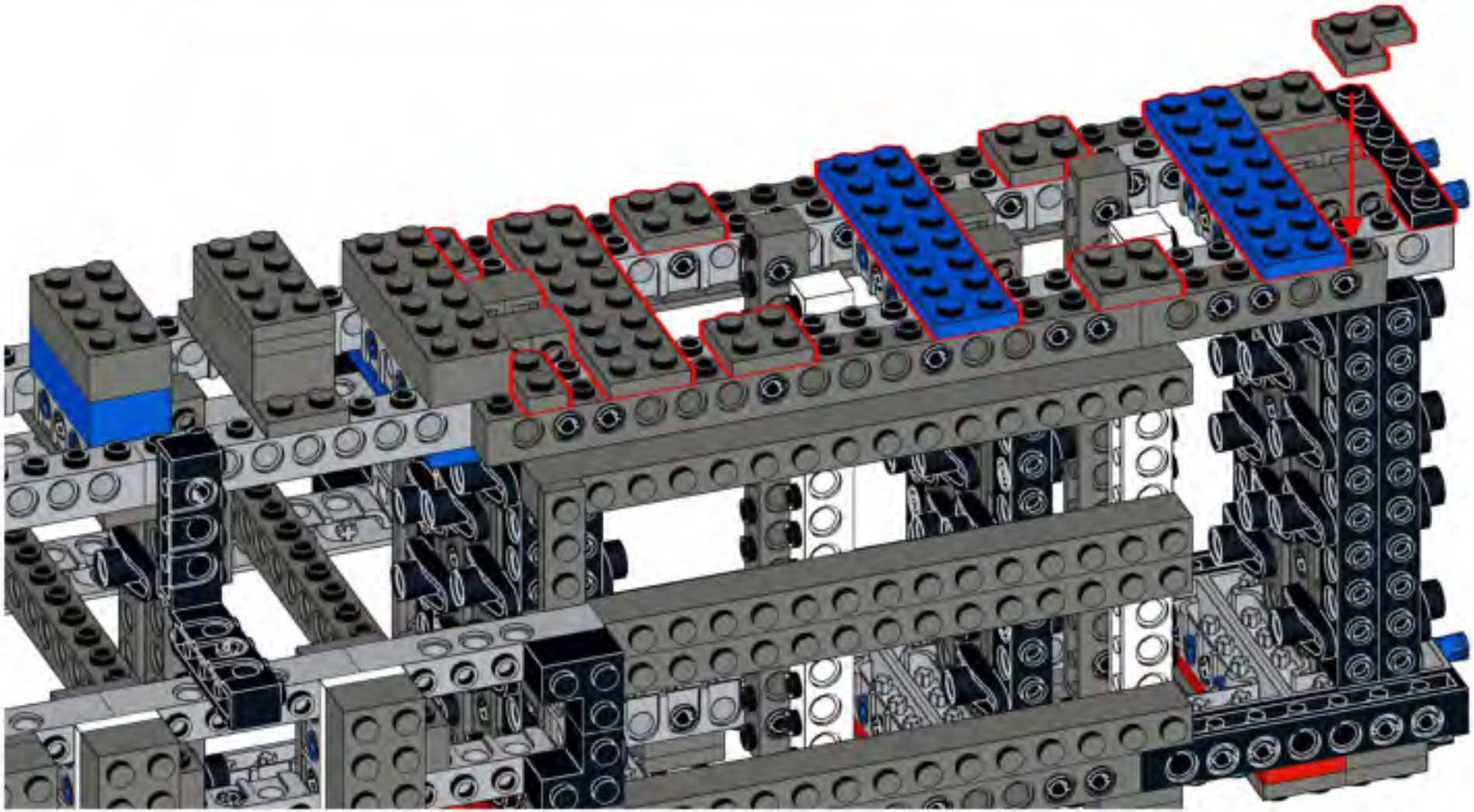

122

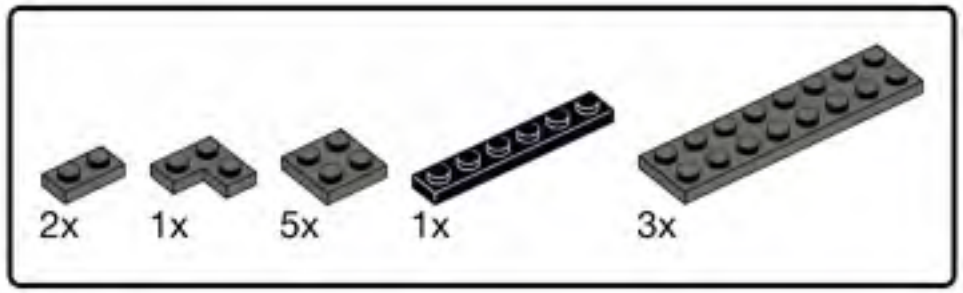


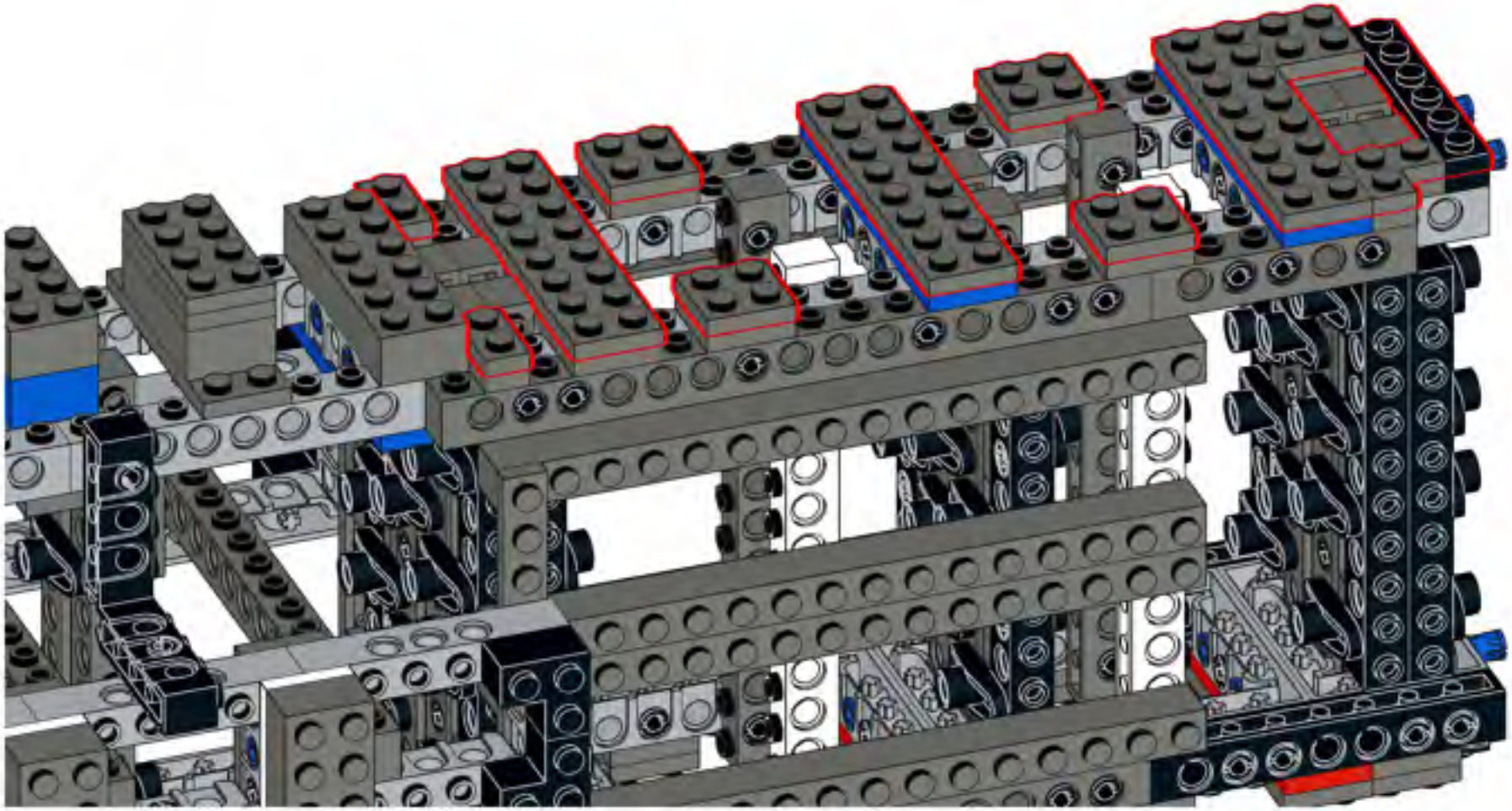

123

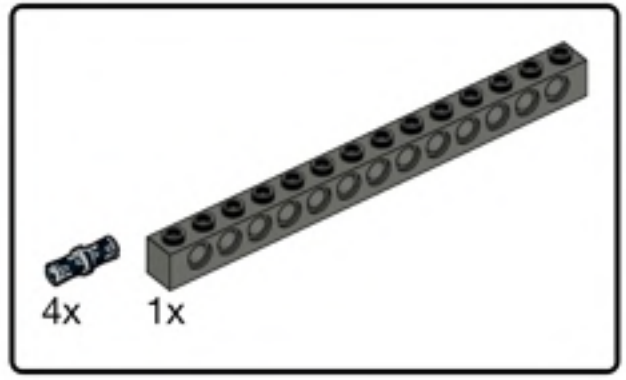


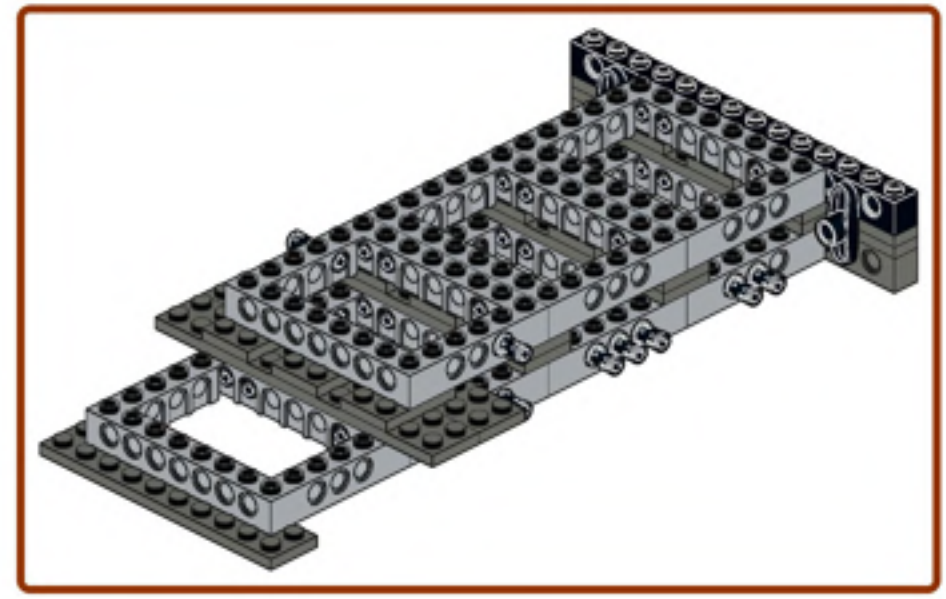

124

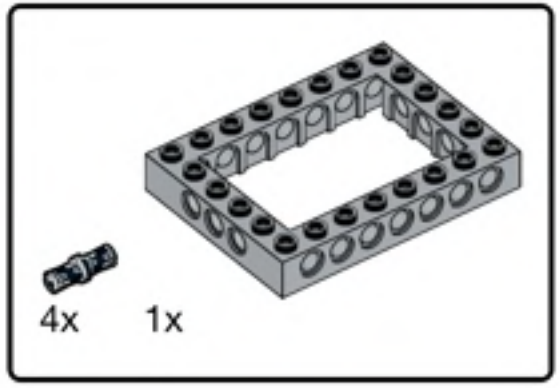


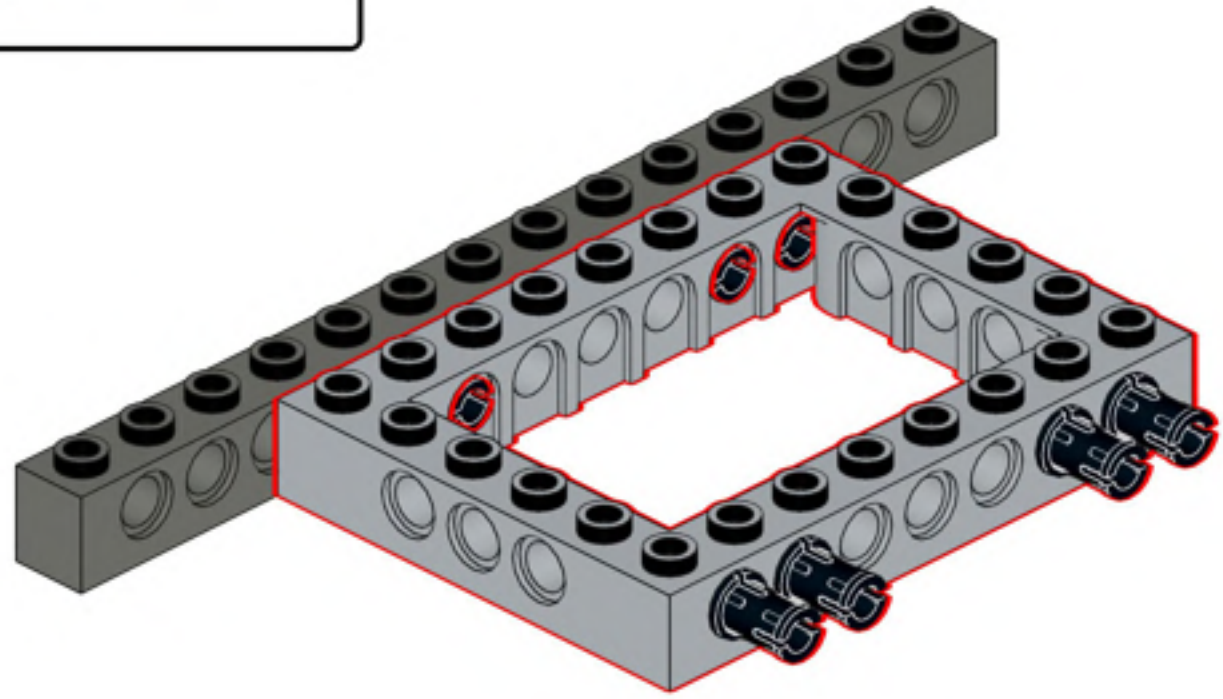

125

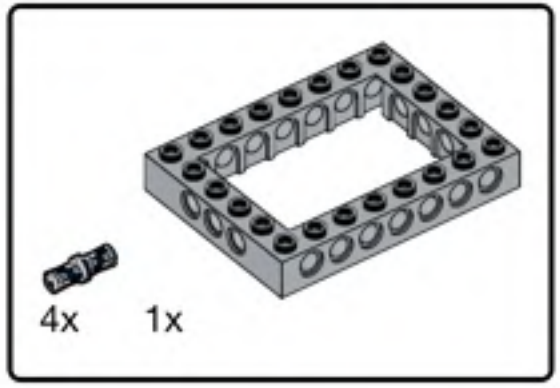


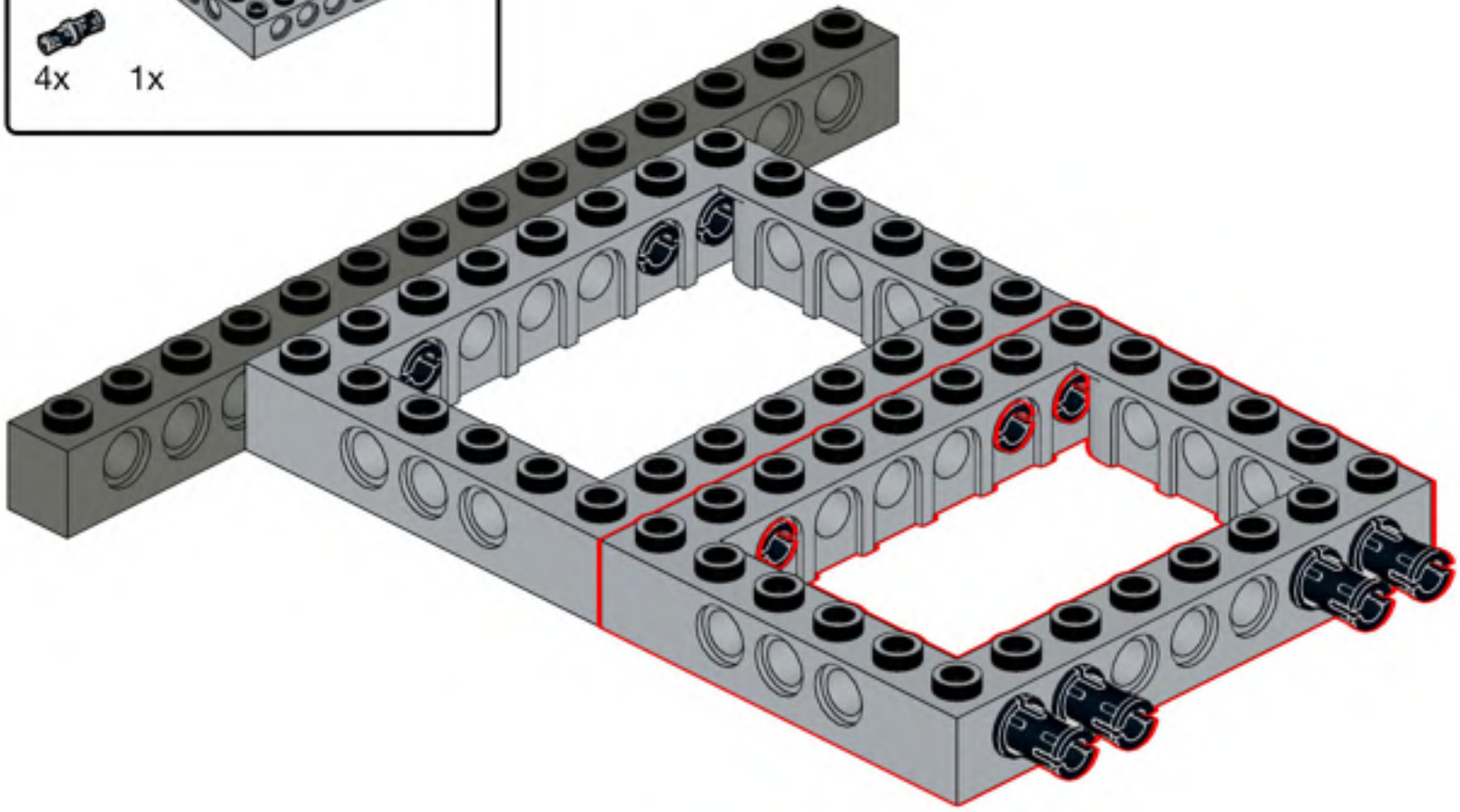

126

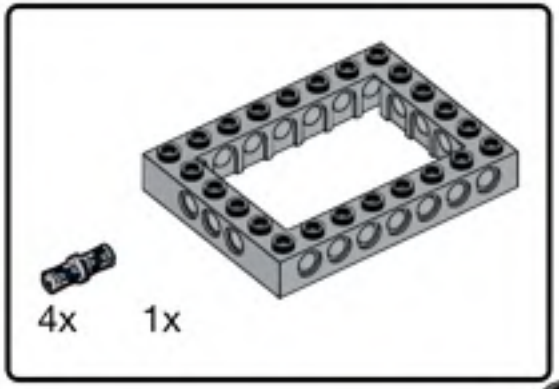


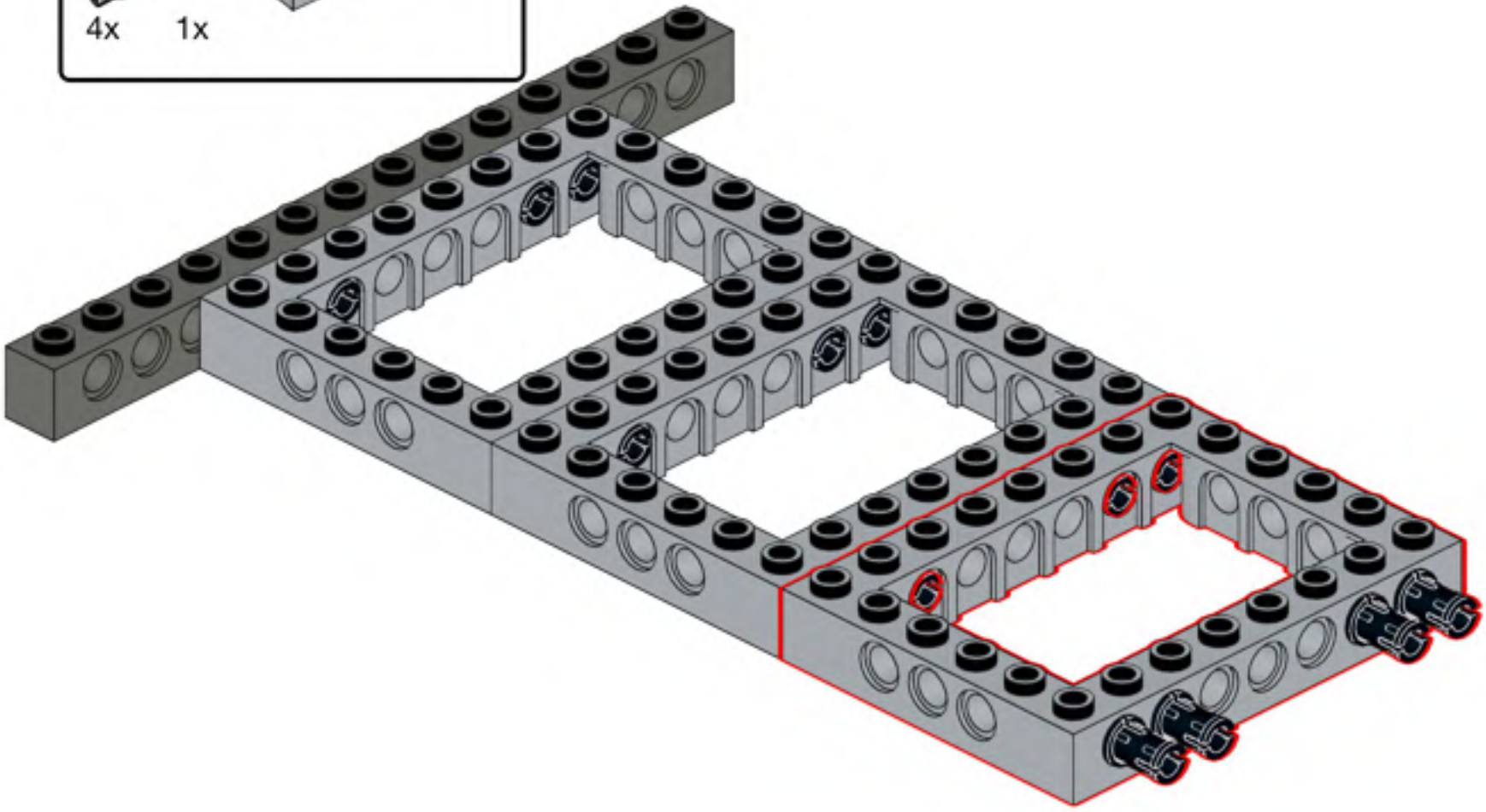

127

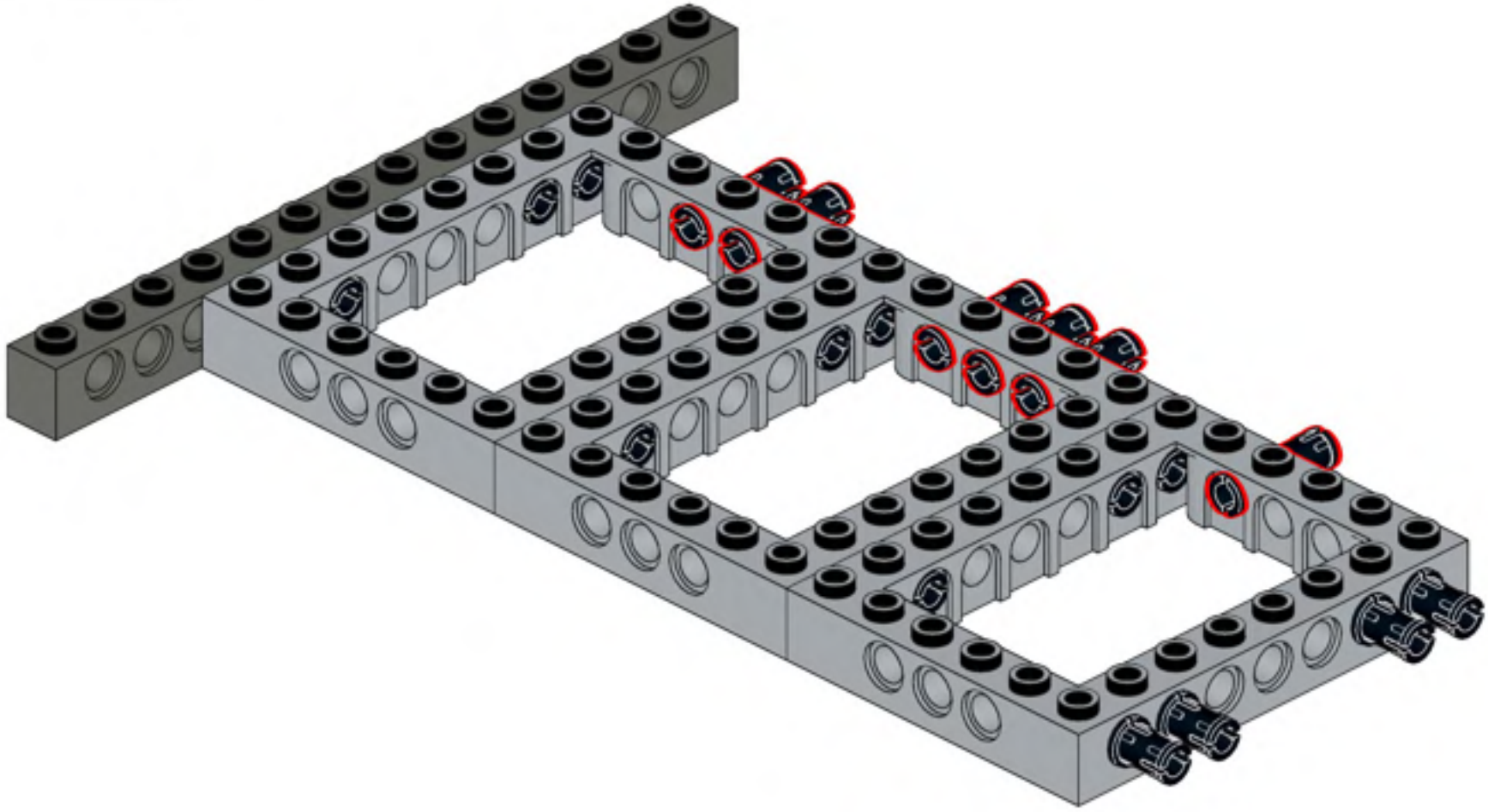

128

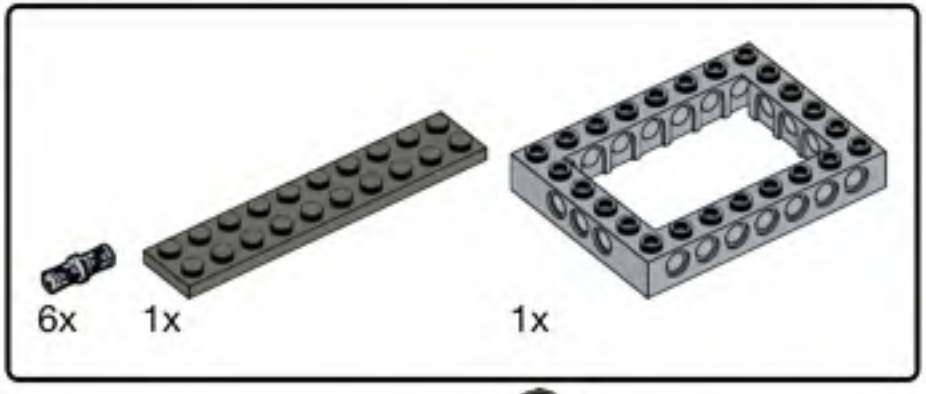


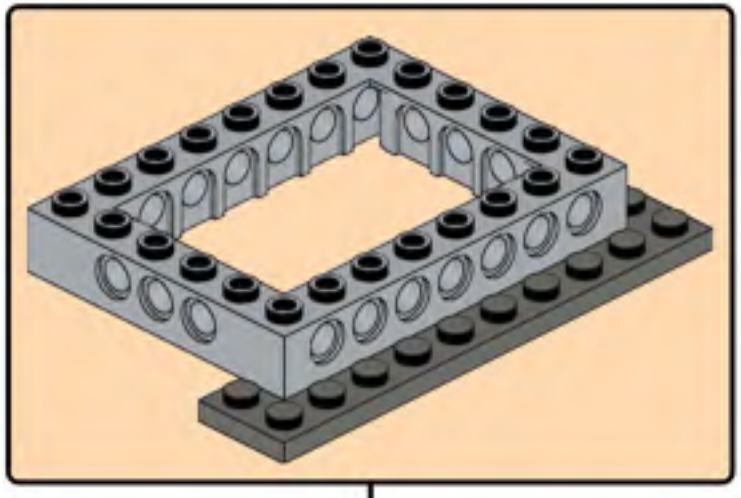

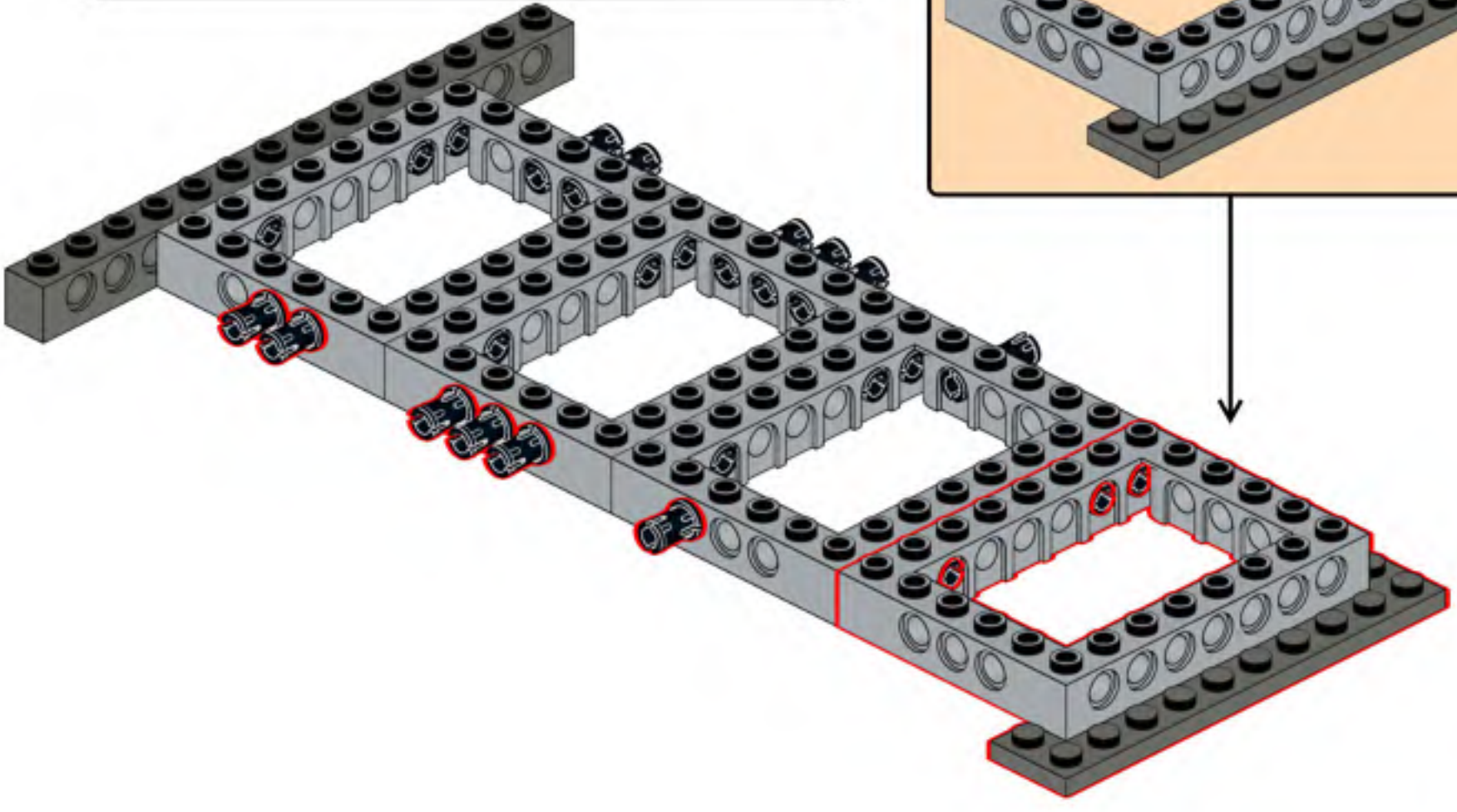

129

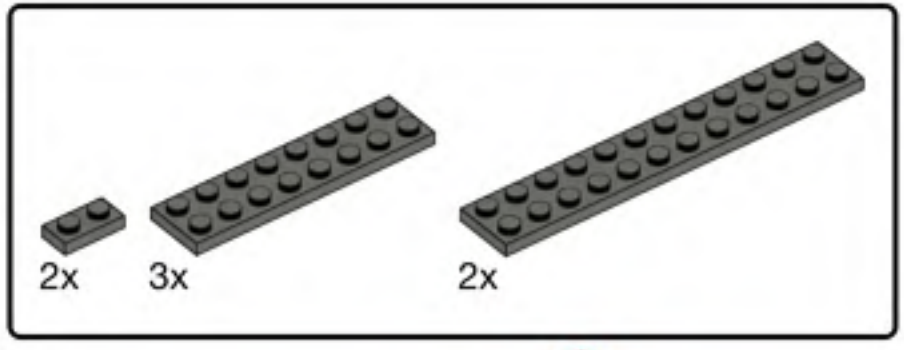


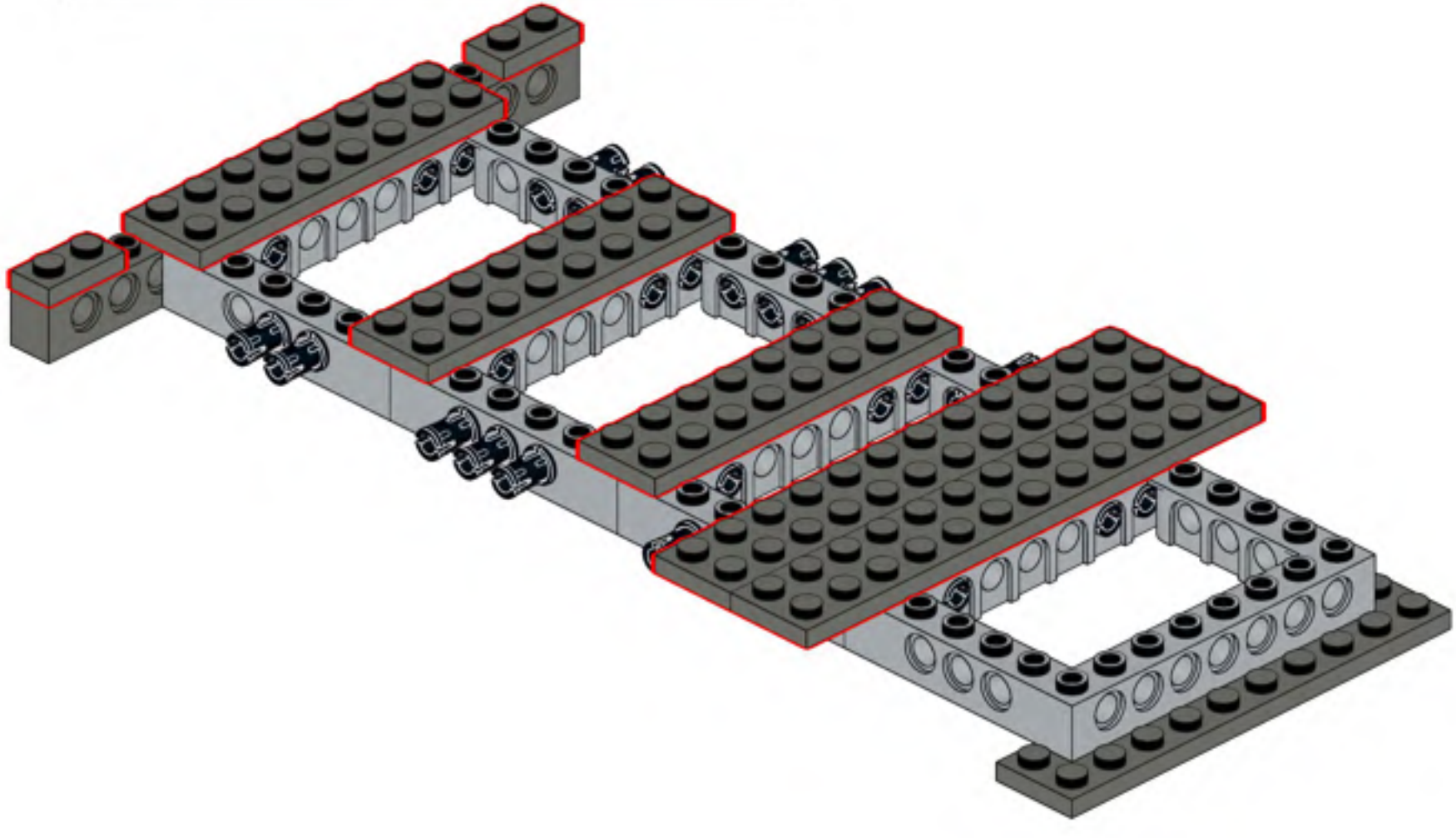

130

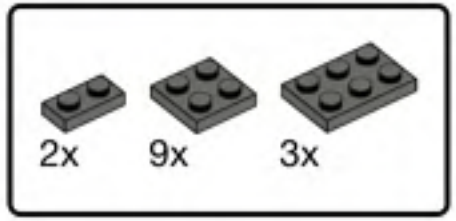


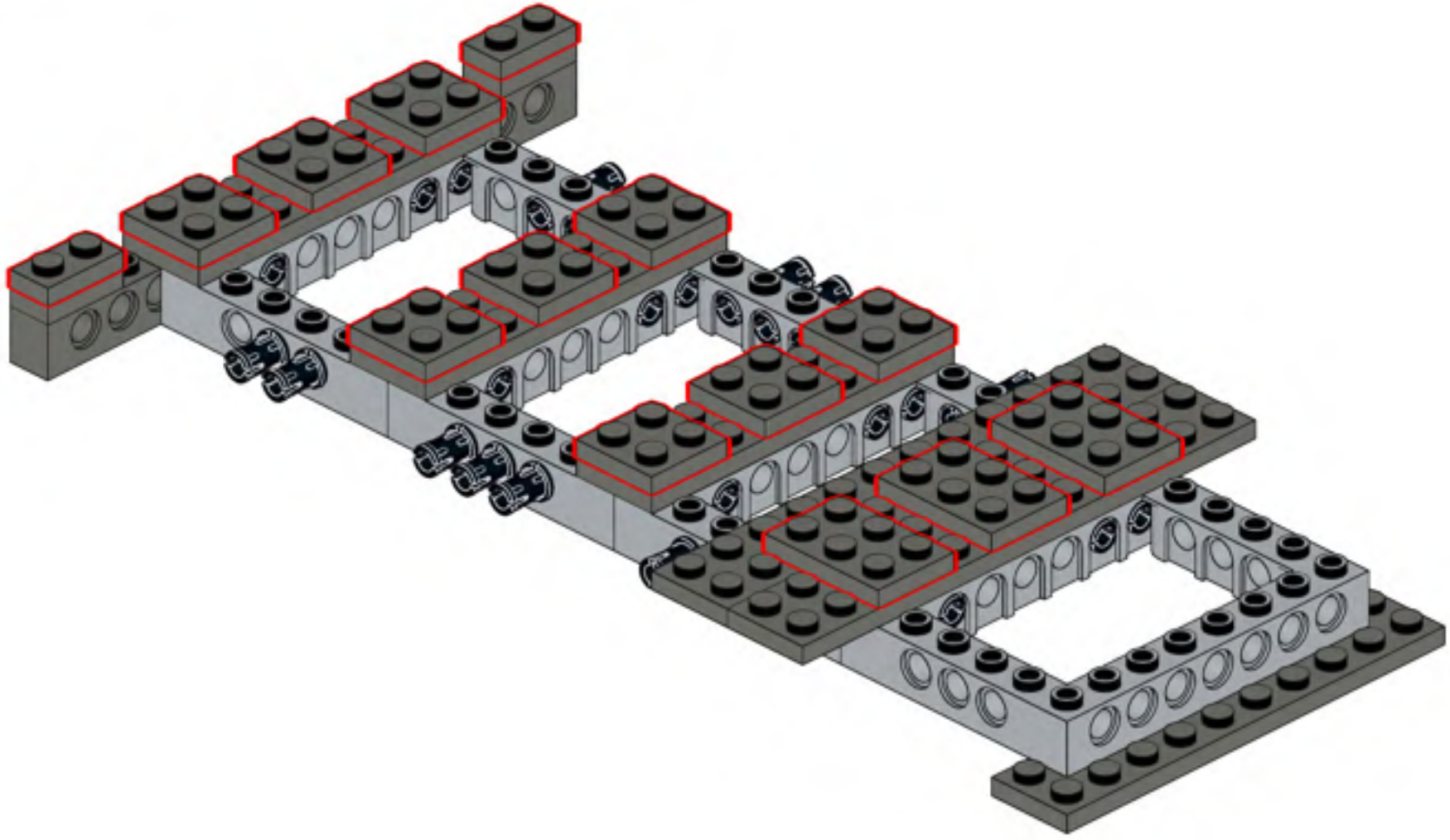

131

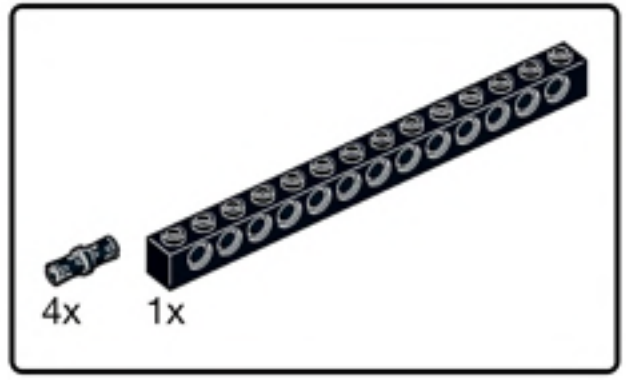


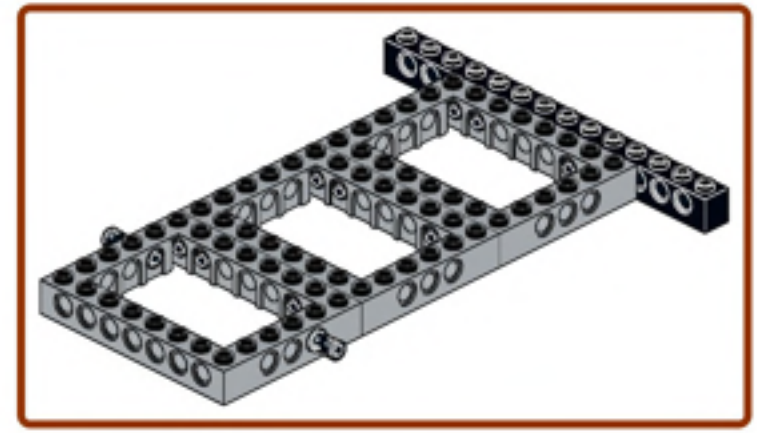

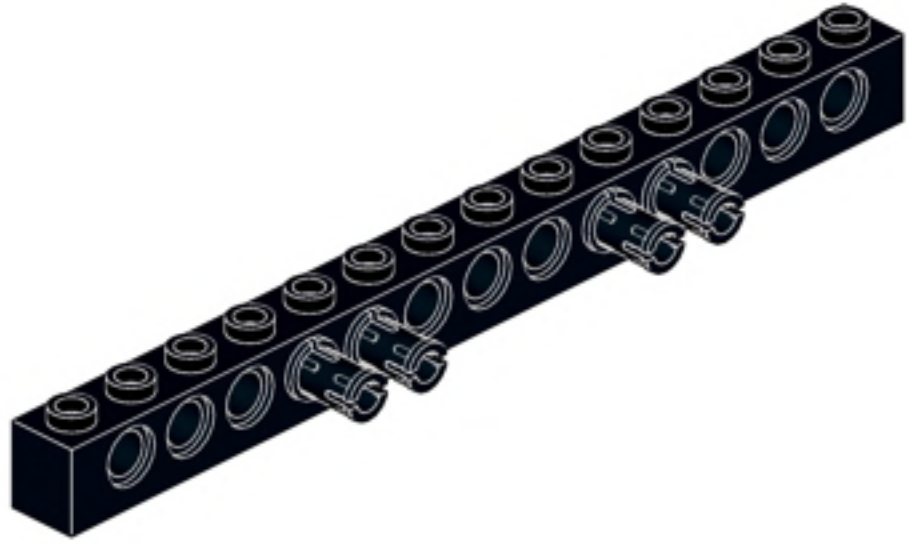

132

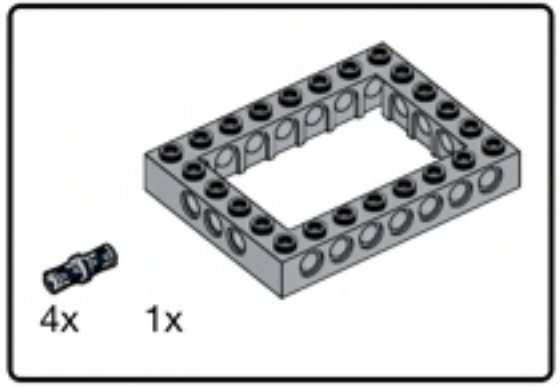


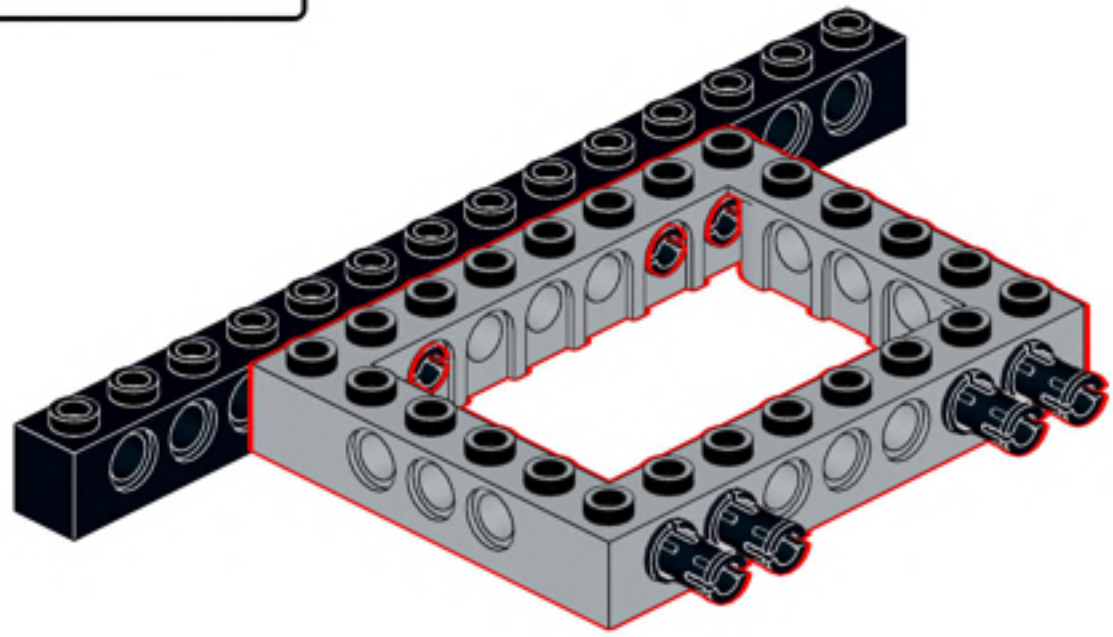

133

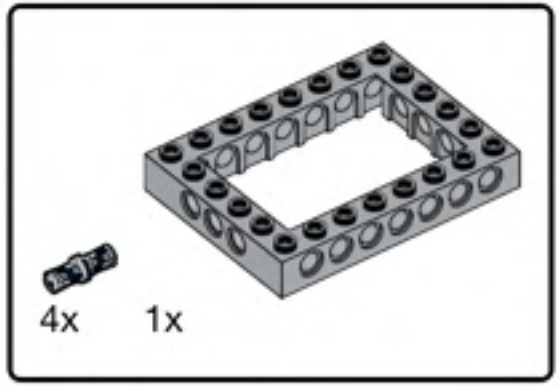


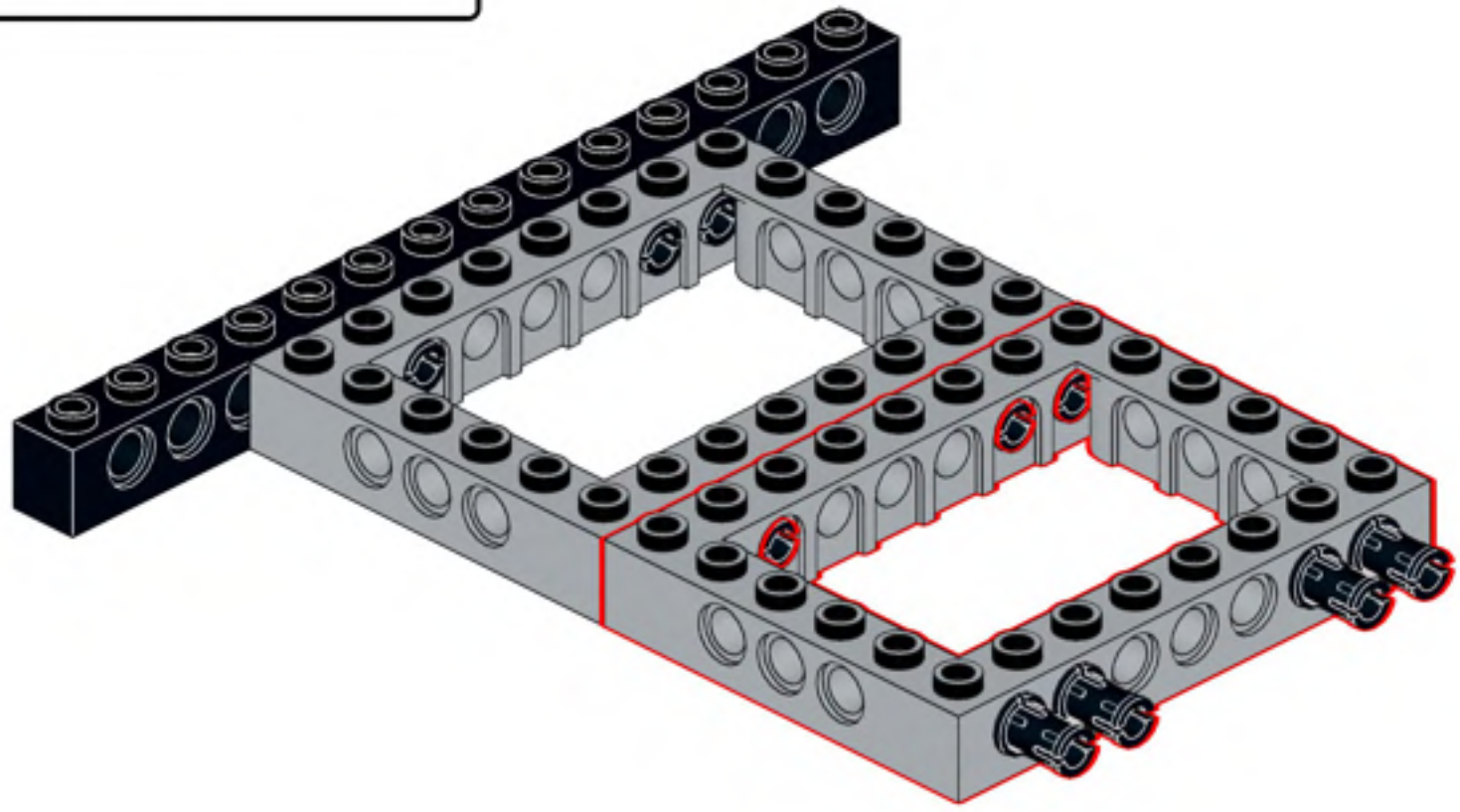

134

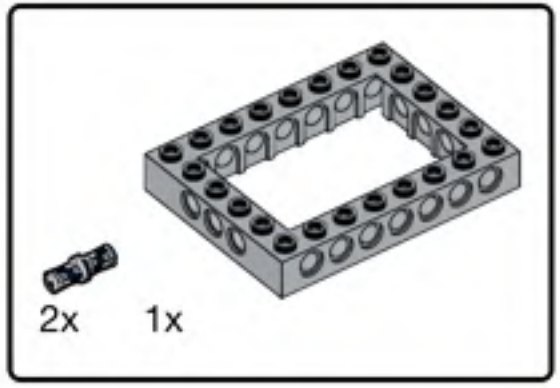


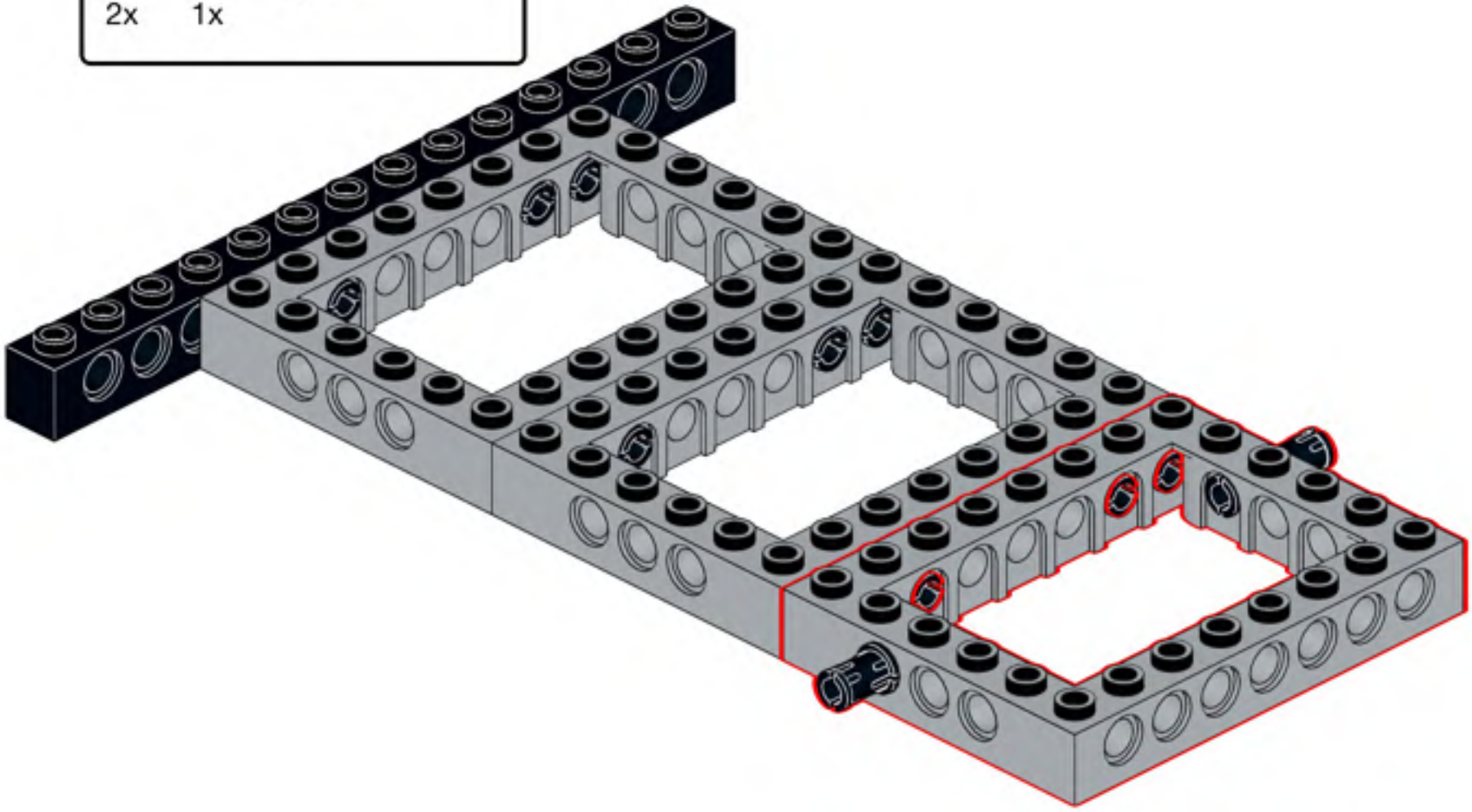

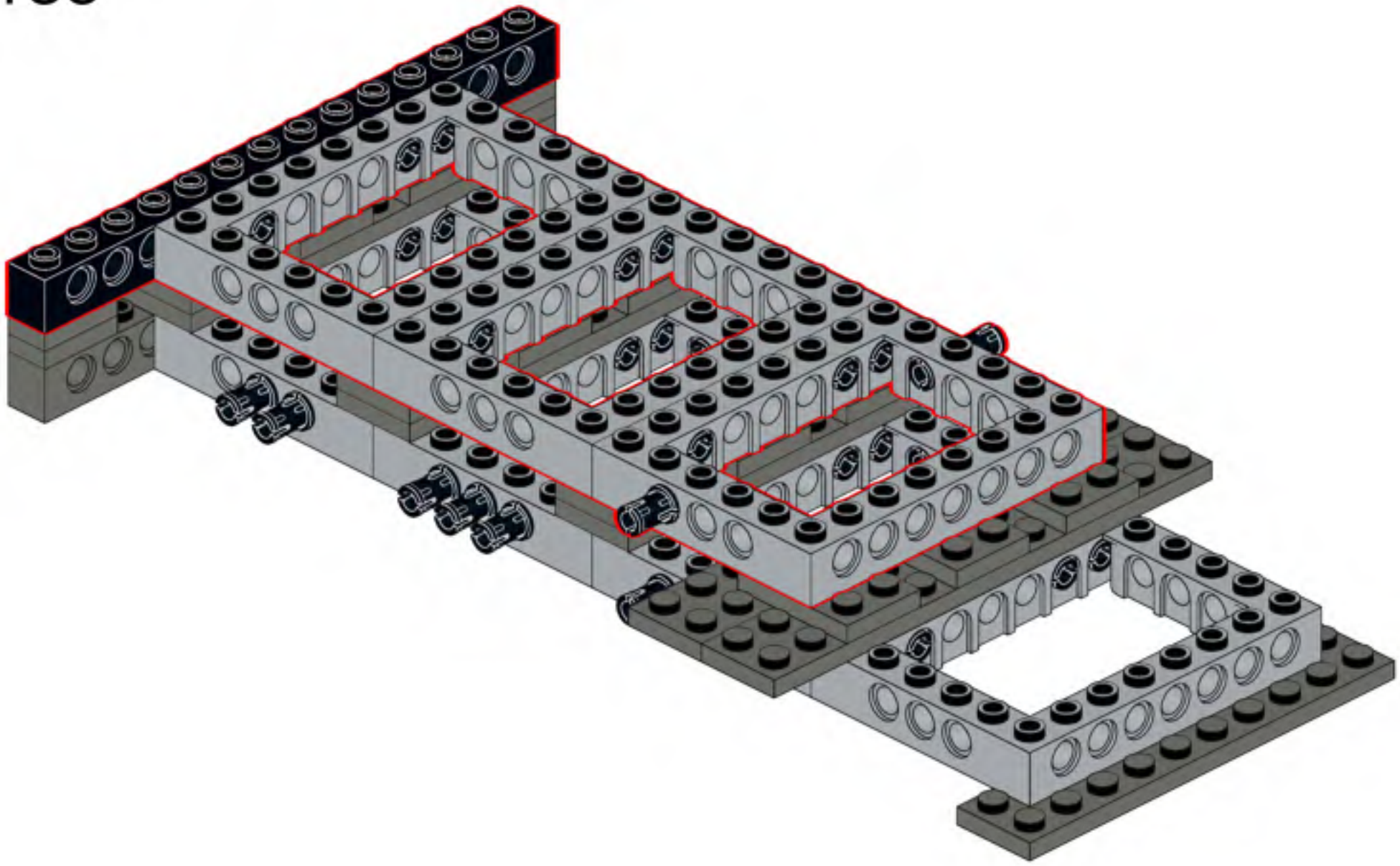

136

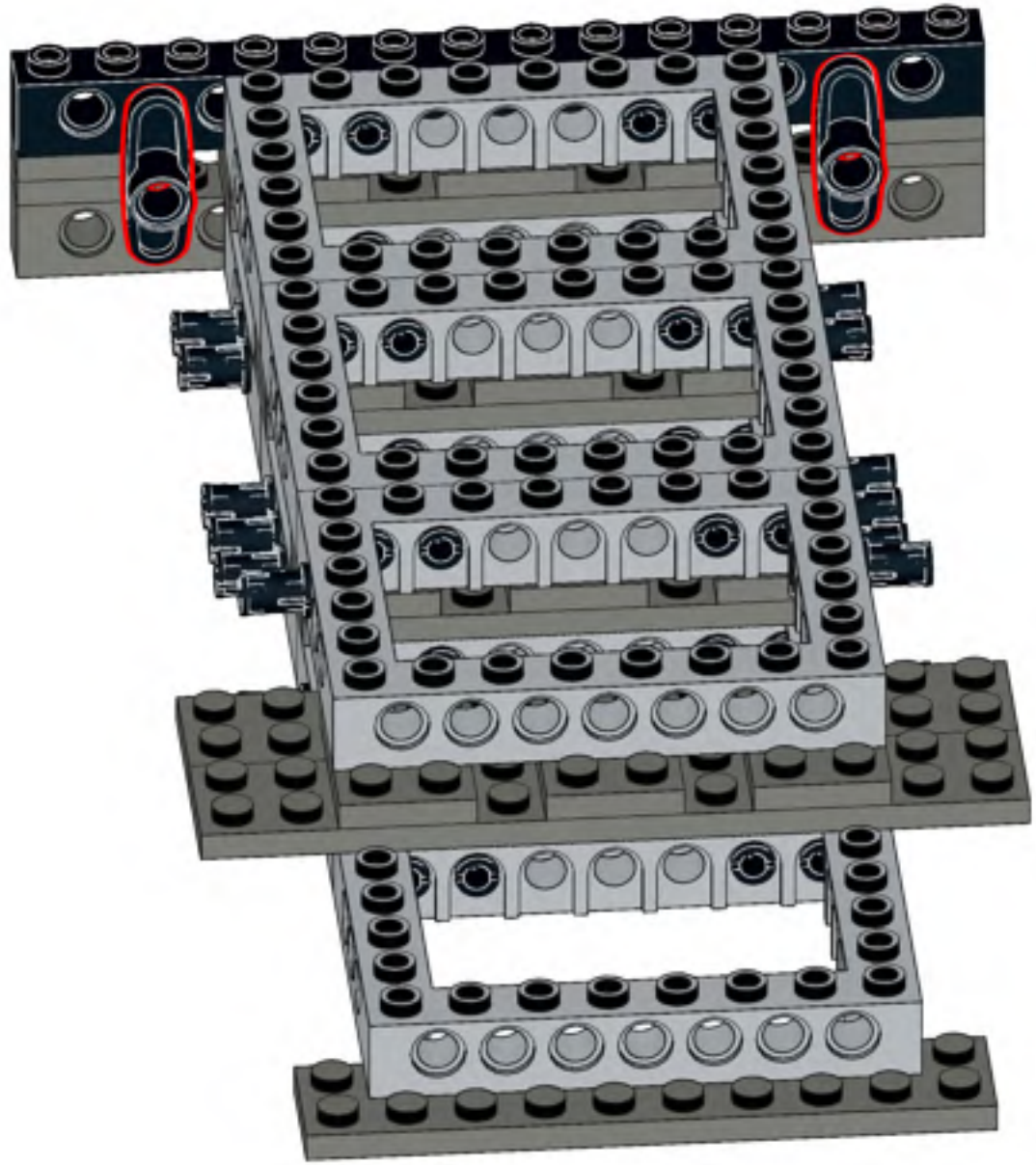

137

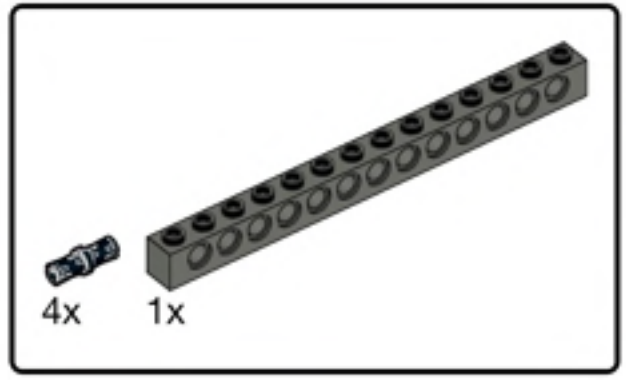


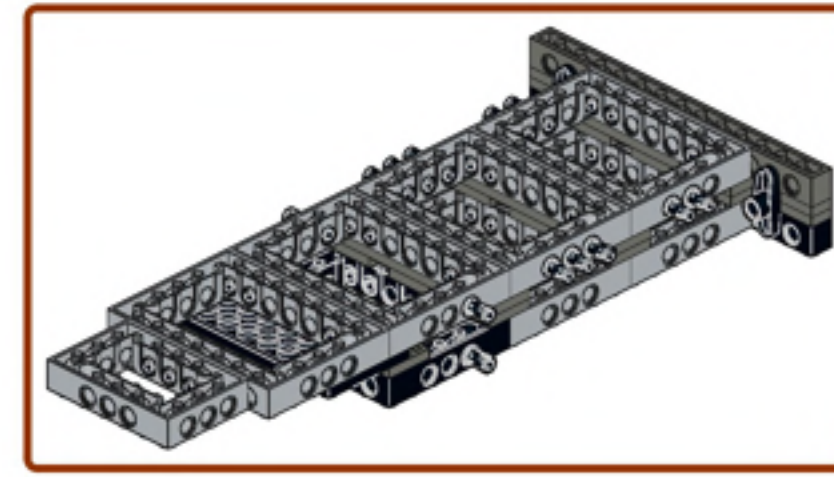

138

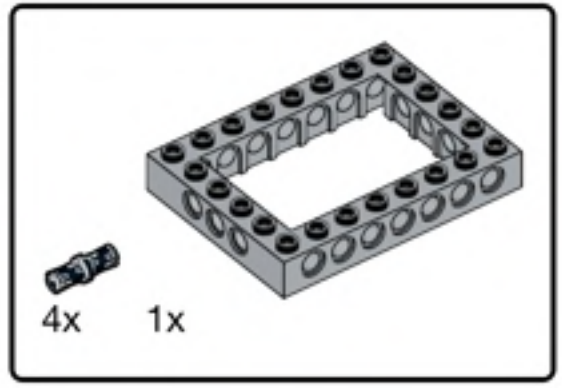


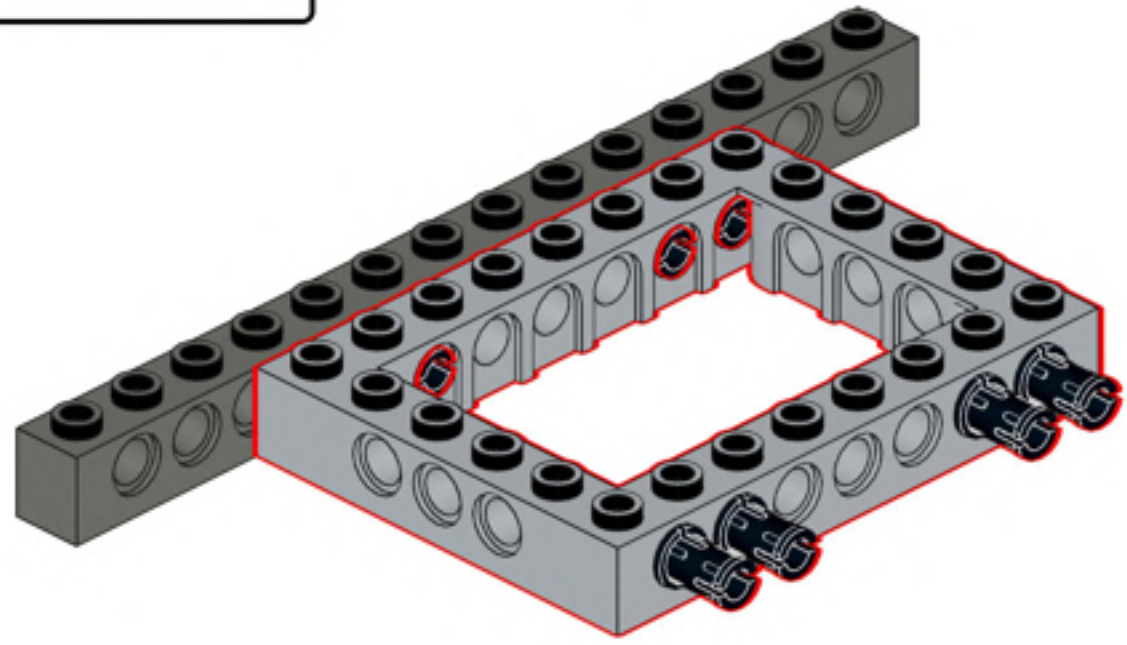

139

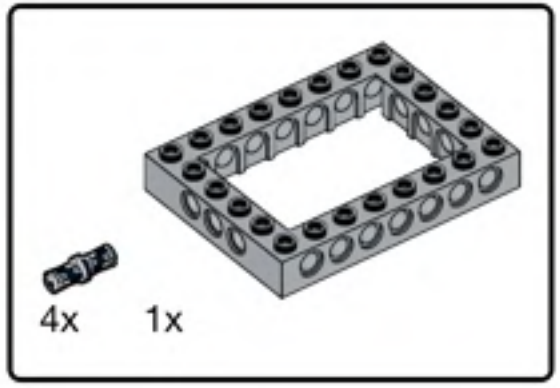


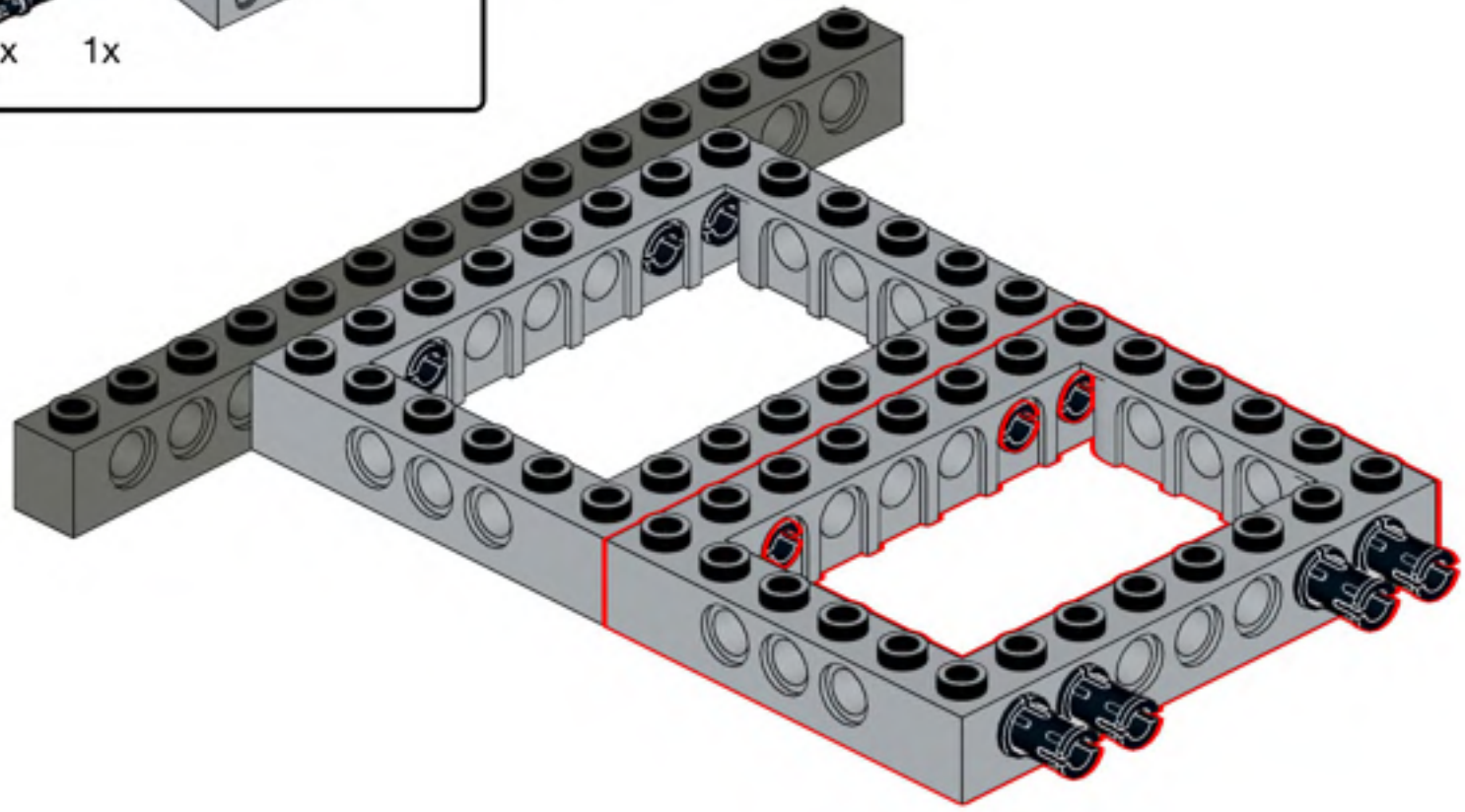

140

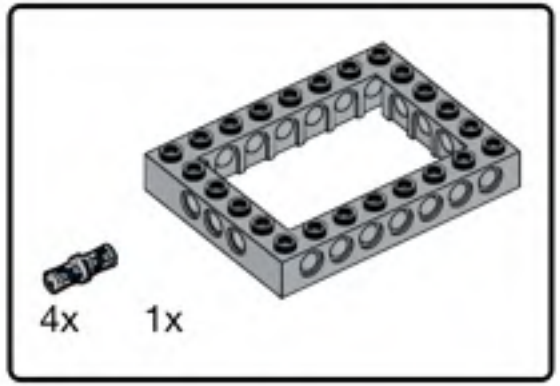


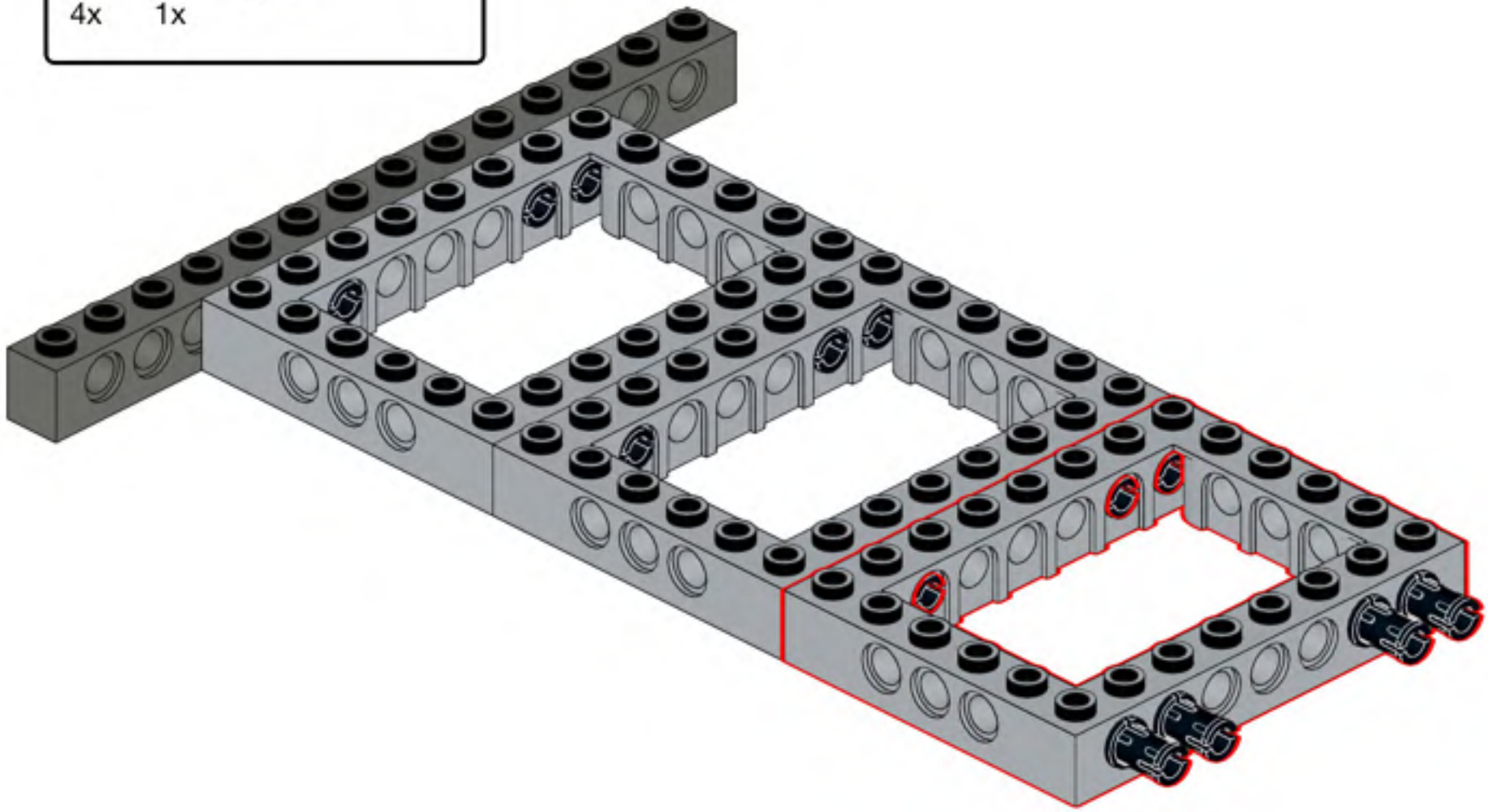

141

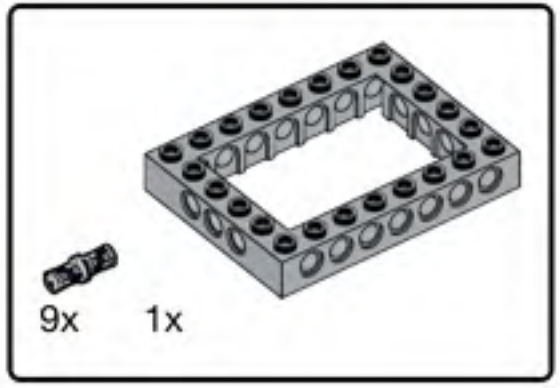


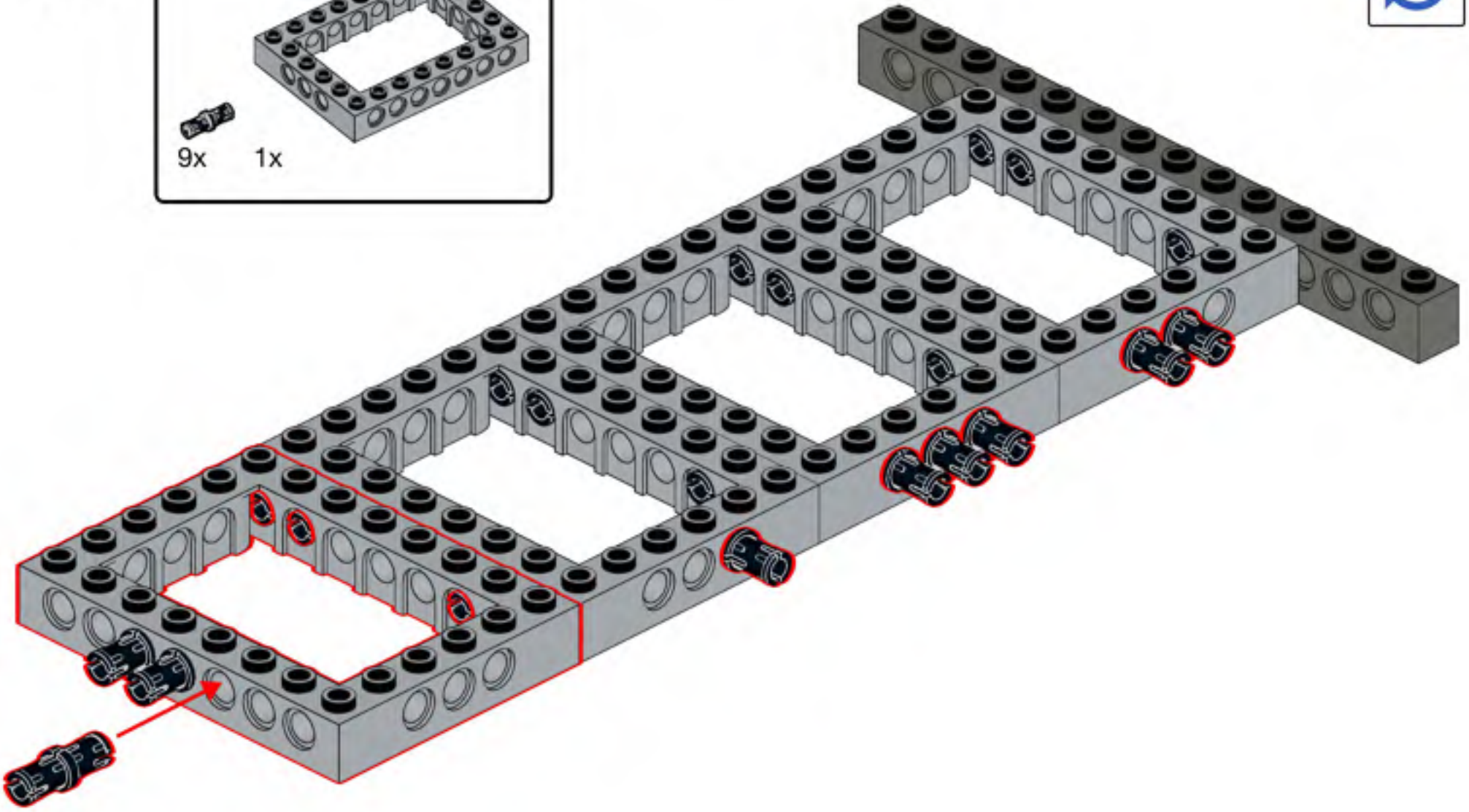

142

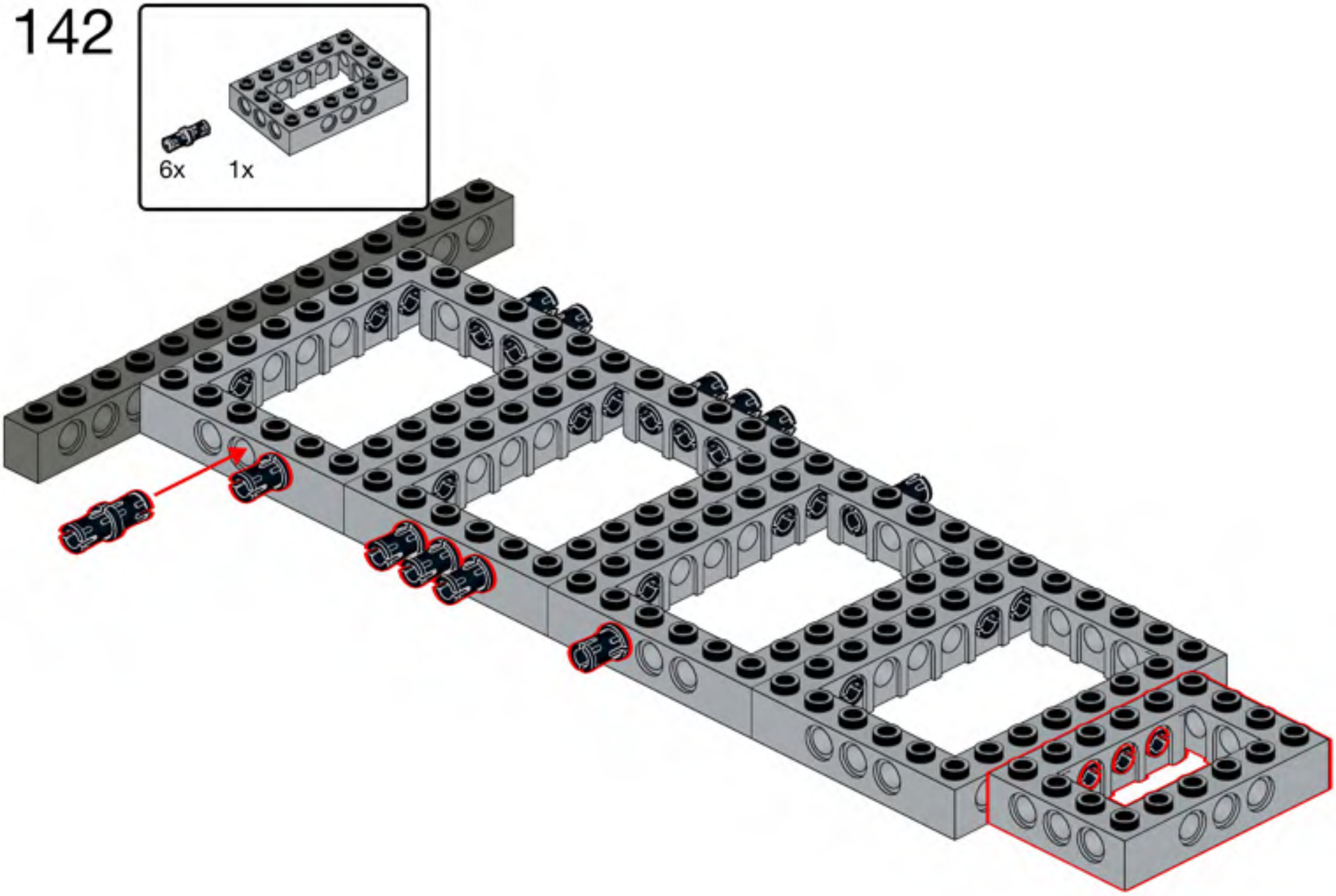

143

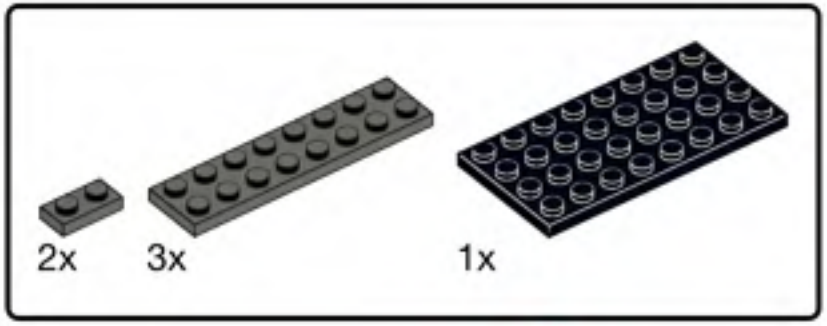


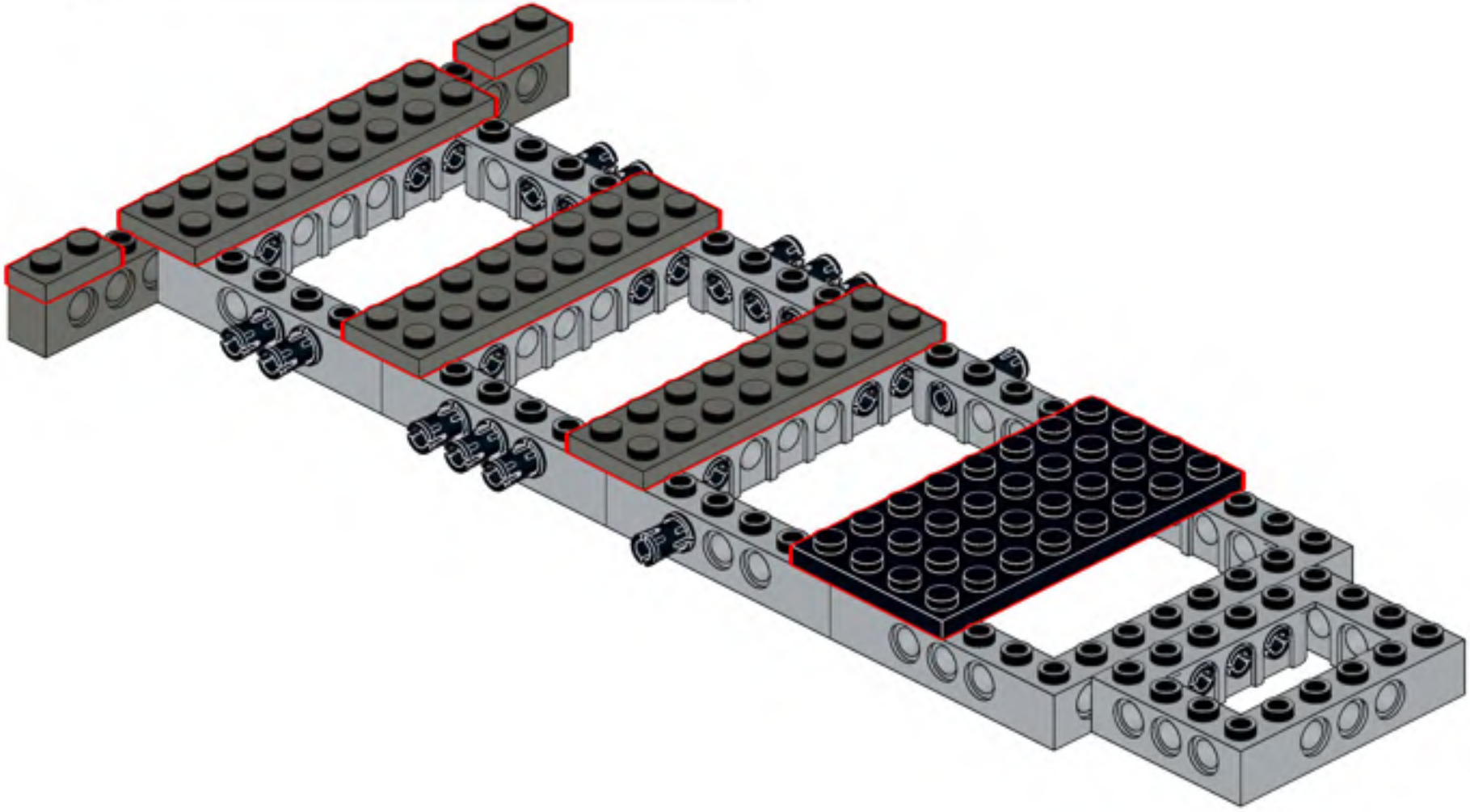

144

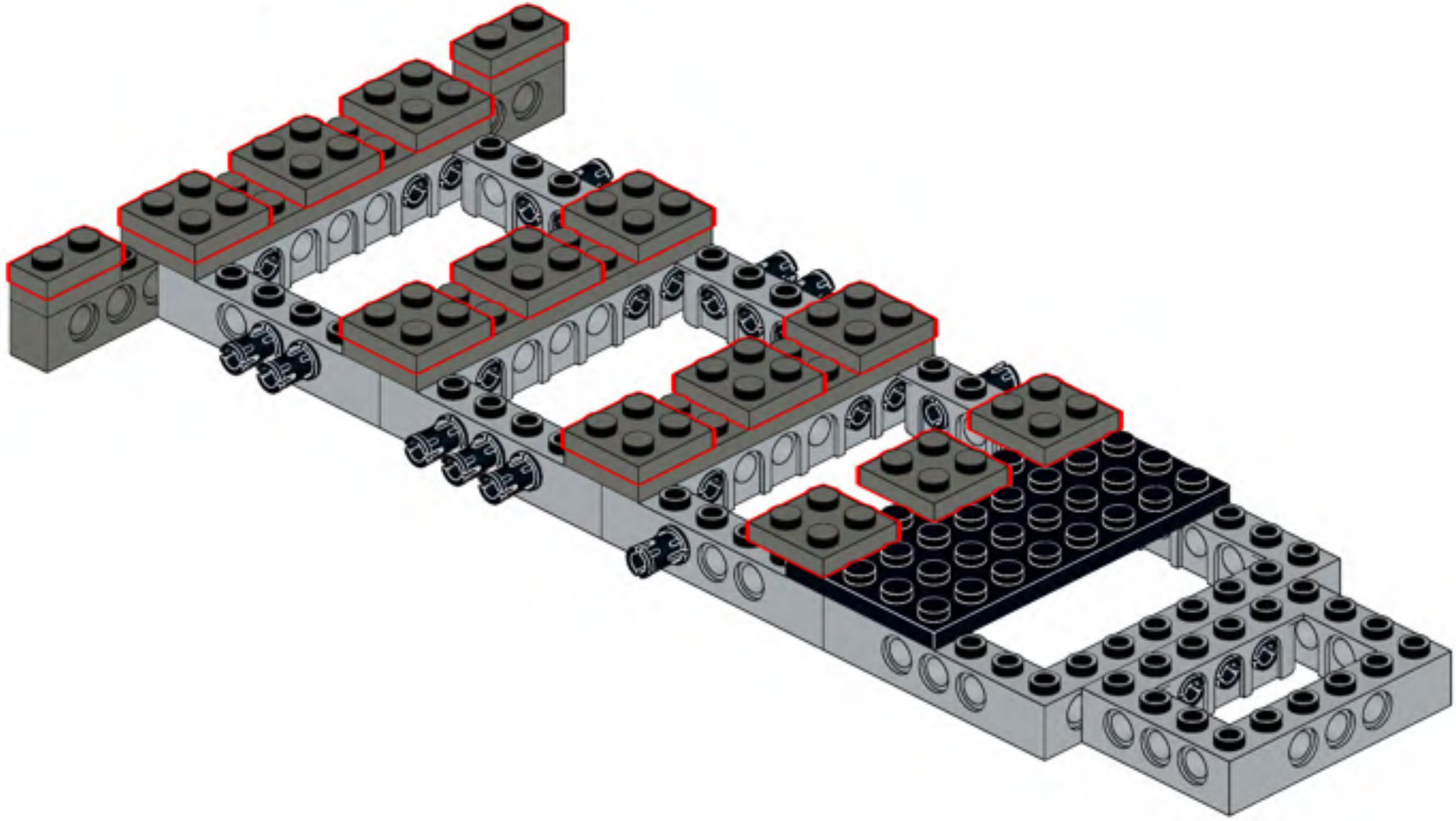

145

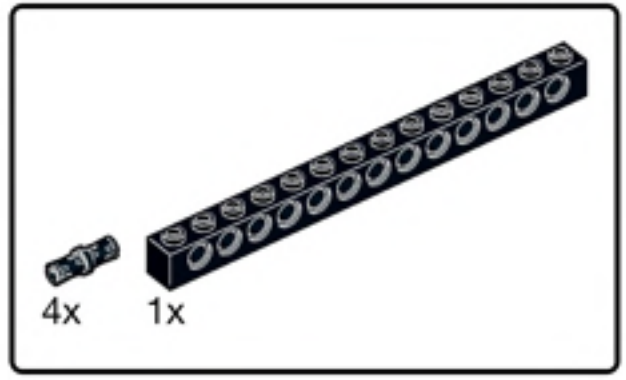


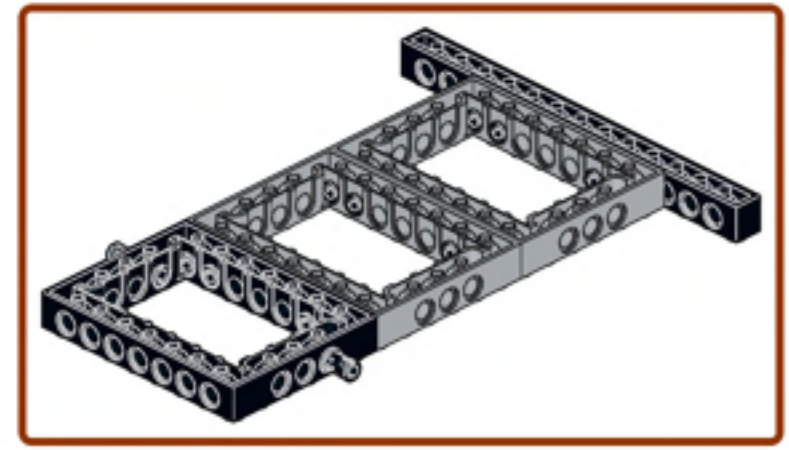

146

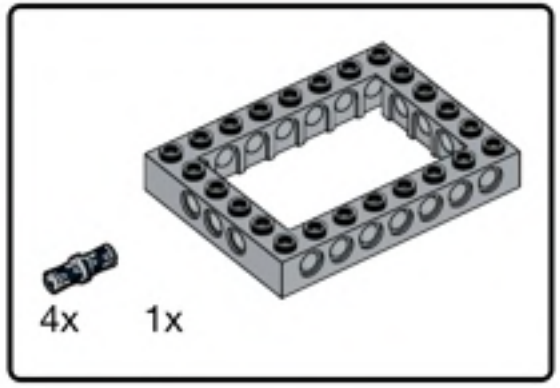


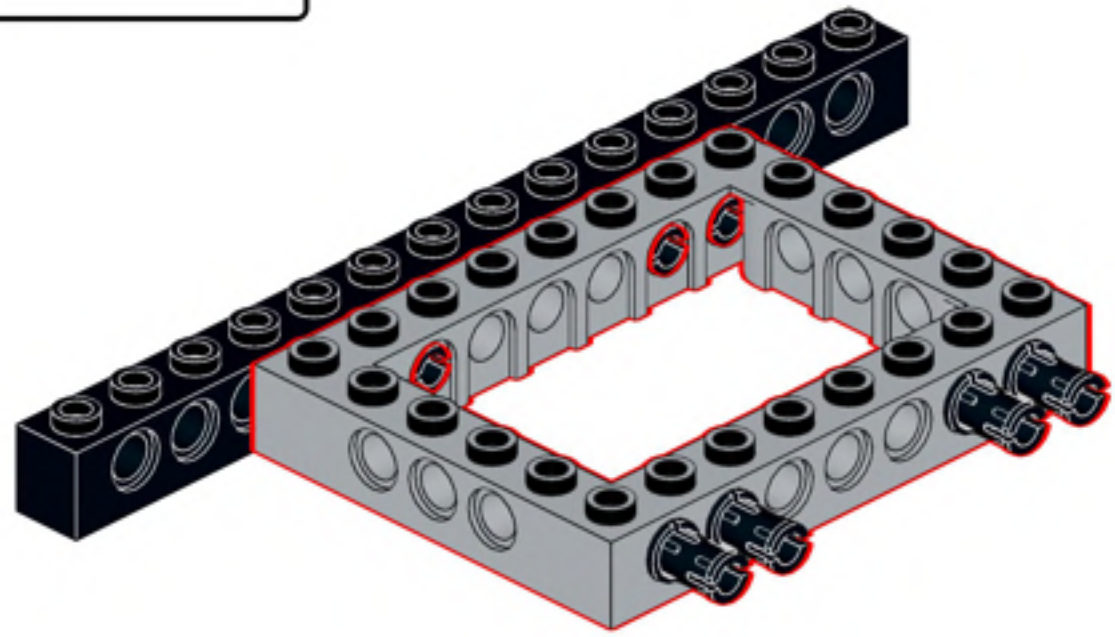

147

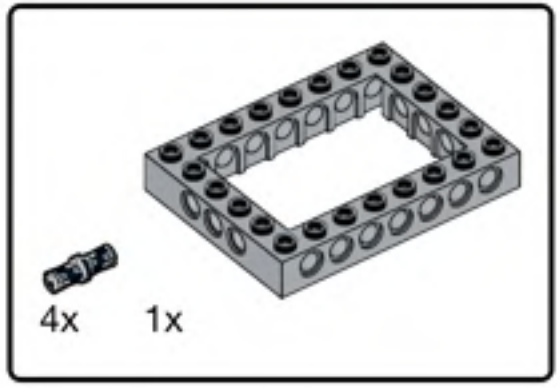


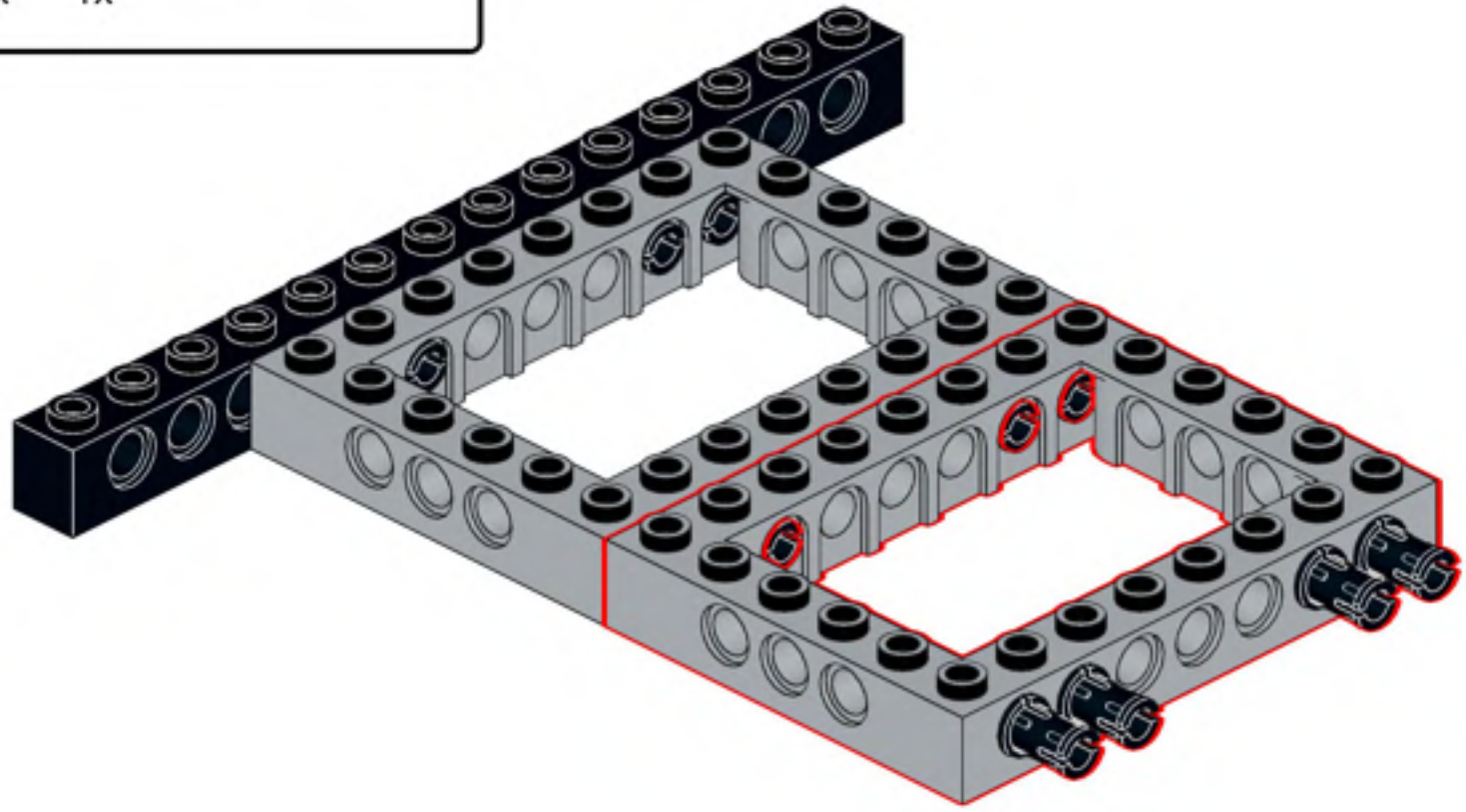

148

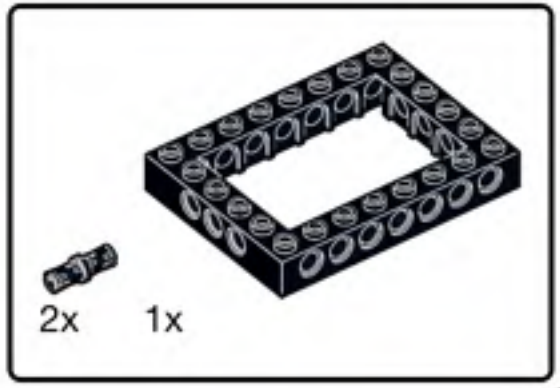


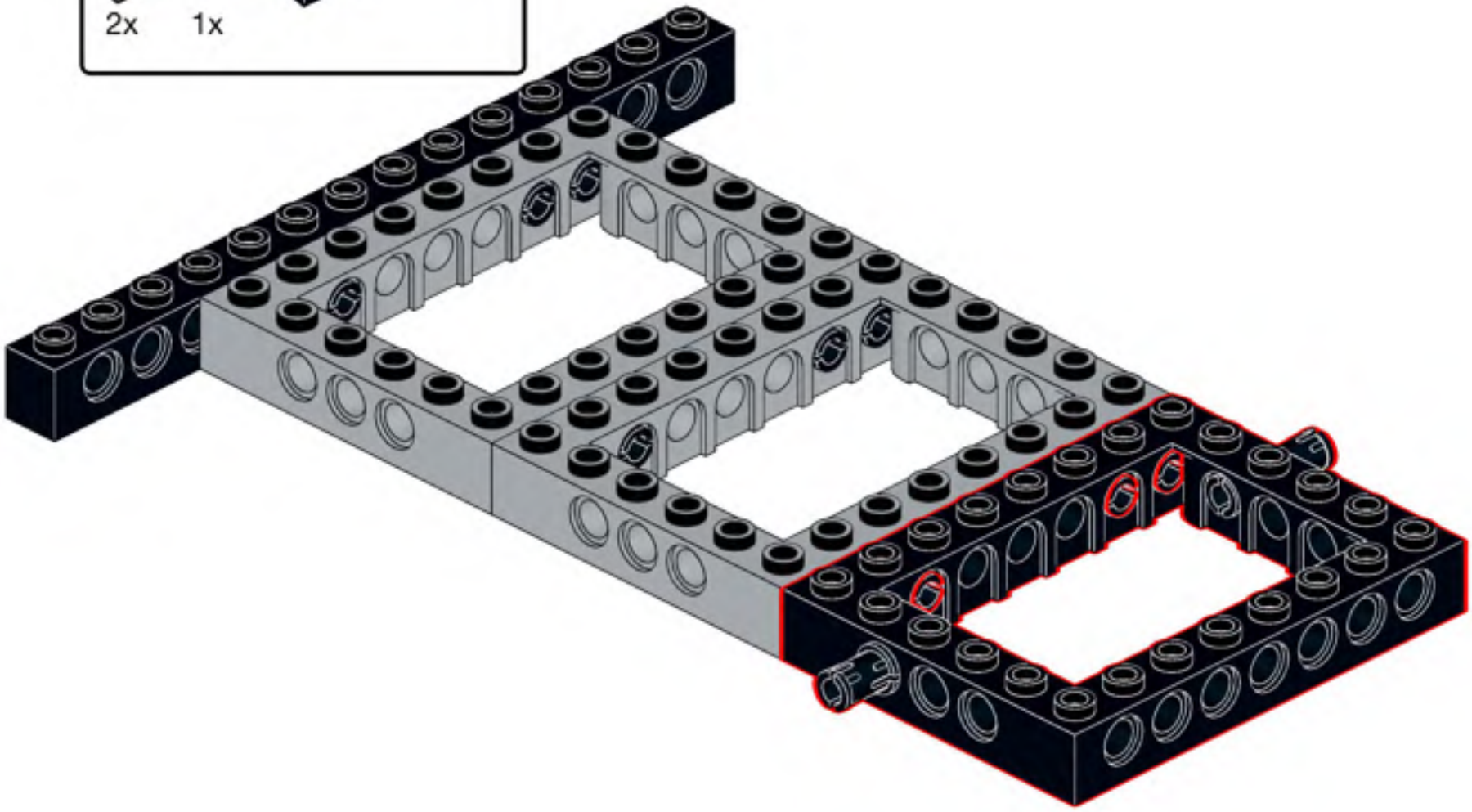

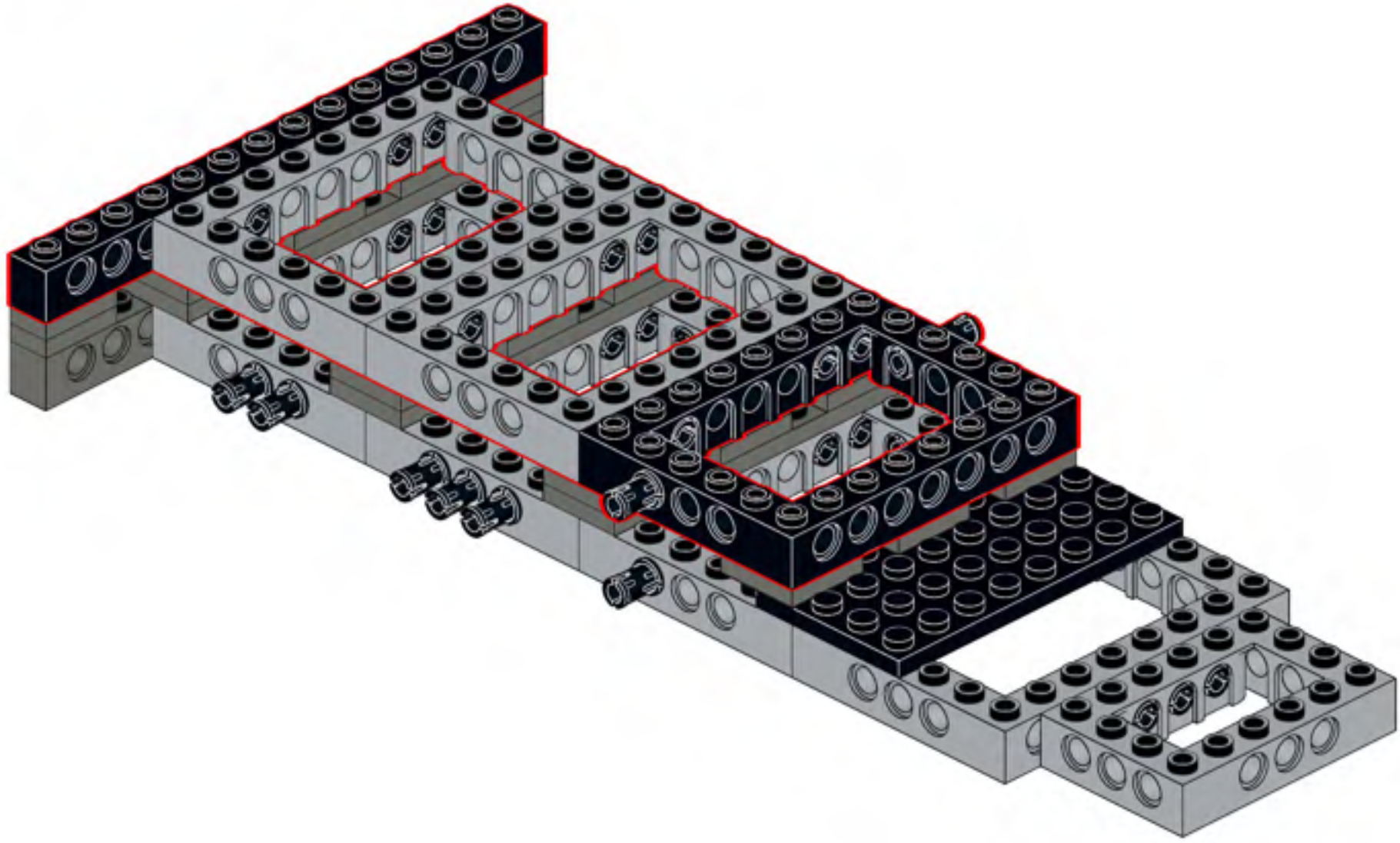

150

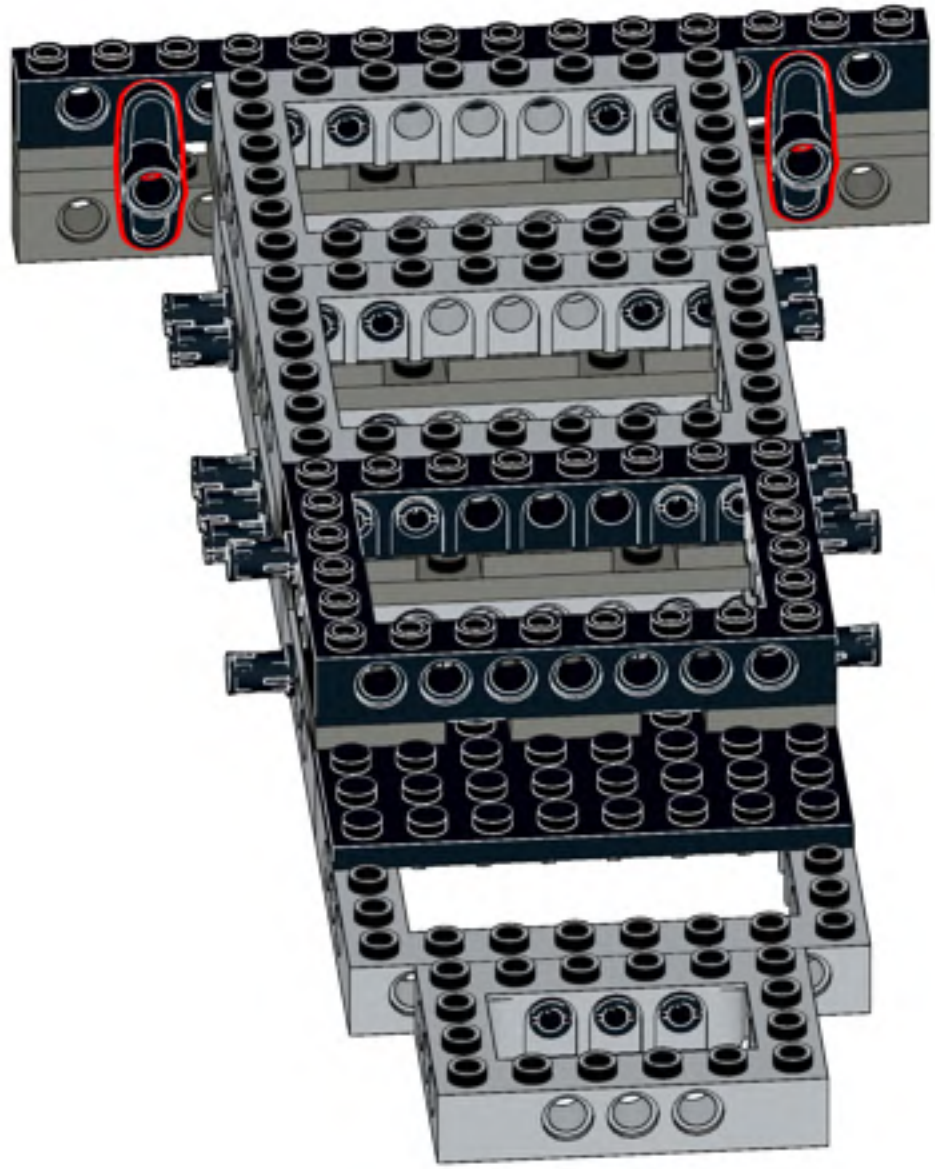

Make sure that the studs are looking in the right direction. The two parts will be fixed together in the next steps.

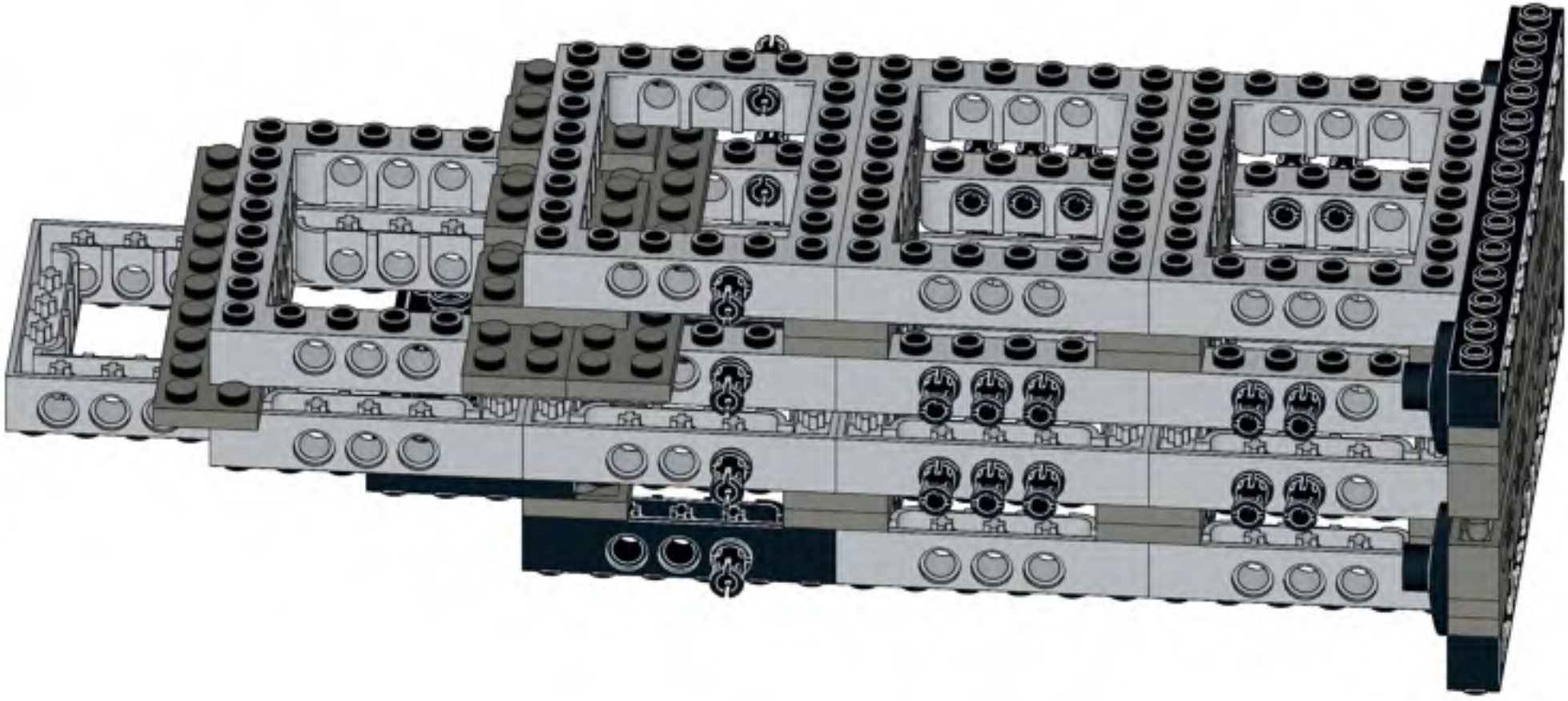

152

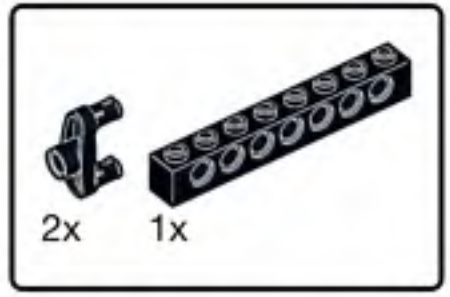


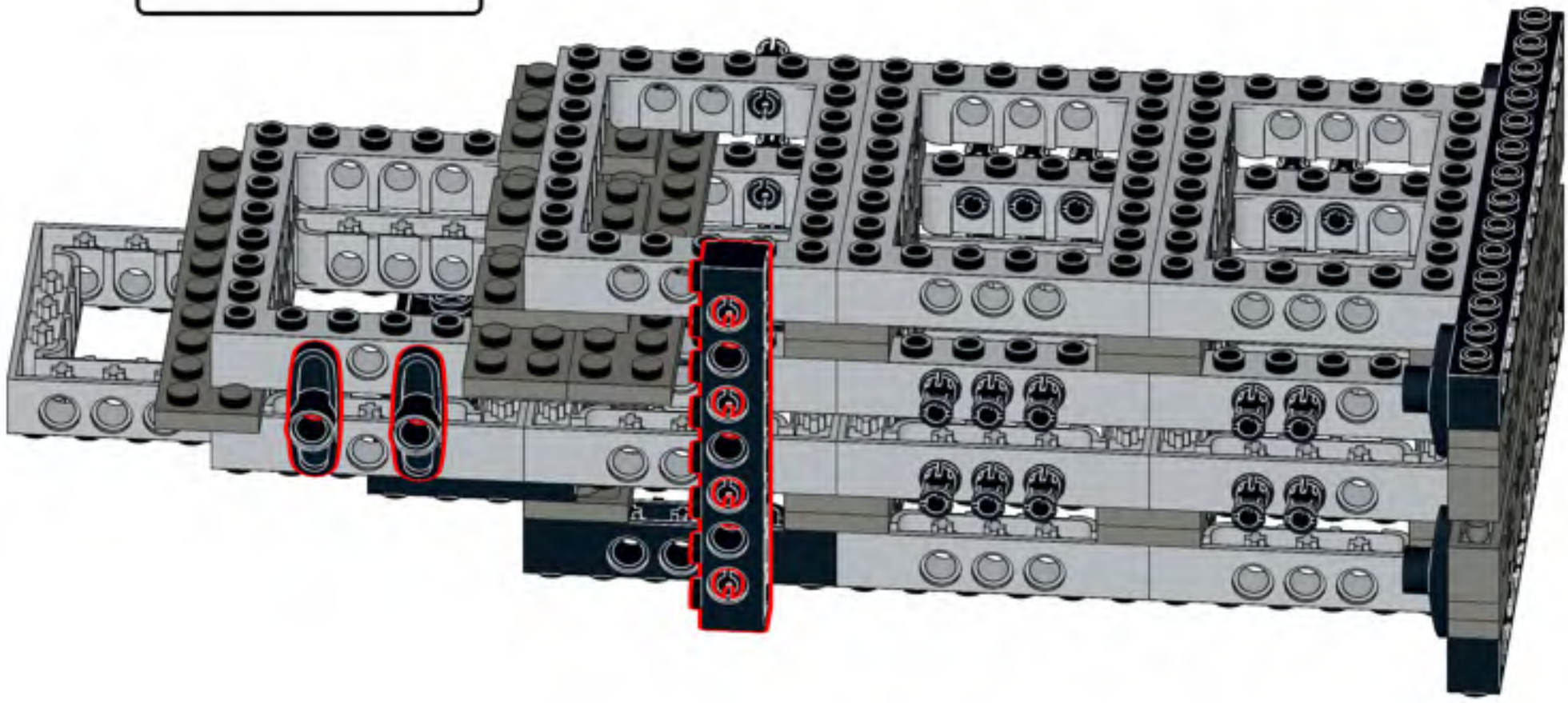

153

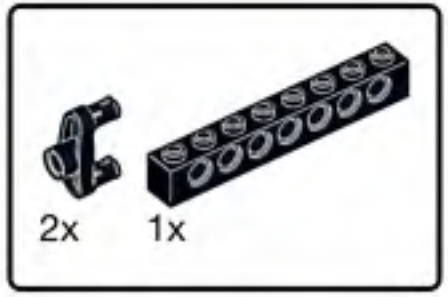


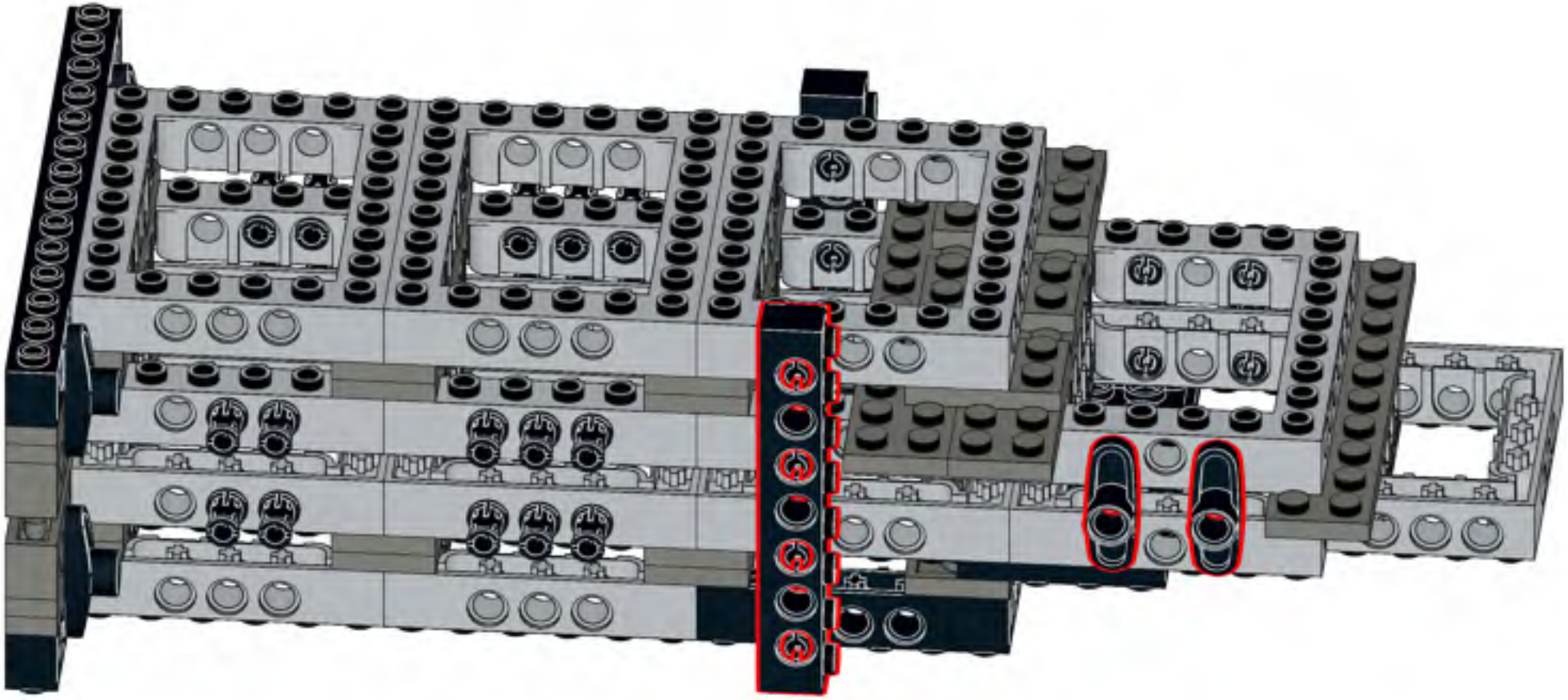

154

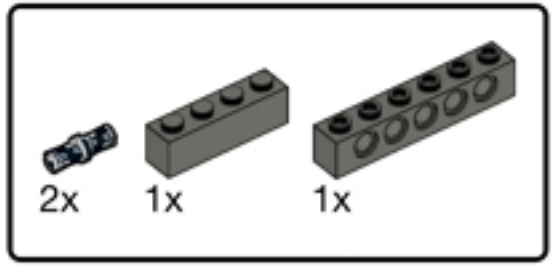


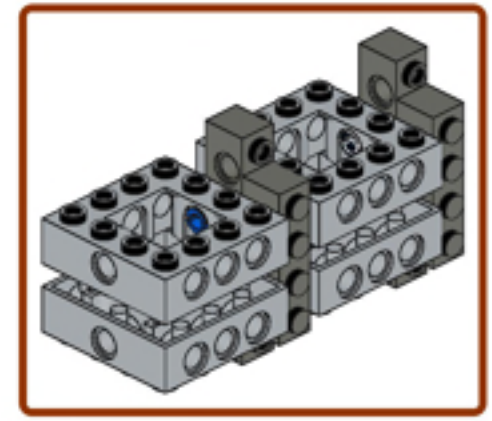

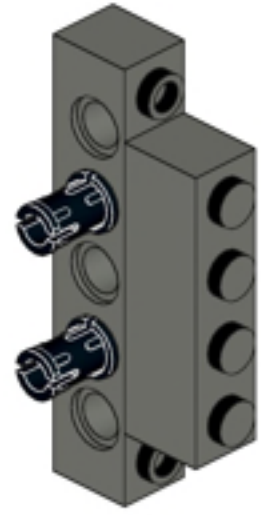

155

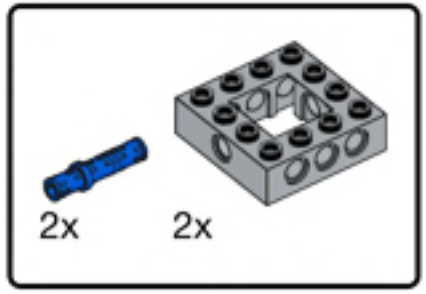


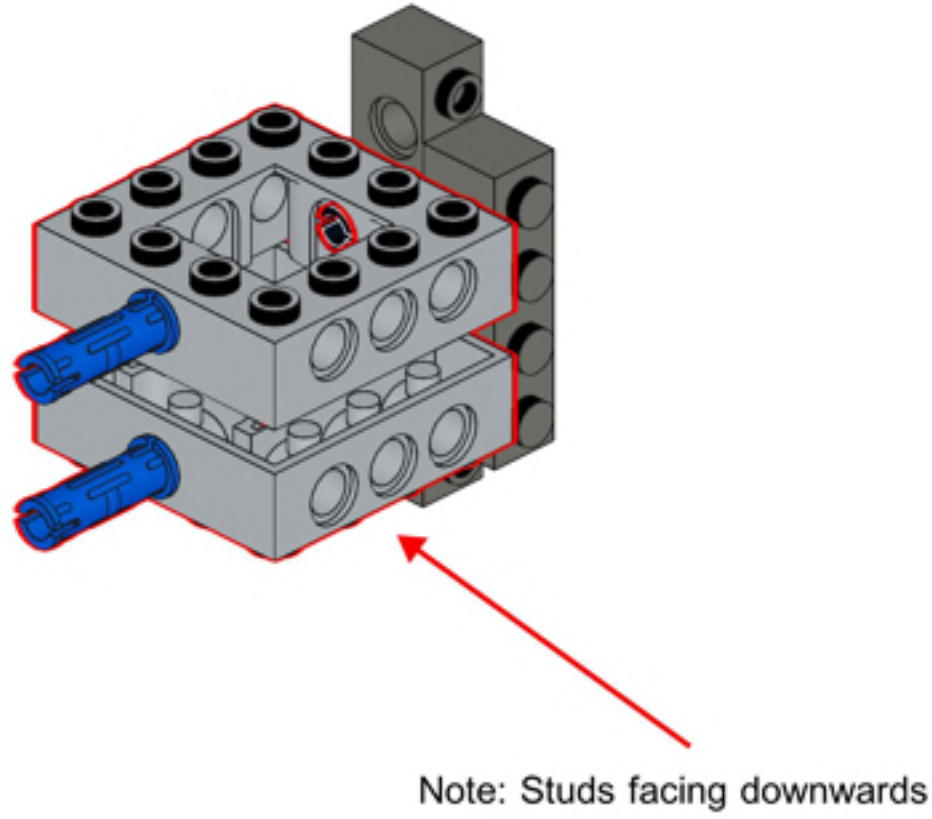

156

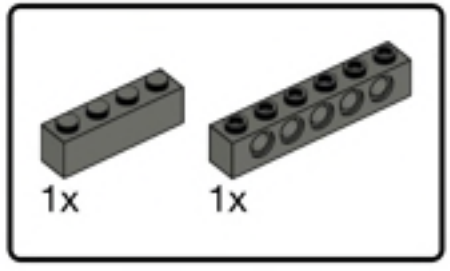


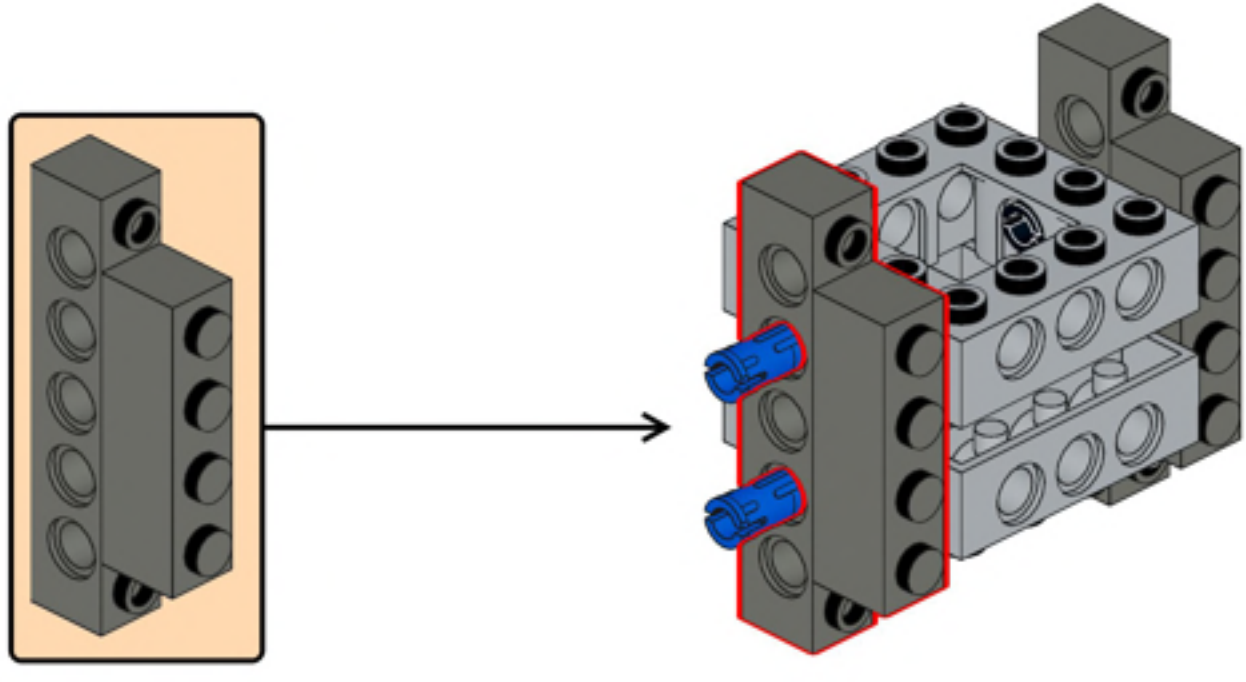

157

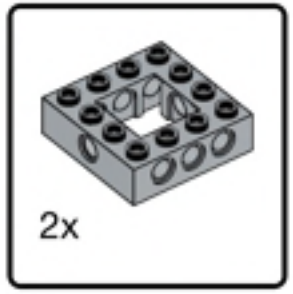


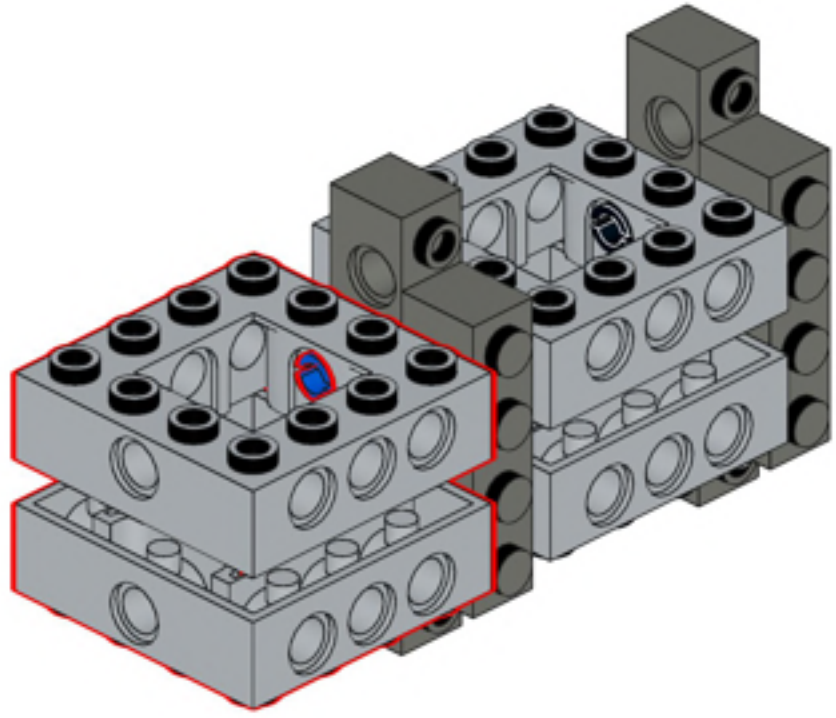

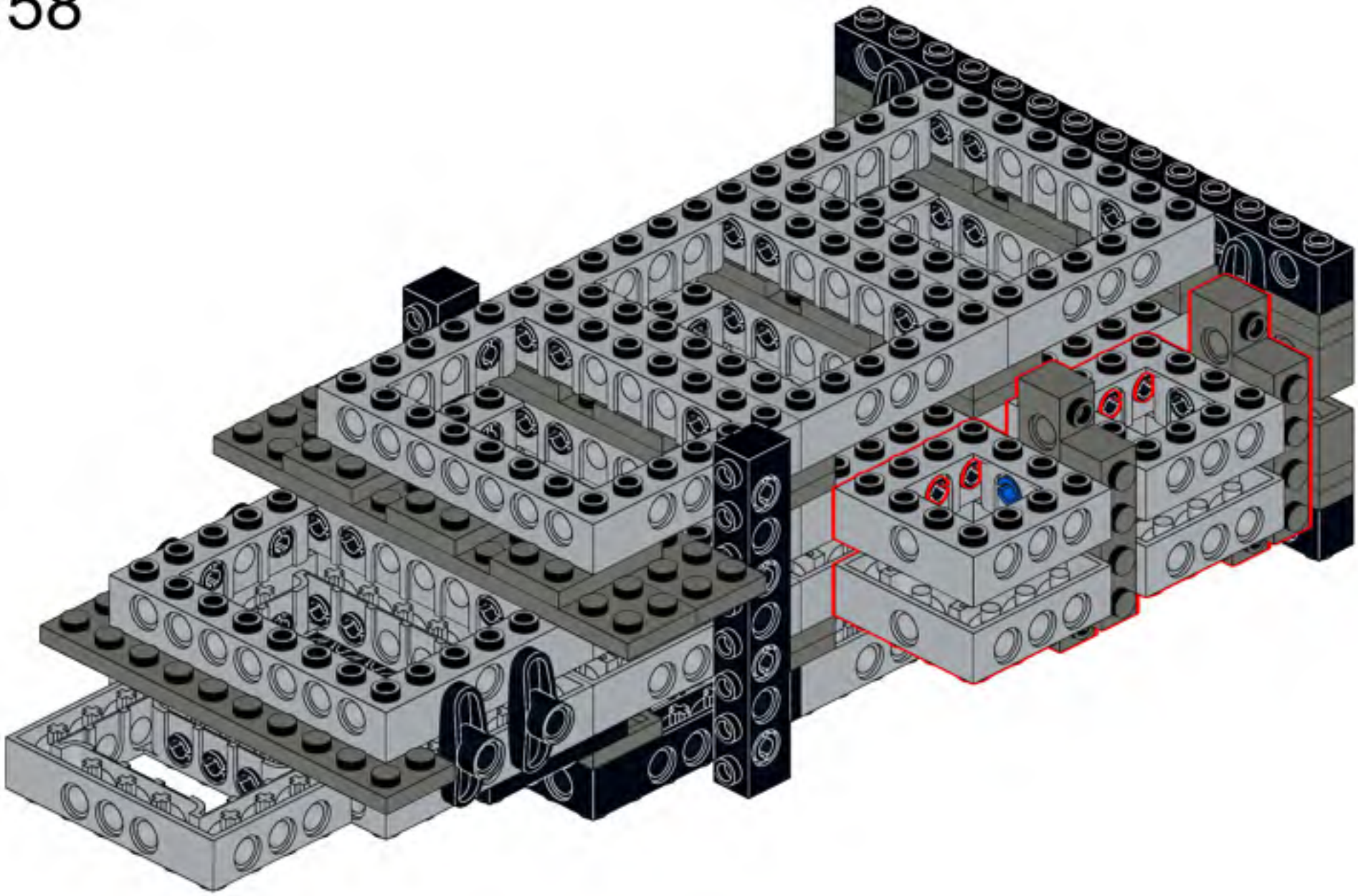

159

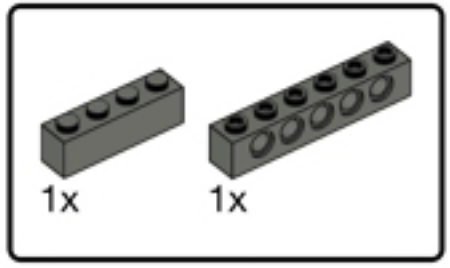


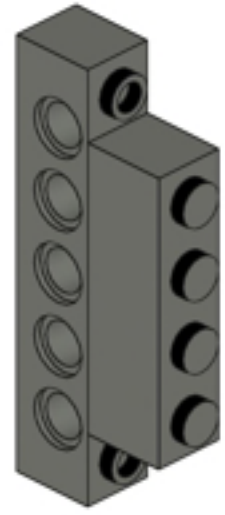

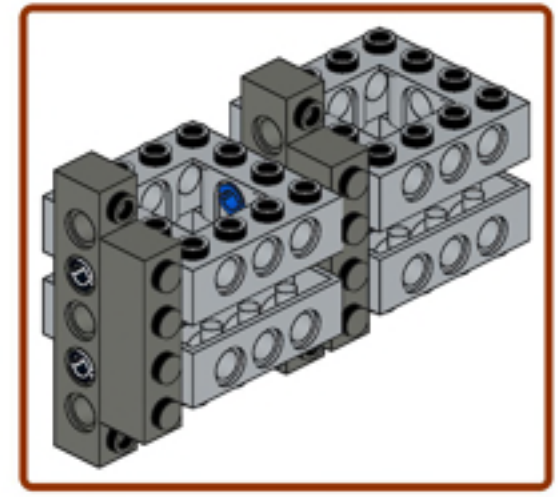

160

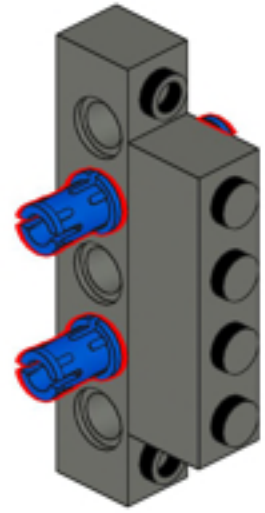

161

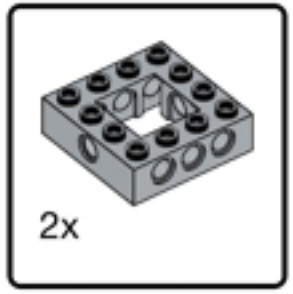


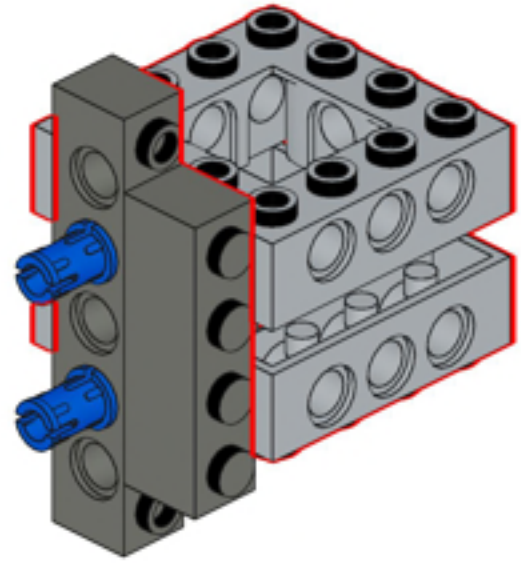

162

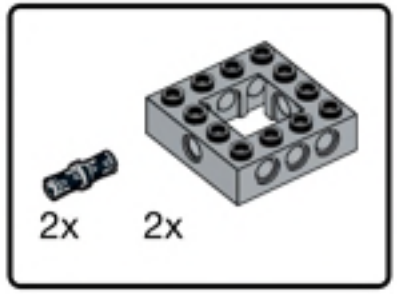


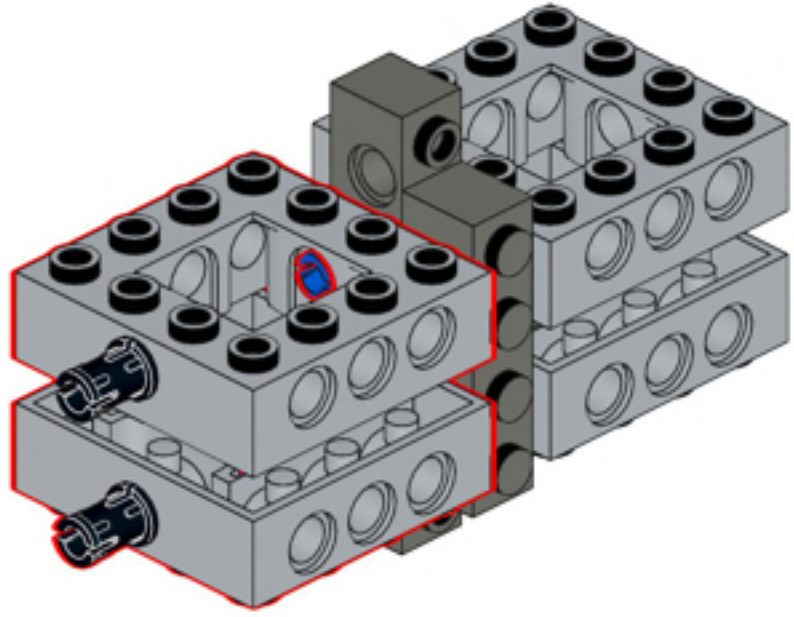

163

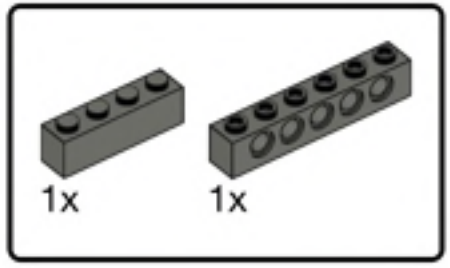


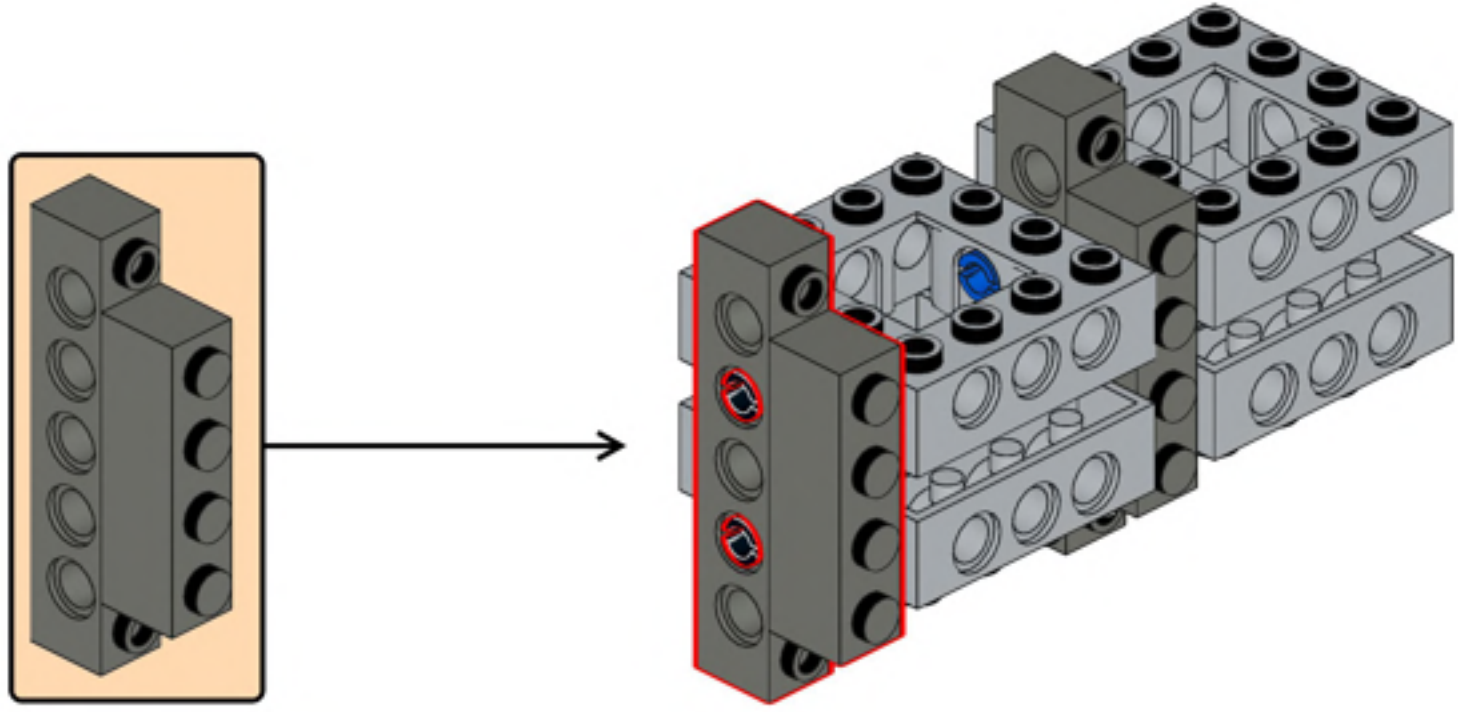

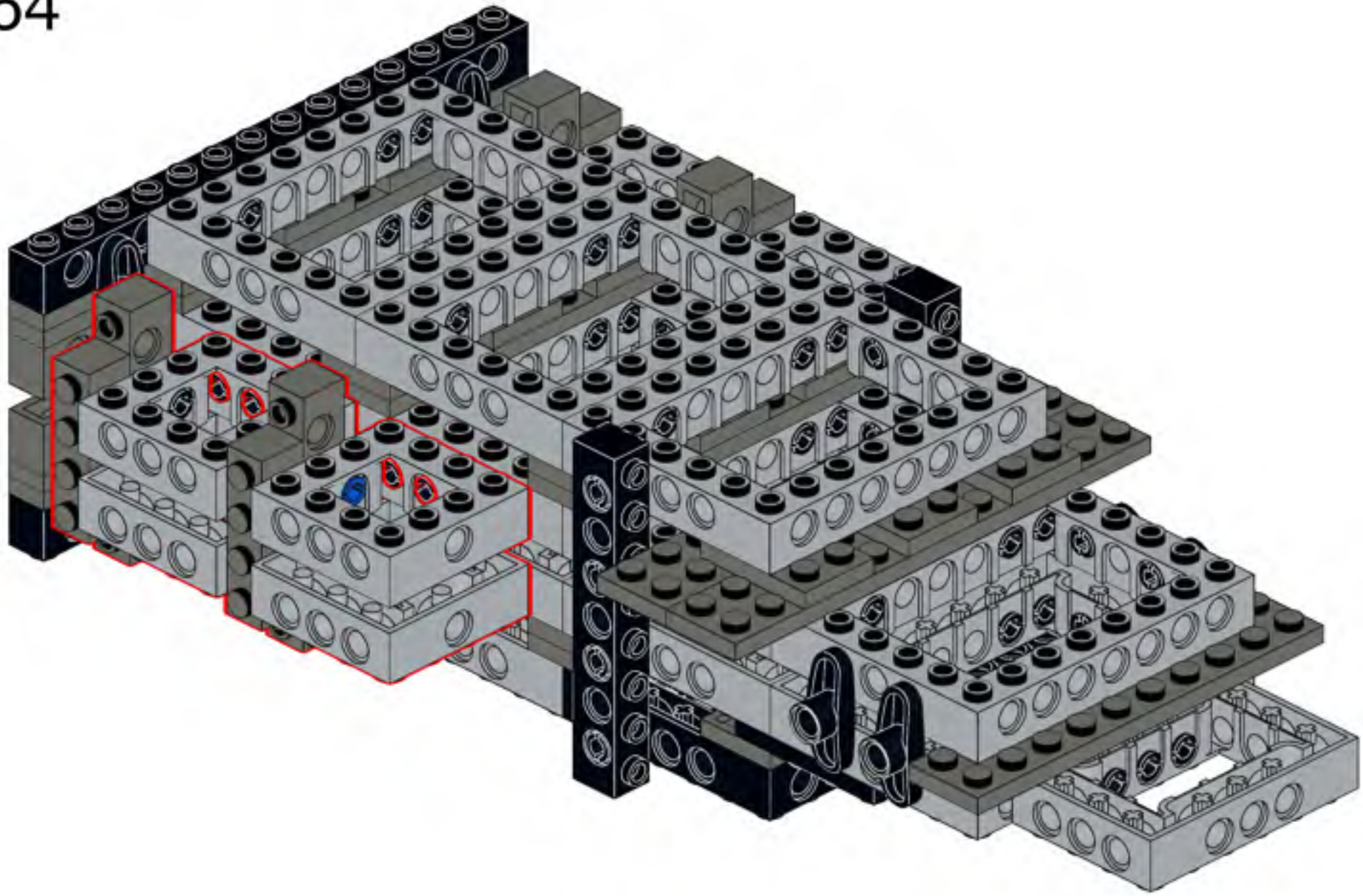

165

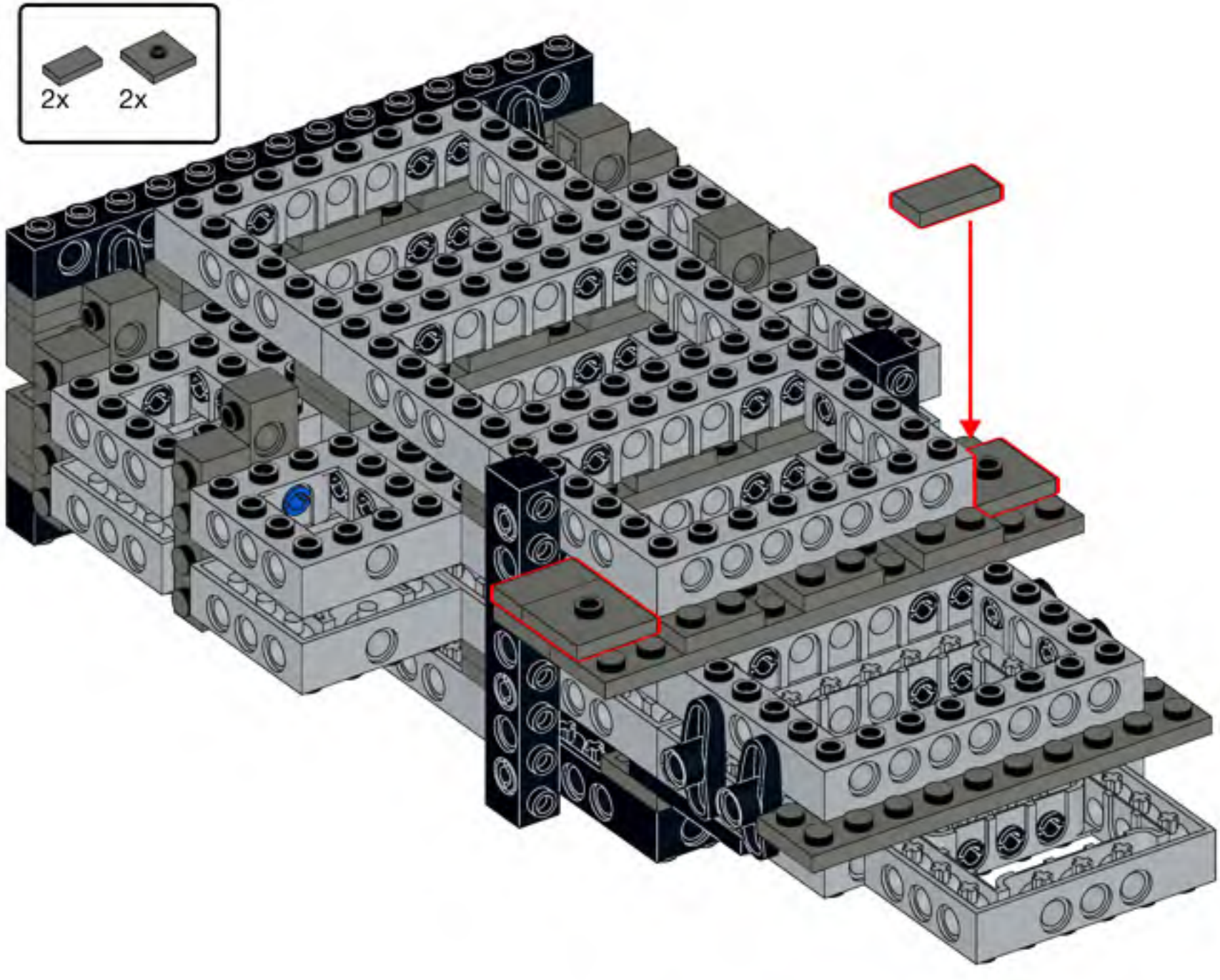

166

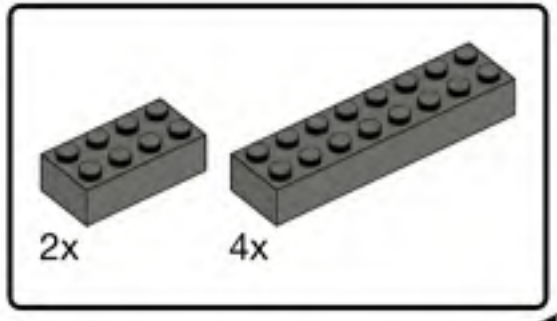


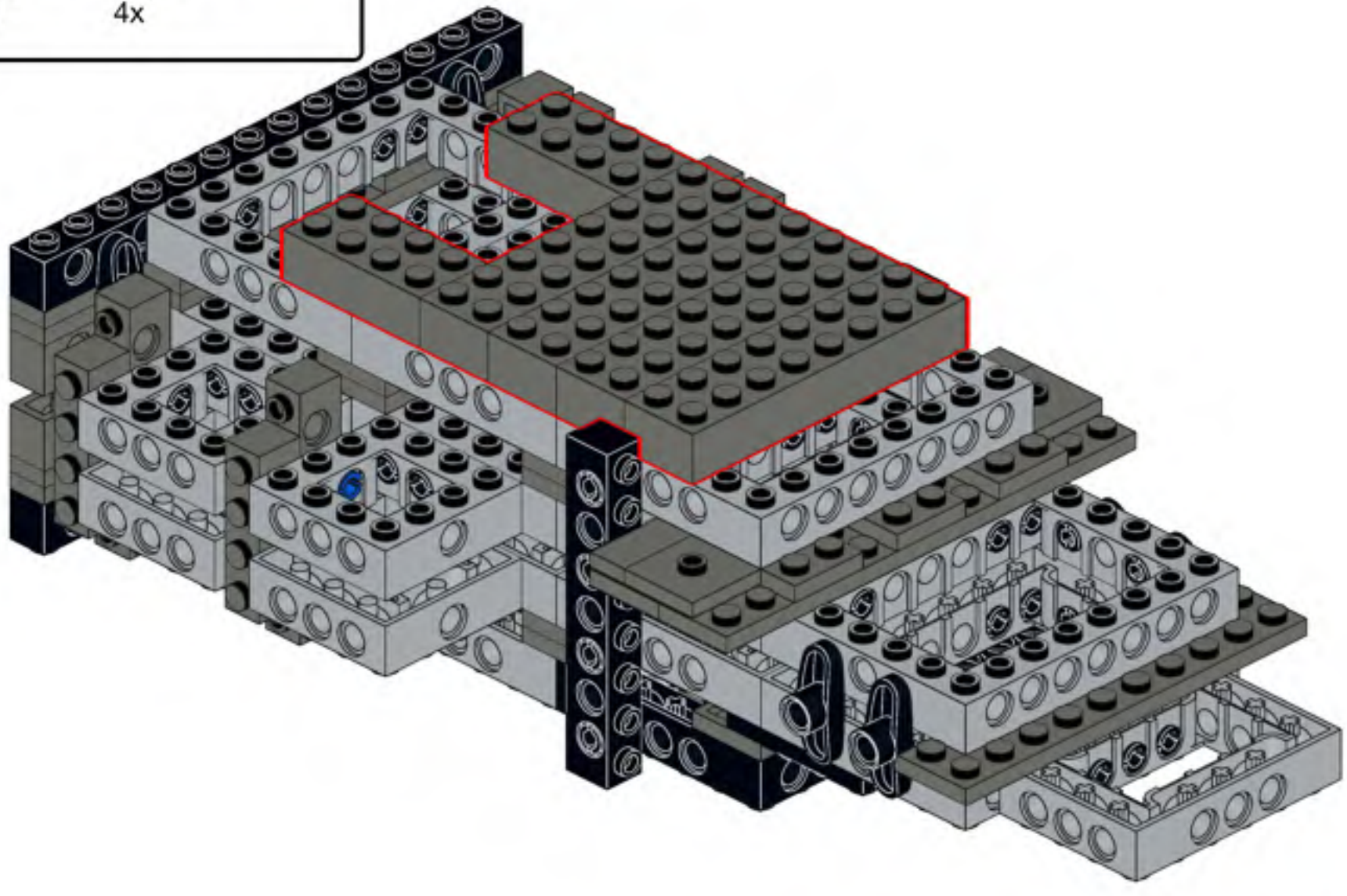

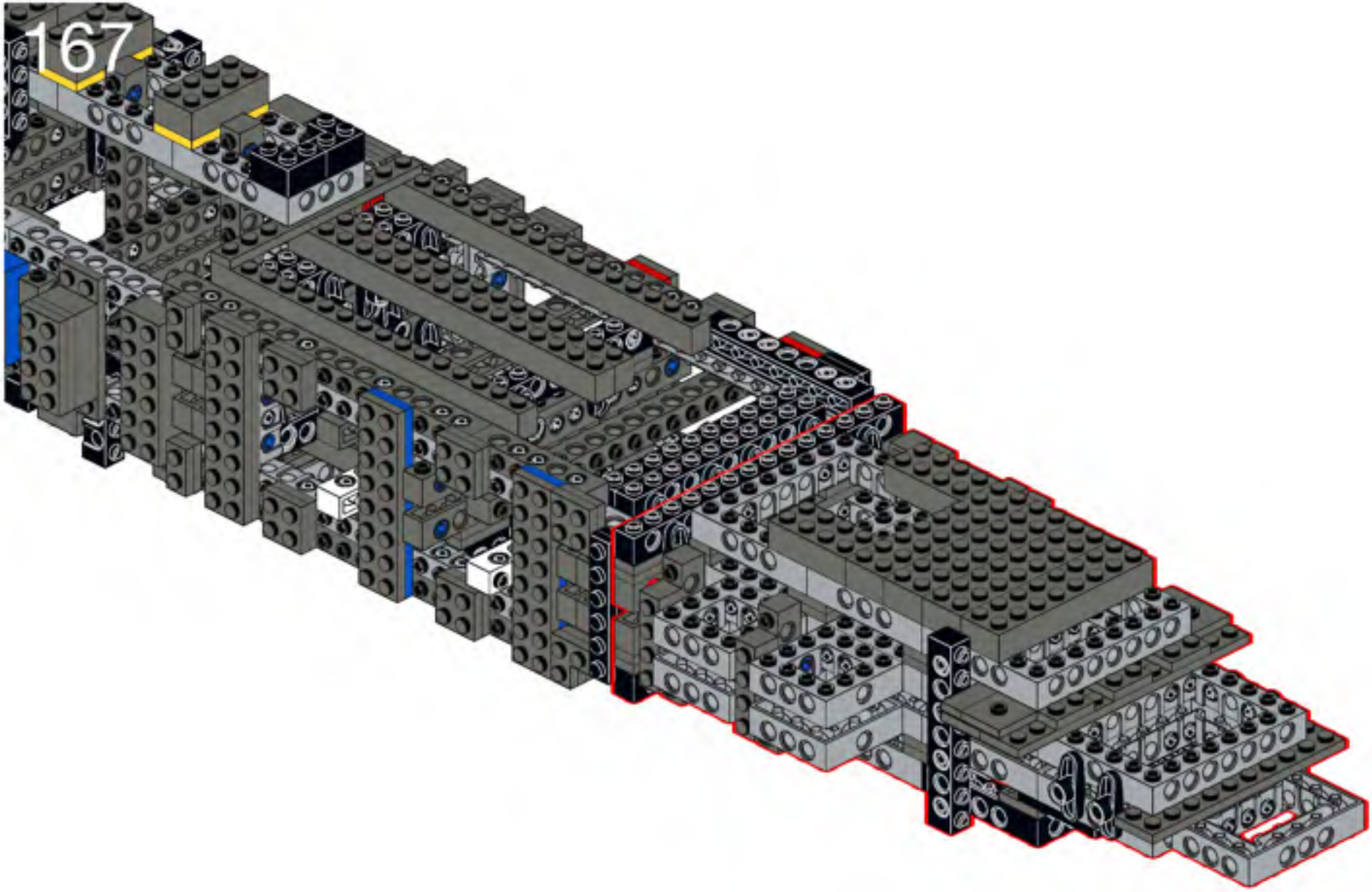
167

168

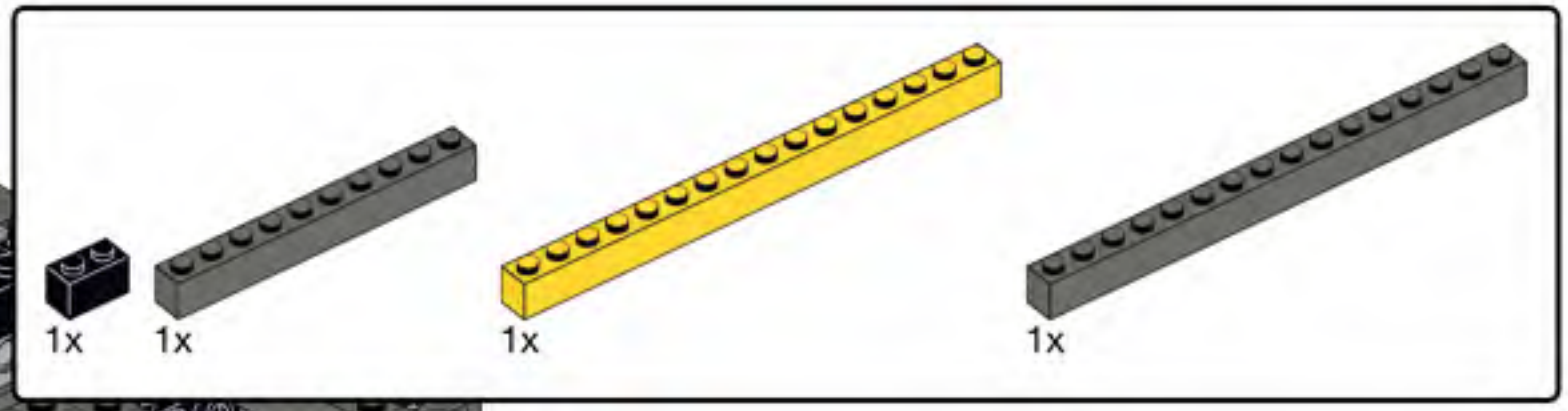

169

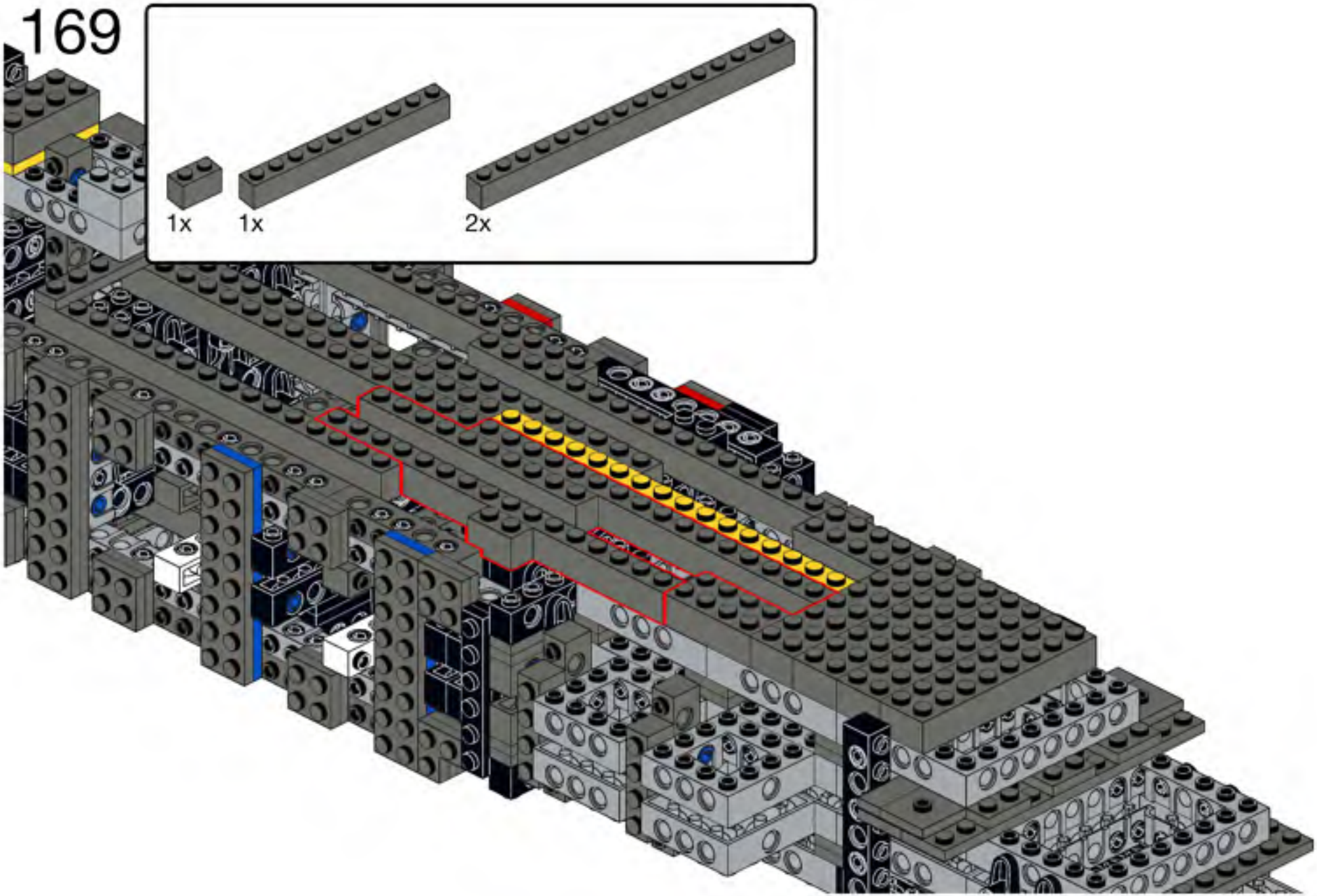

170

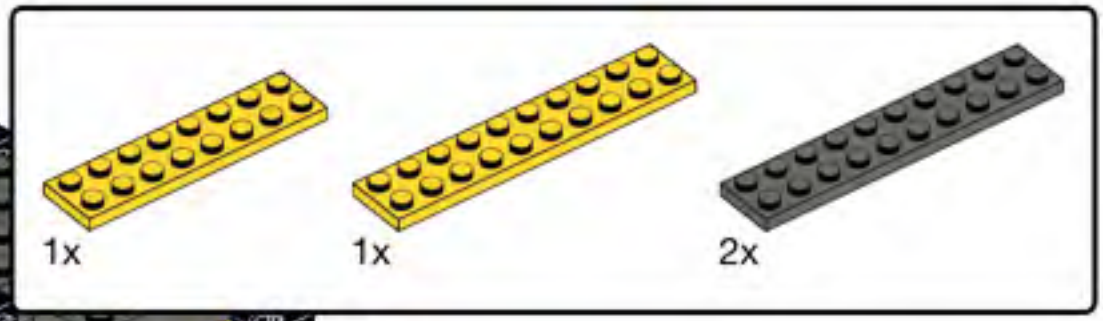

171

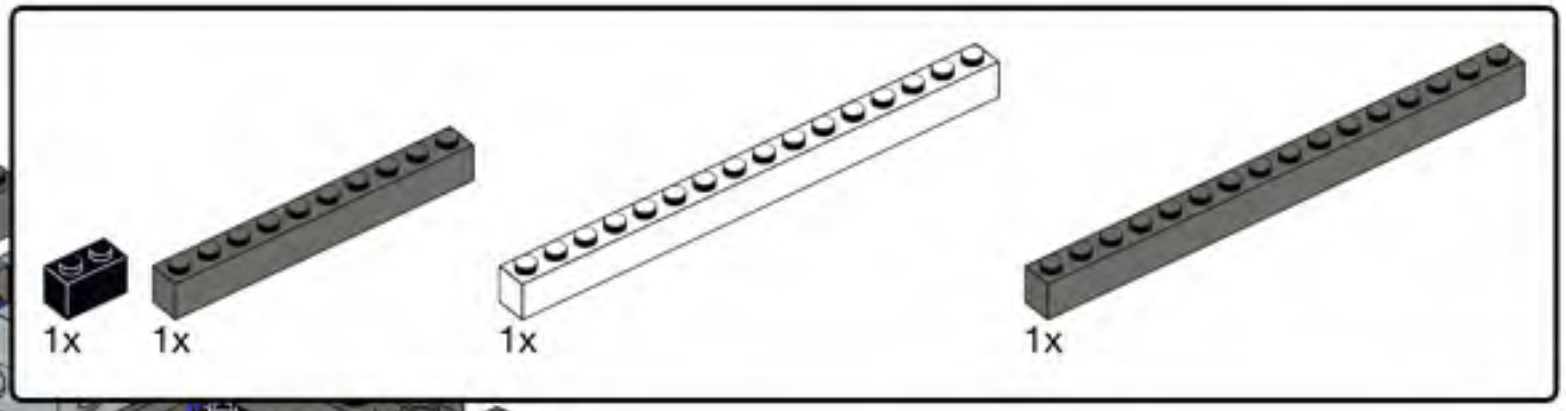


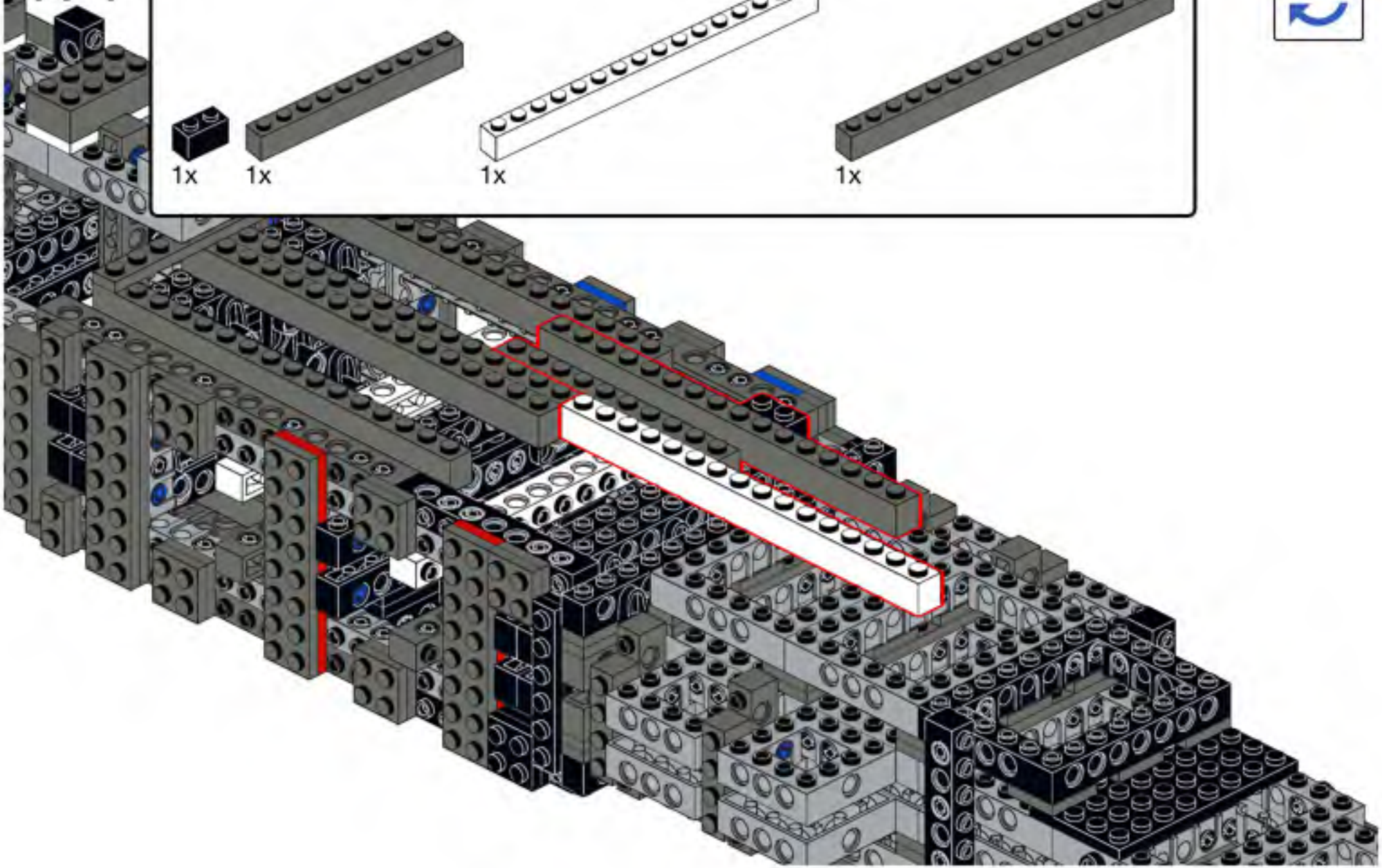

172

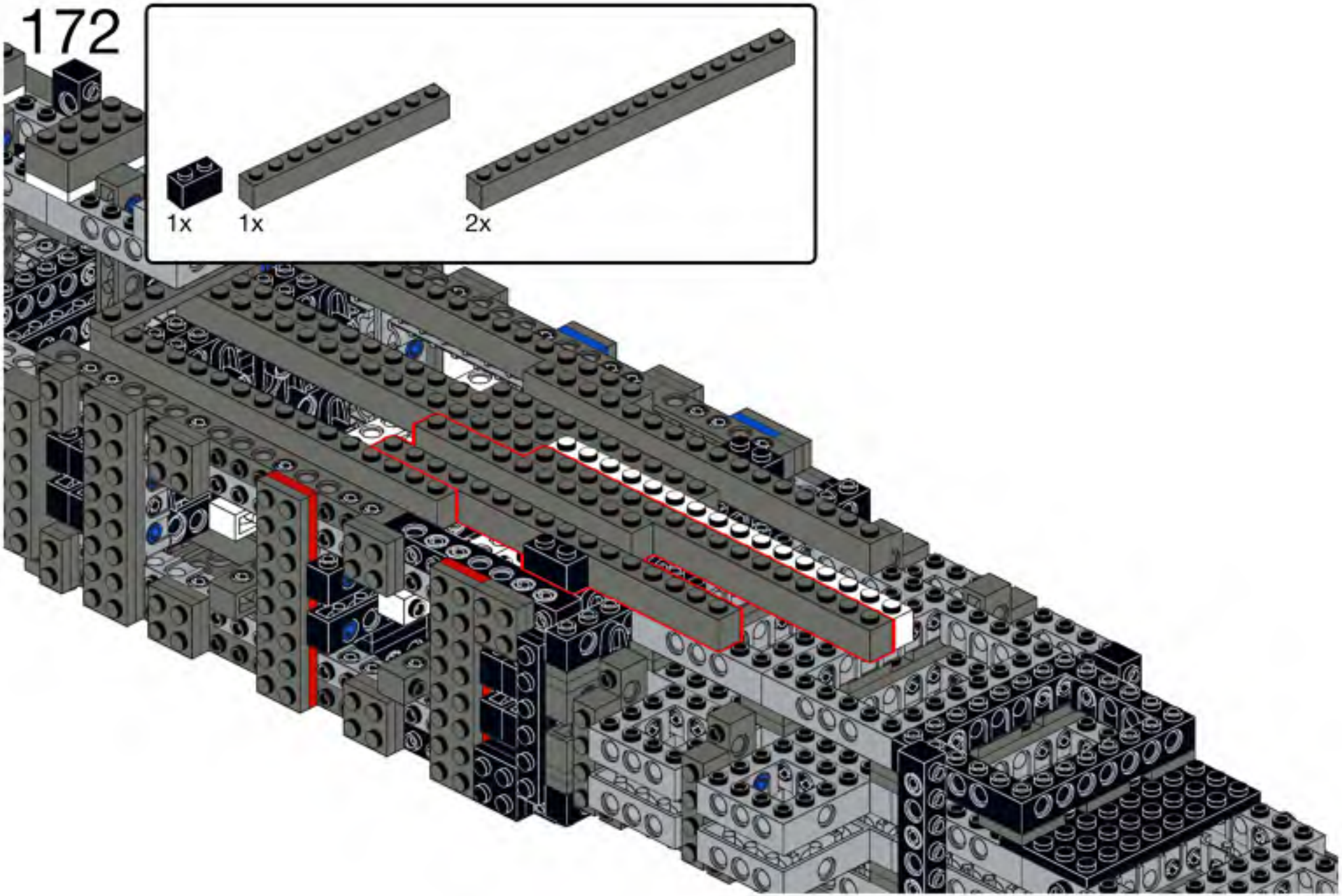

173

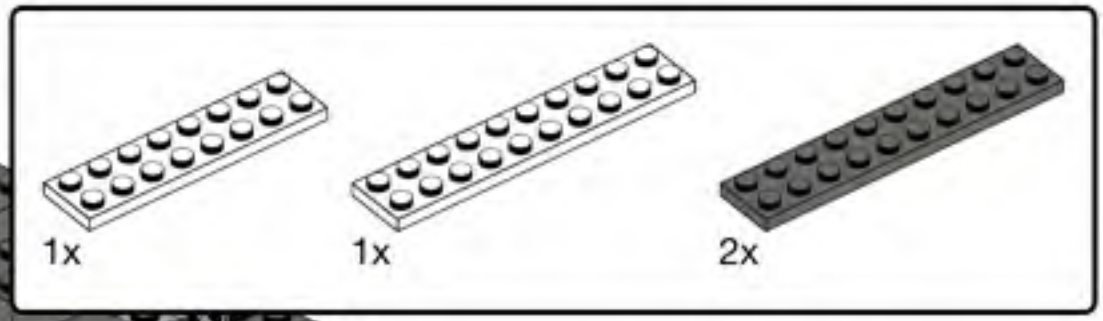

174

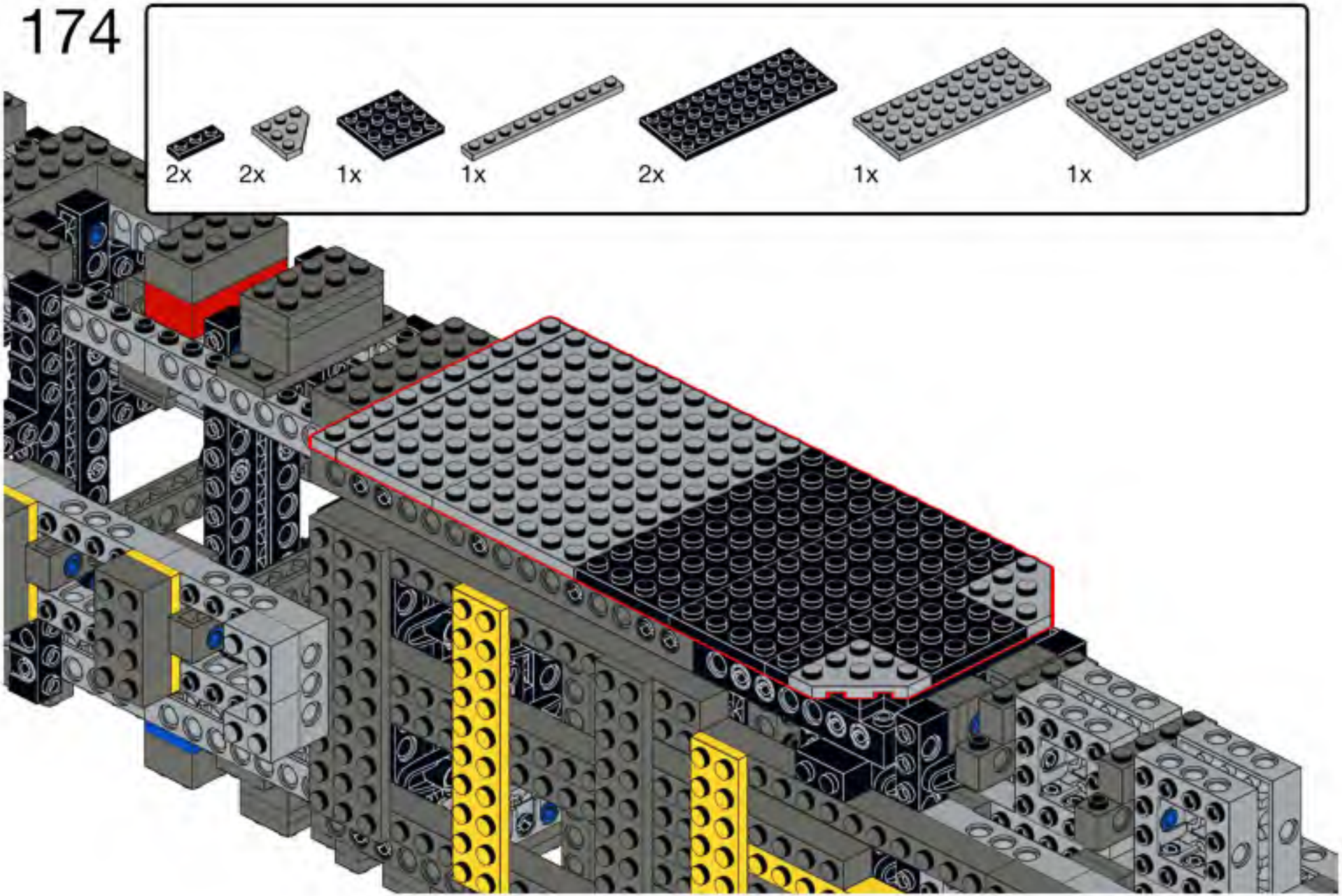

175

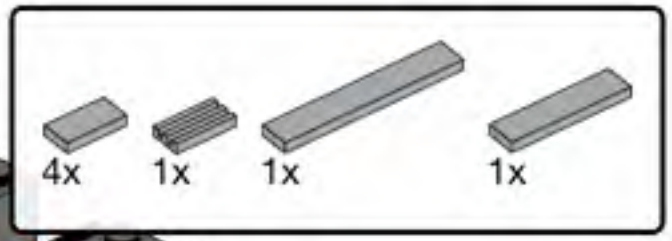

176

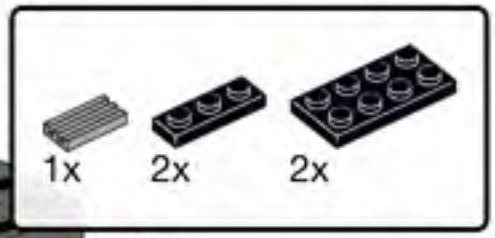

177

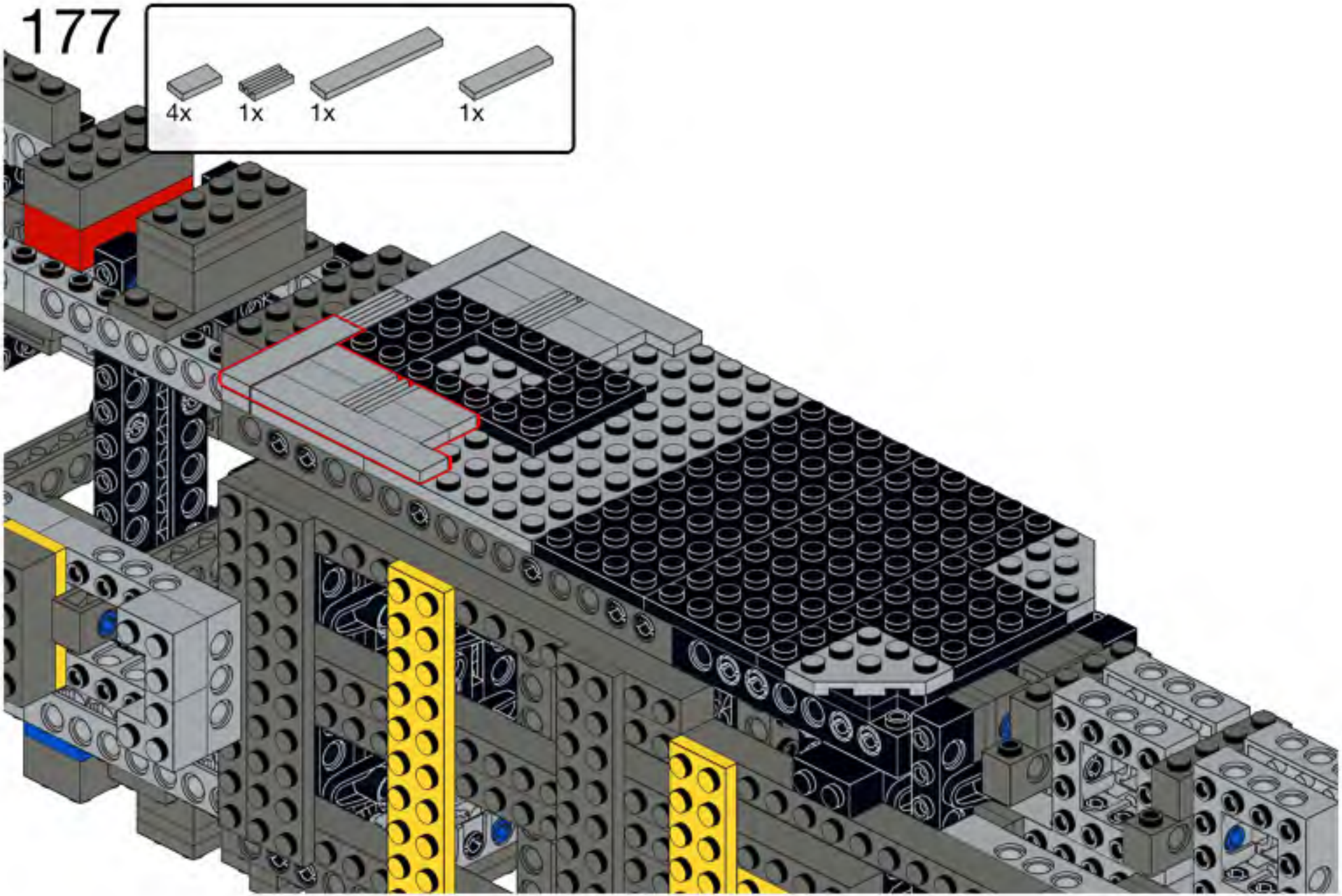

178

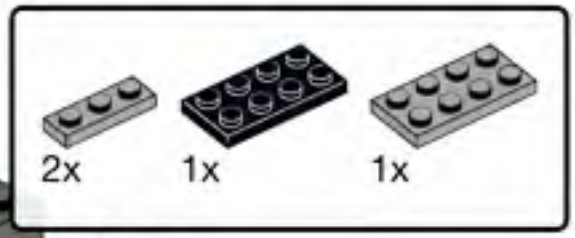

179

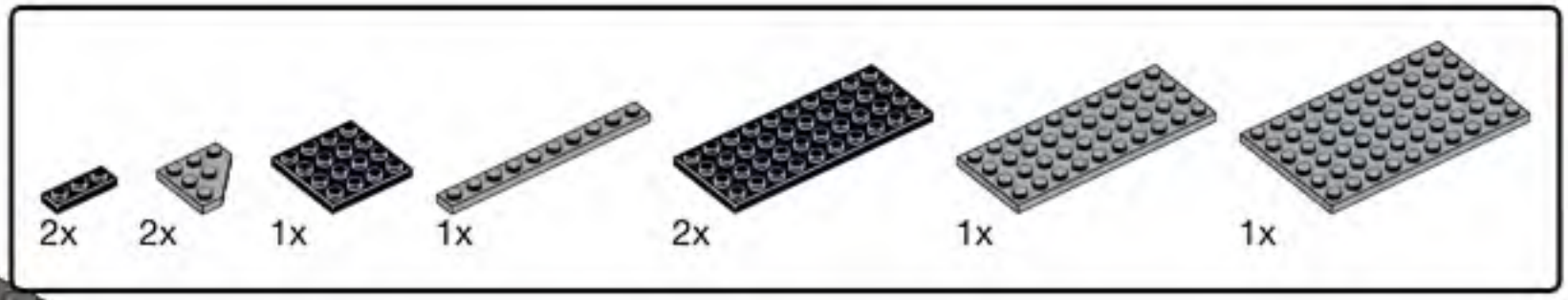


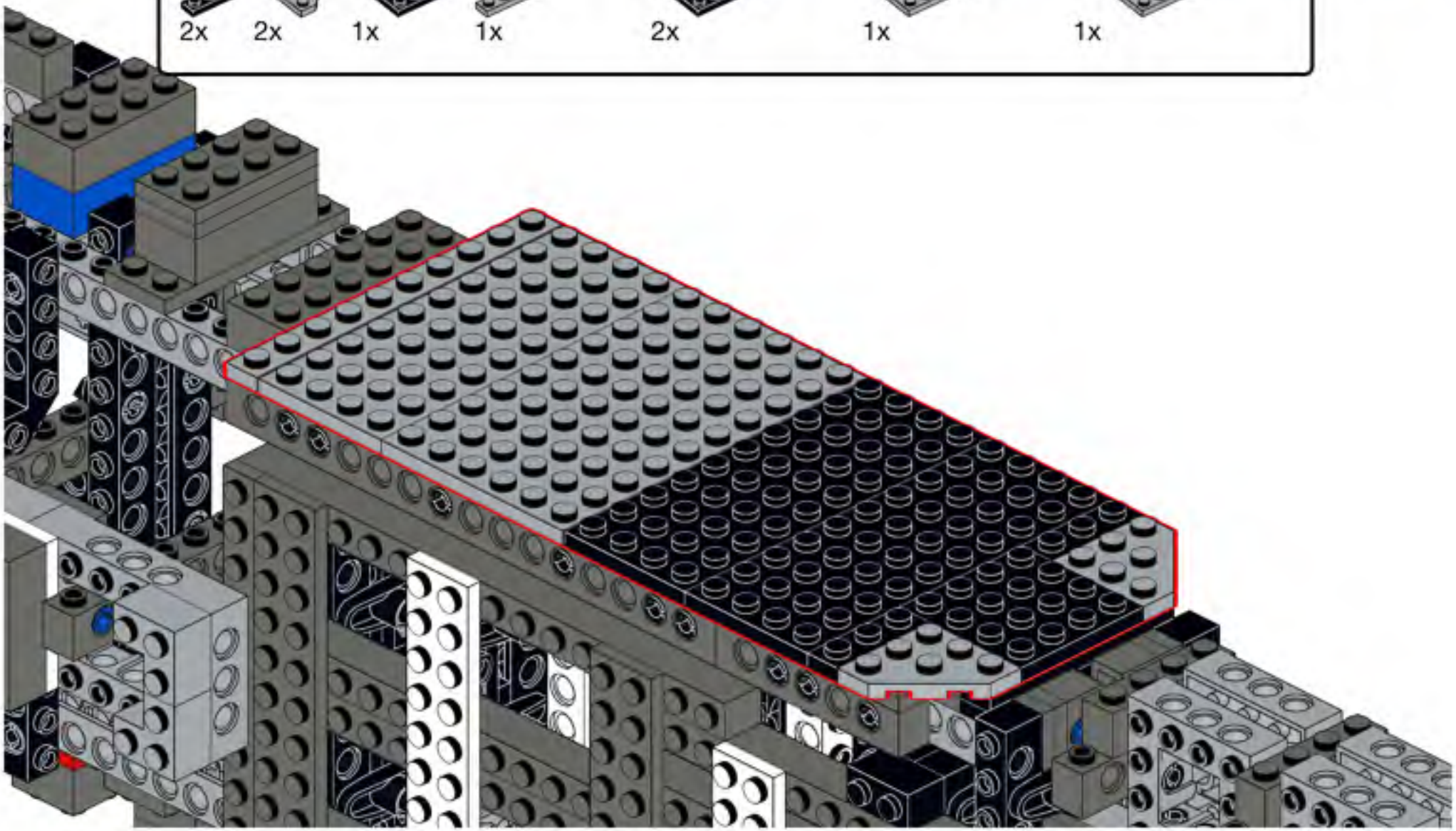

180

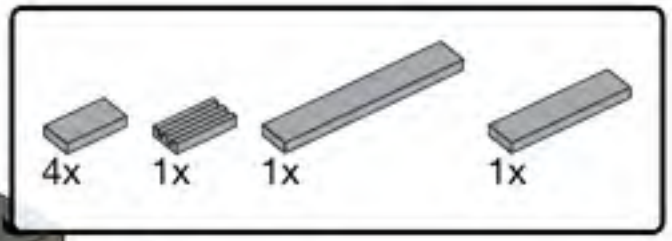

181

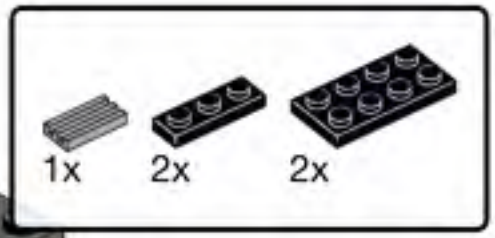

182

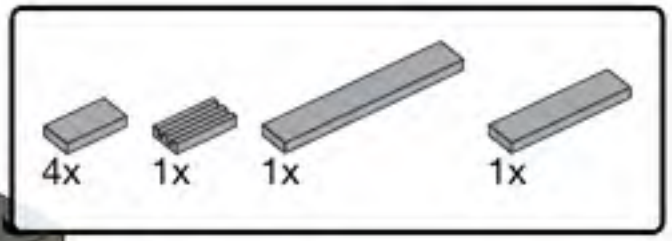

183

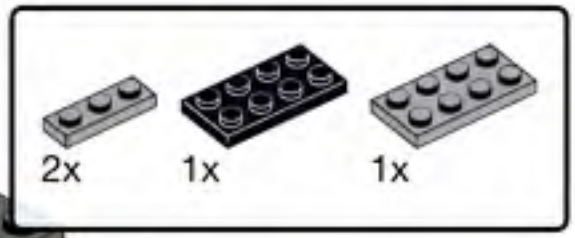

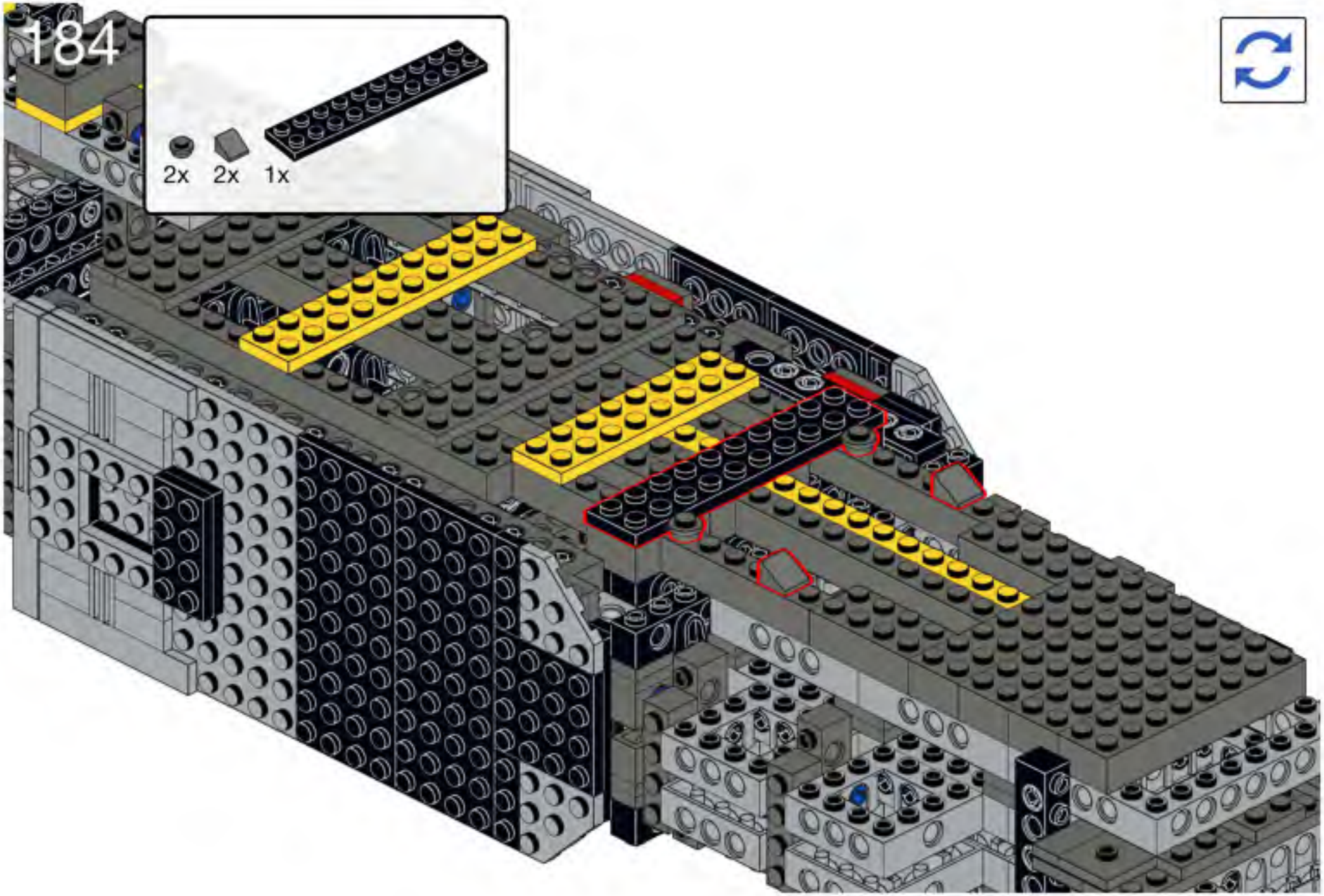
2x
2x
1x

185

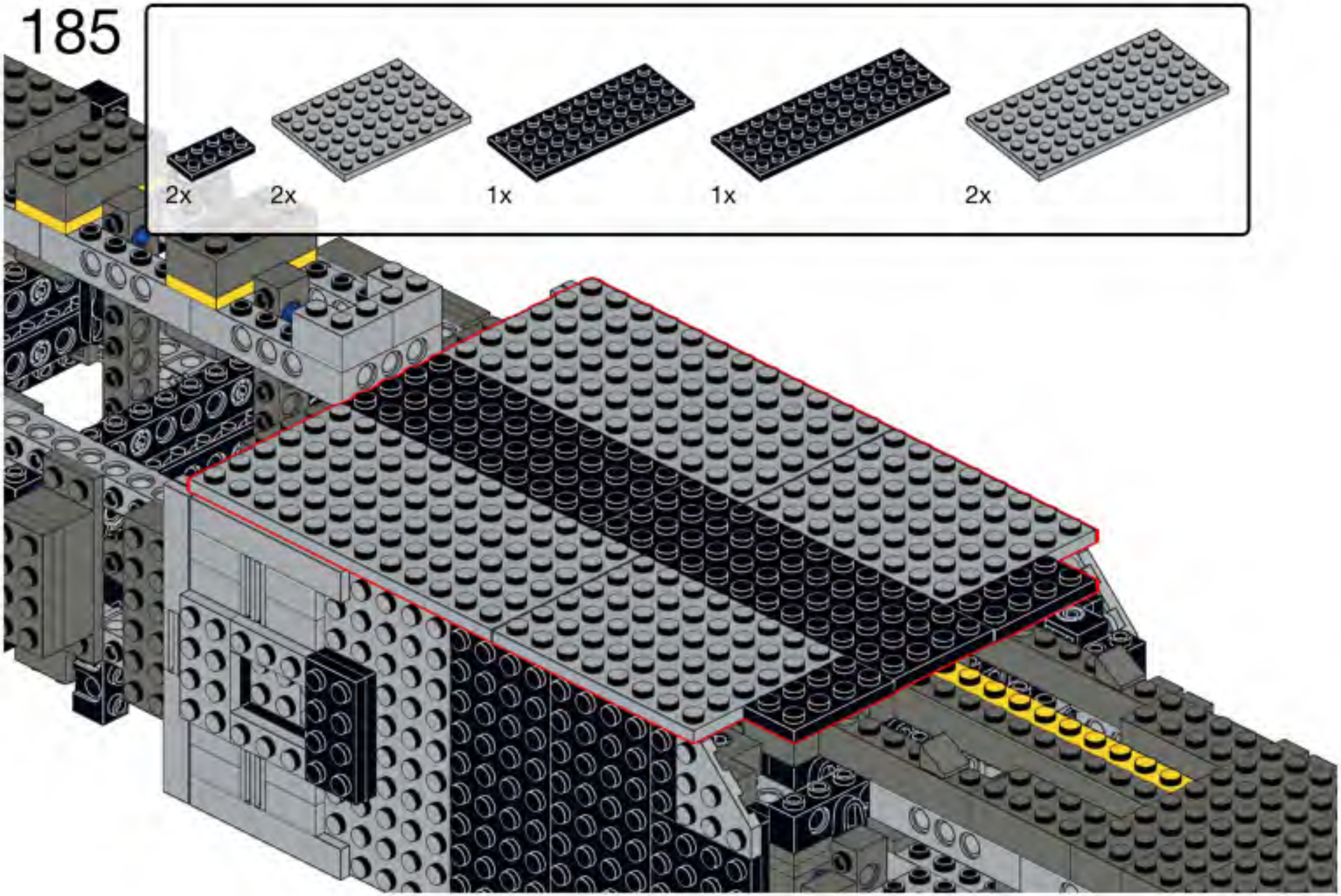

186

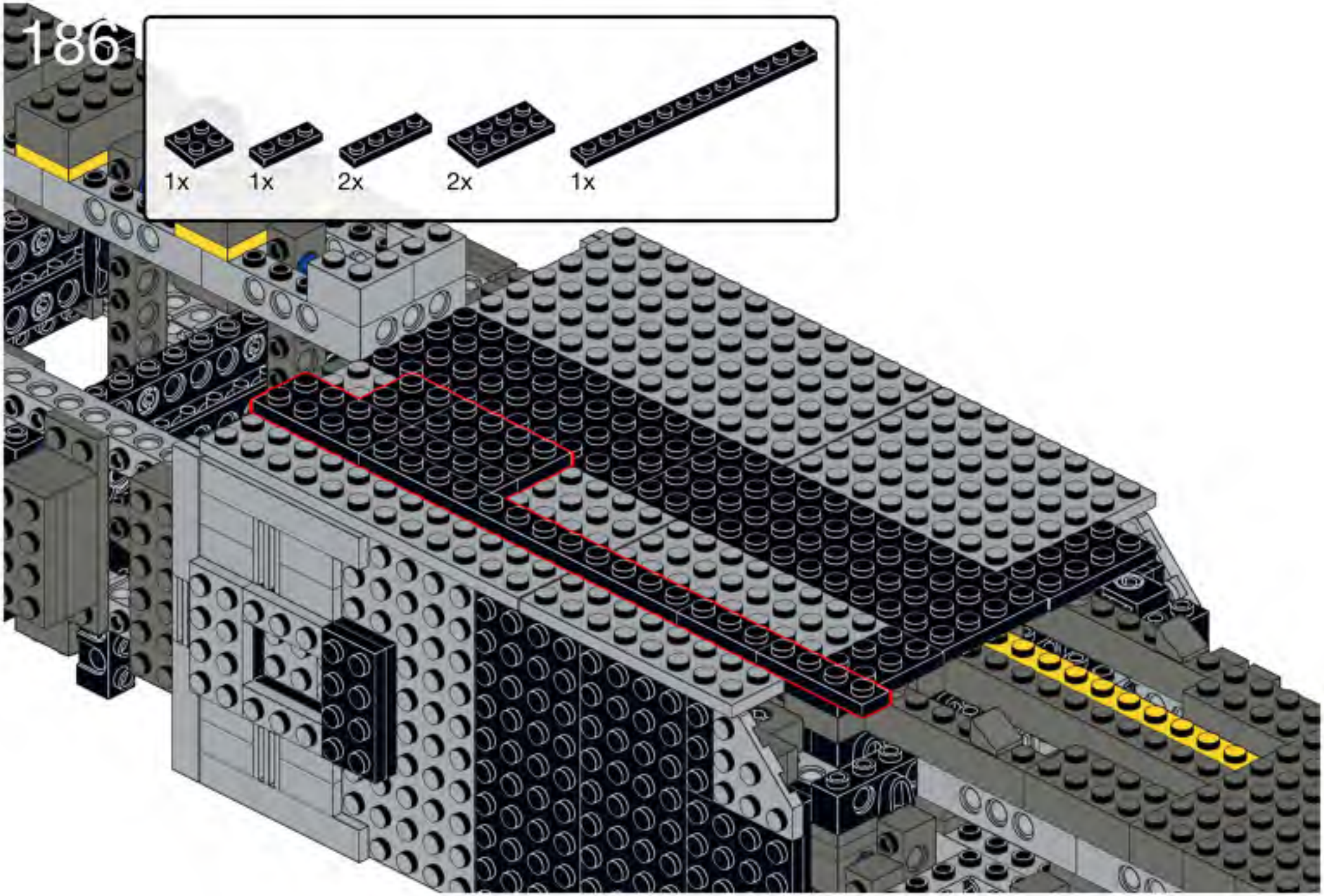

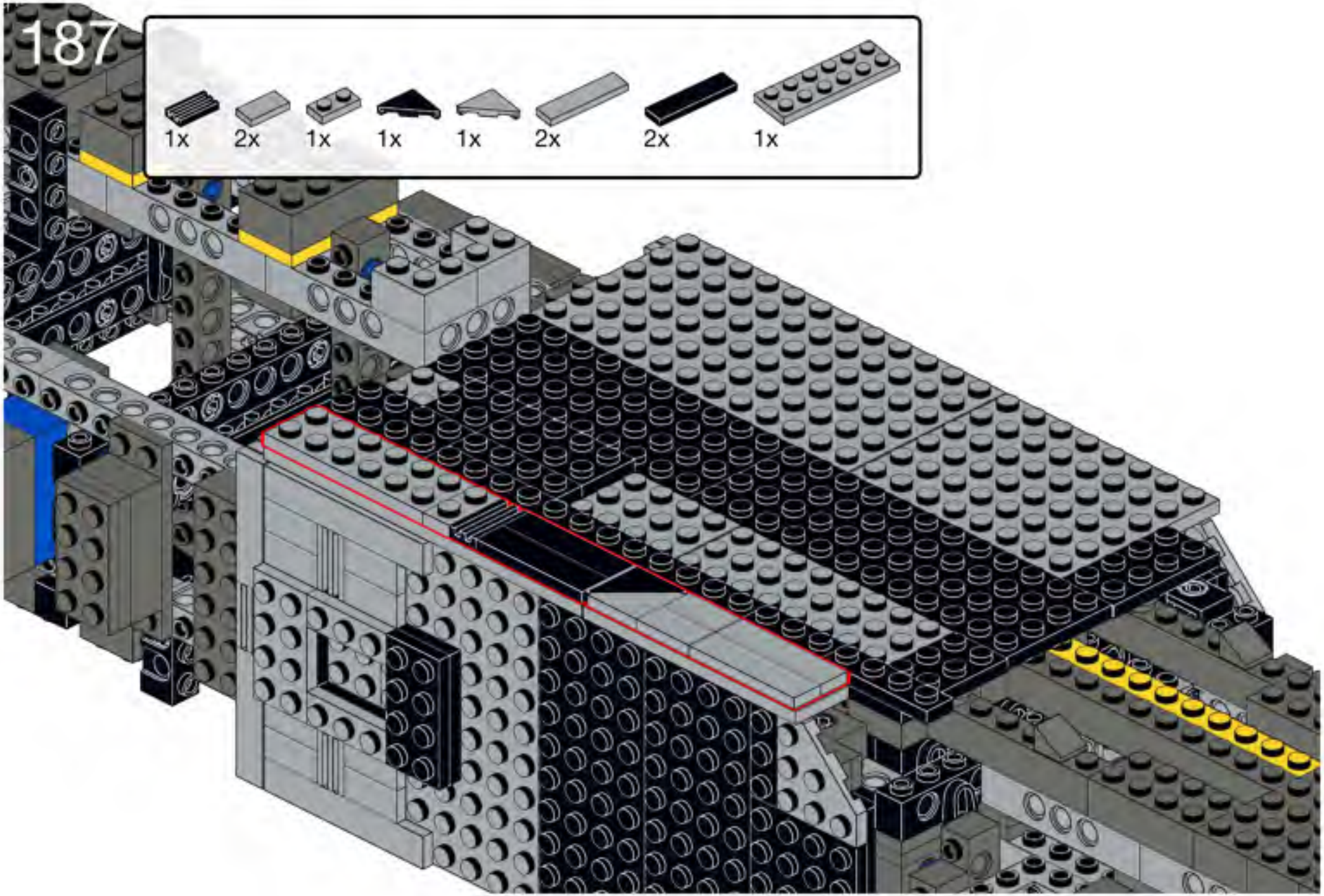
1x
2x
1x
1x
1x
2x
2x
1x

188

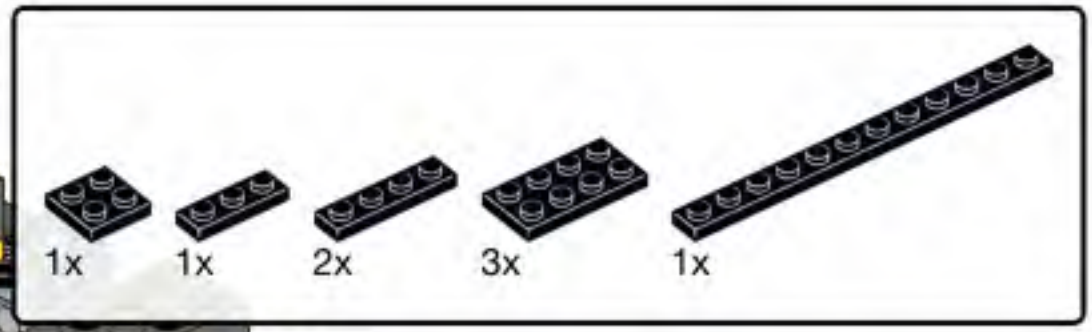

189

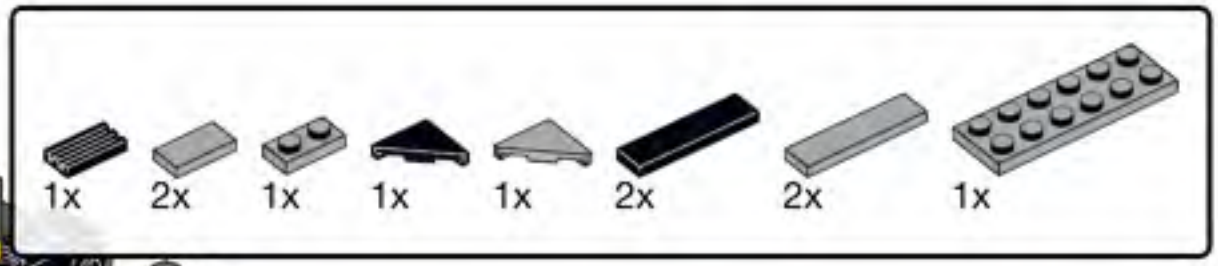

190

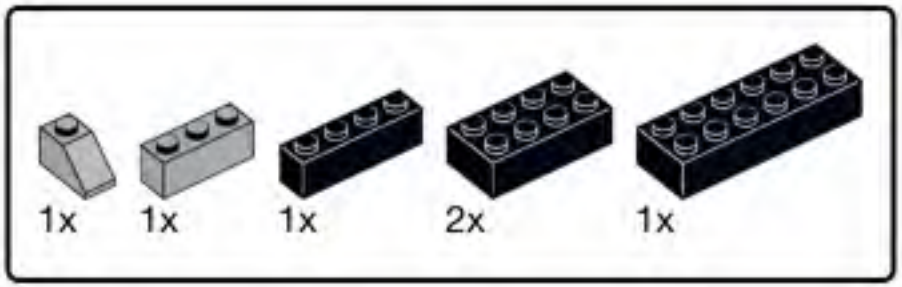

191

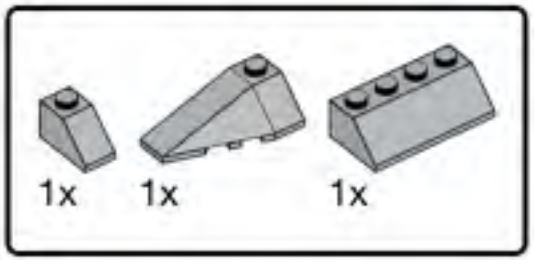

192

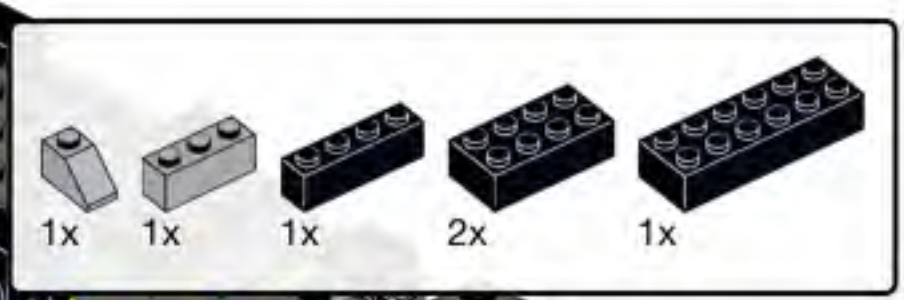

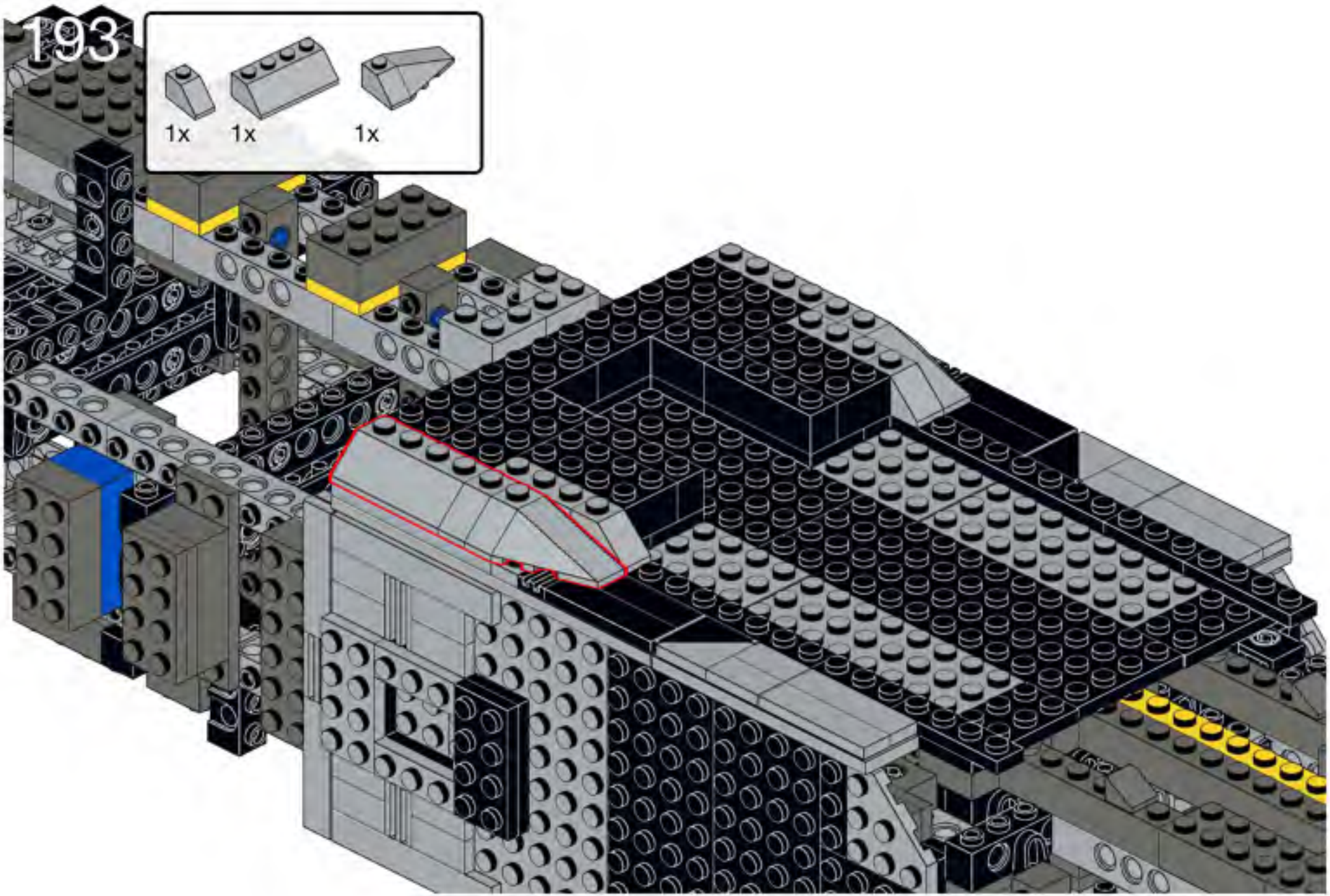
193
1x
1x
1x

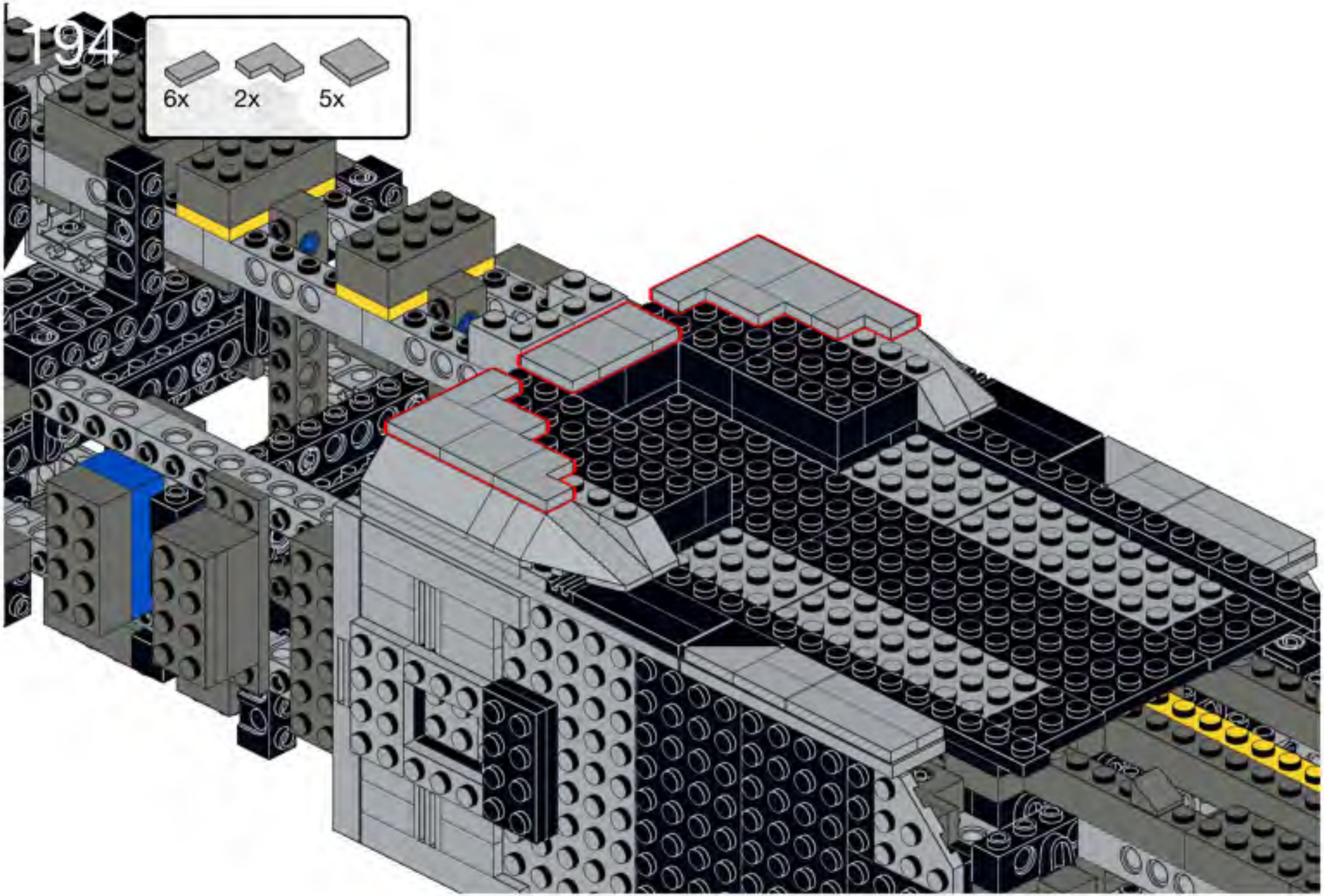
6x
2x
5x

195

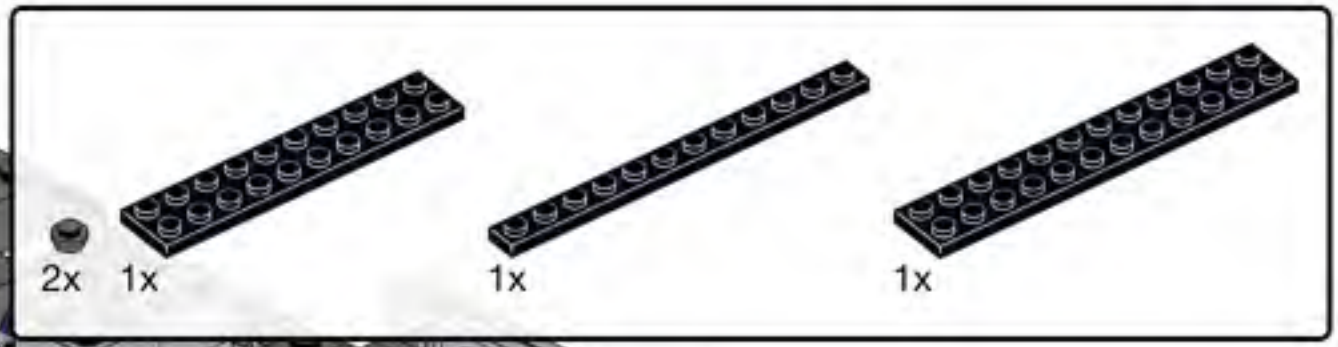

196

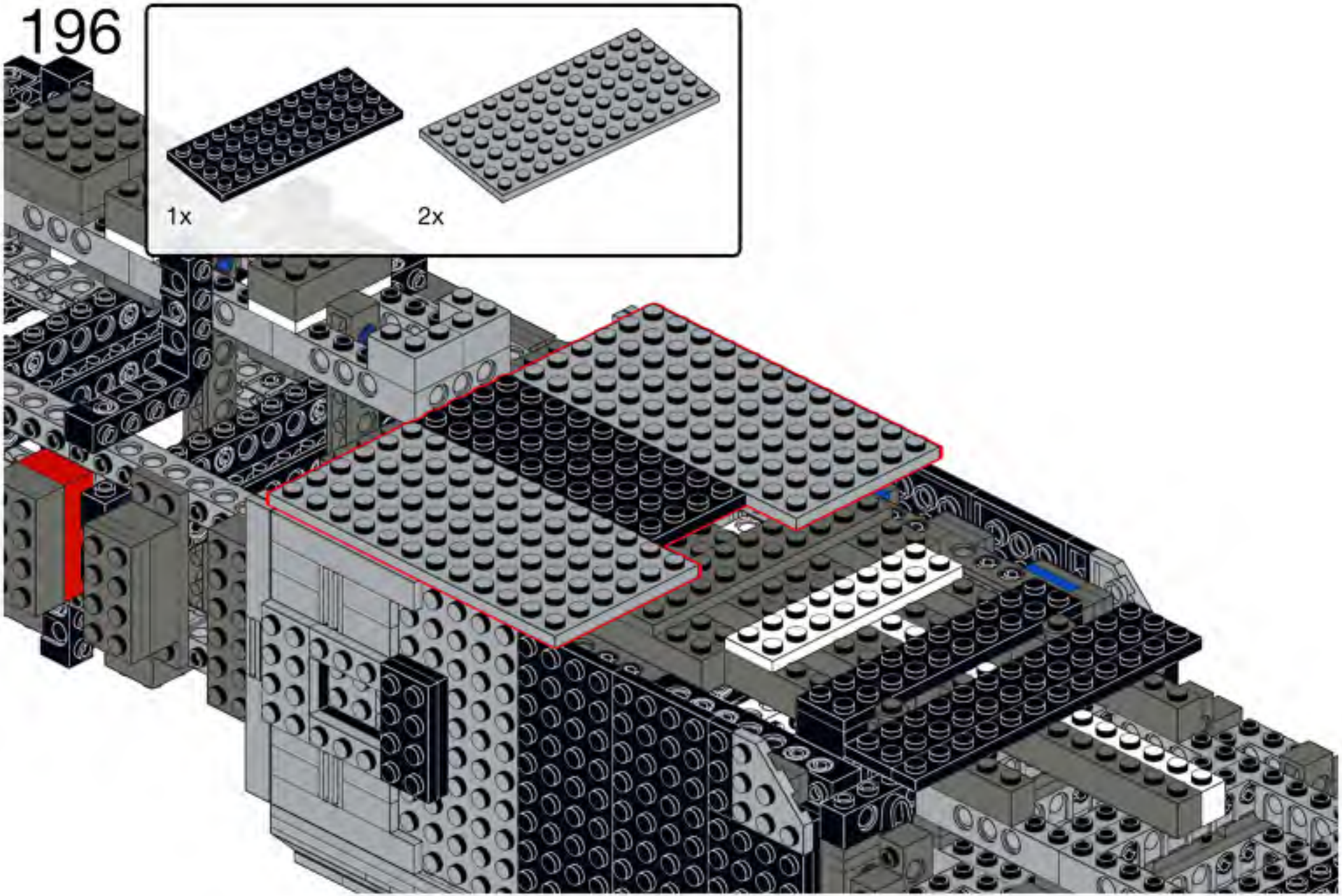

197

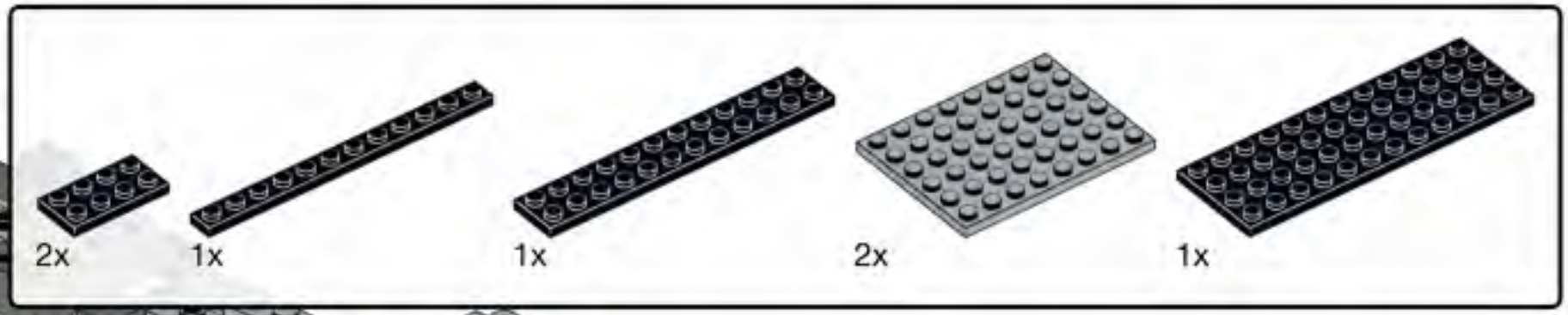

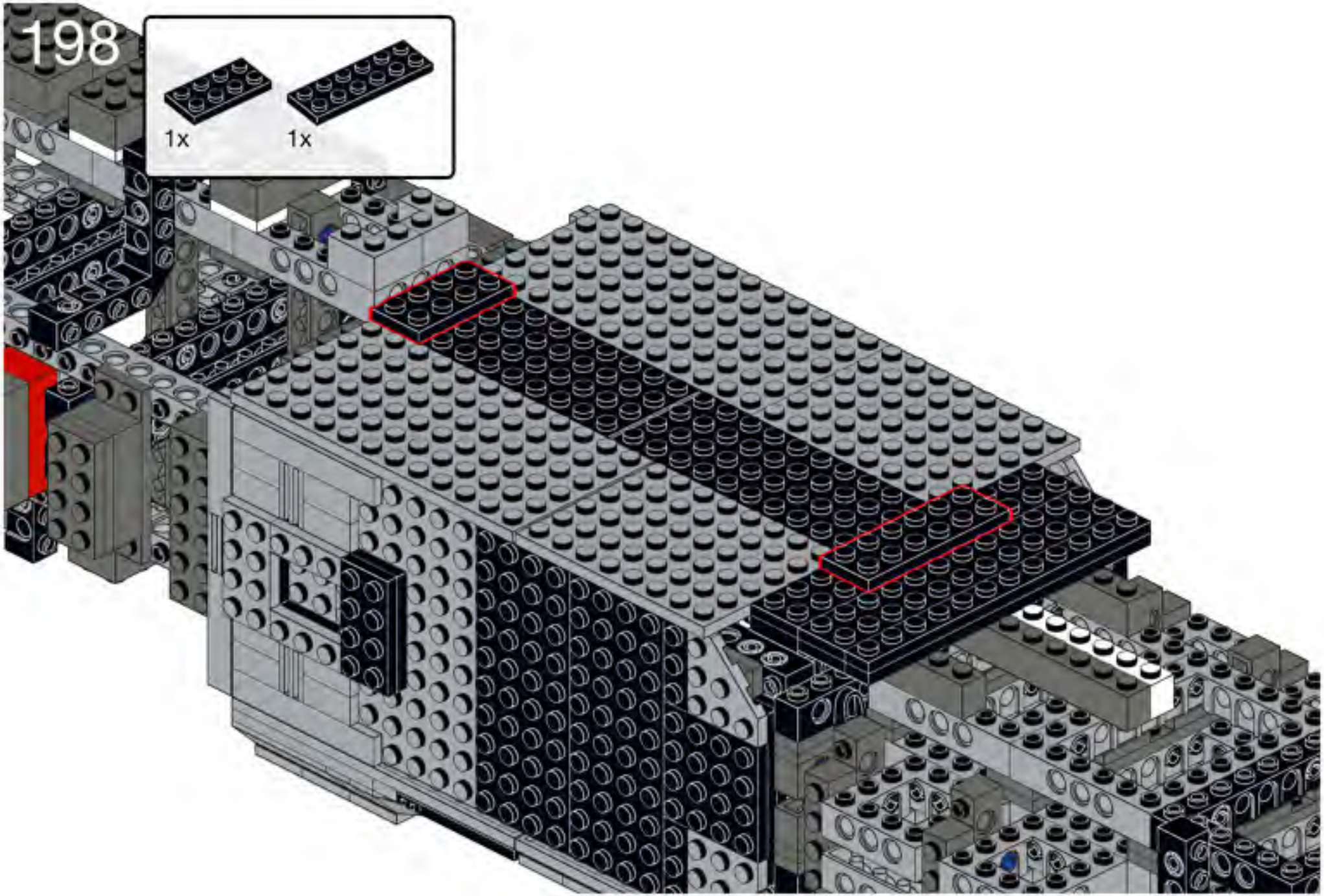
198
1x
1x

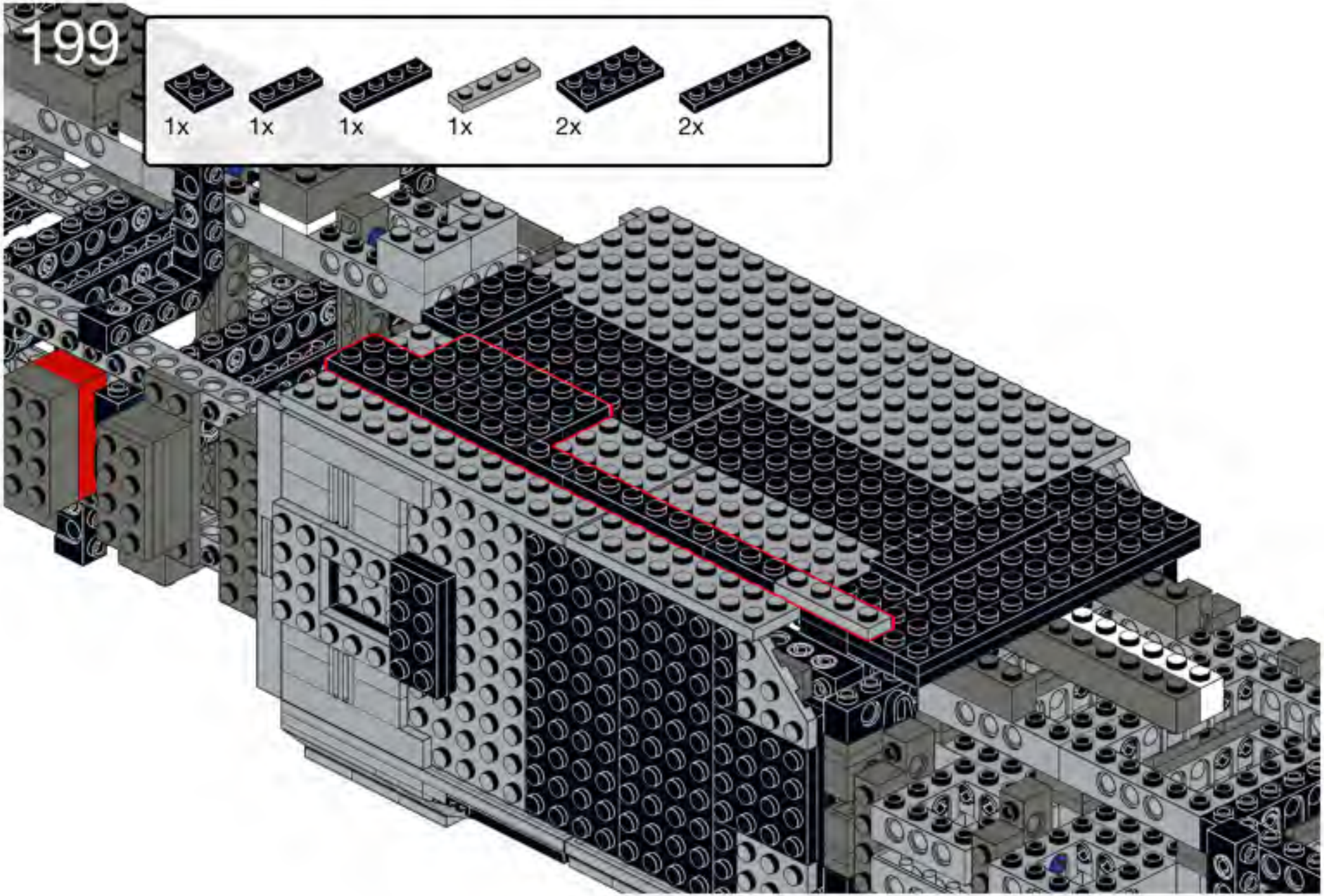
199
1x
1x
1x
1x
2x
2x

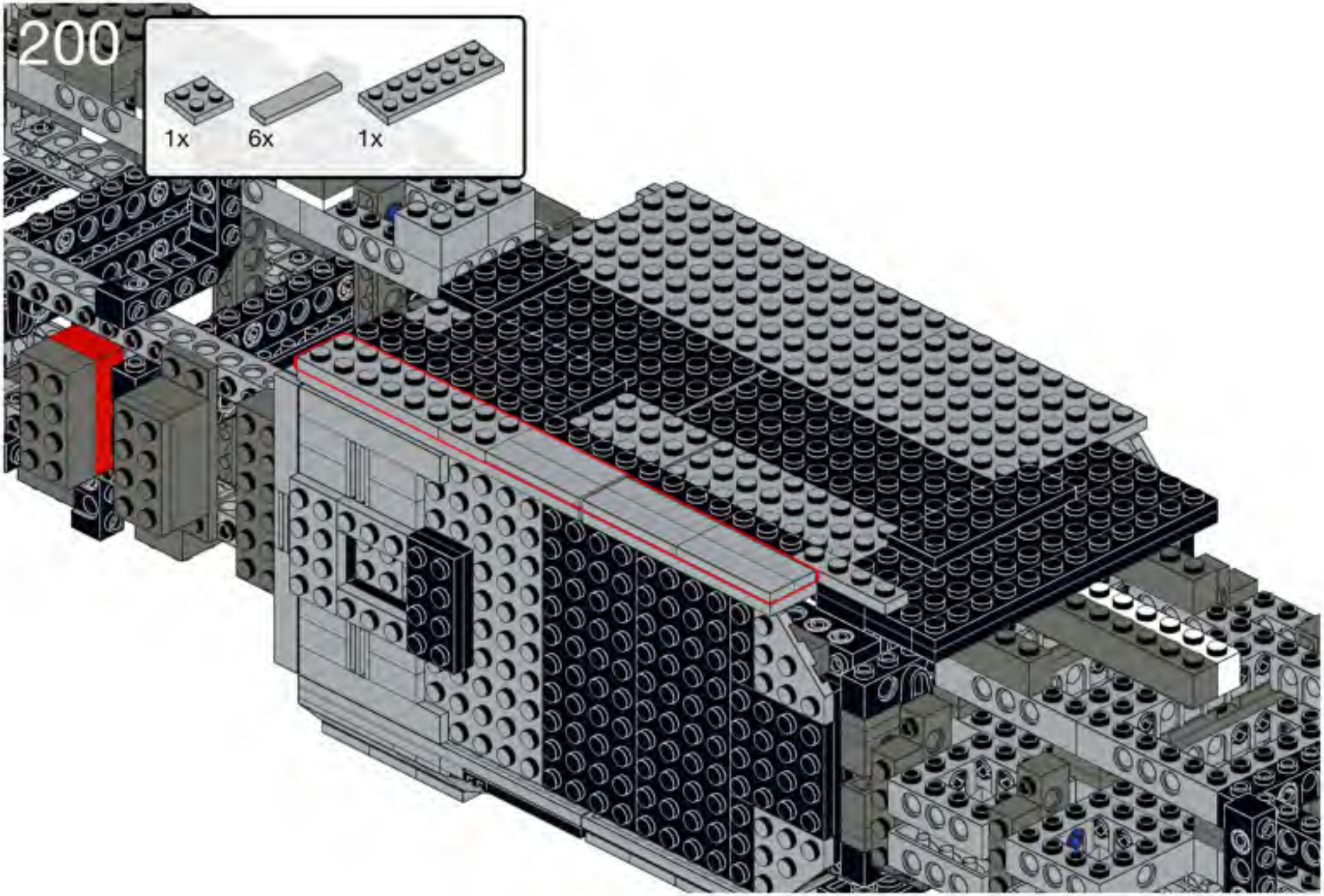
200
1x
6x
1x

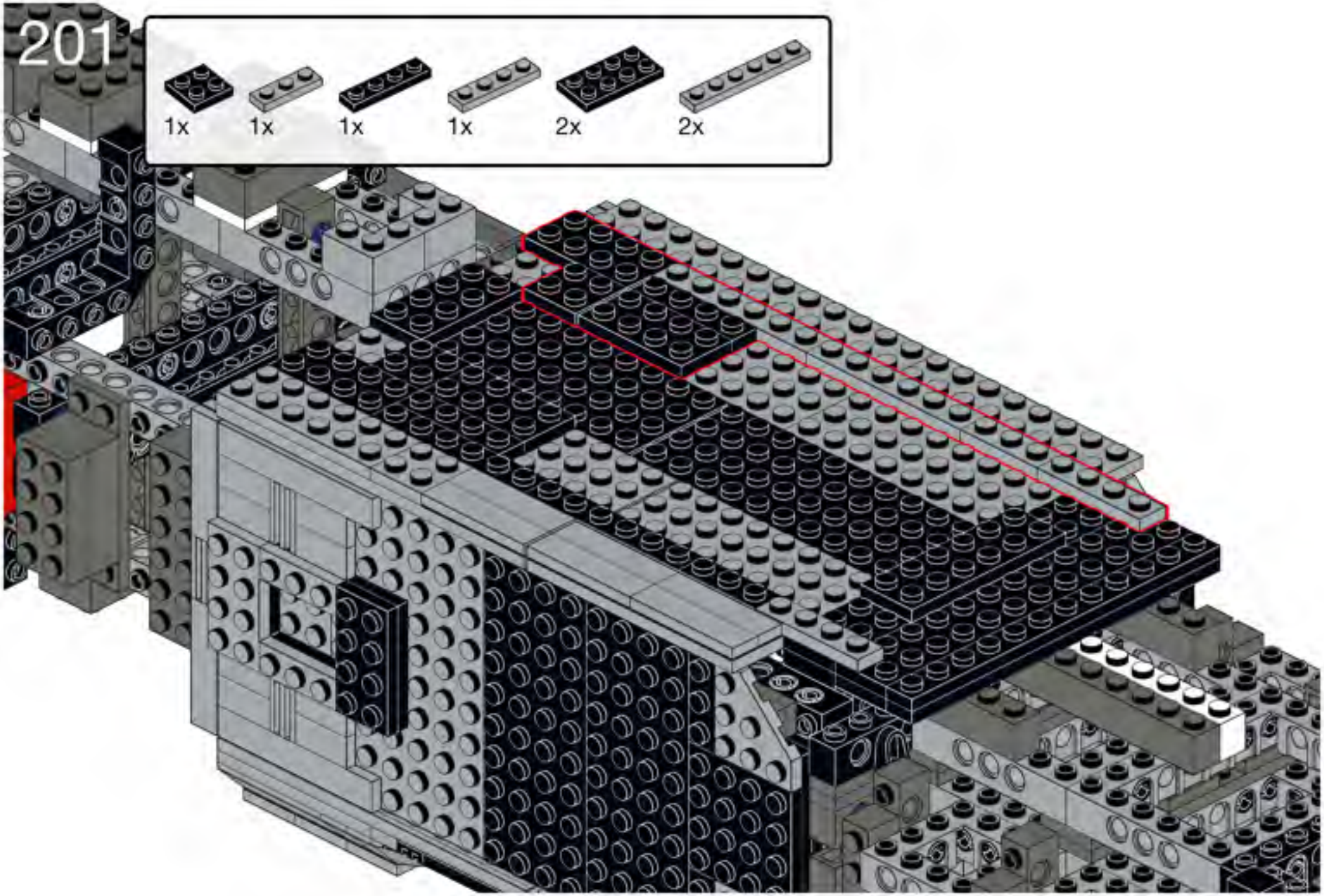
201
1x
1x
1x
1x
2x
2x

202

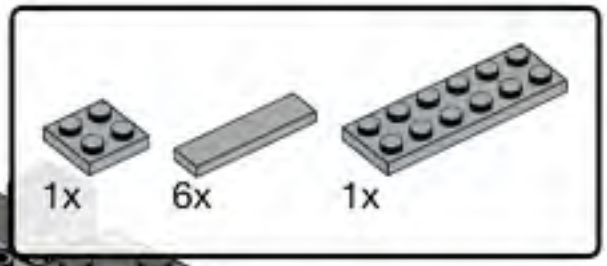

203

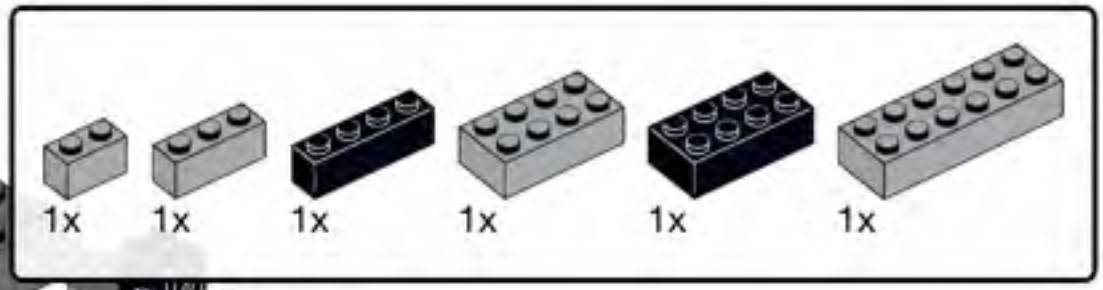

204

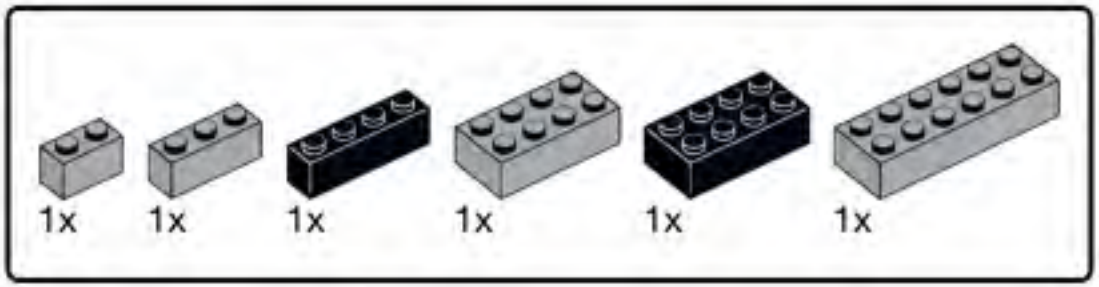

205




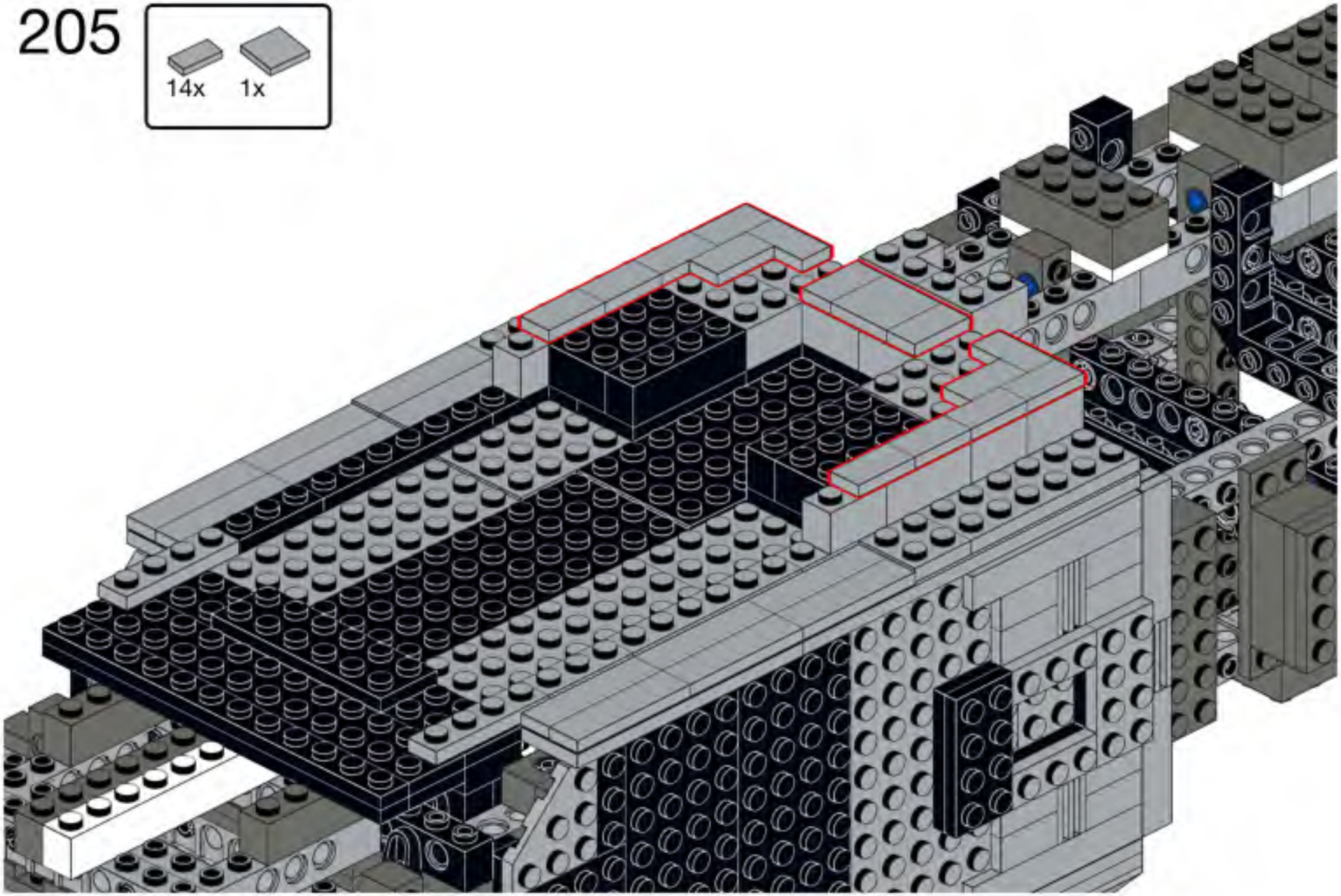

206

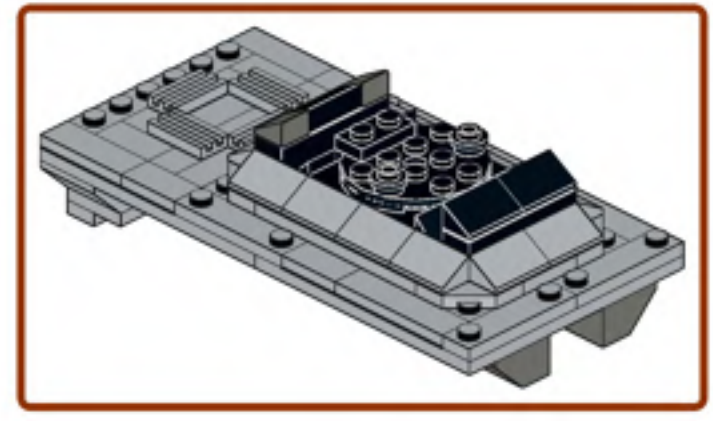

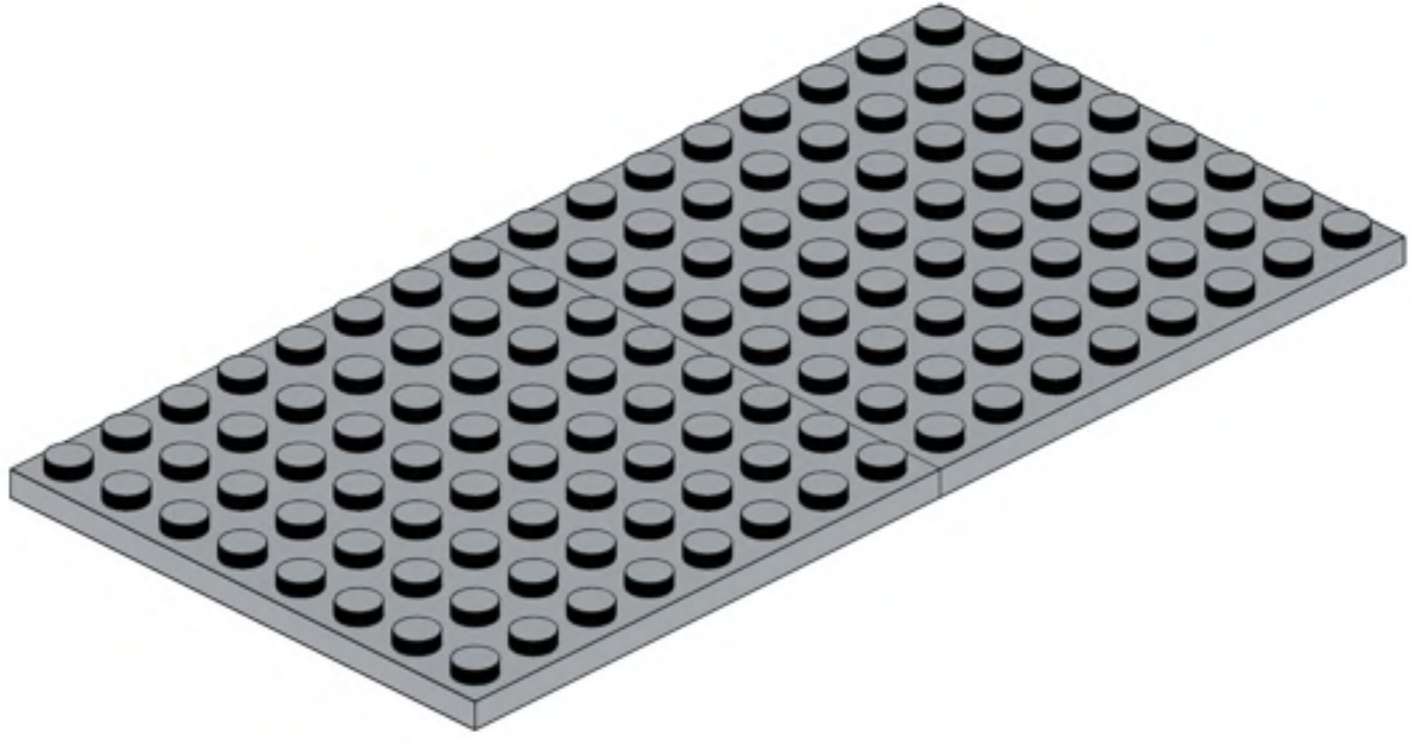

207

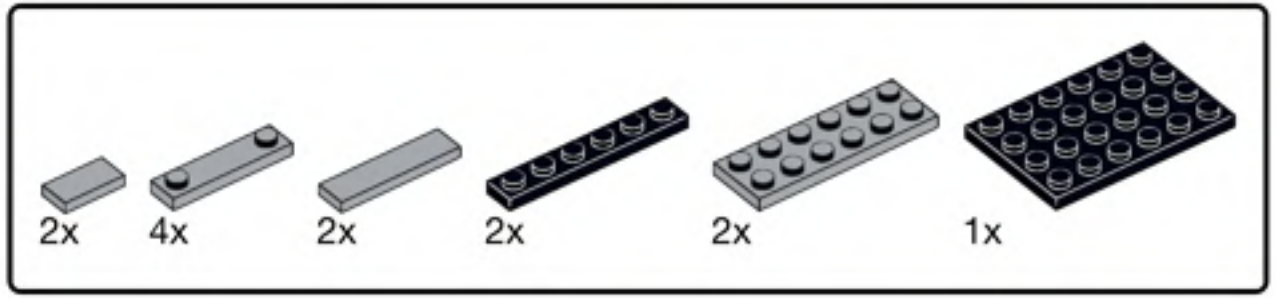


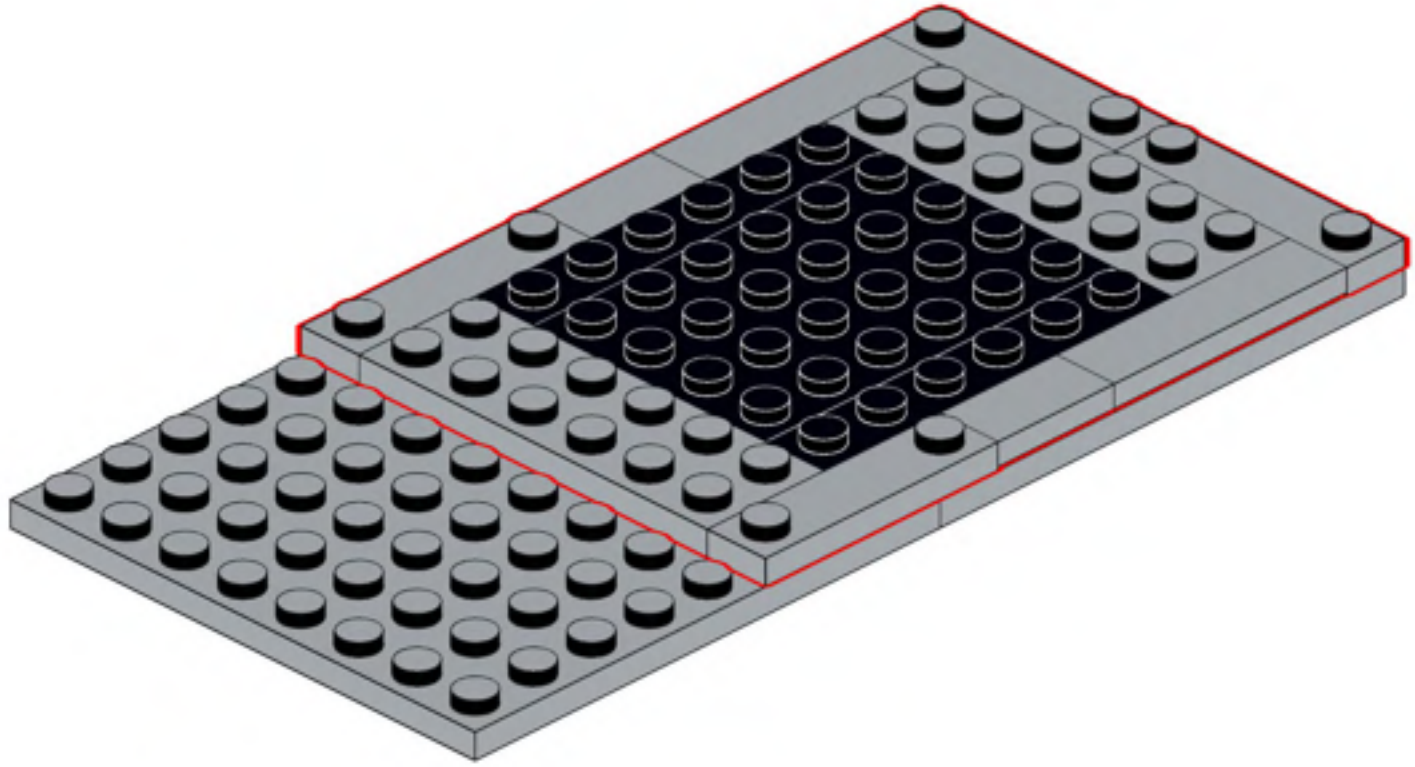

208

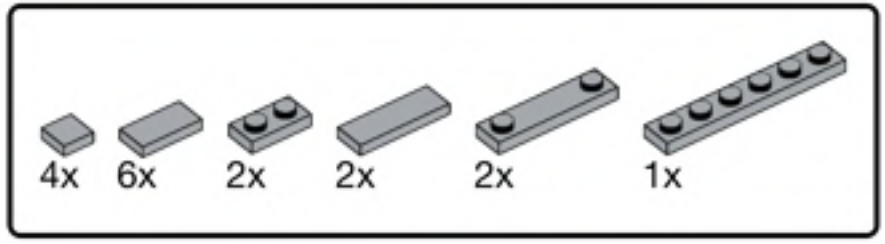


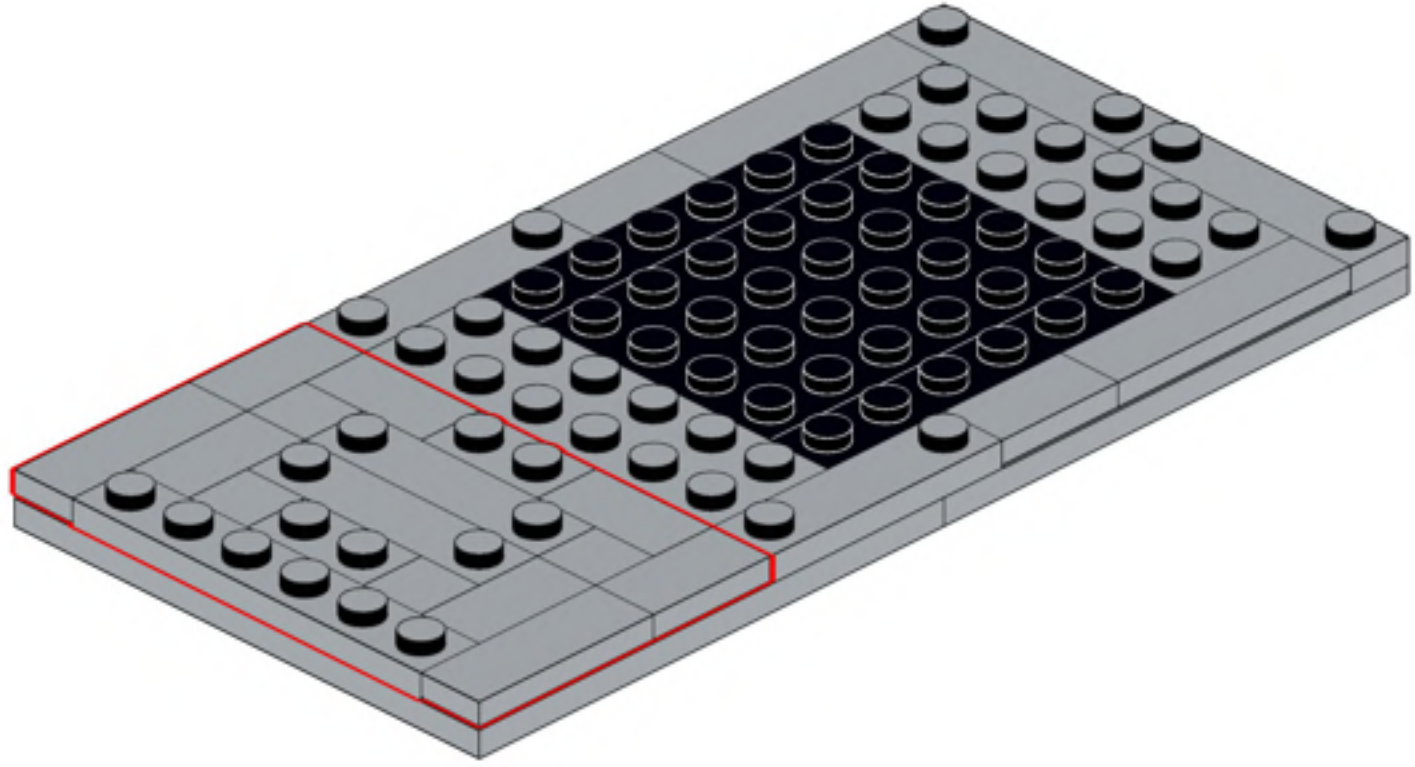

209

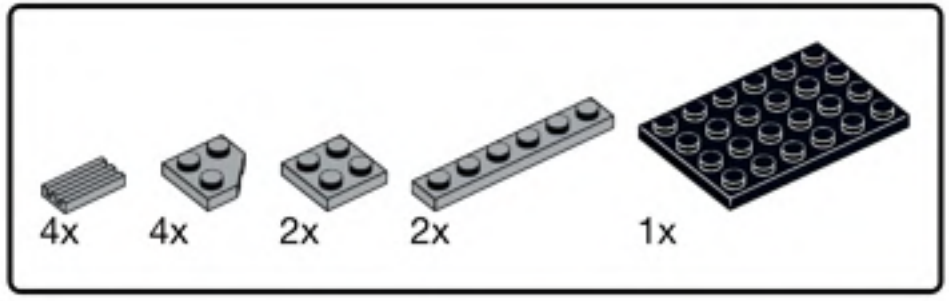


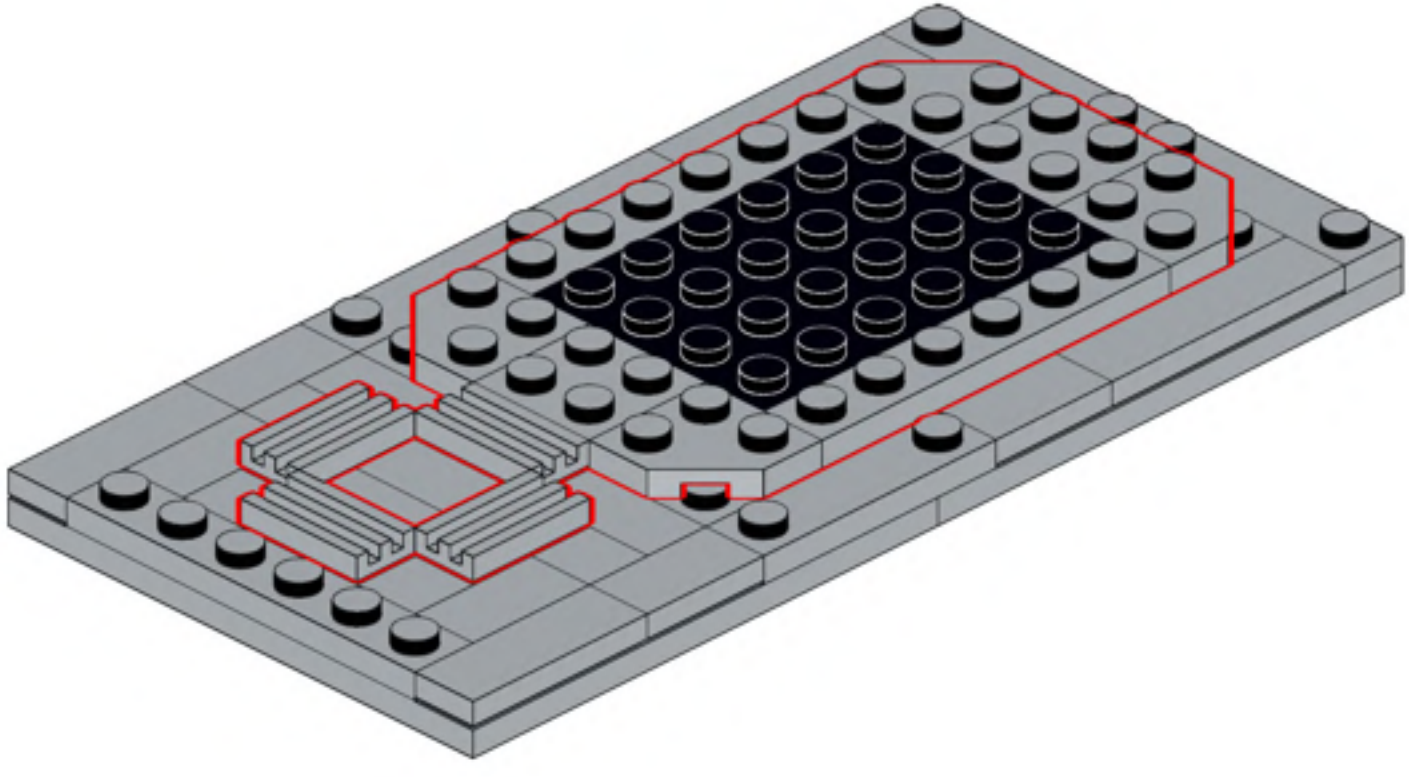

210

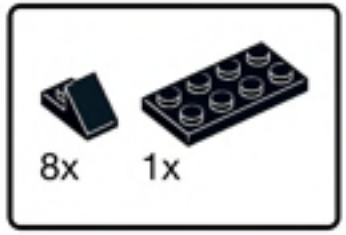


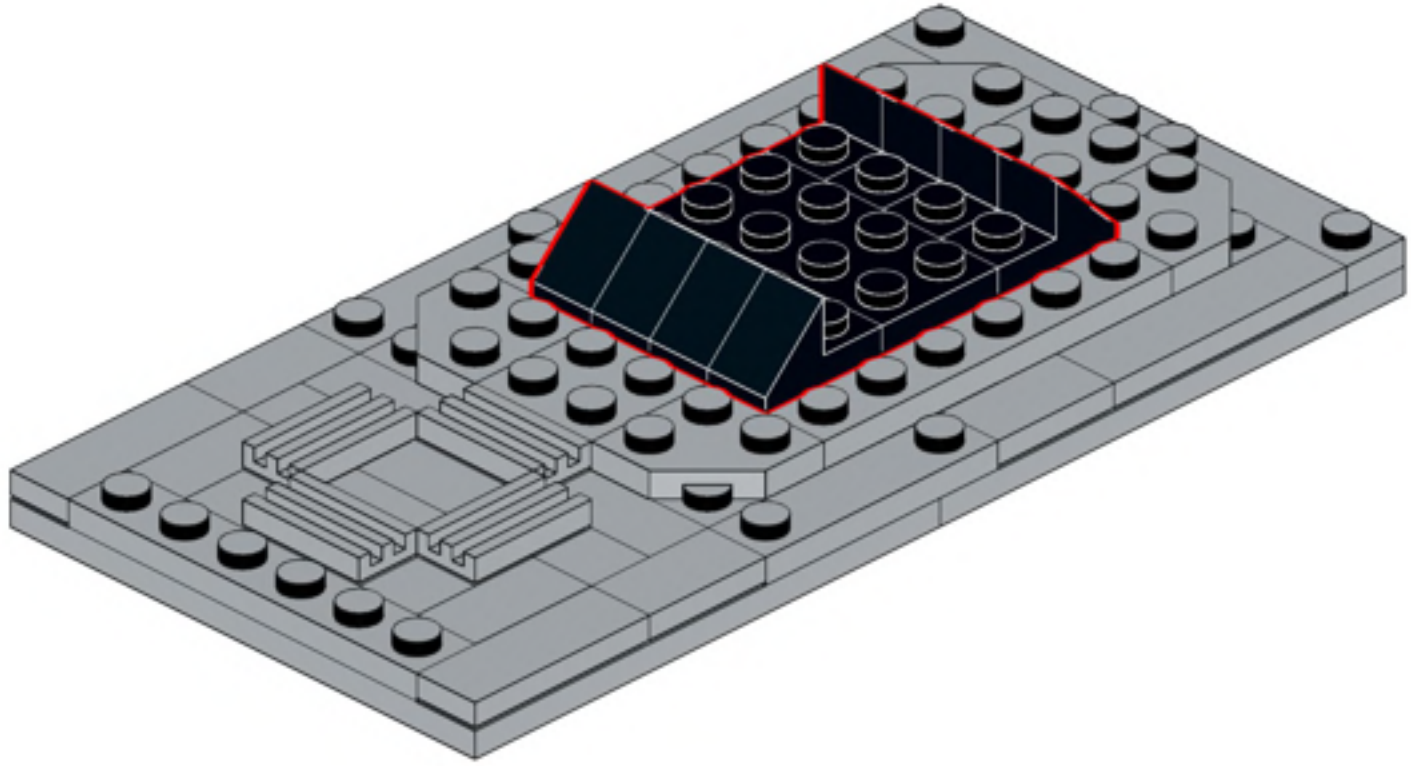

211

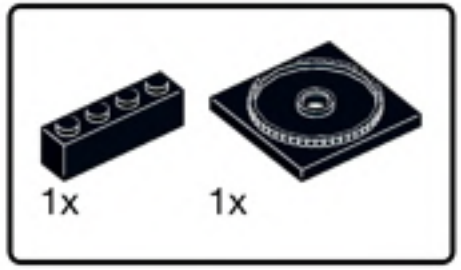


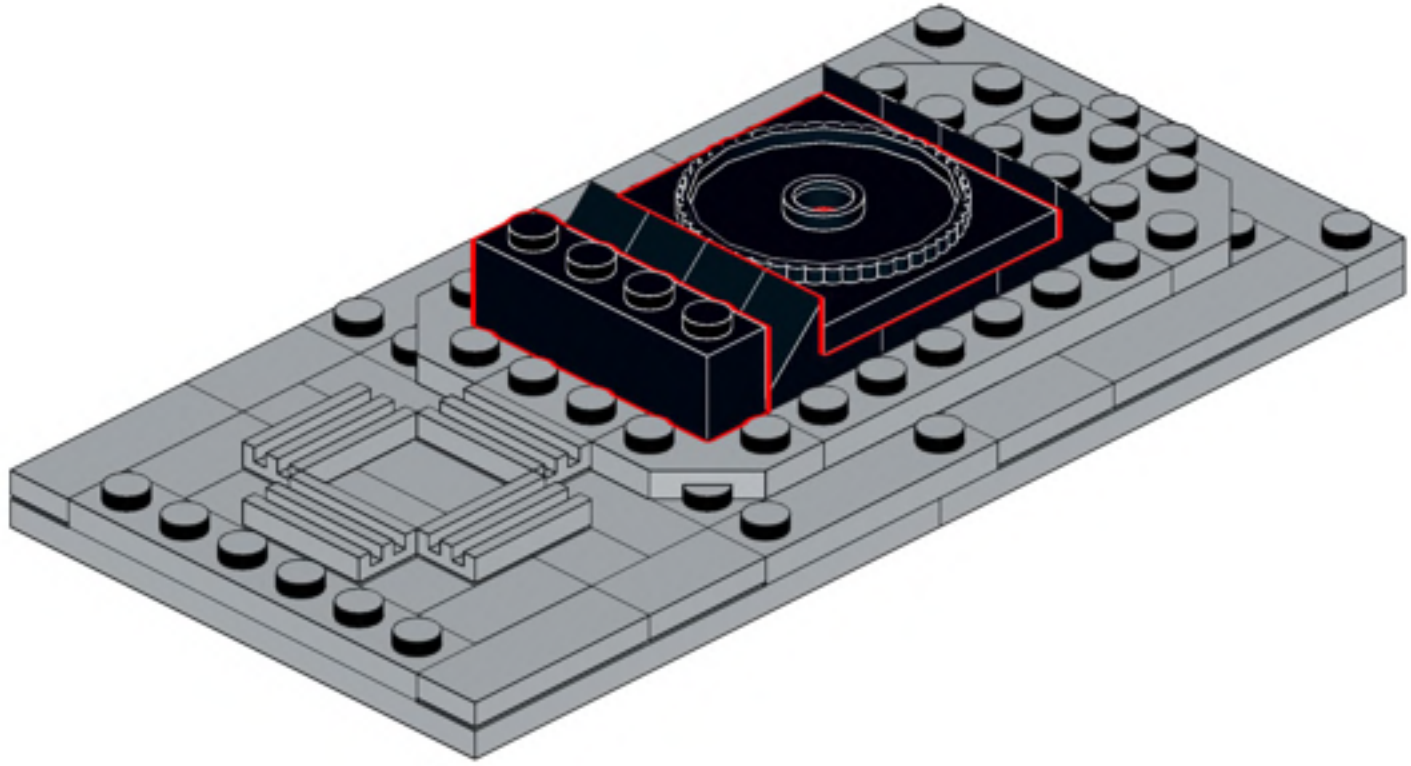

212

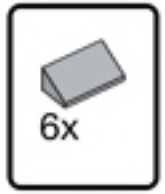


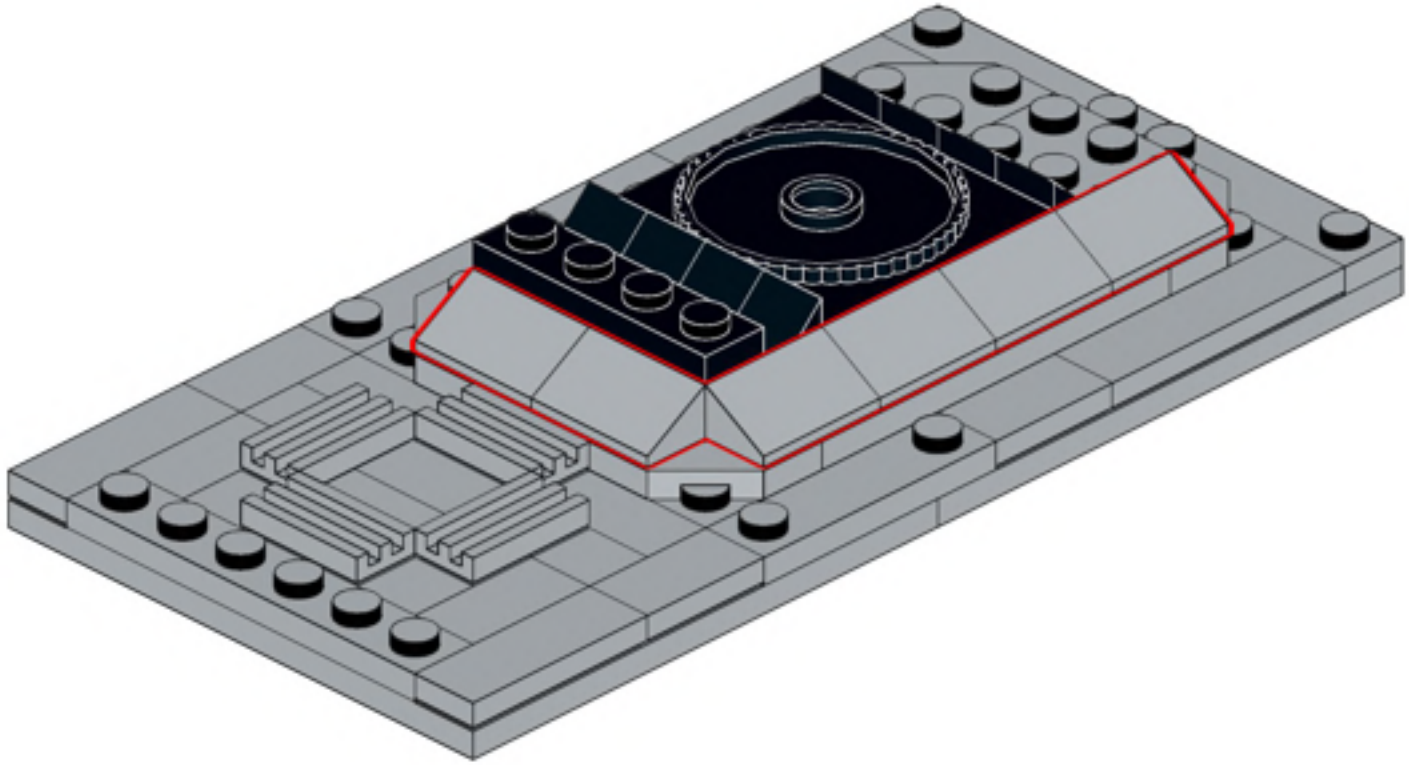

213

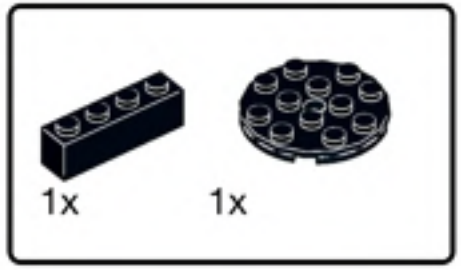


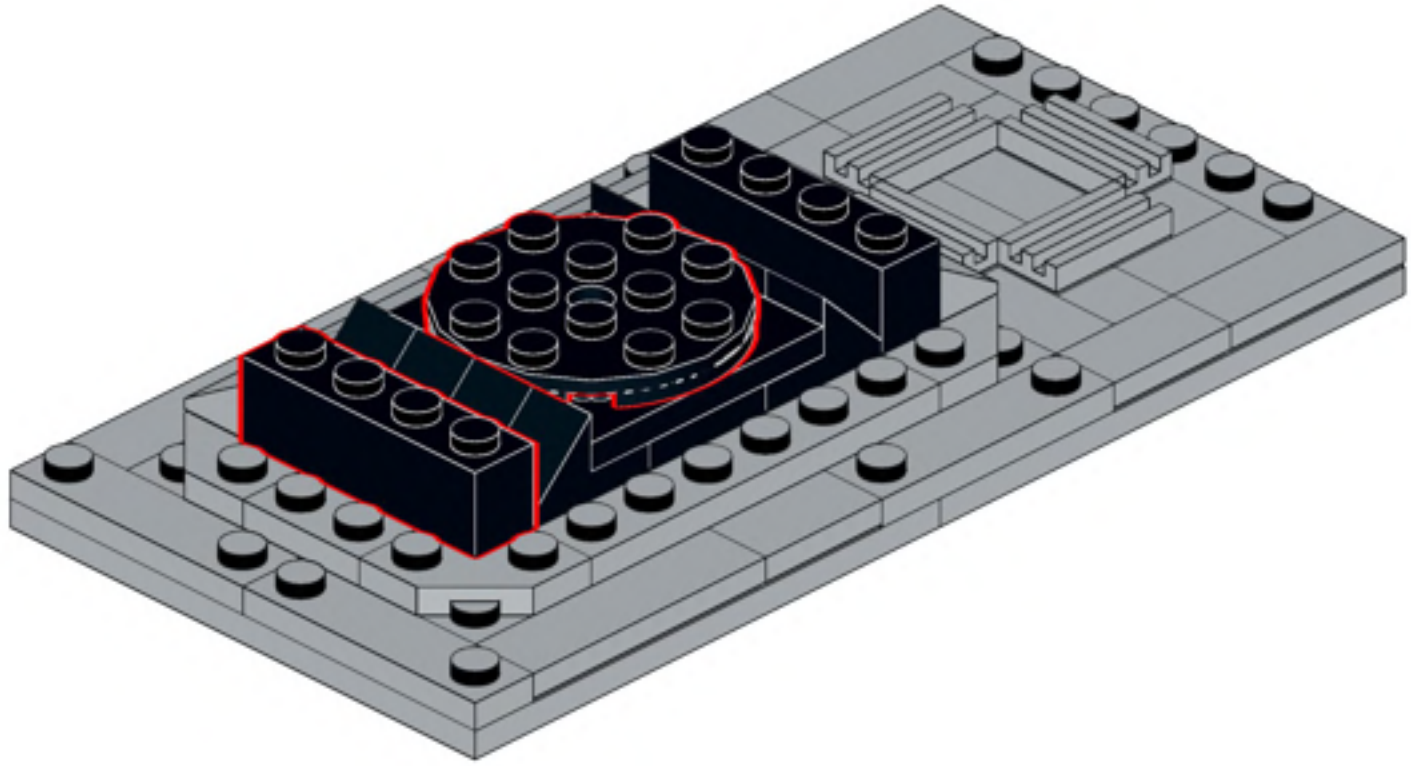

214

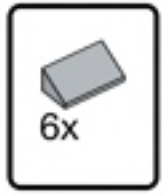


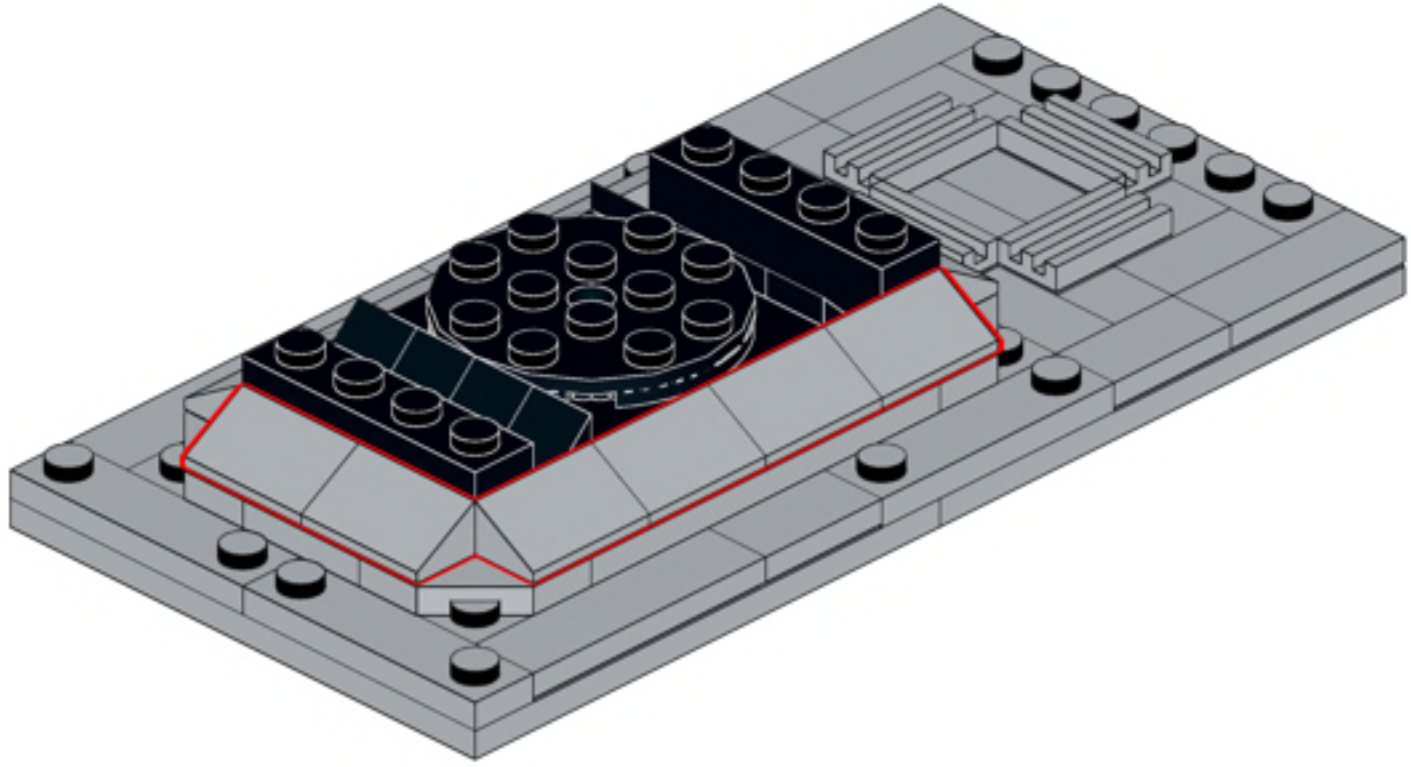

215

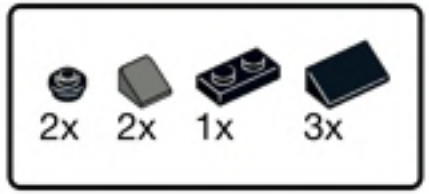


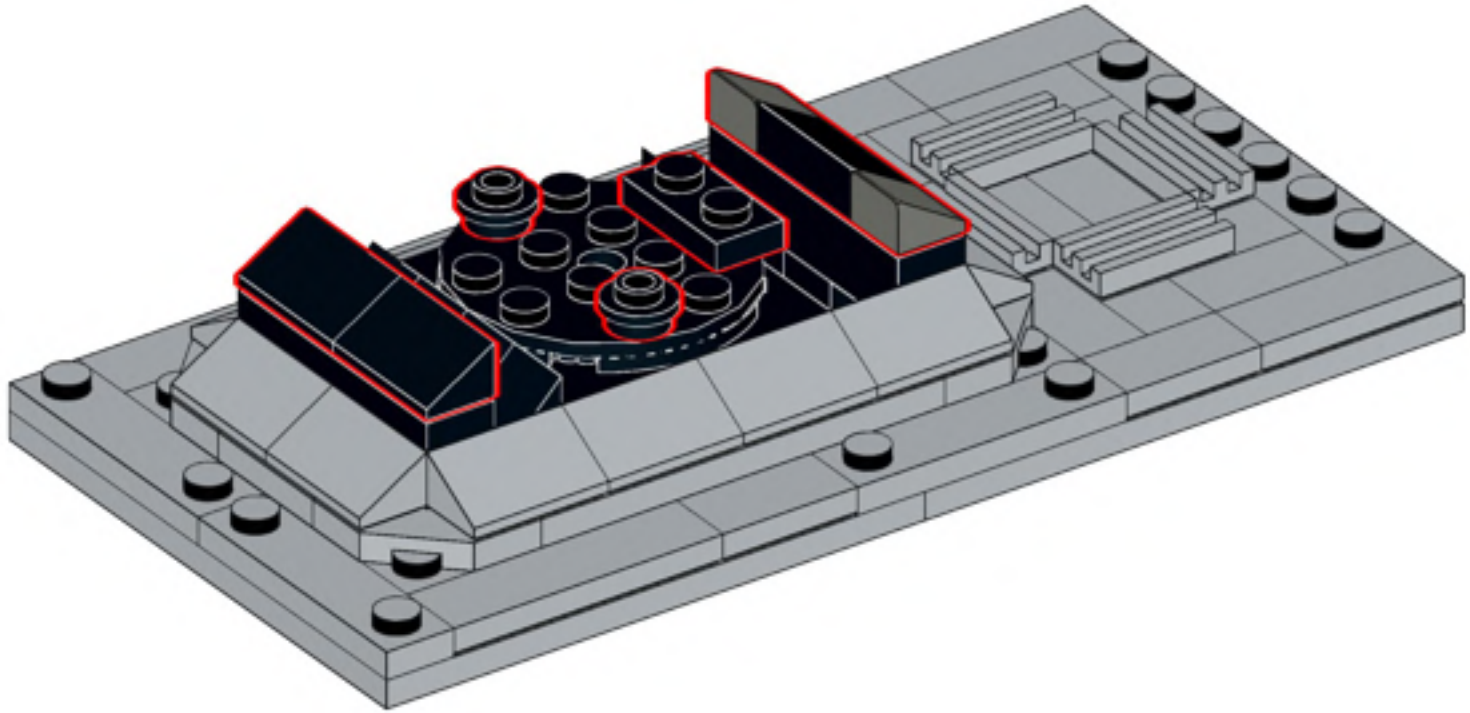

216

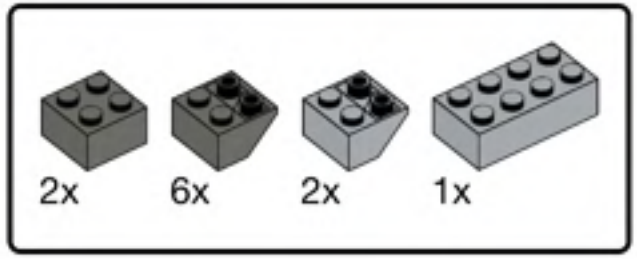


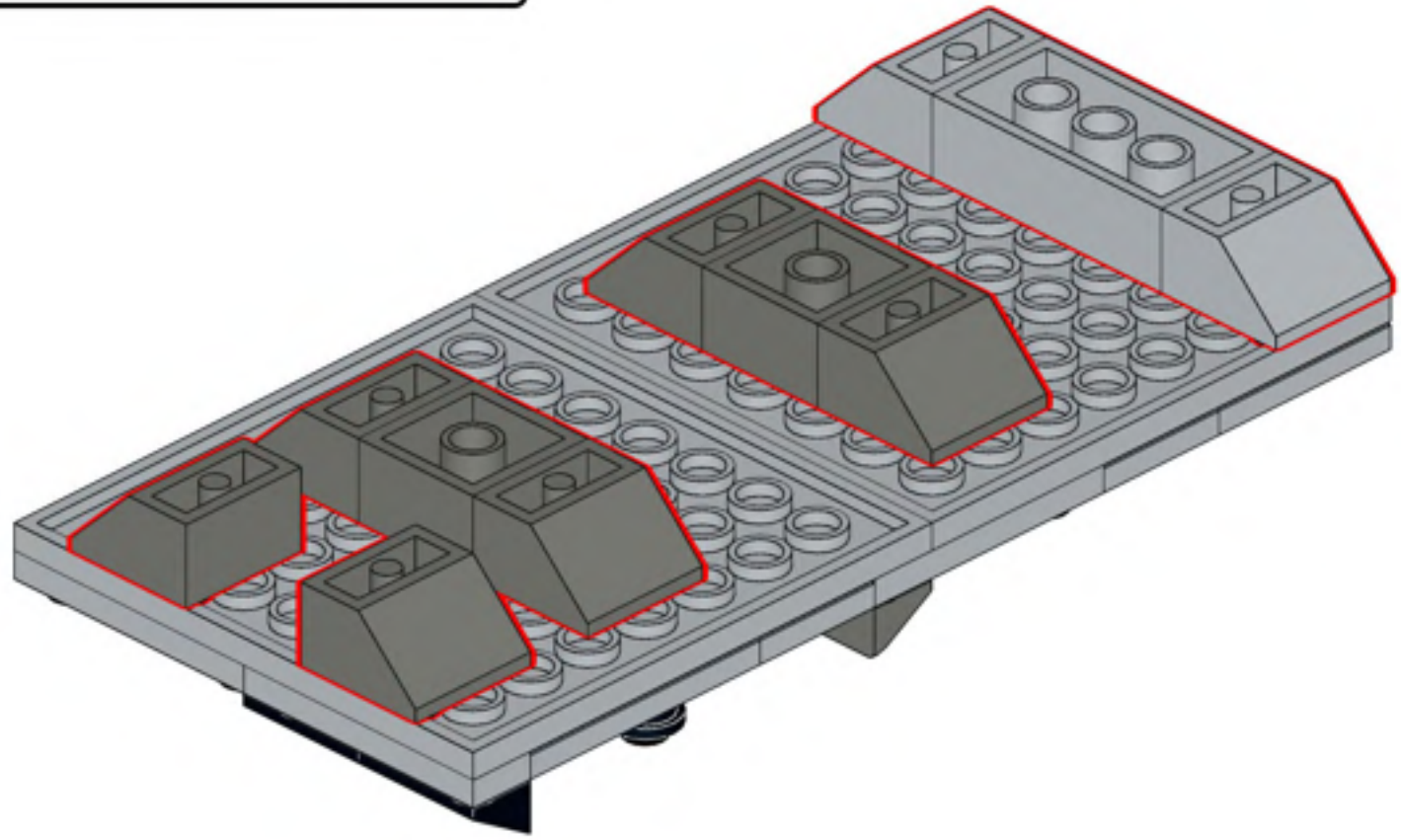

217

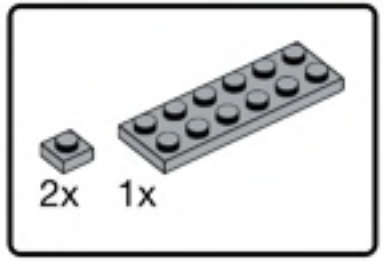


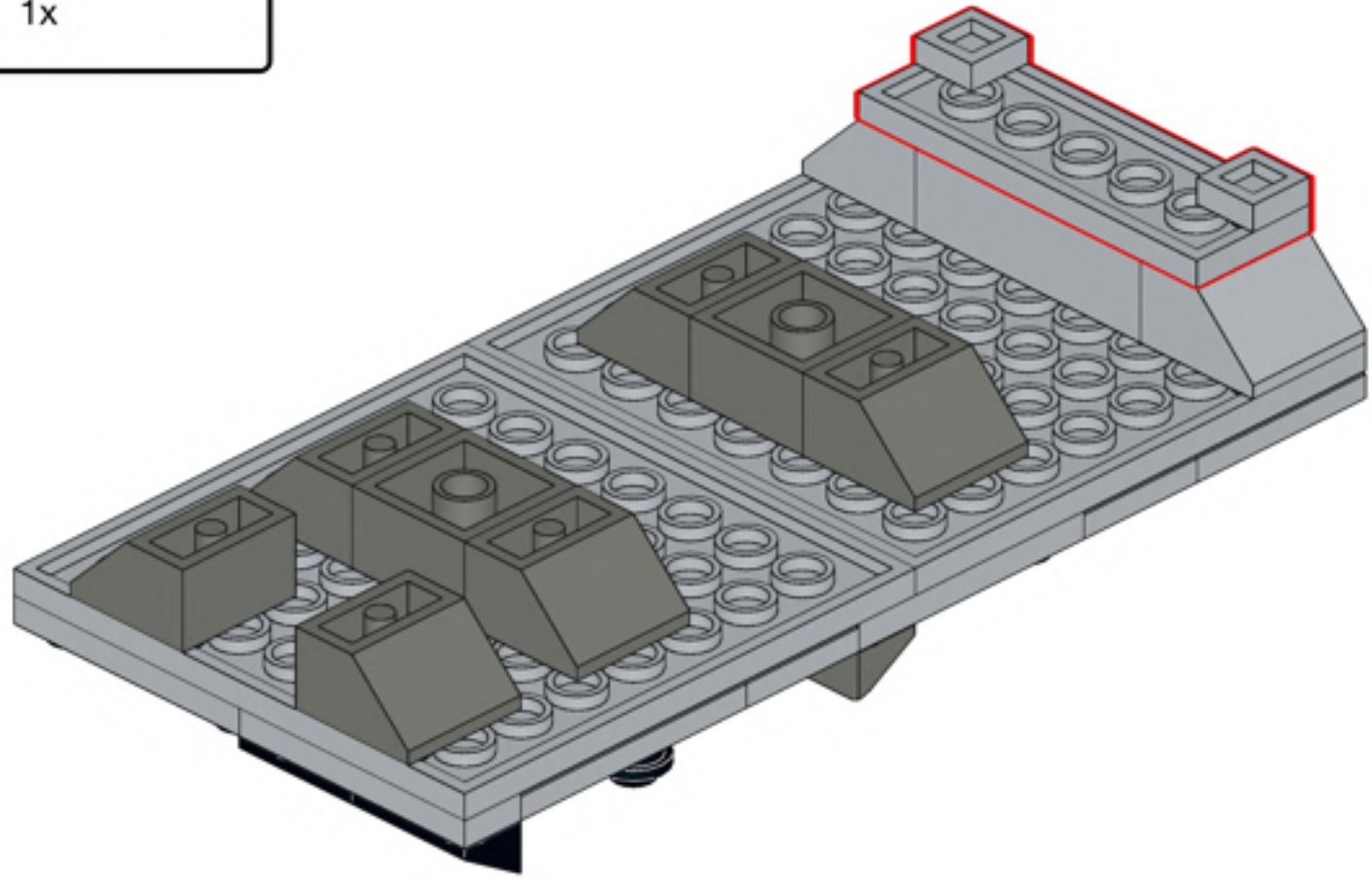

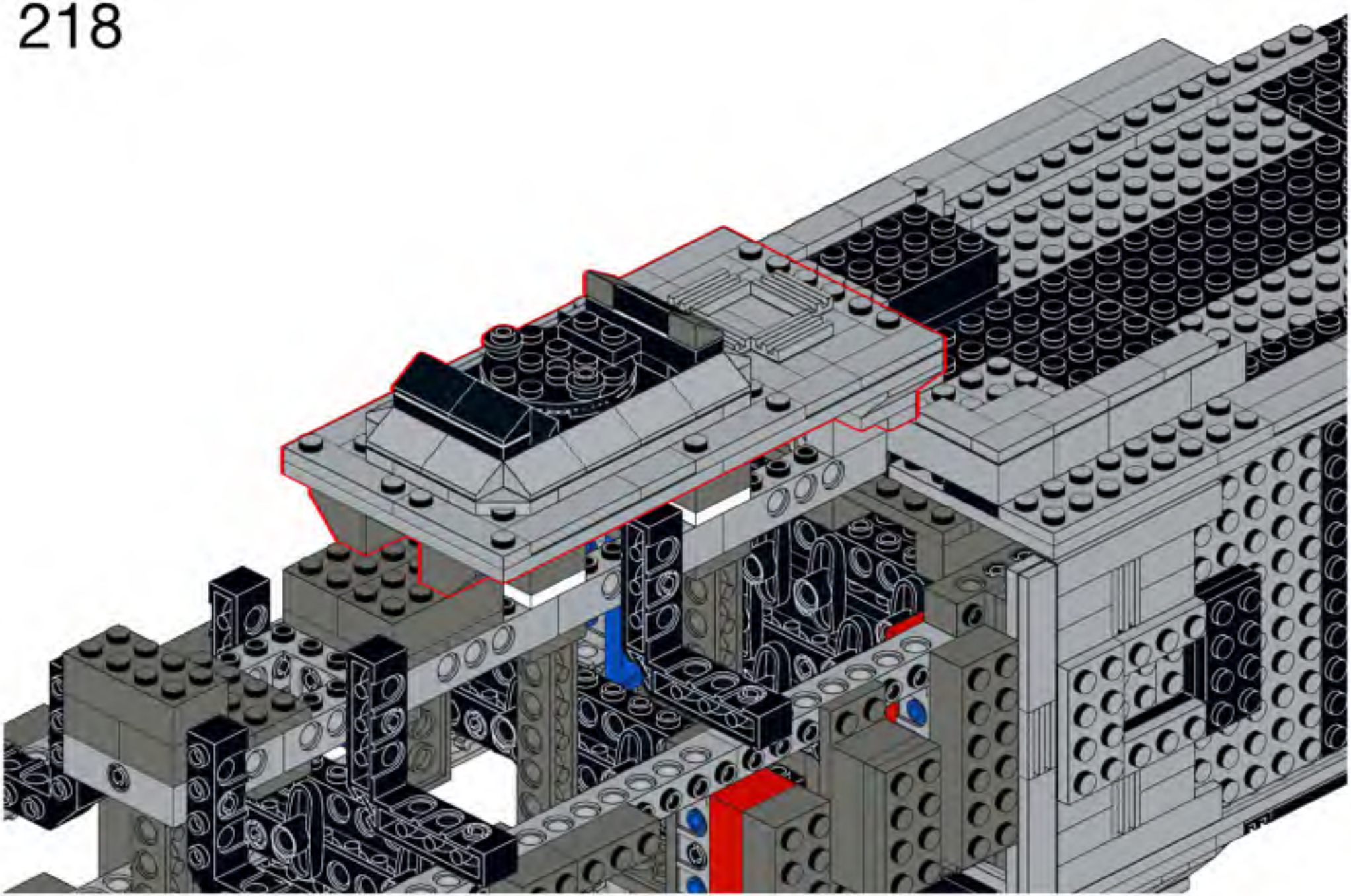

219

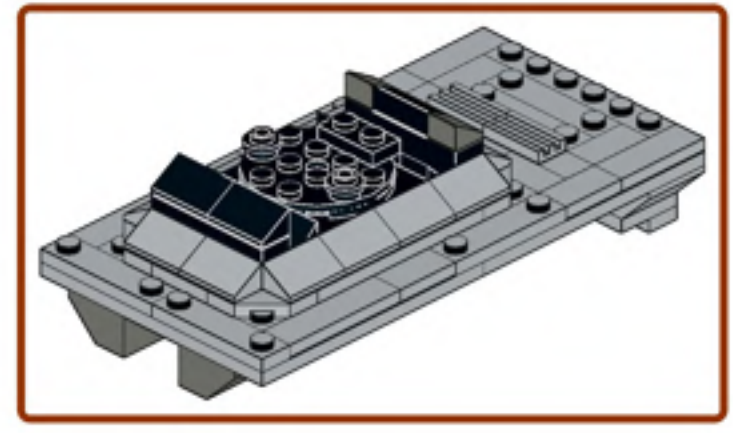

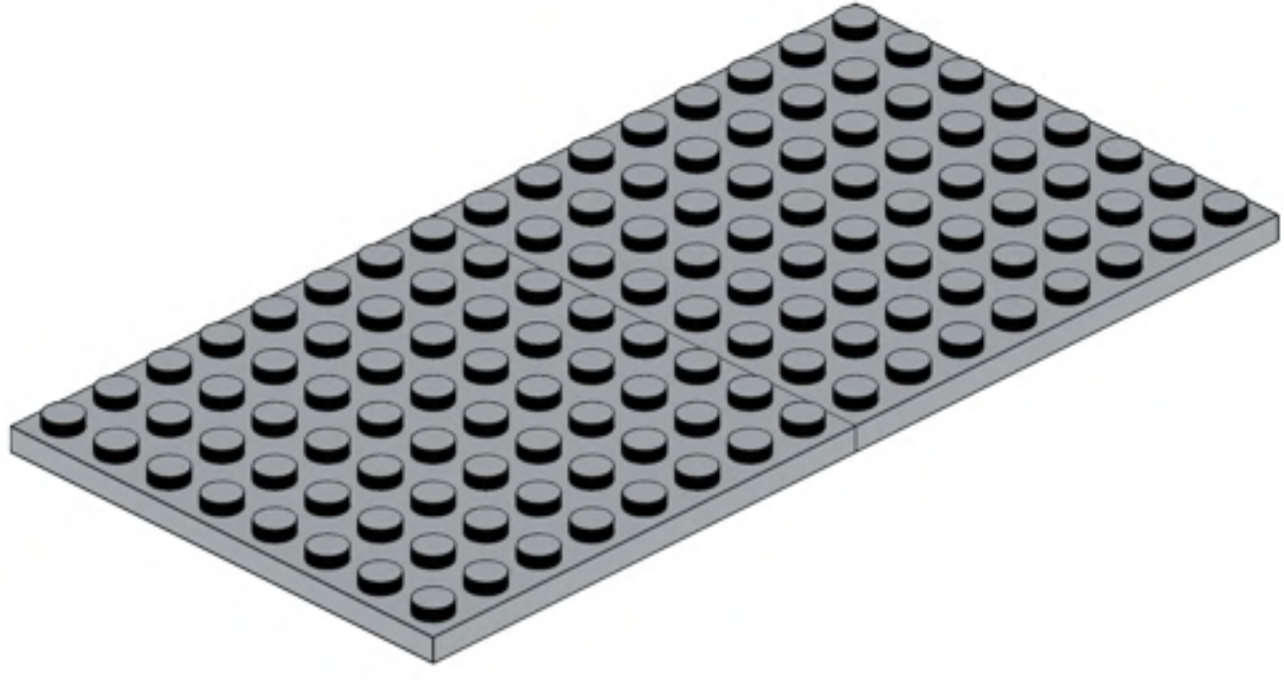

220

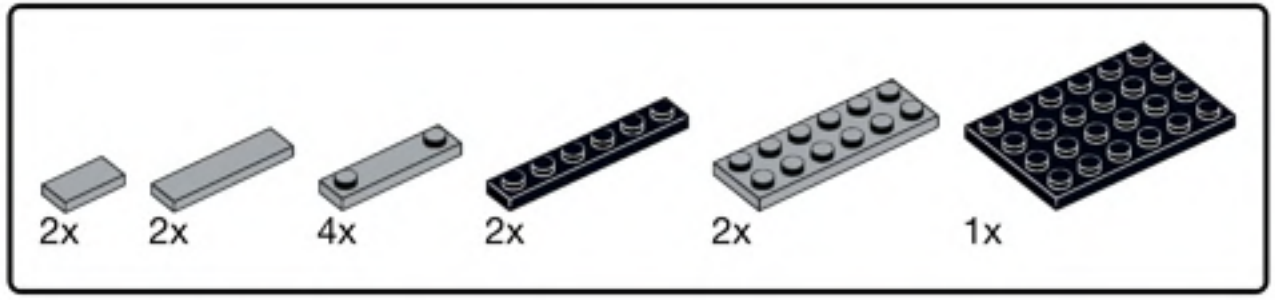


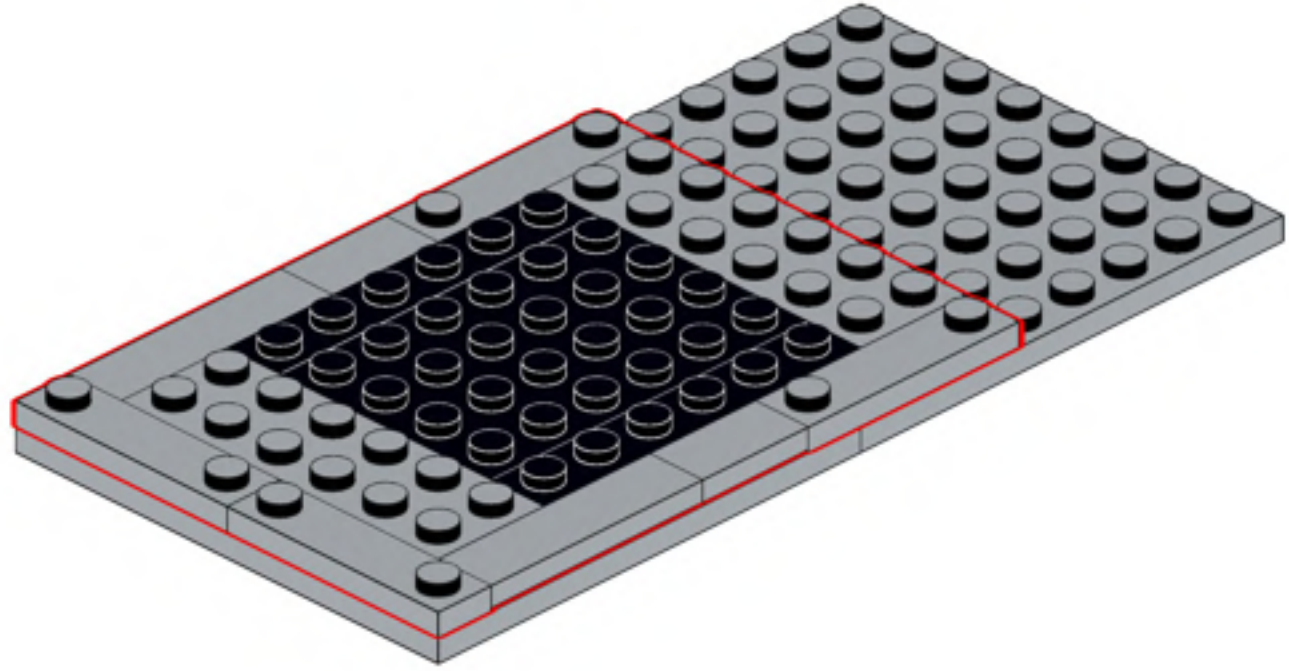

221

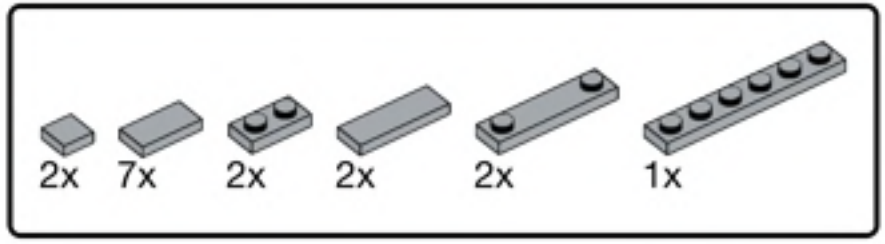


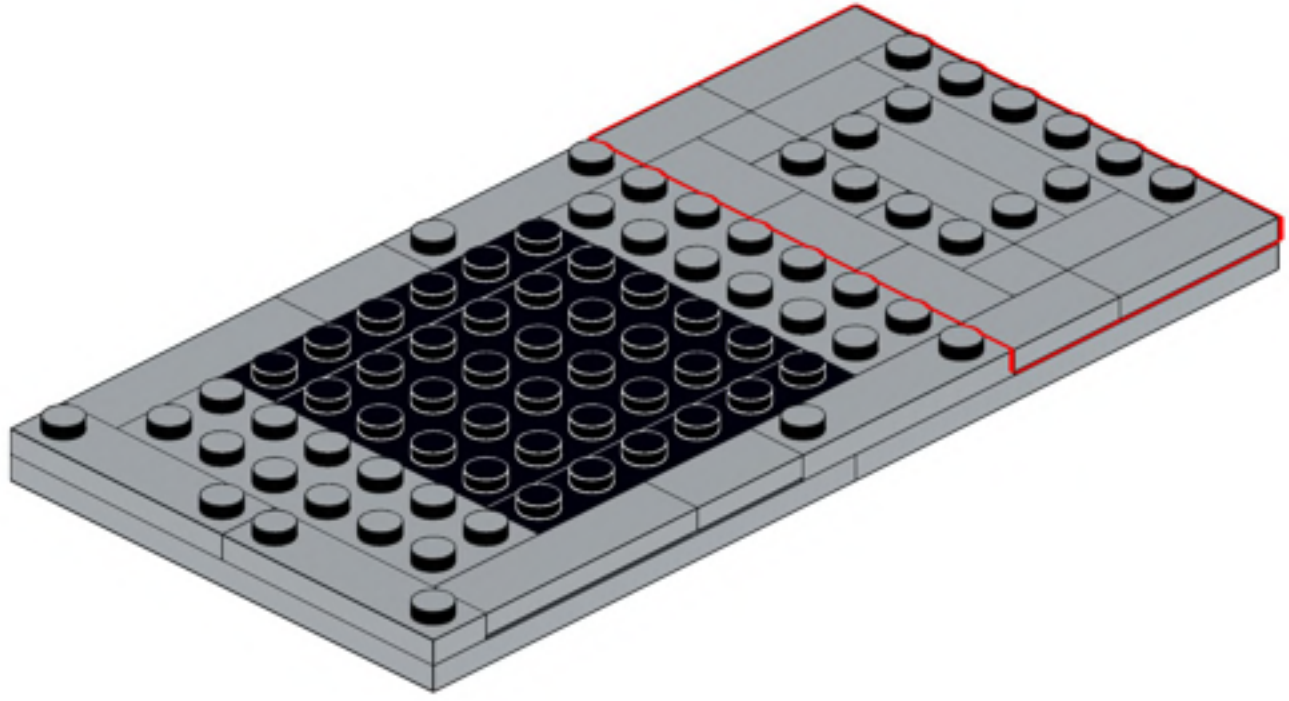

222

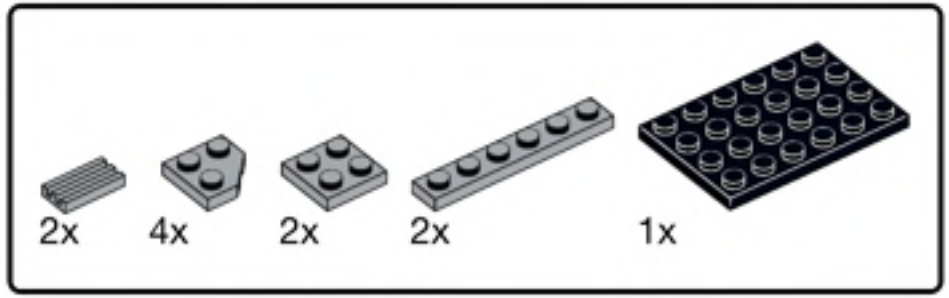


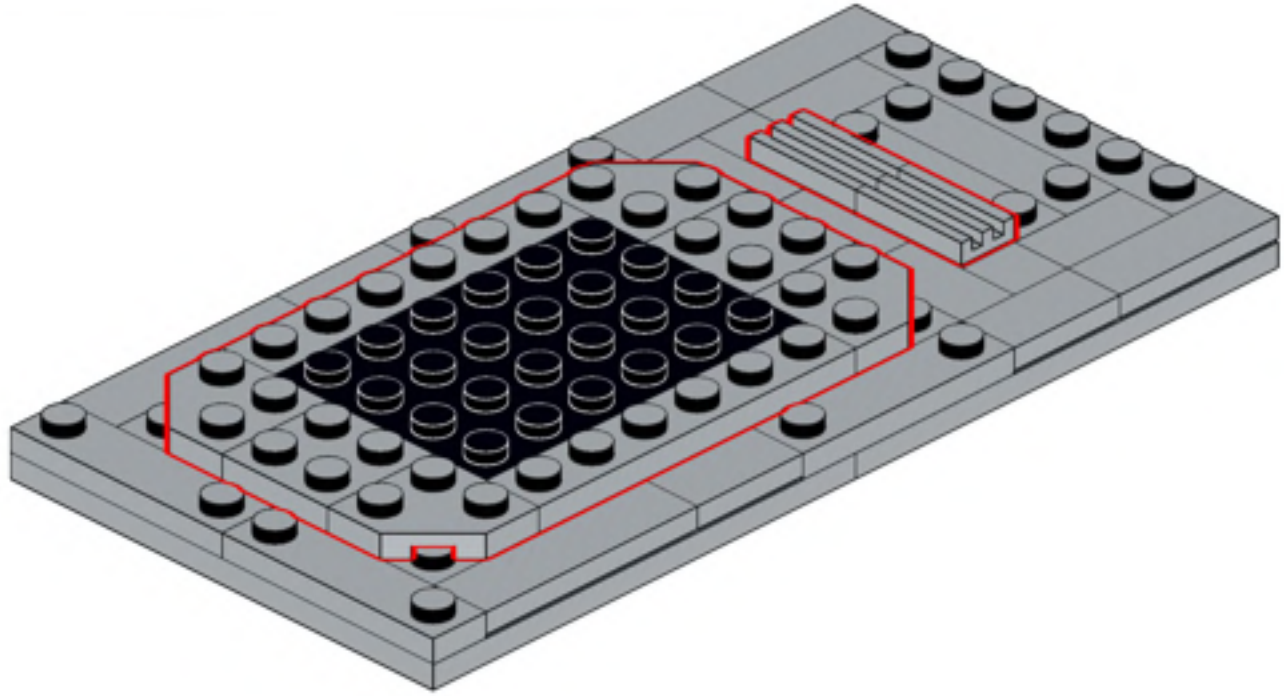

223

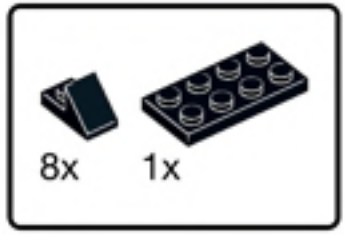


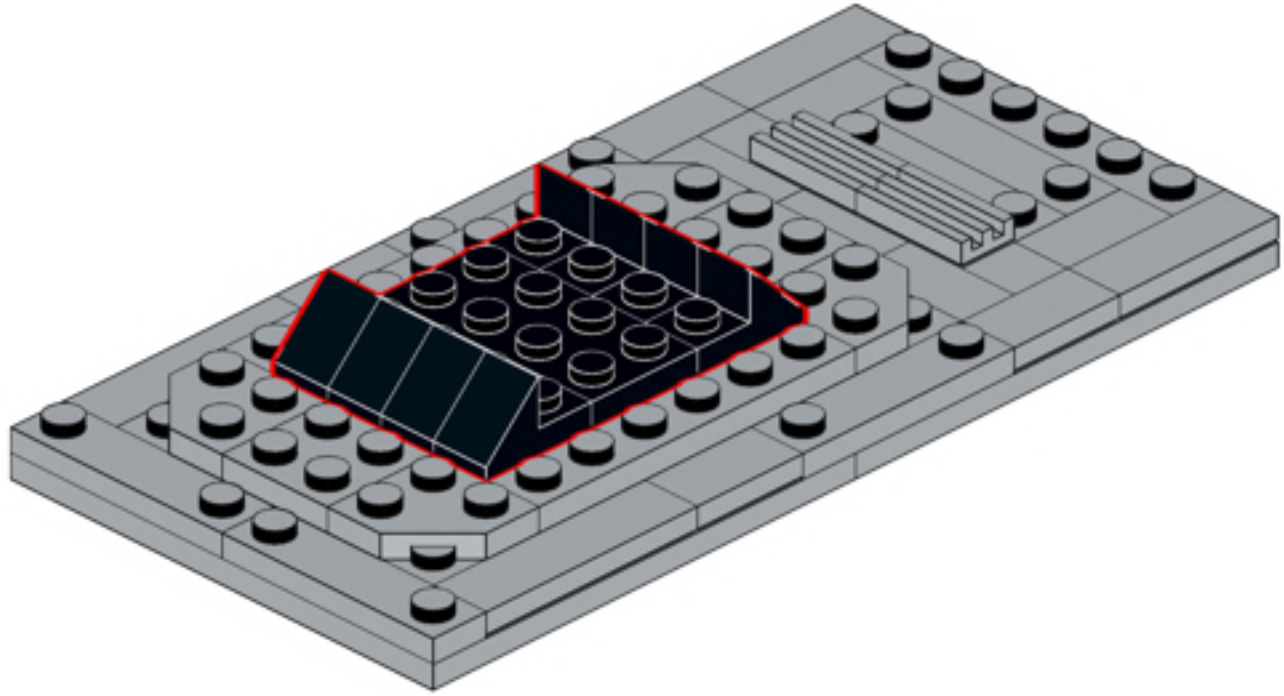

224

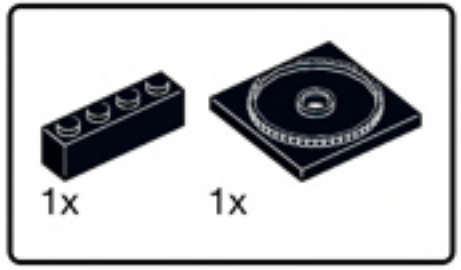


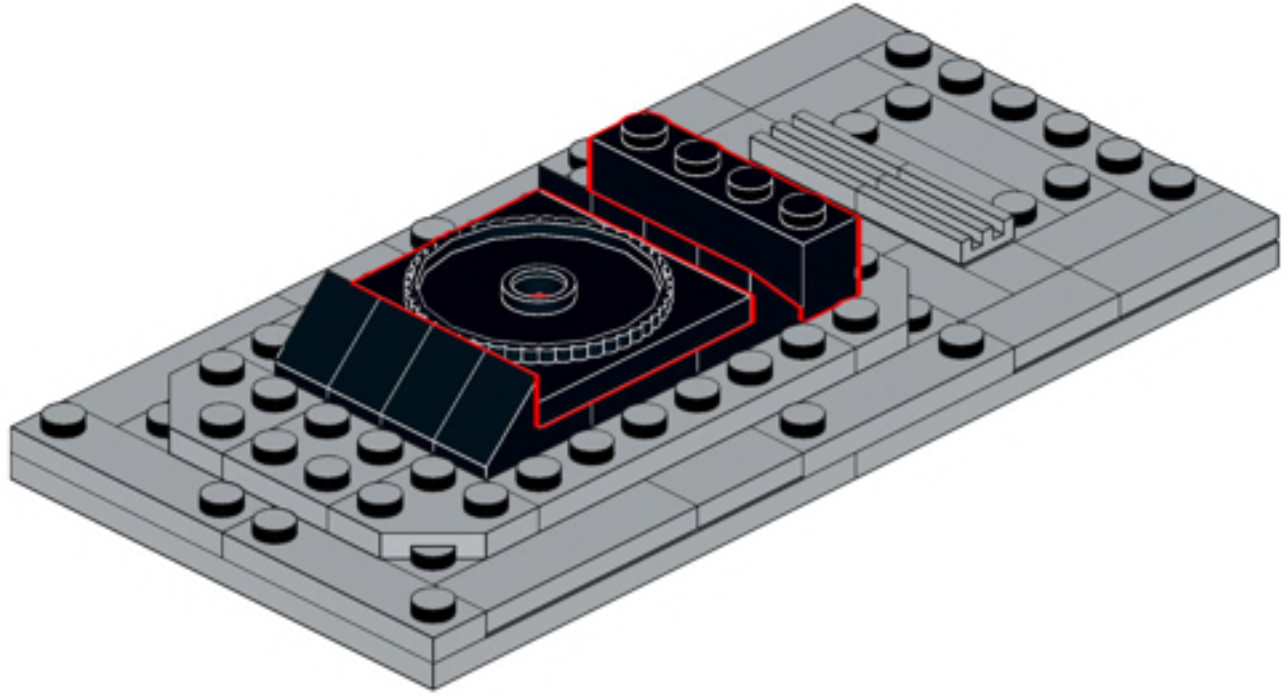

225

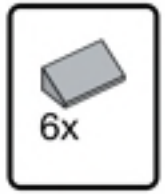


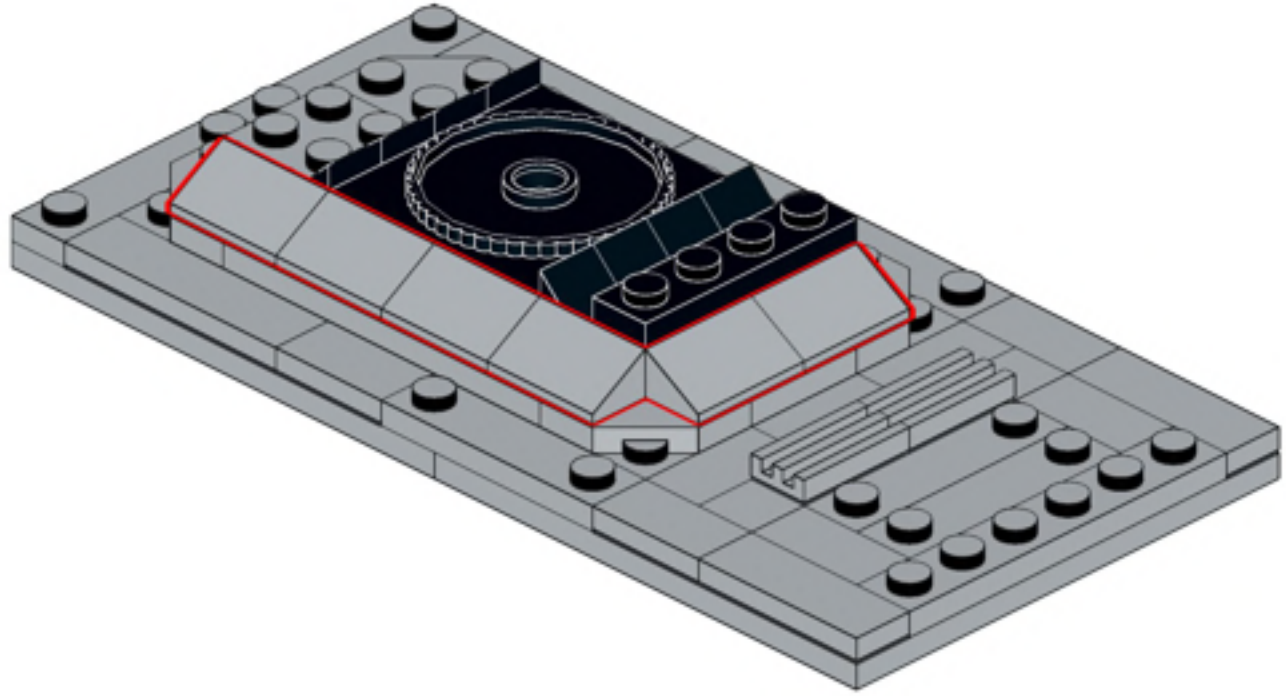

226

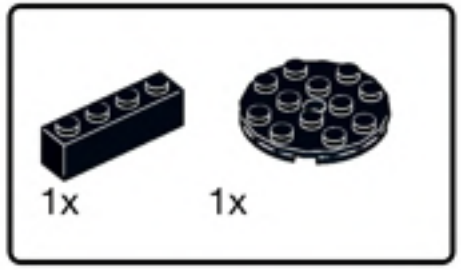


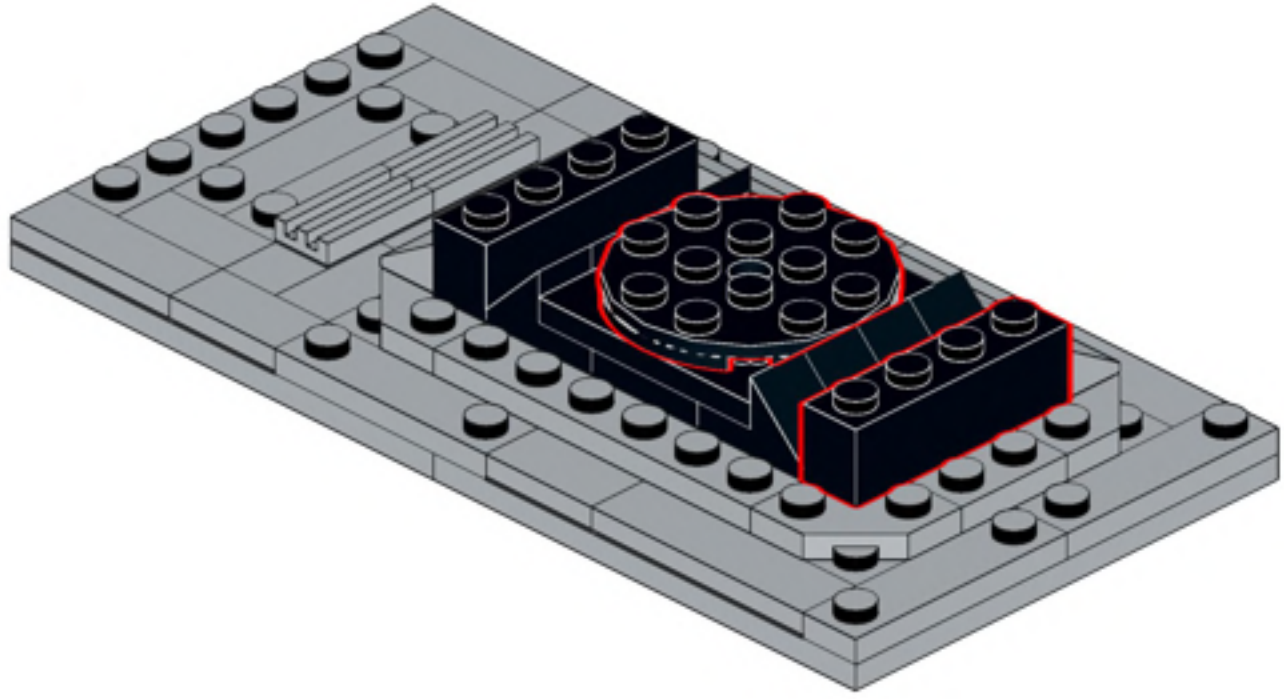

227

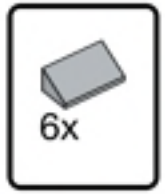


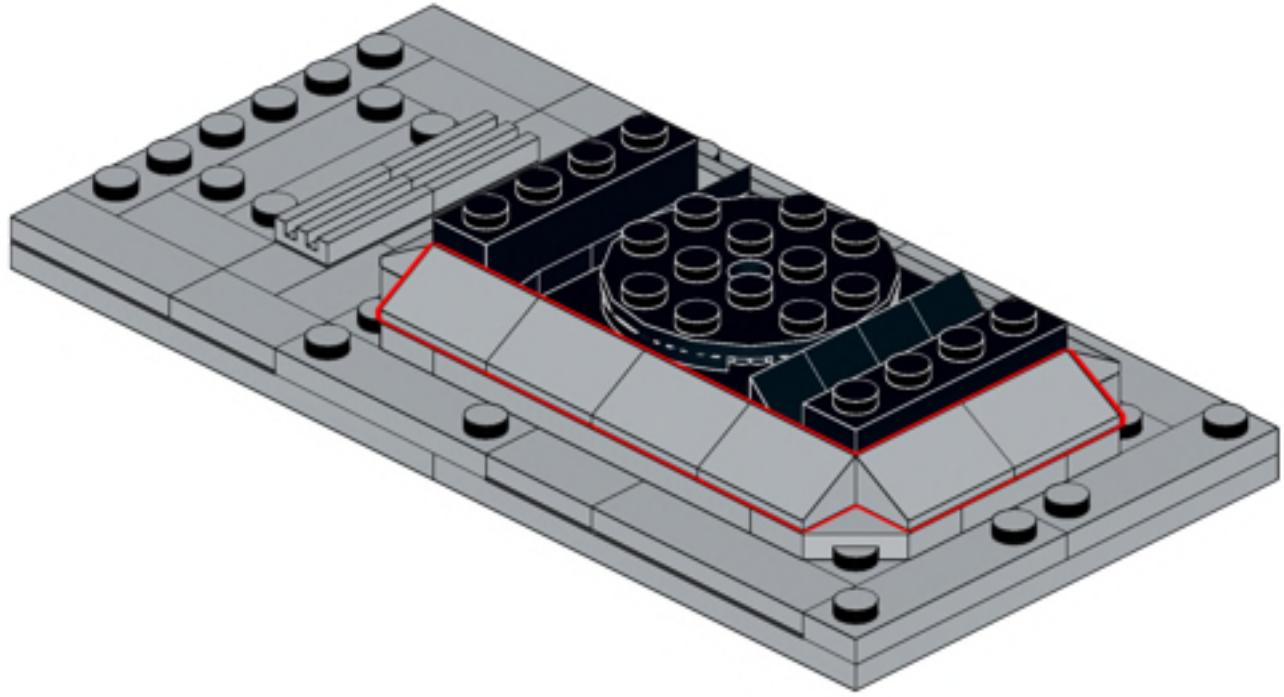

228

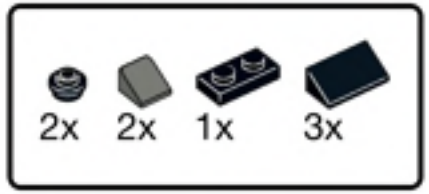


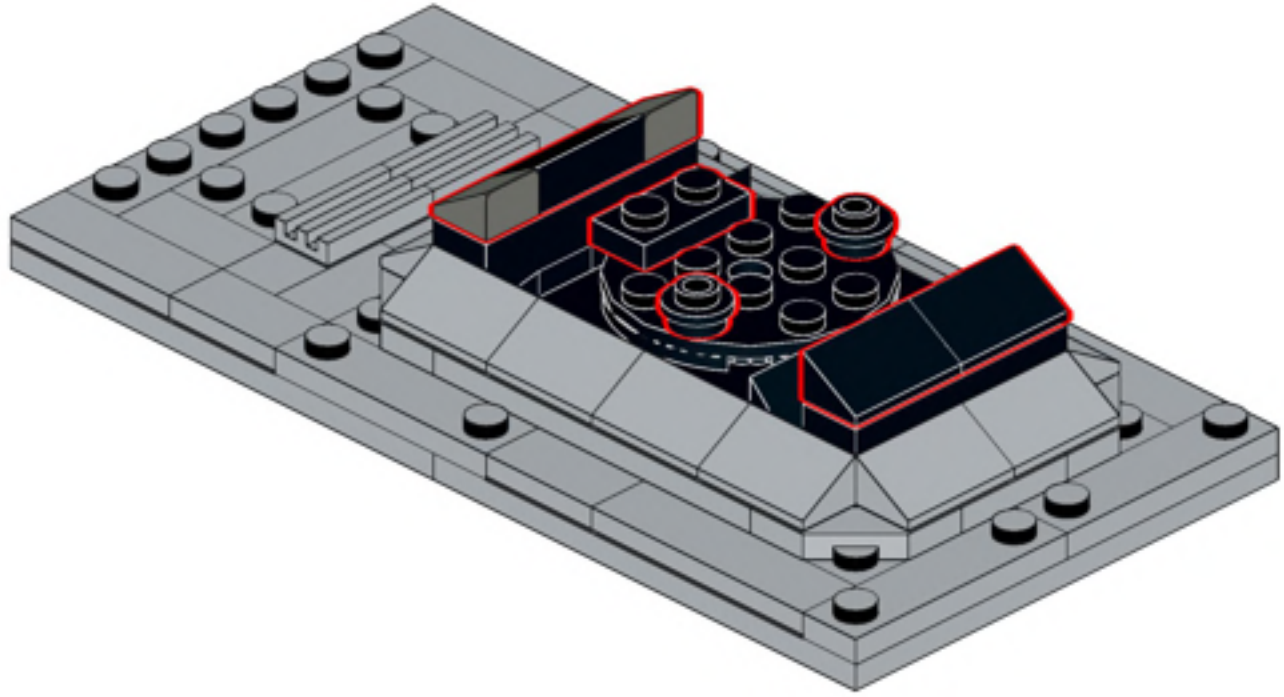

229

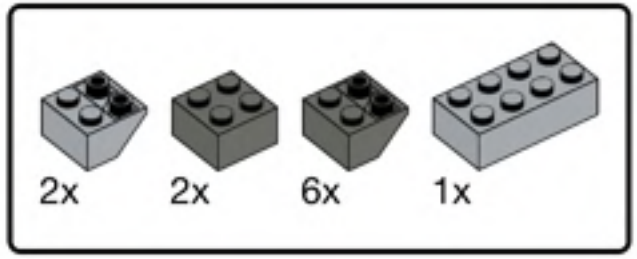


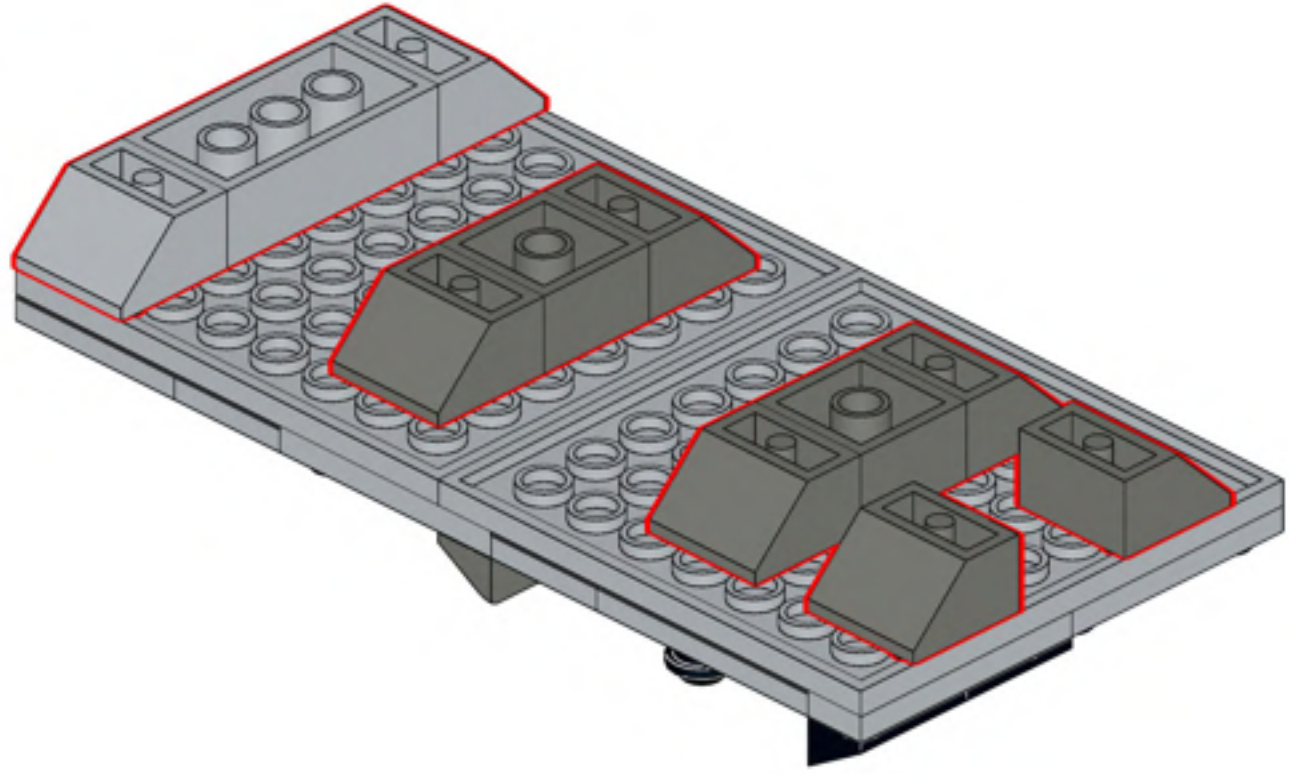

230

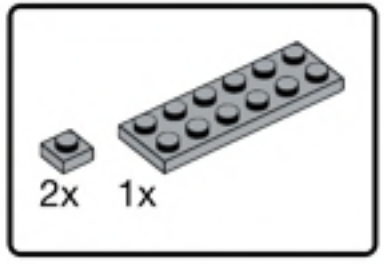


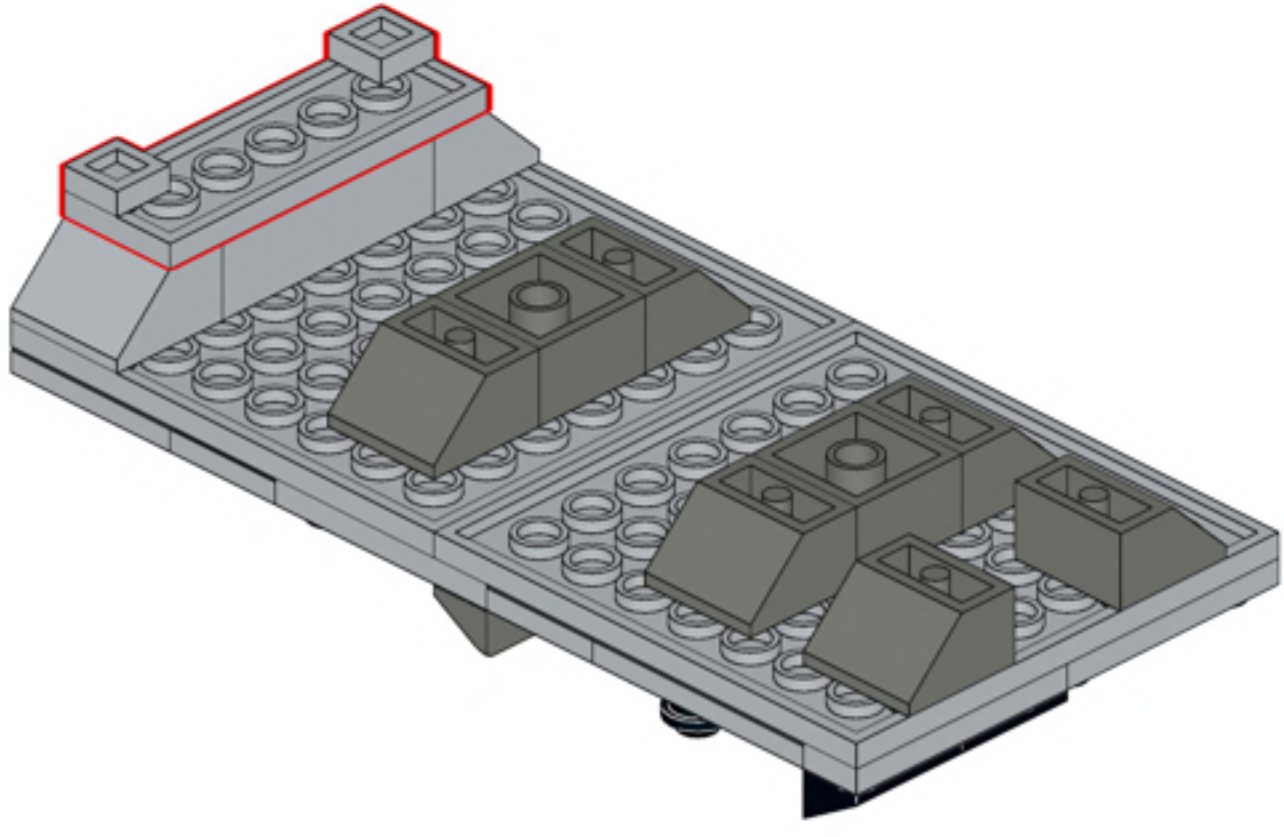

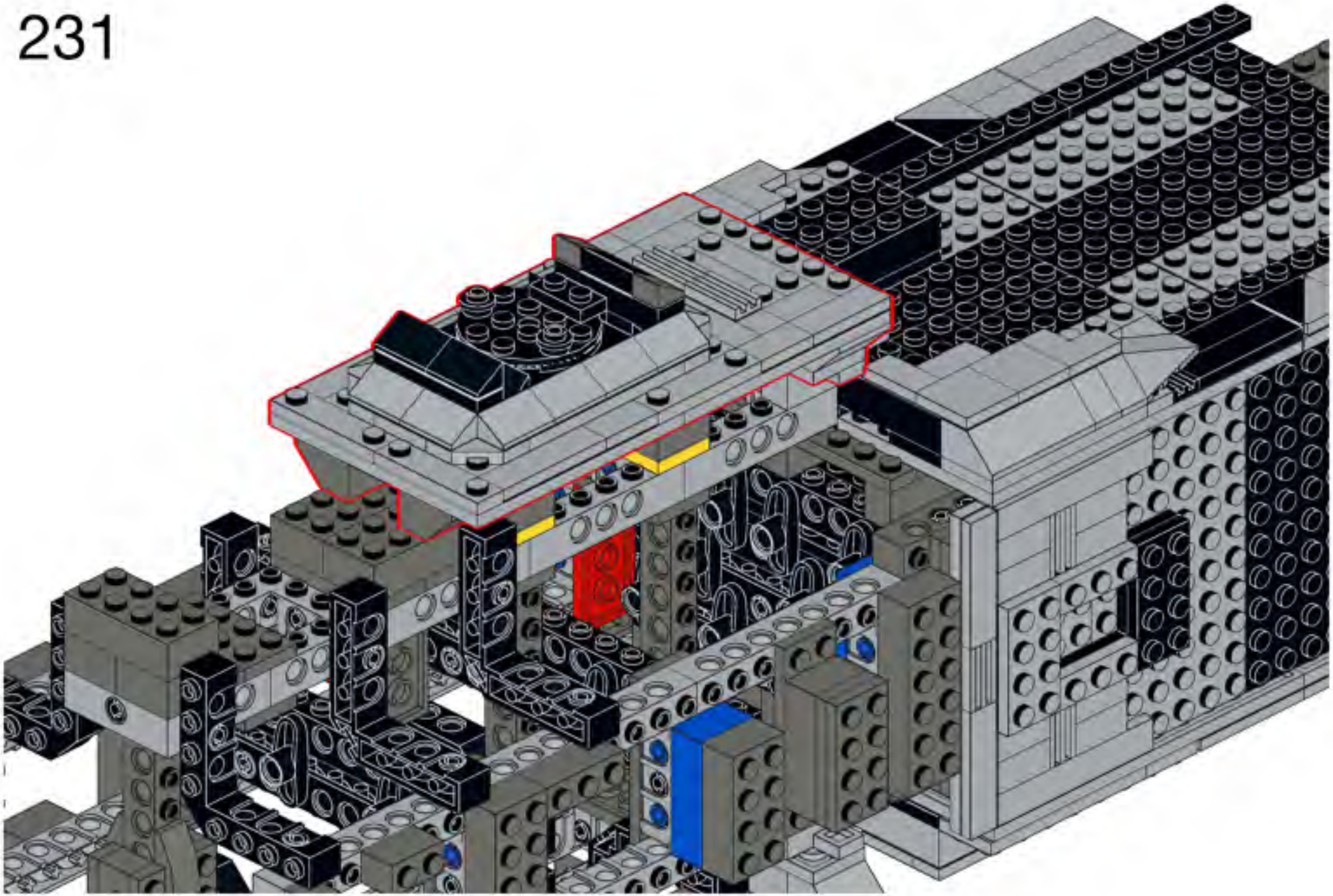

232

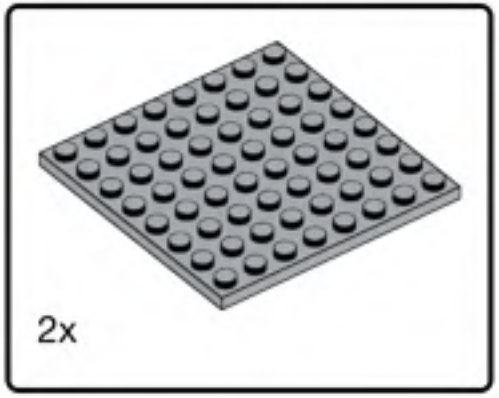


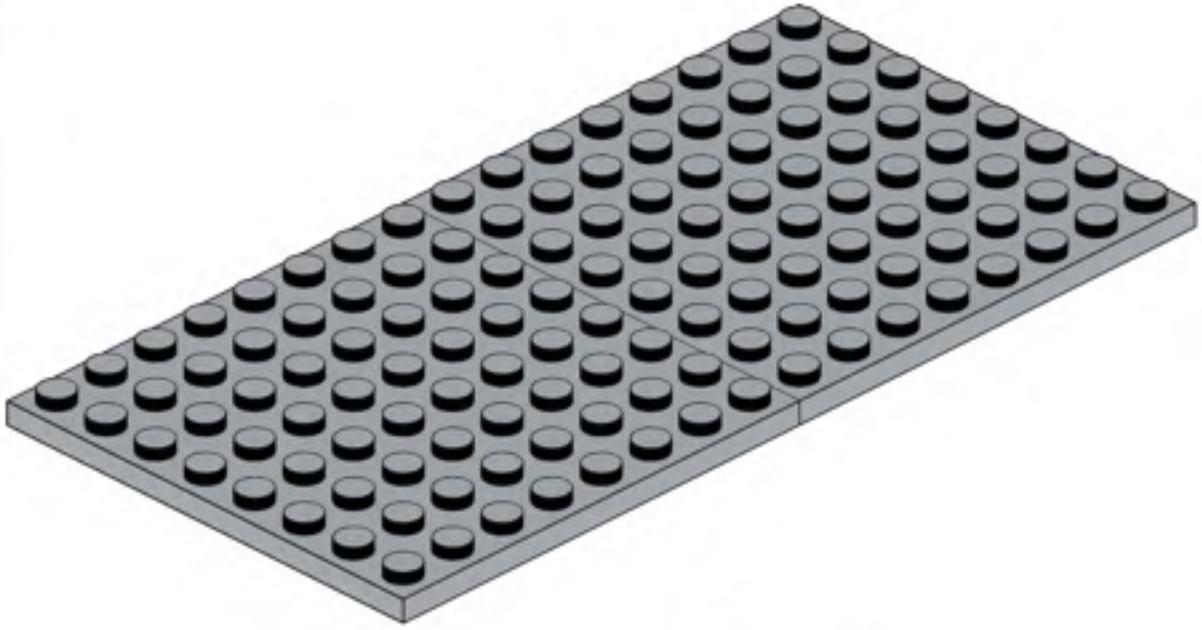

233

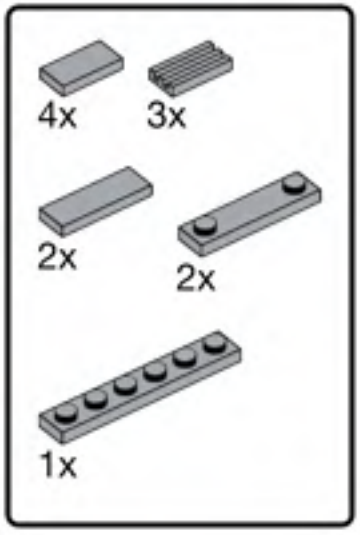


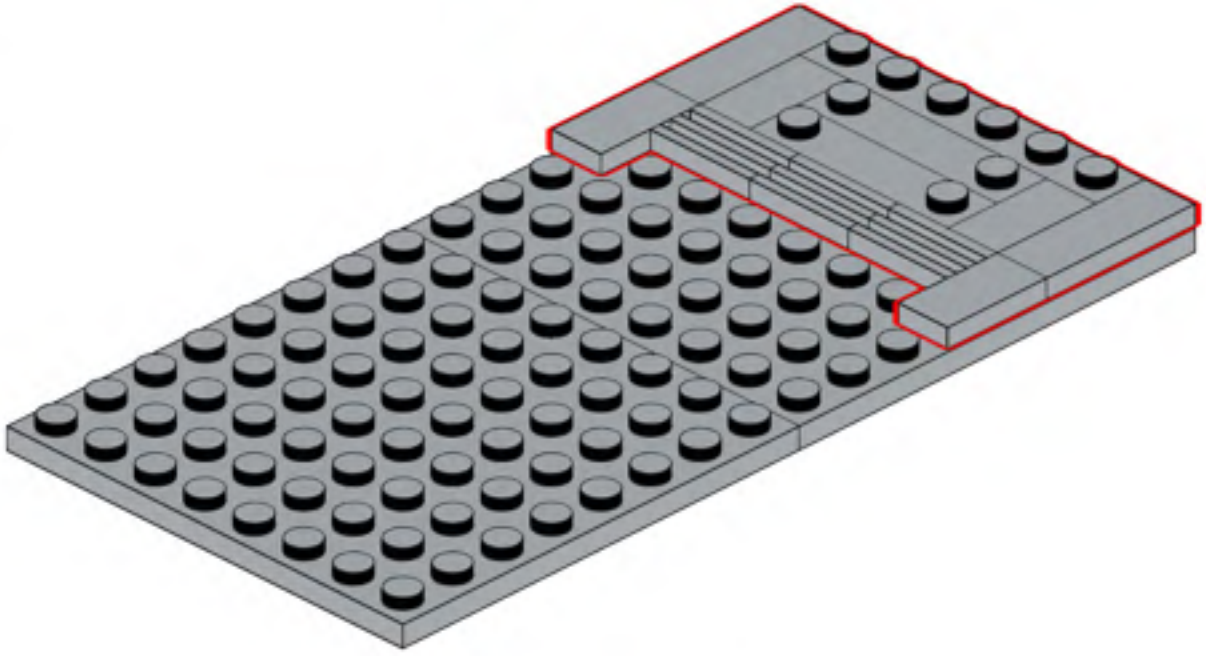

234

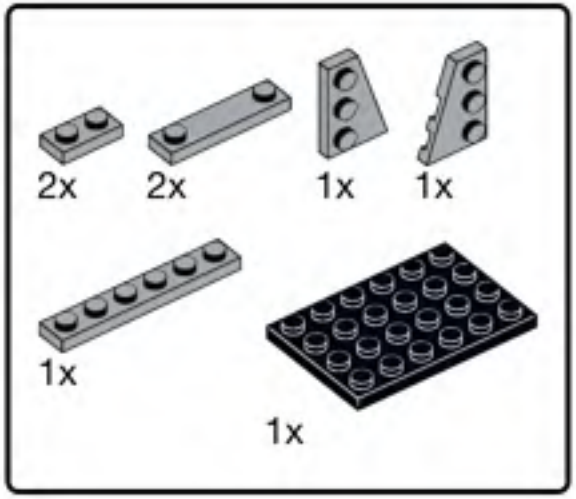


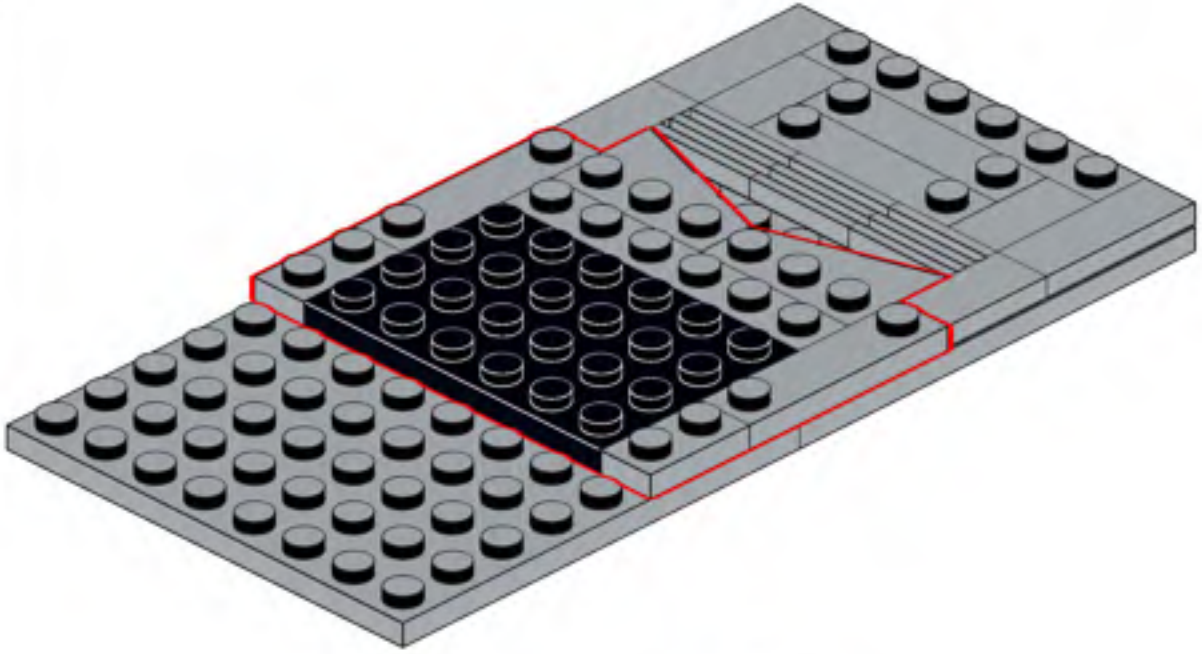

235

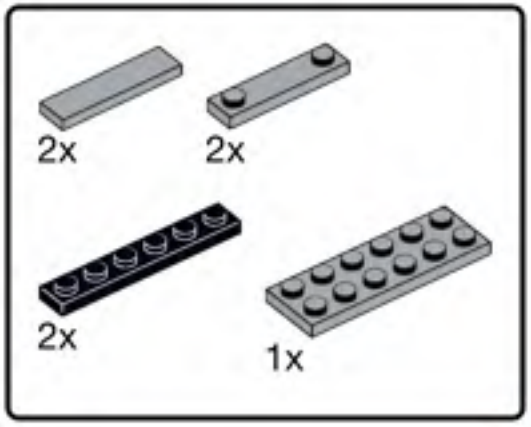


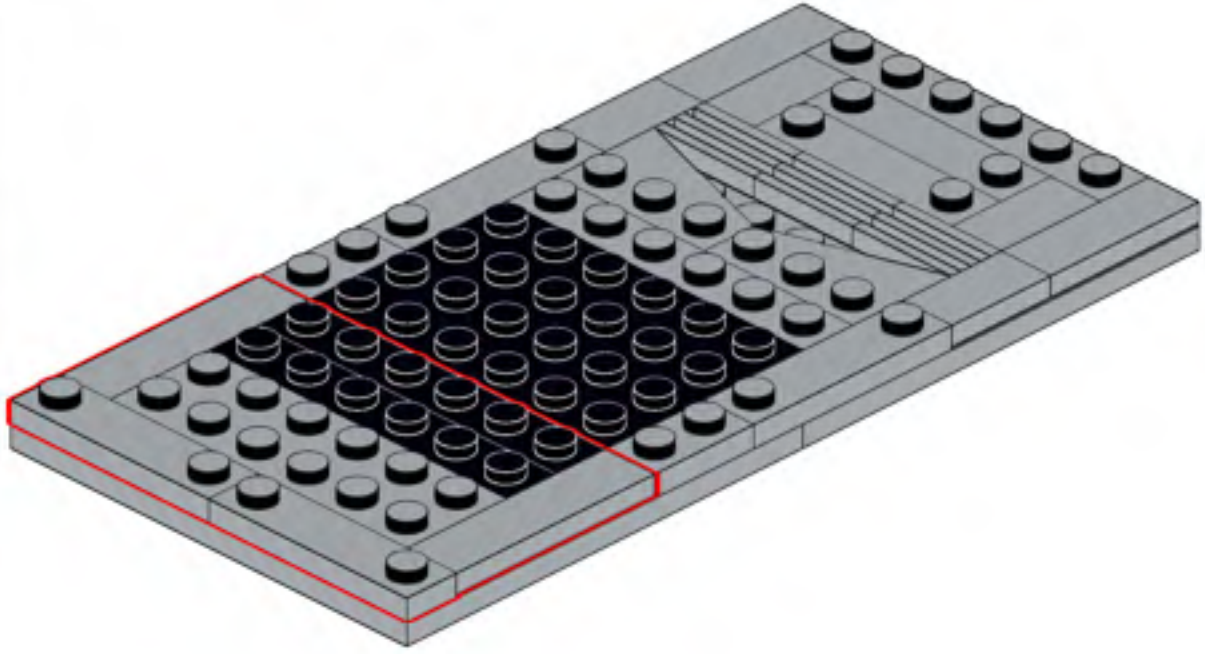

236

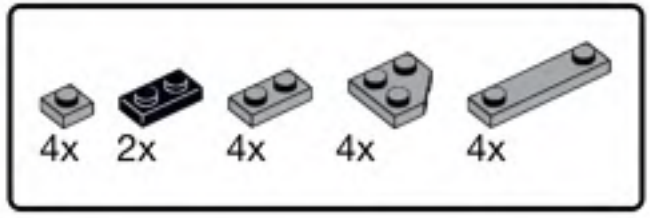


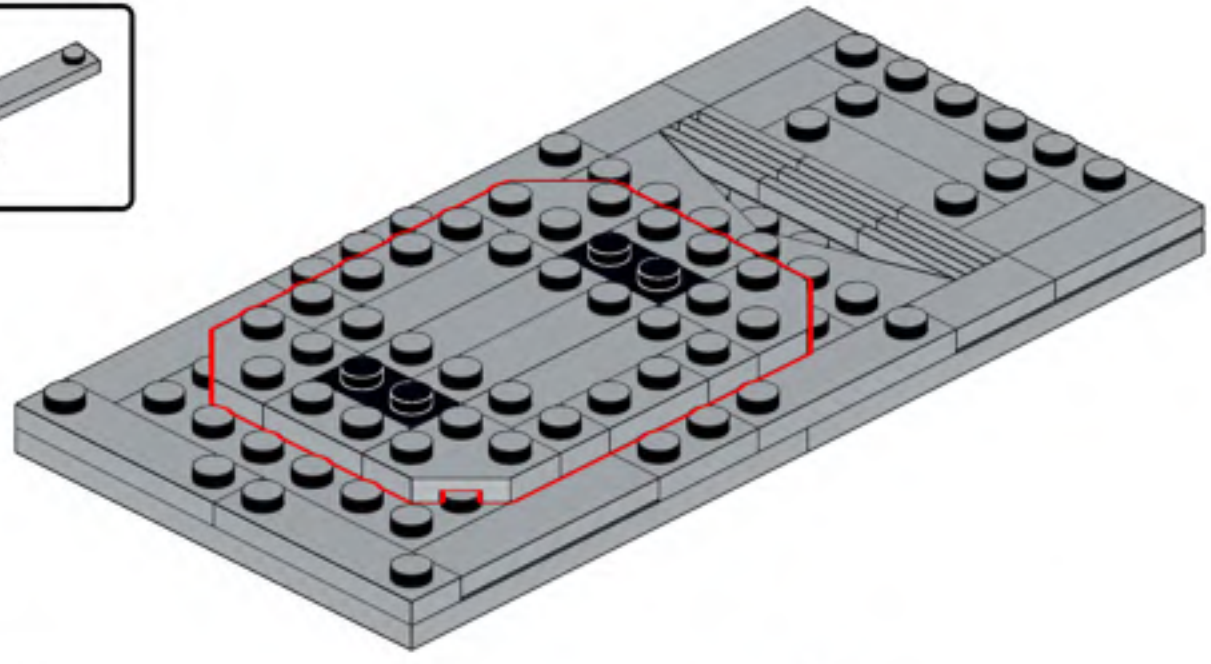

237

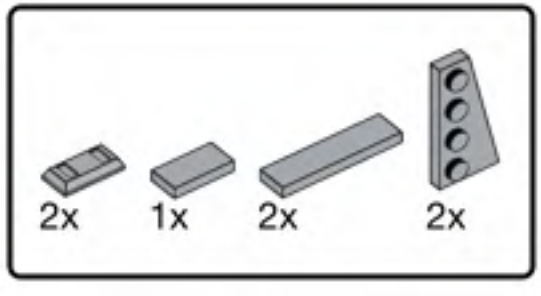


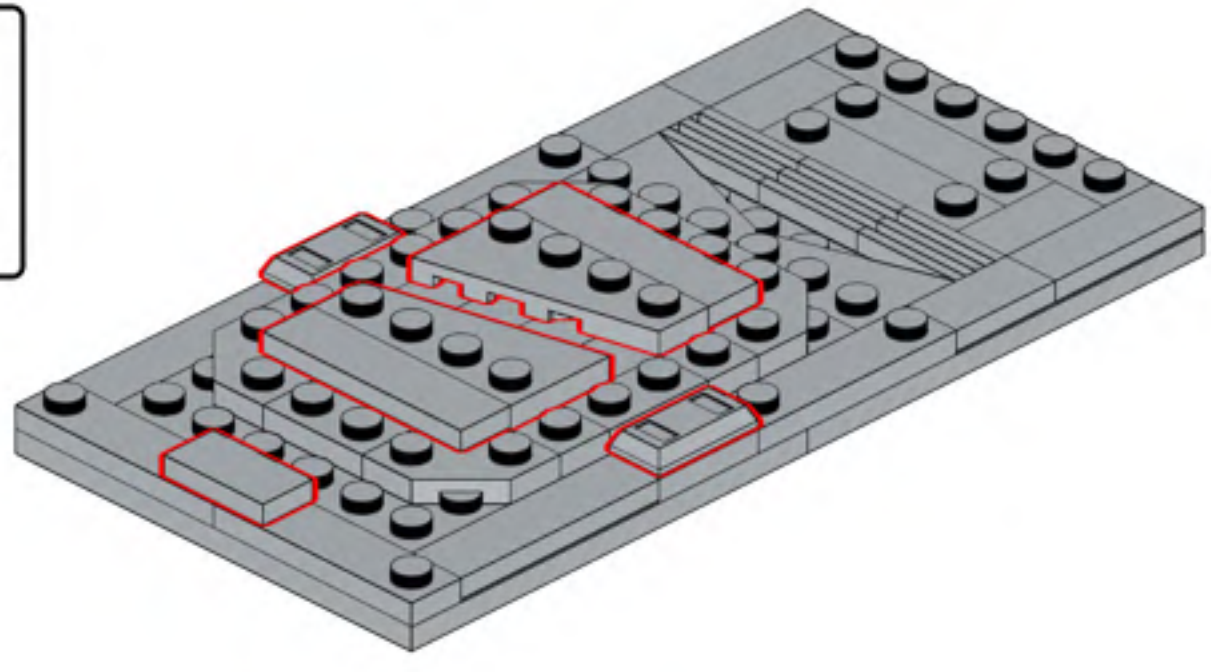

238

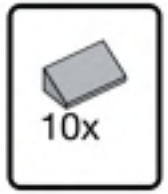


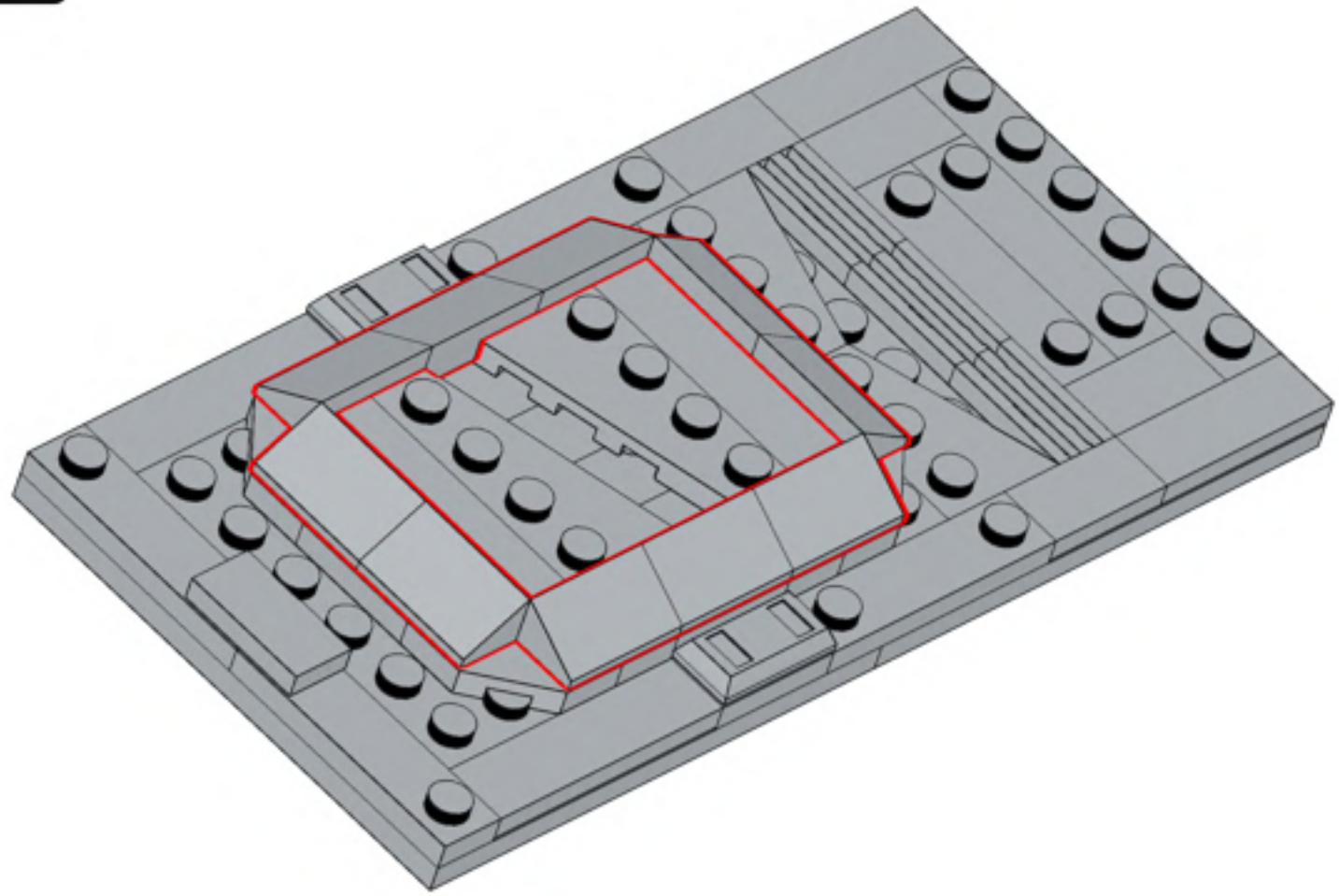

239

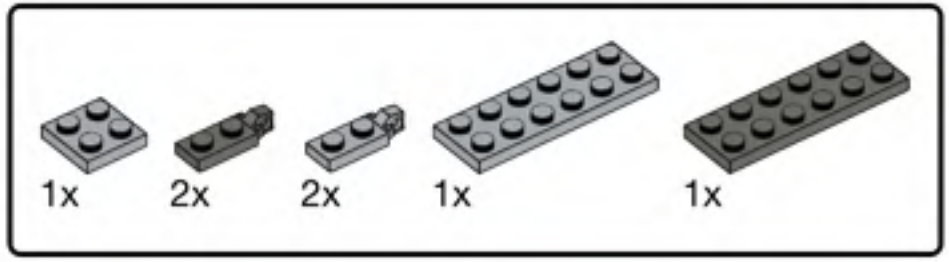


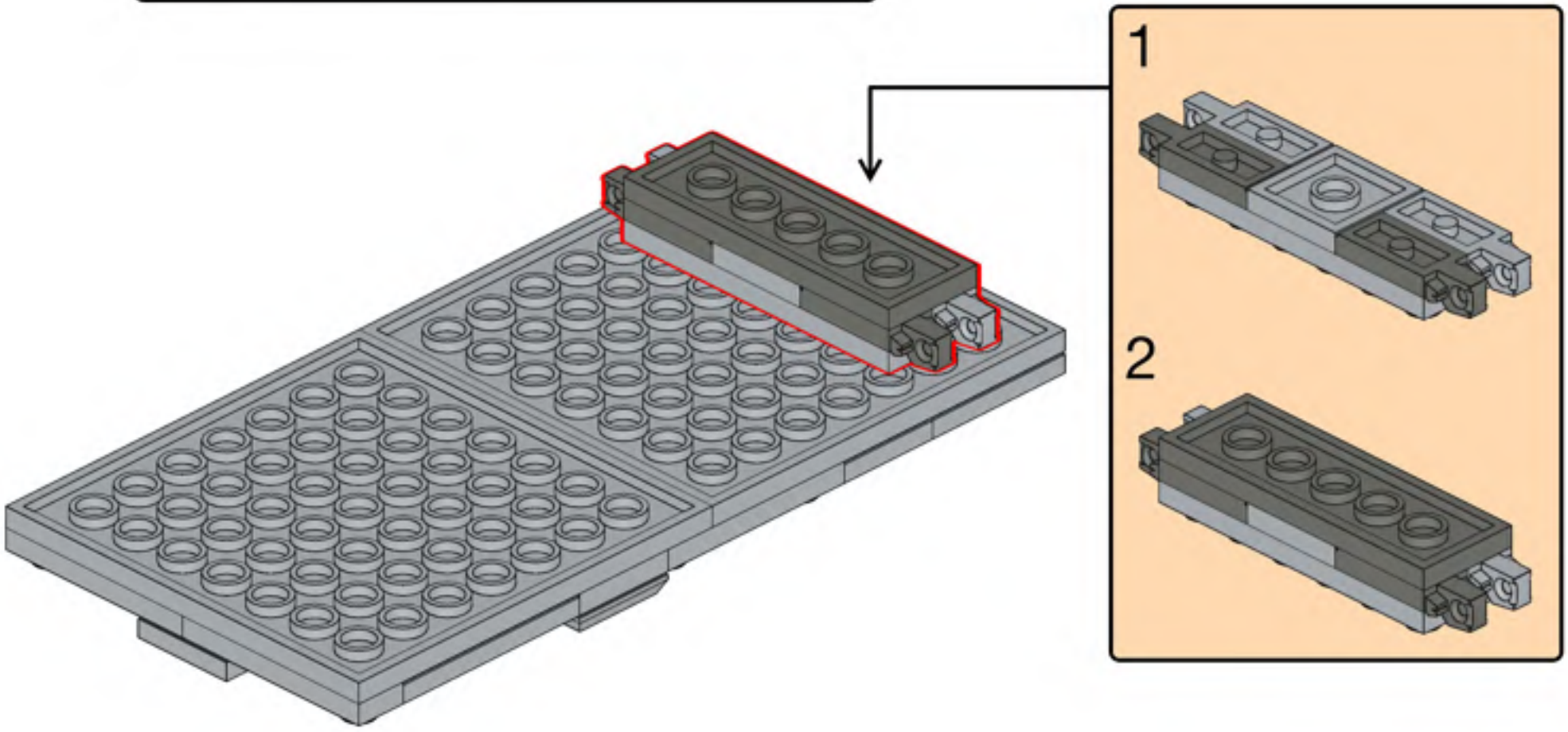

240

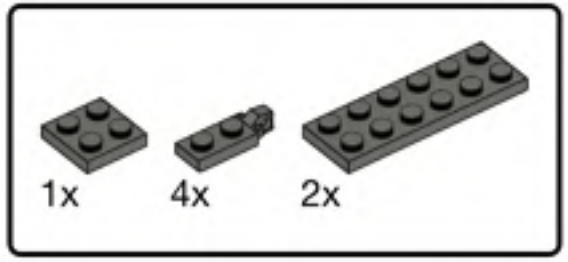


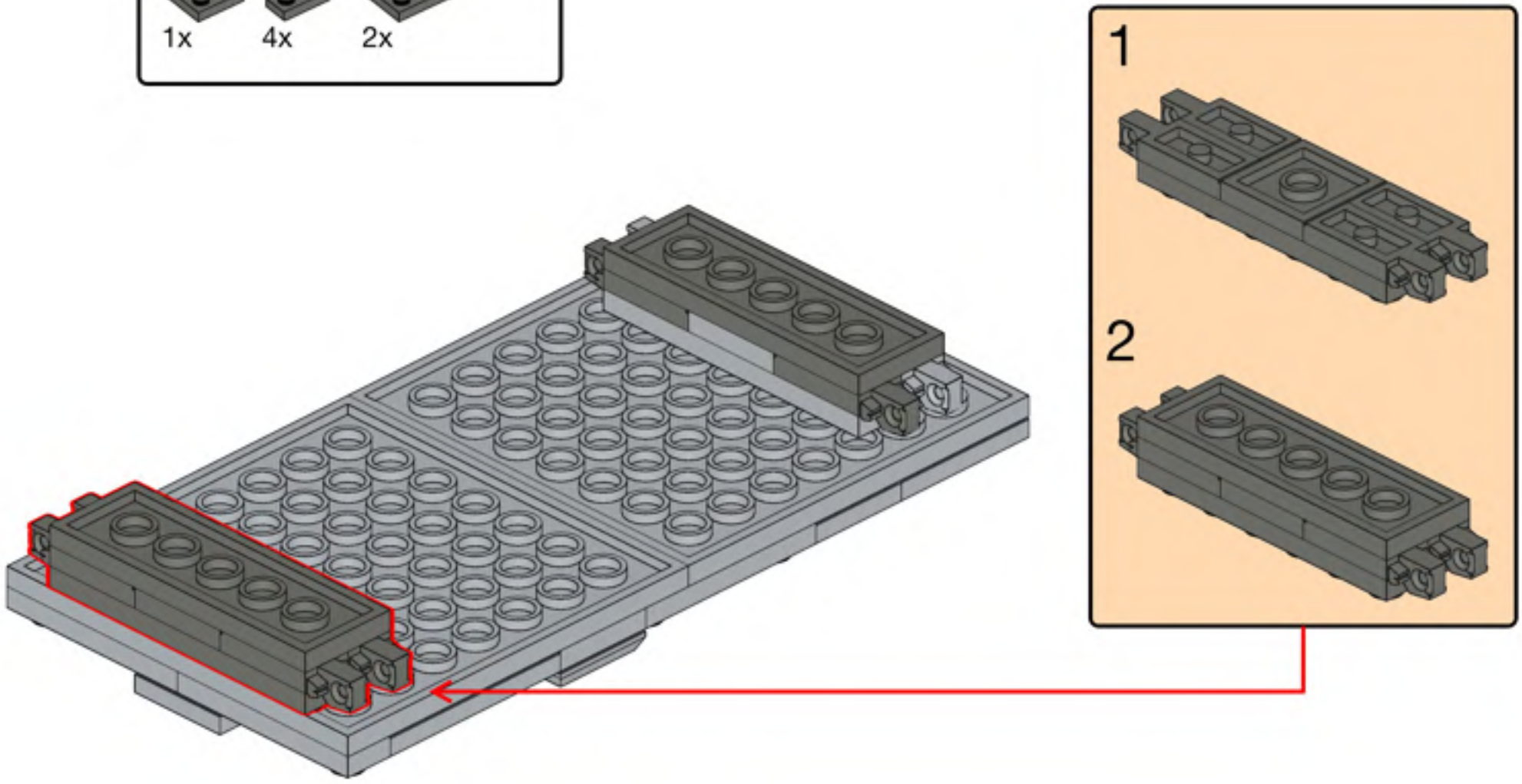

241

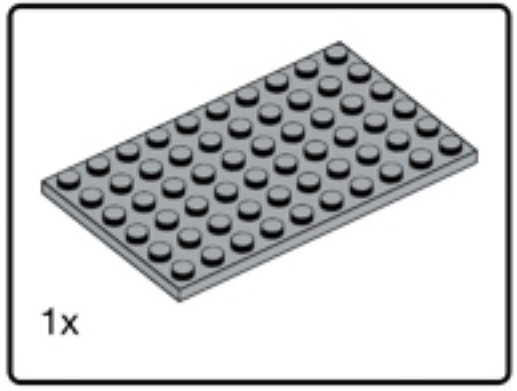


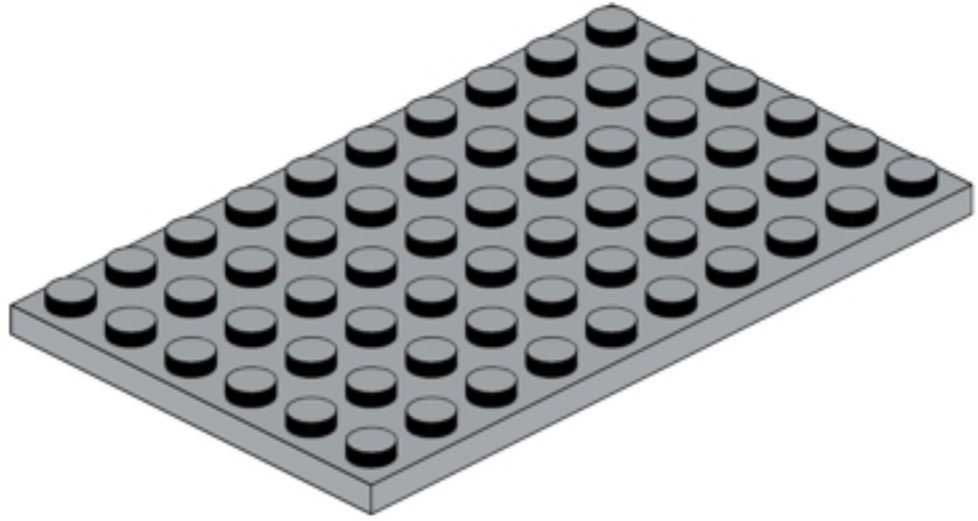

242

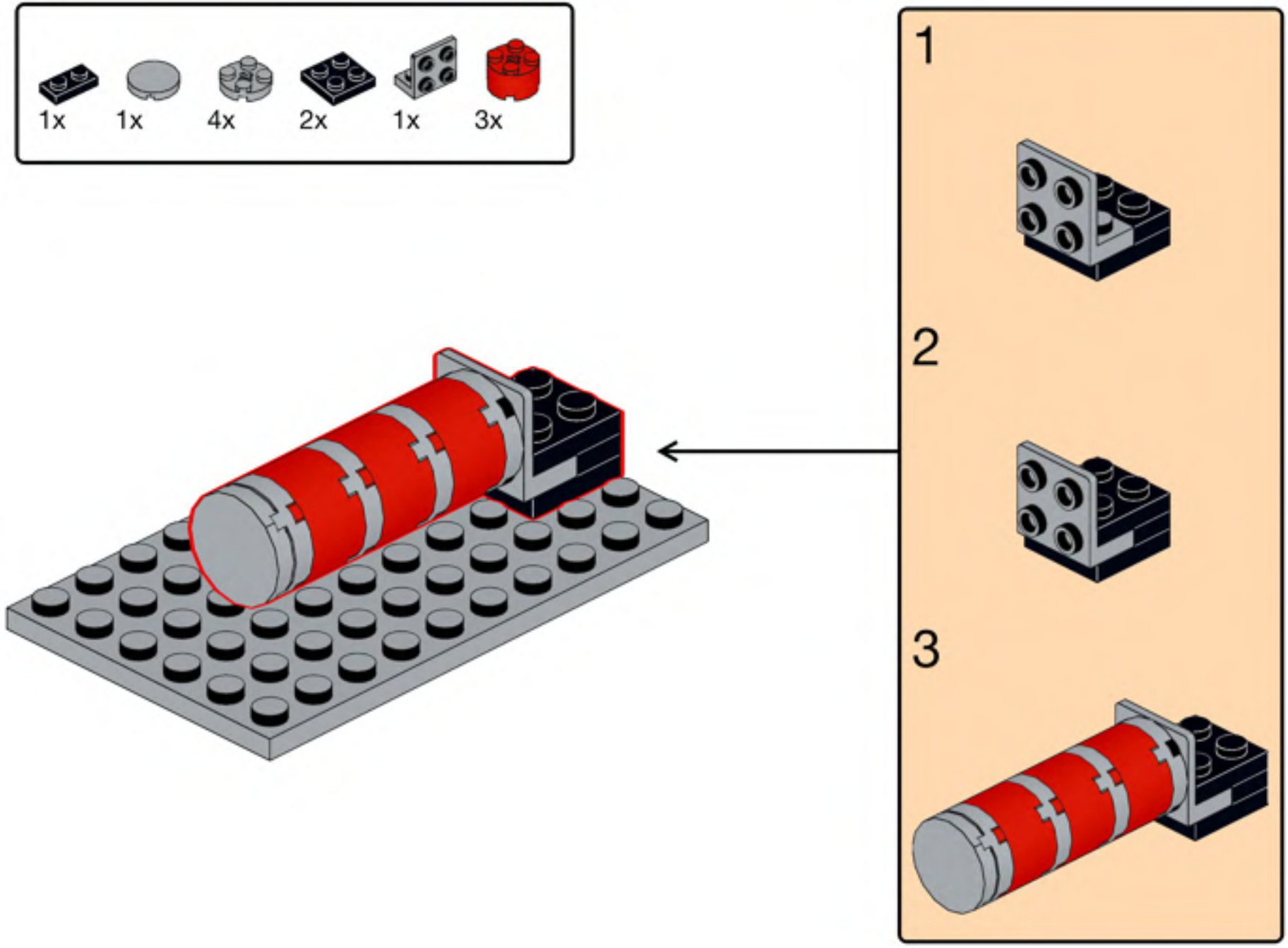

243

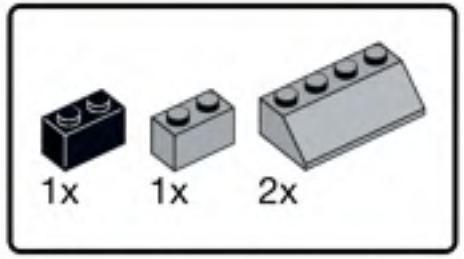


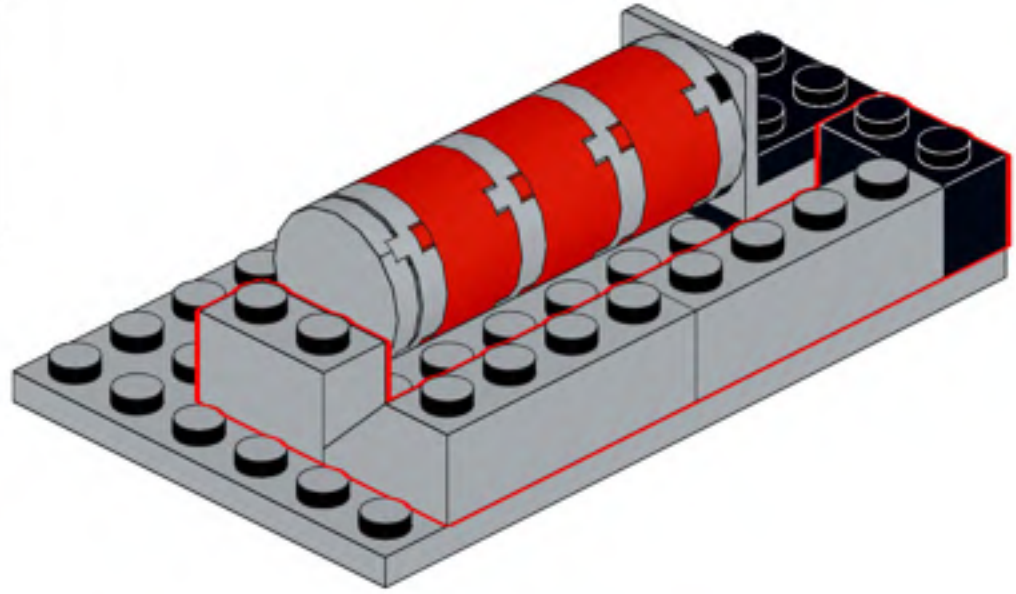

244

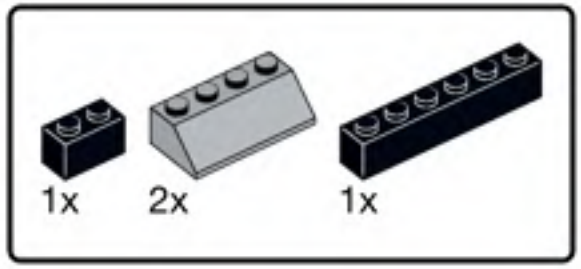


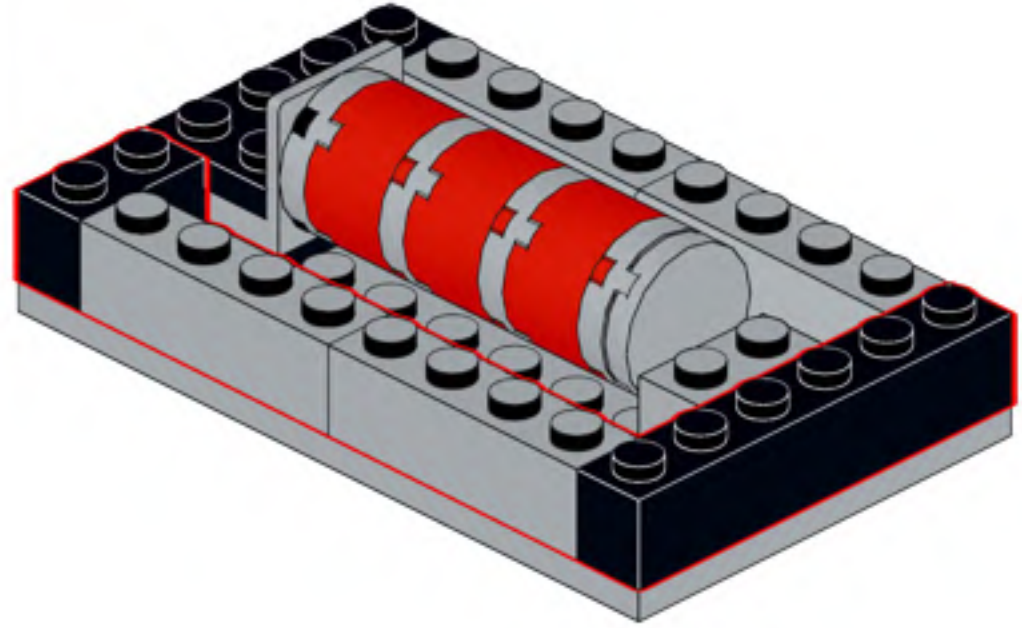

245

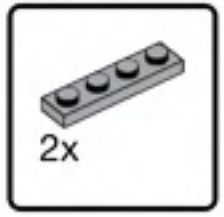


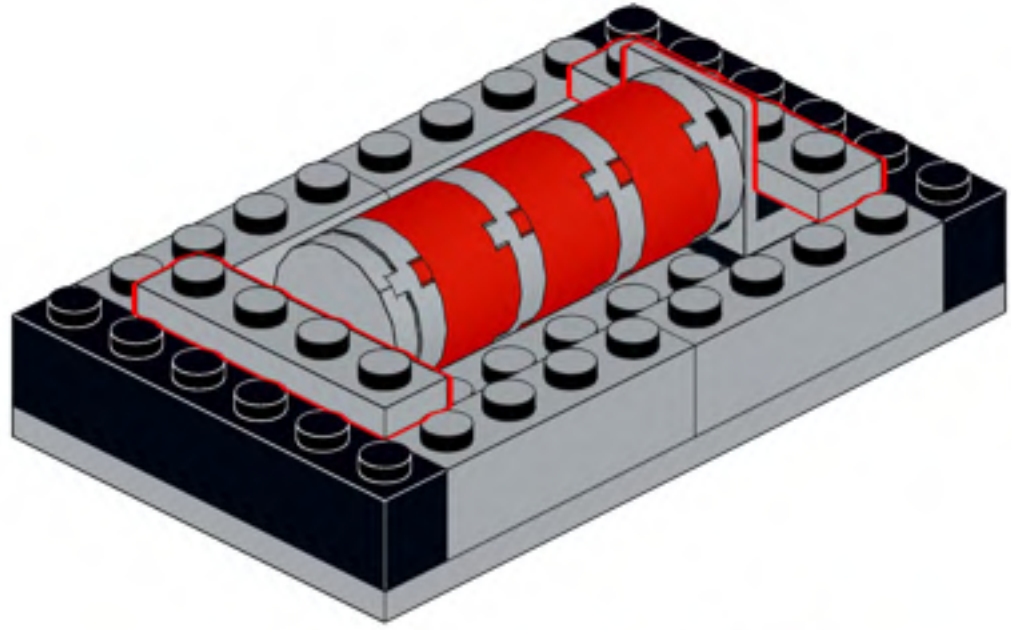

246

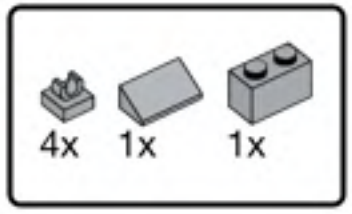


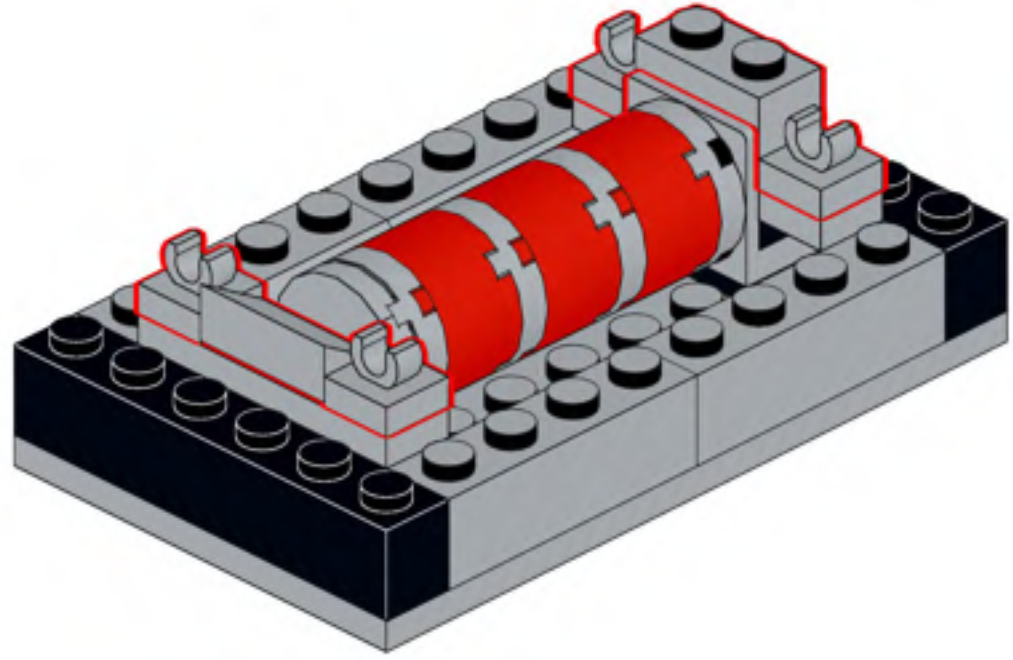

247

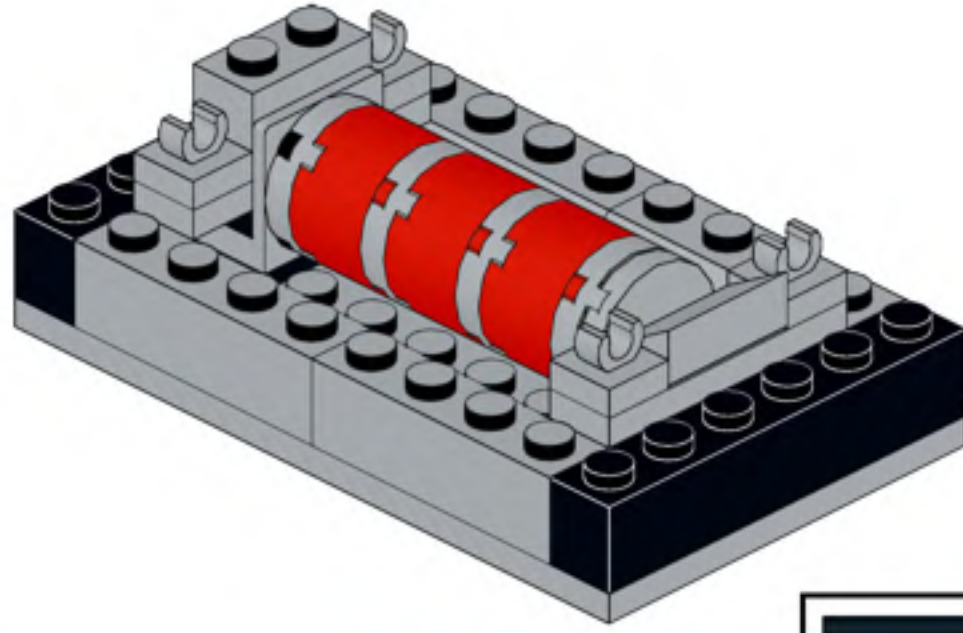

1:1

248

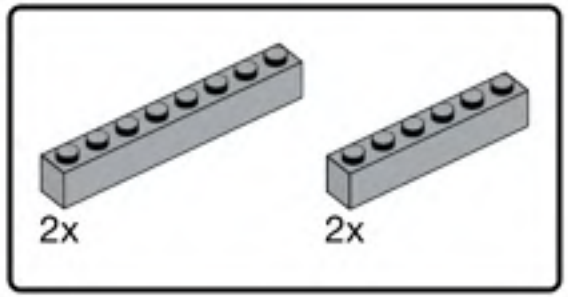


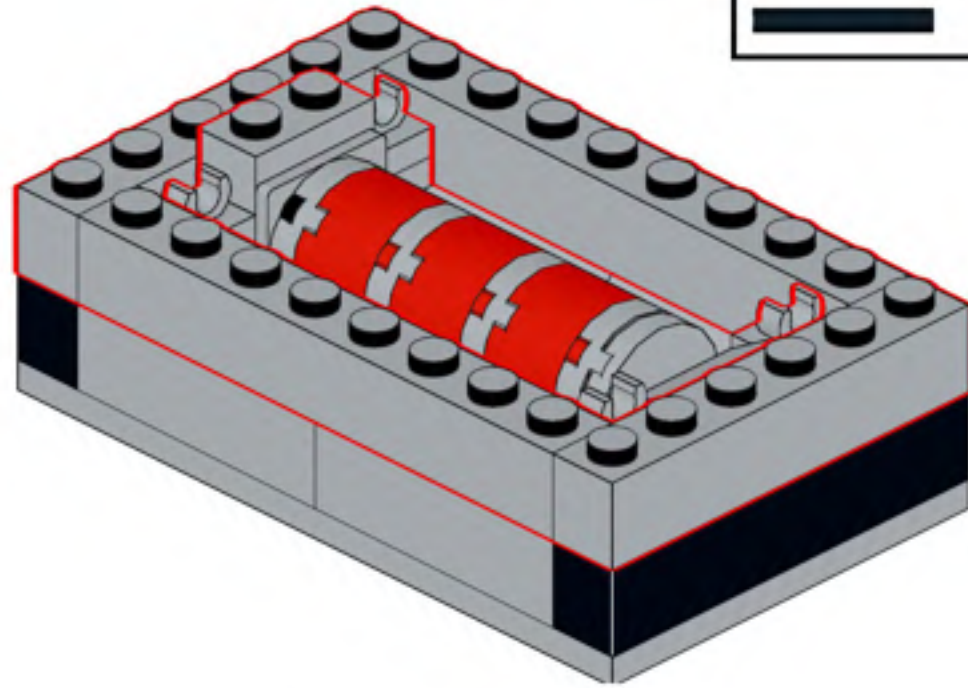

249

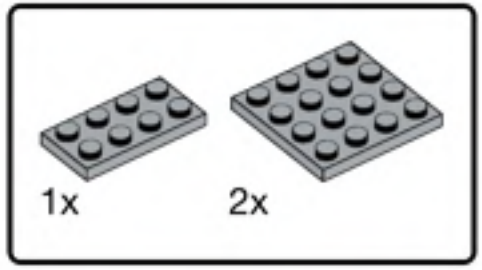


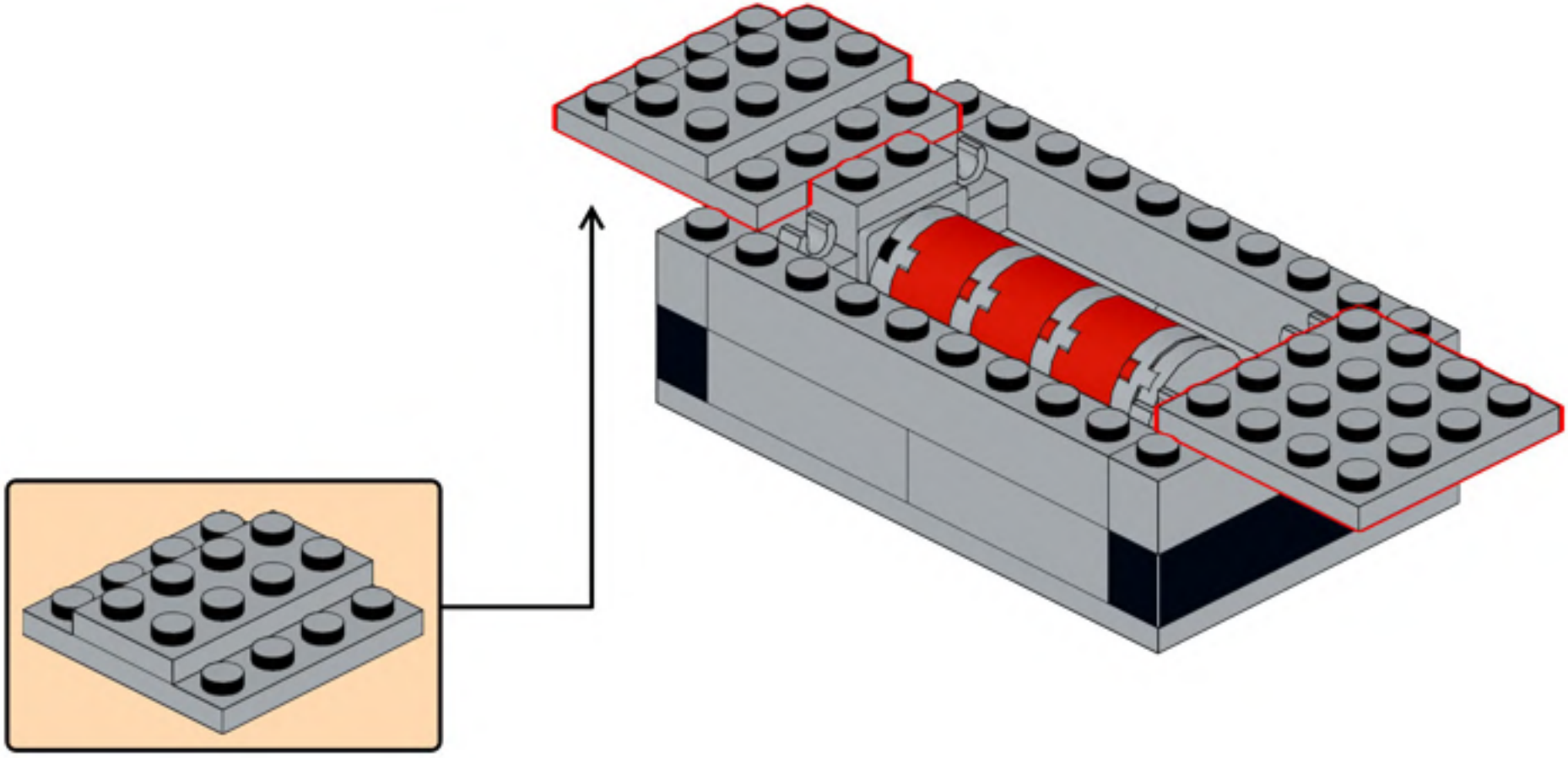

250

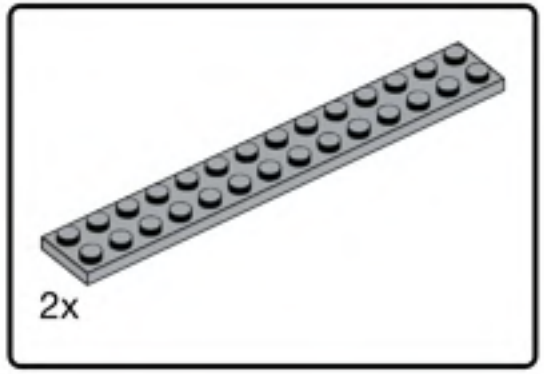


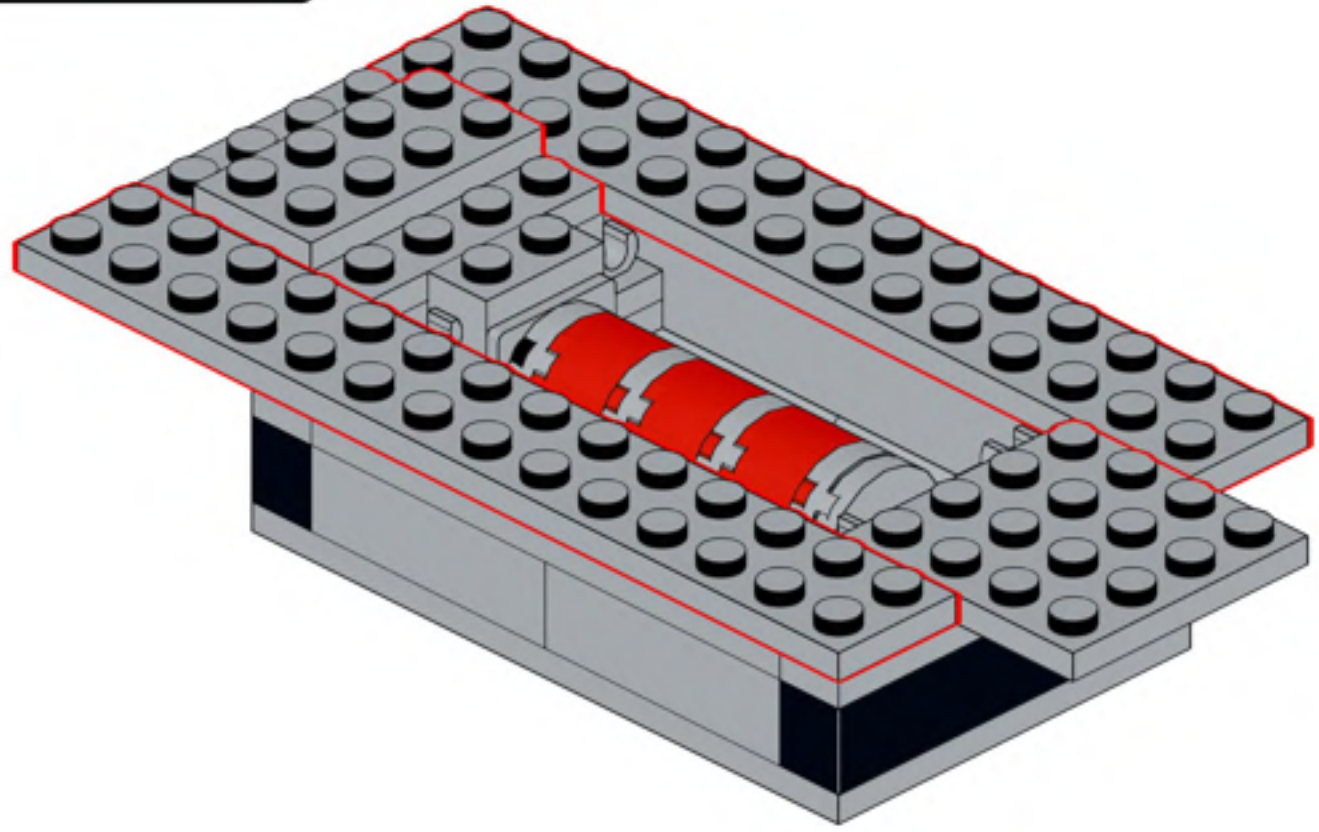

251

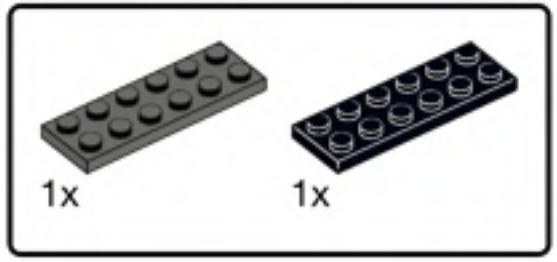


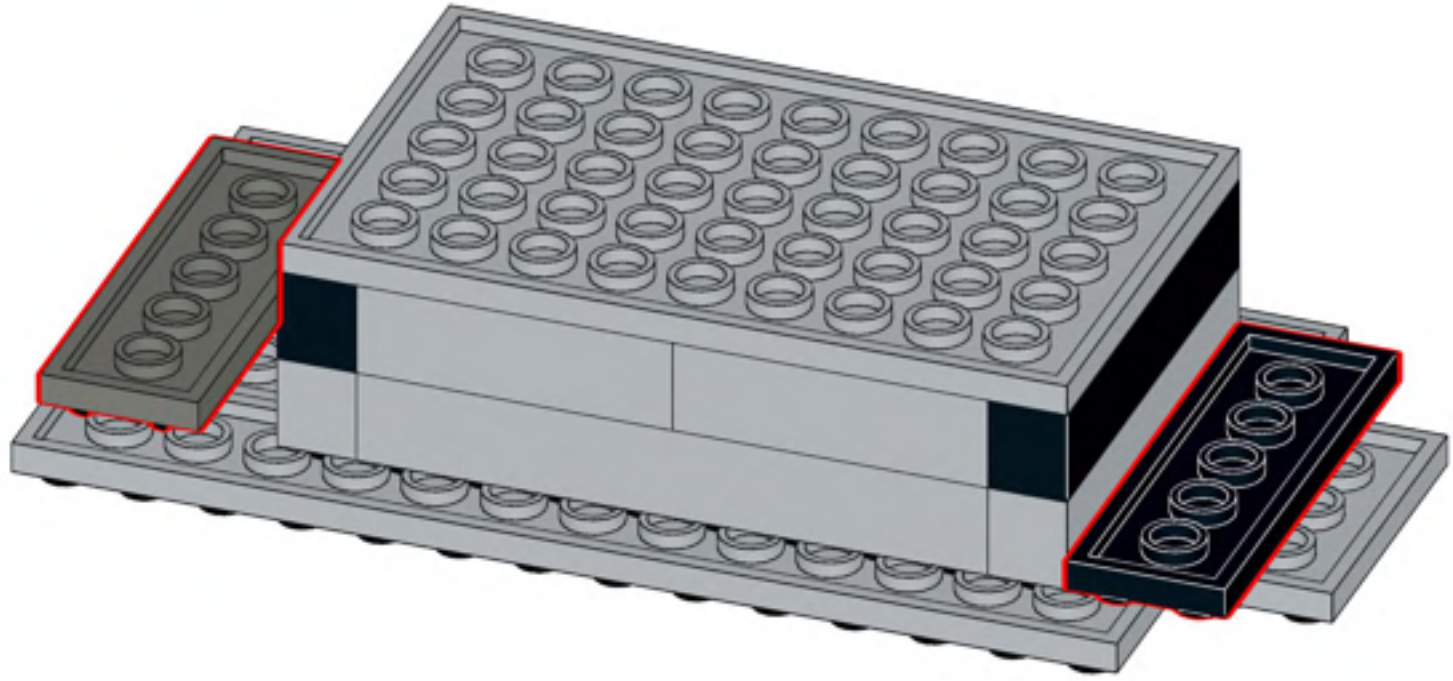

252

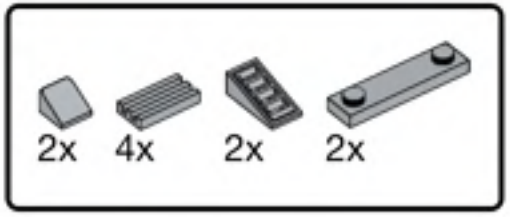


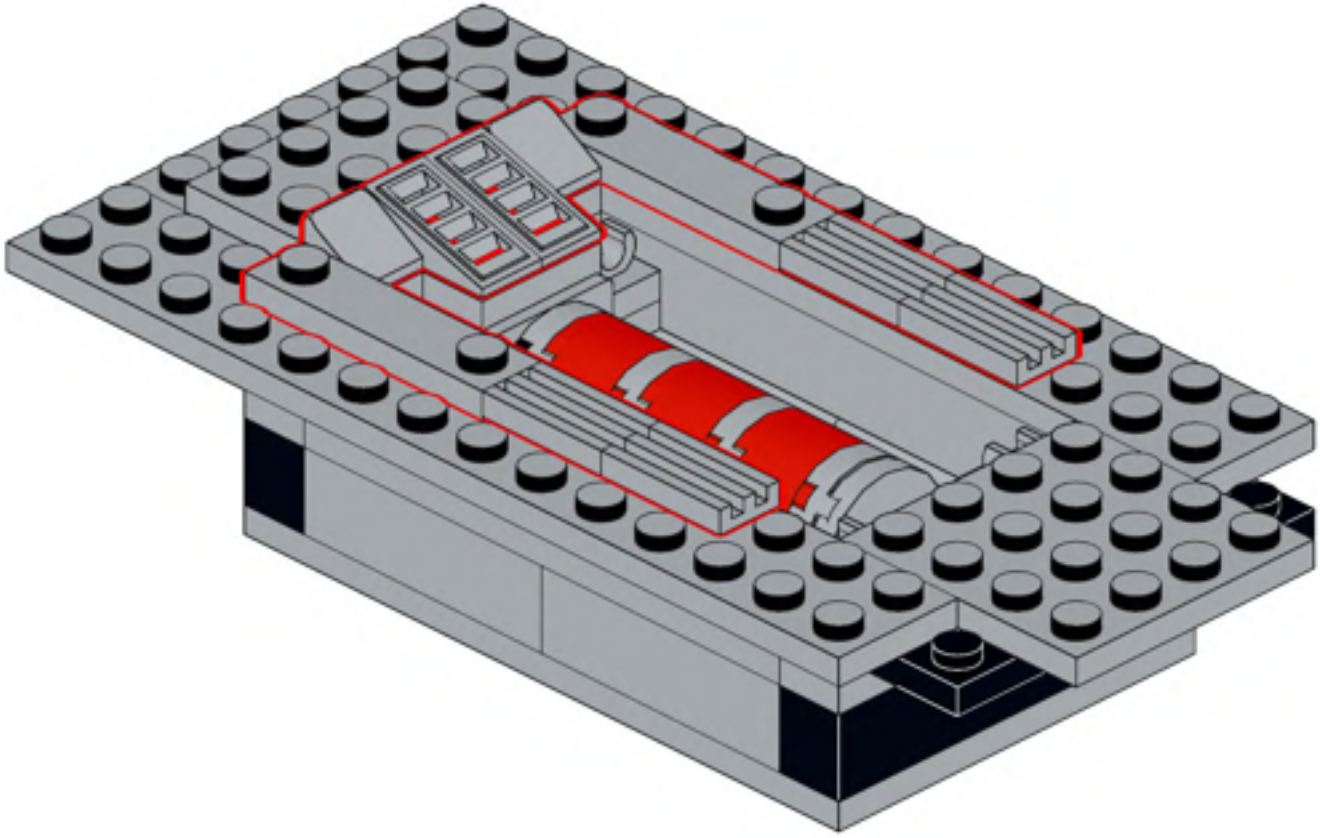

253

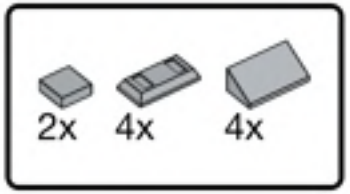


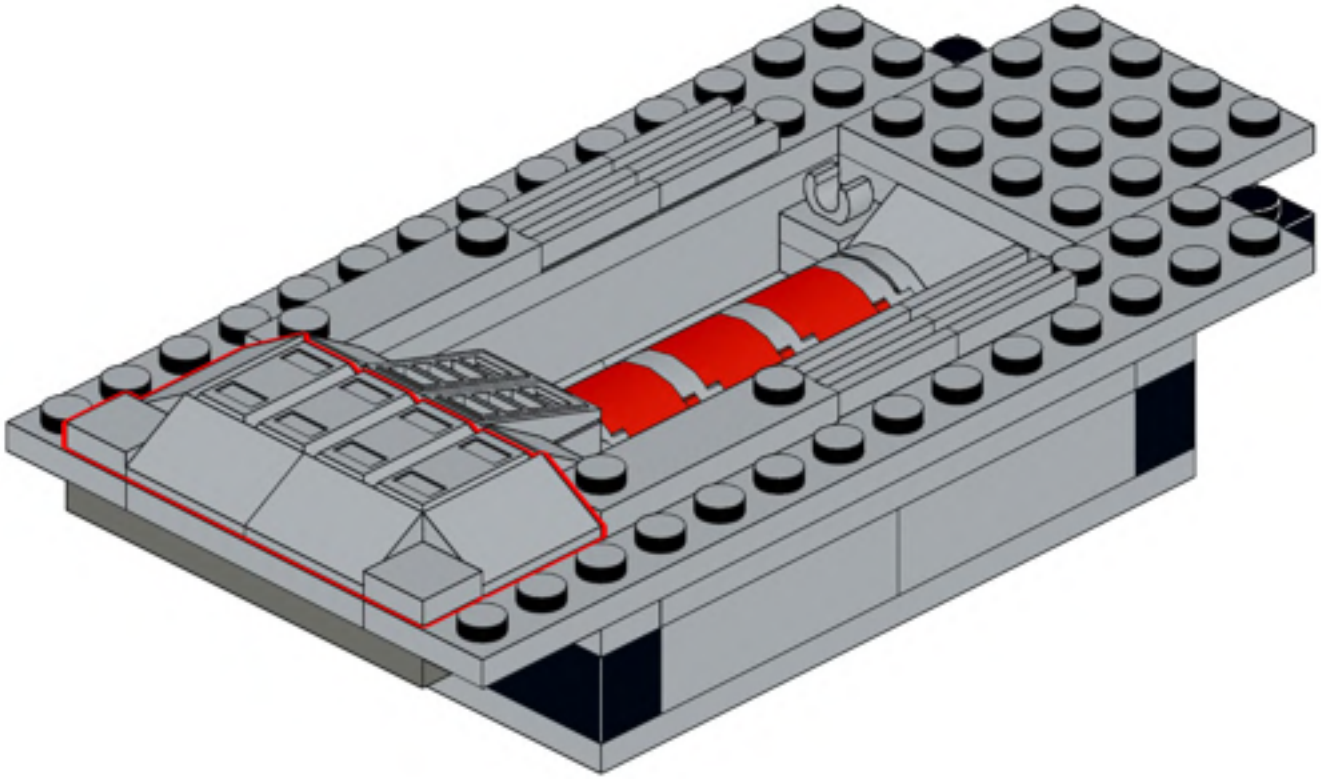

254

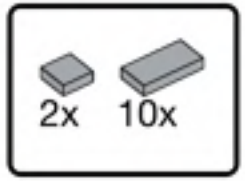


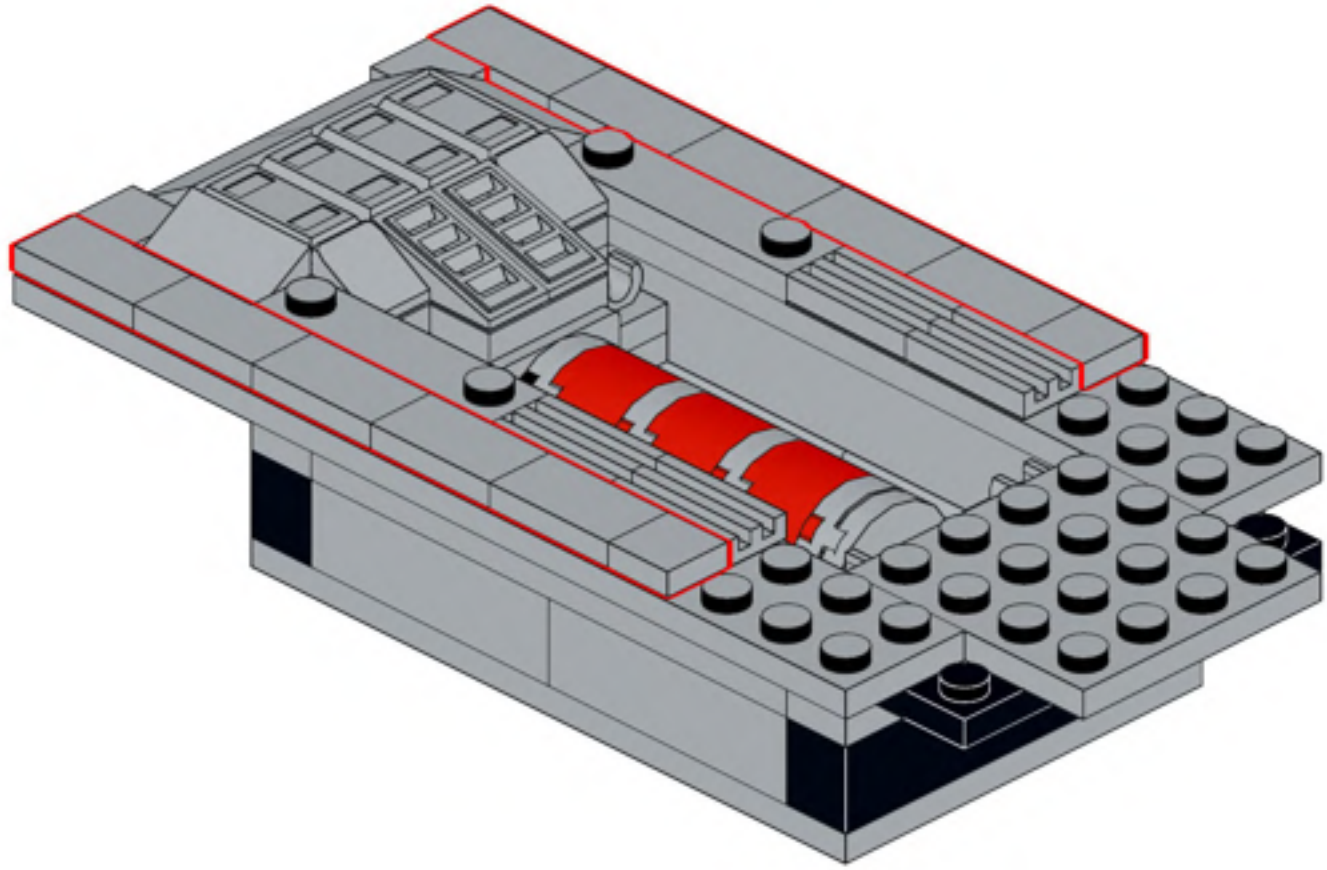

255

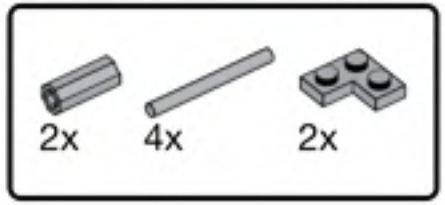


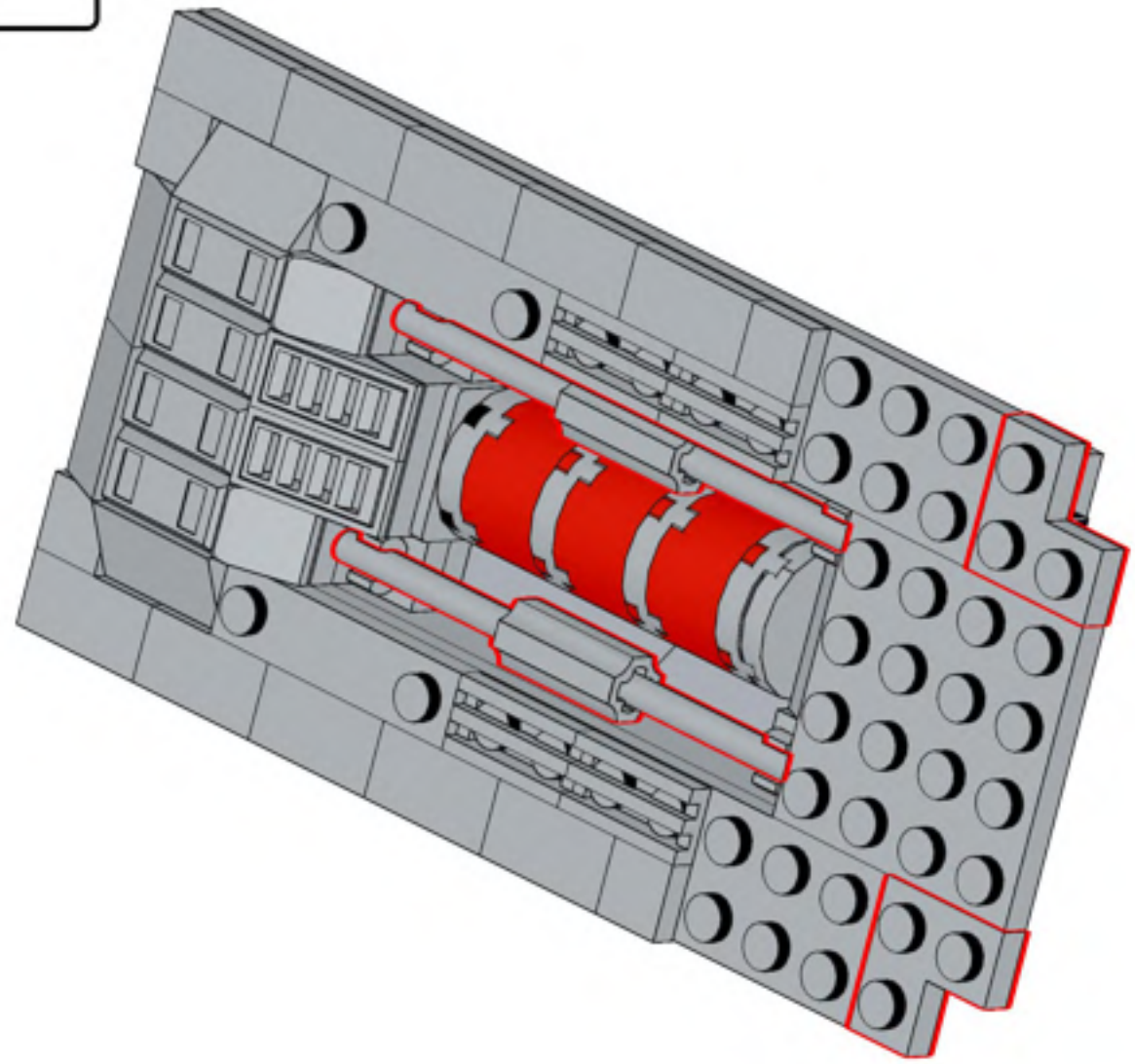

256

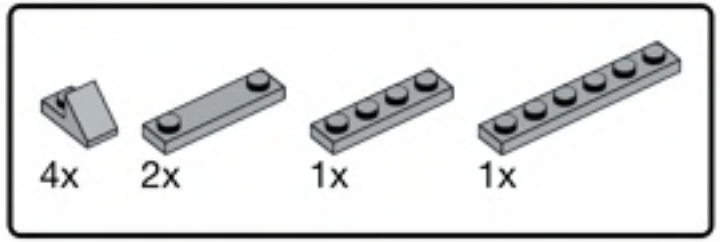


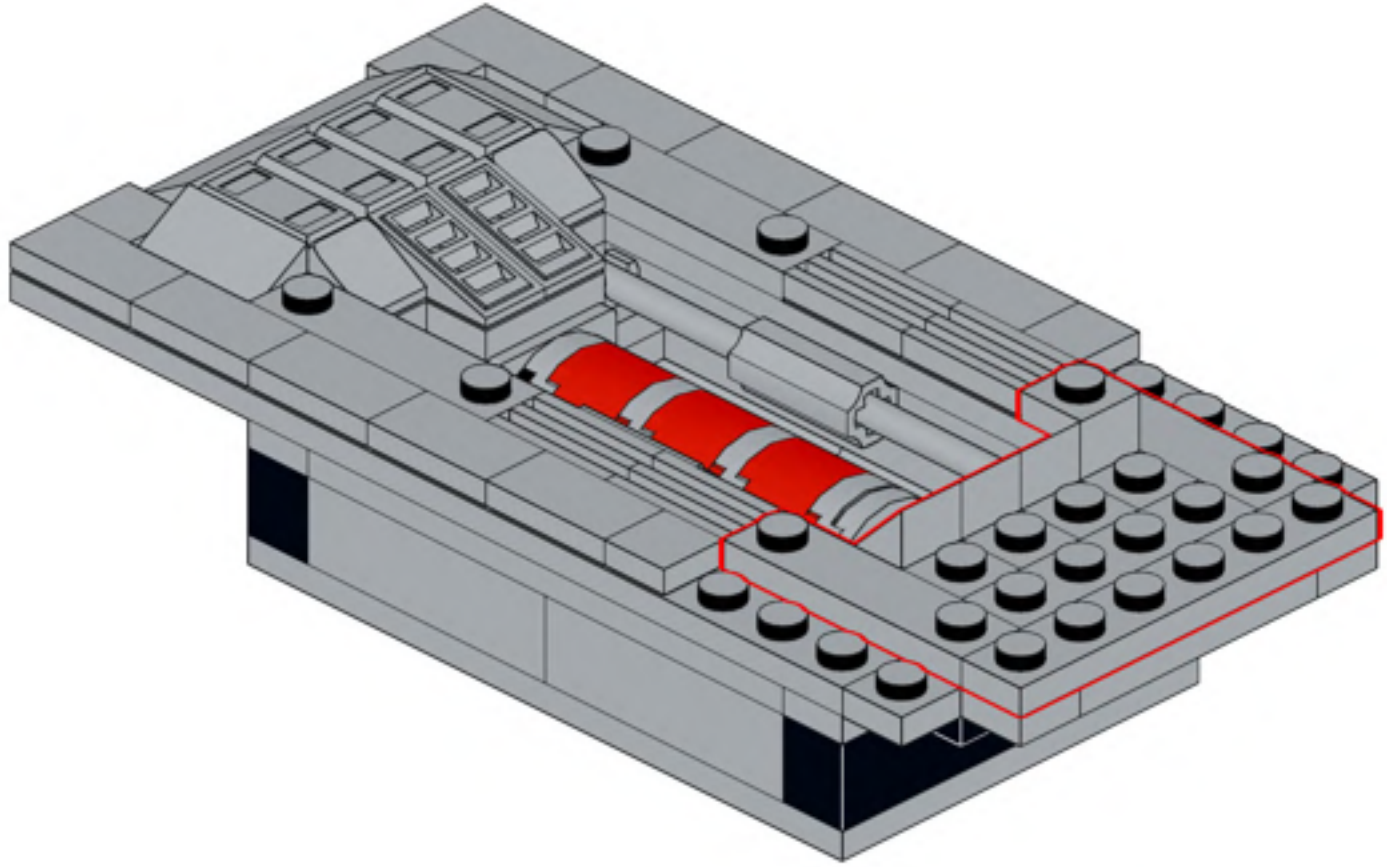

257

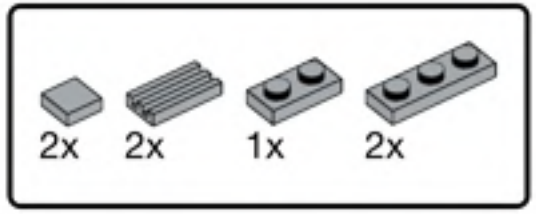


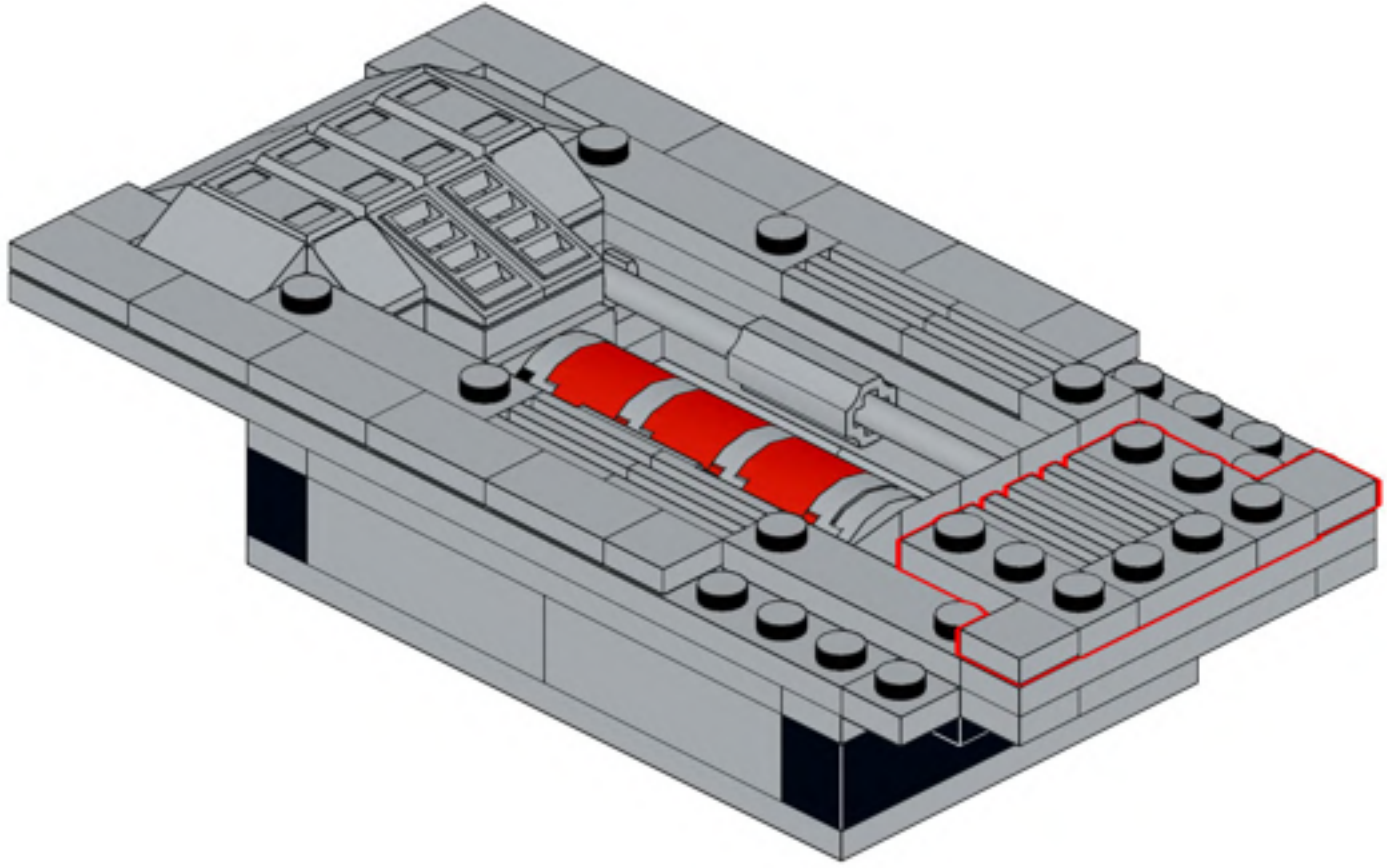

258

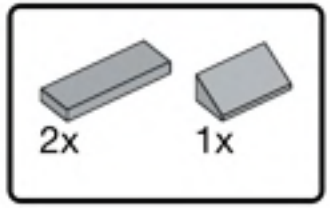


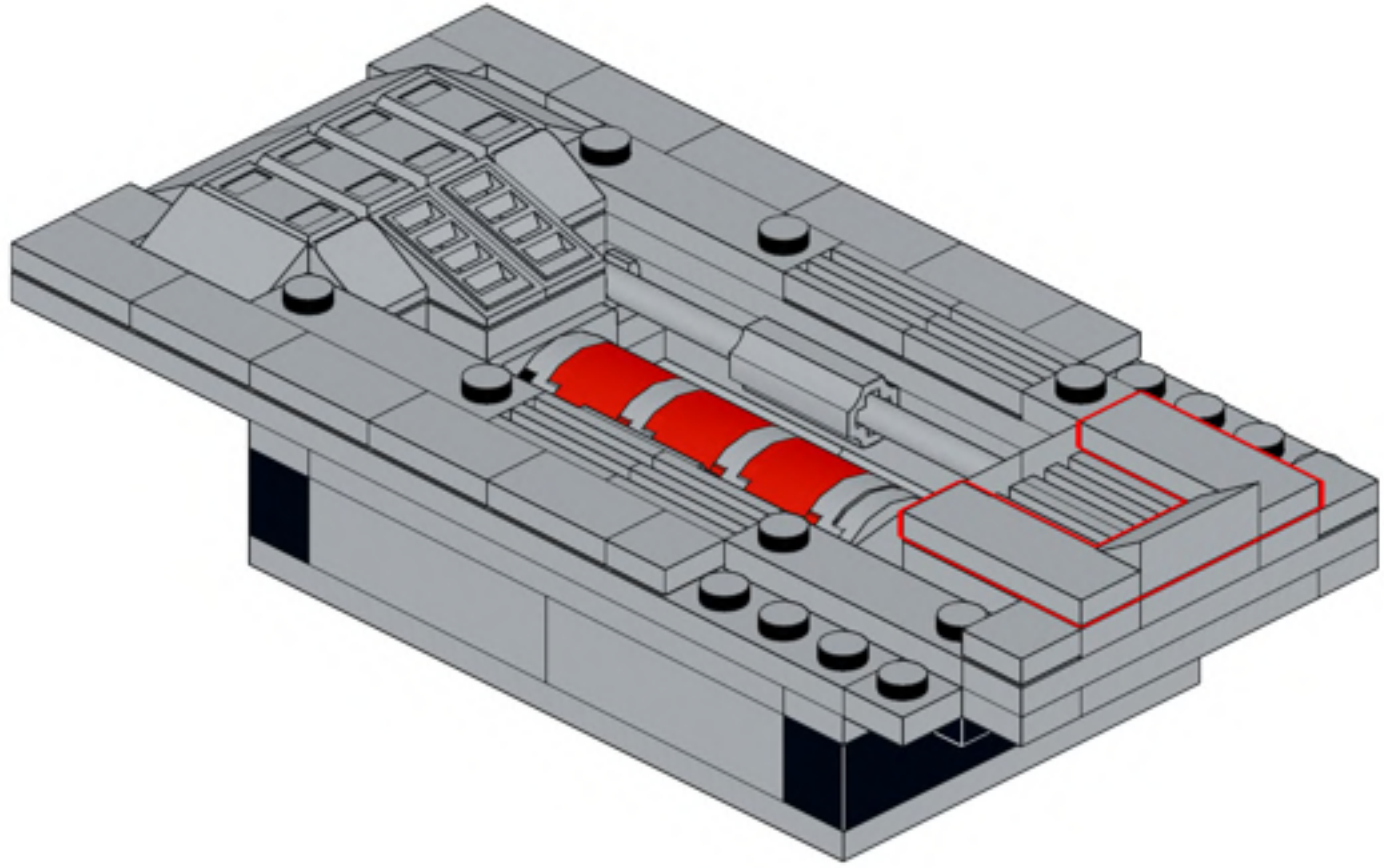

259

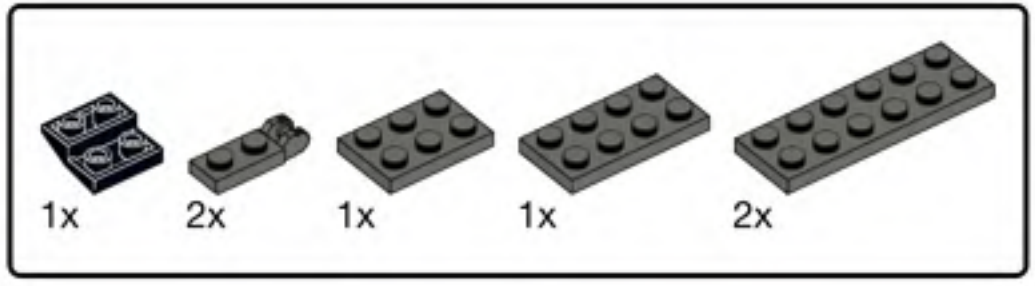


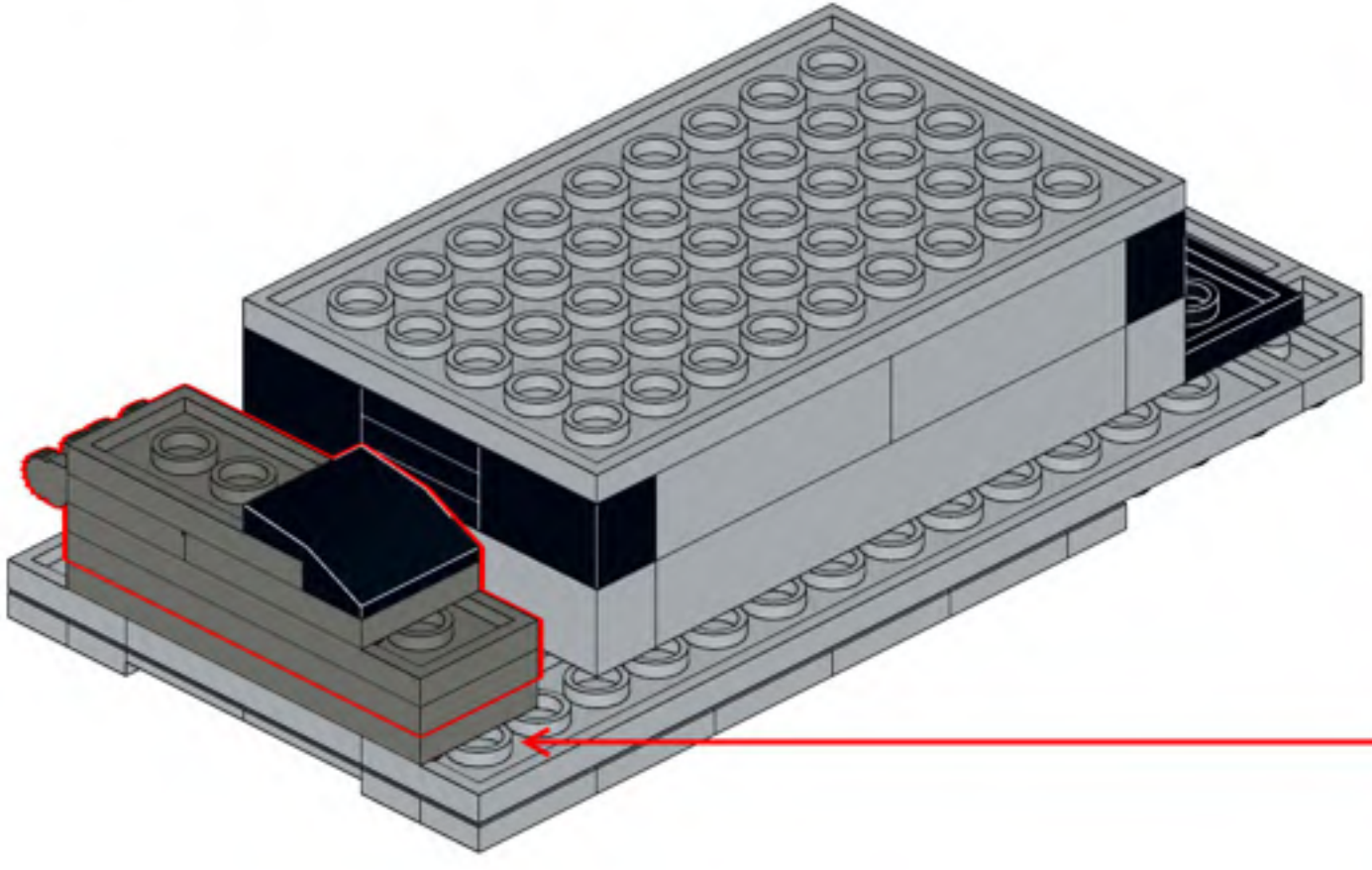

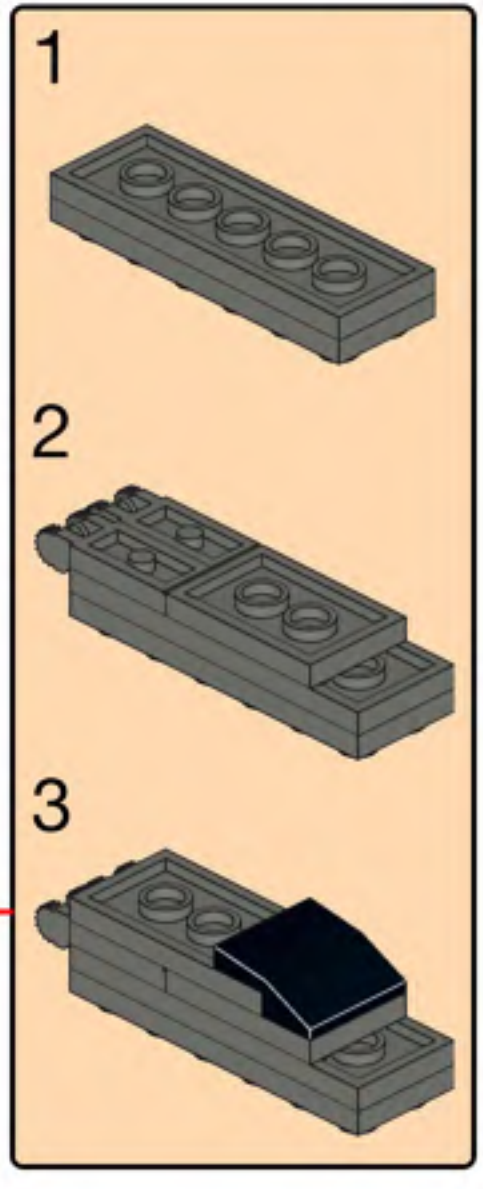

260

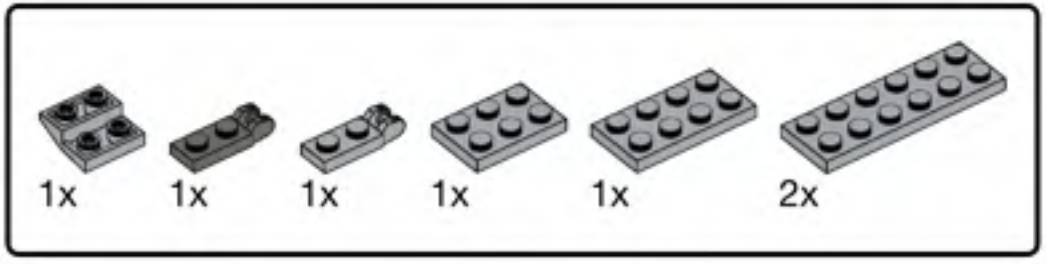


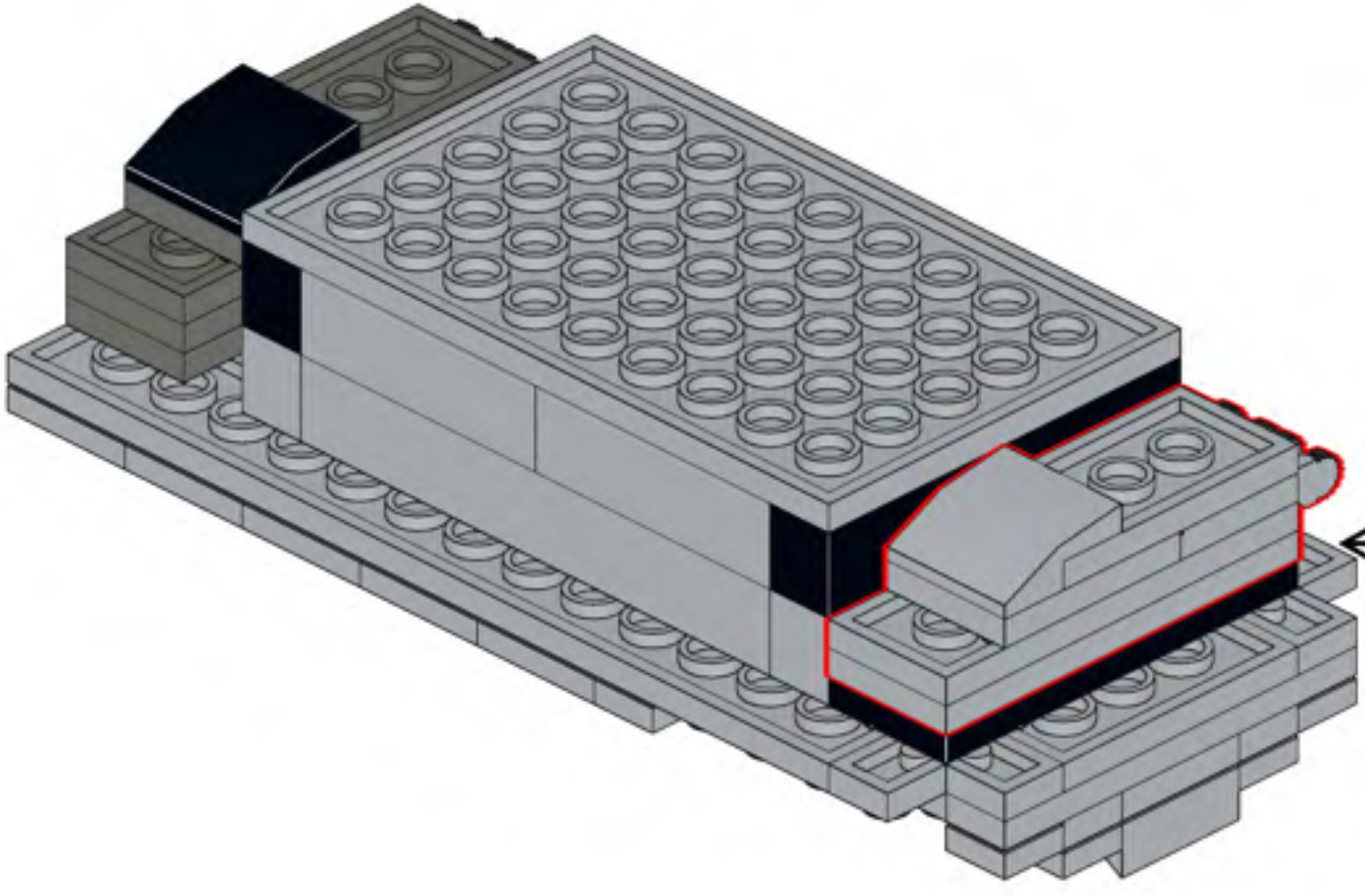

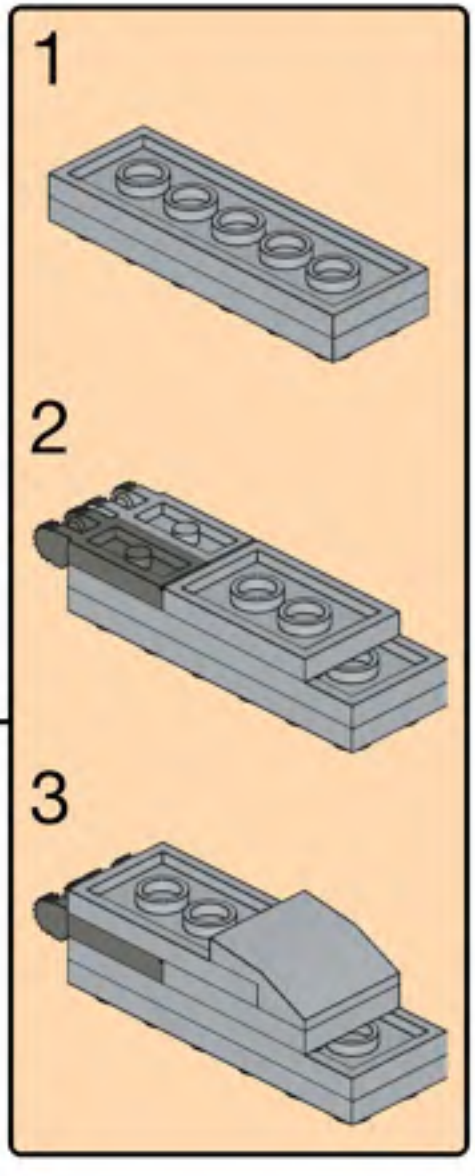

261

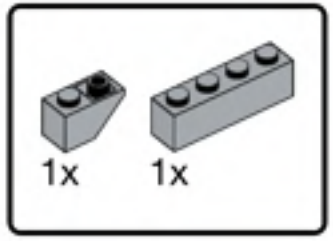


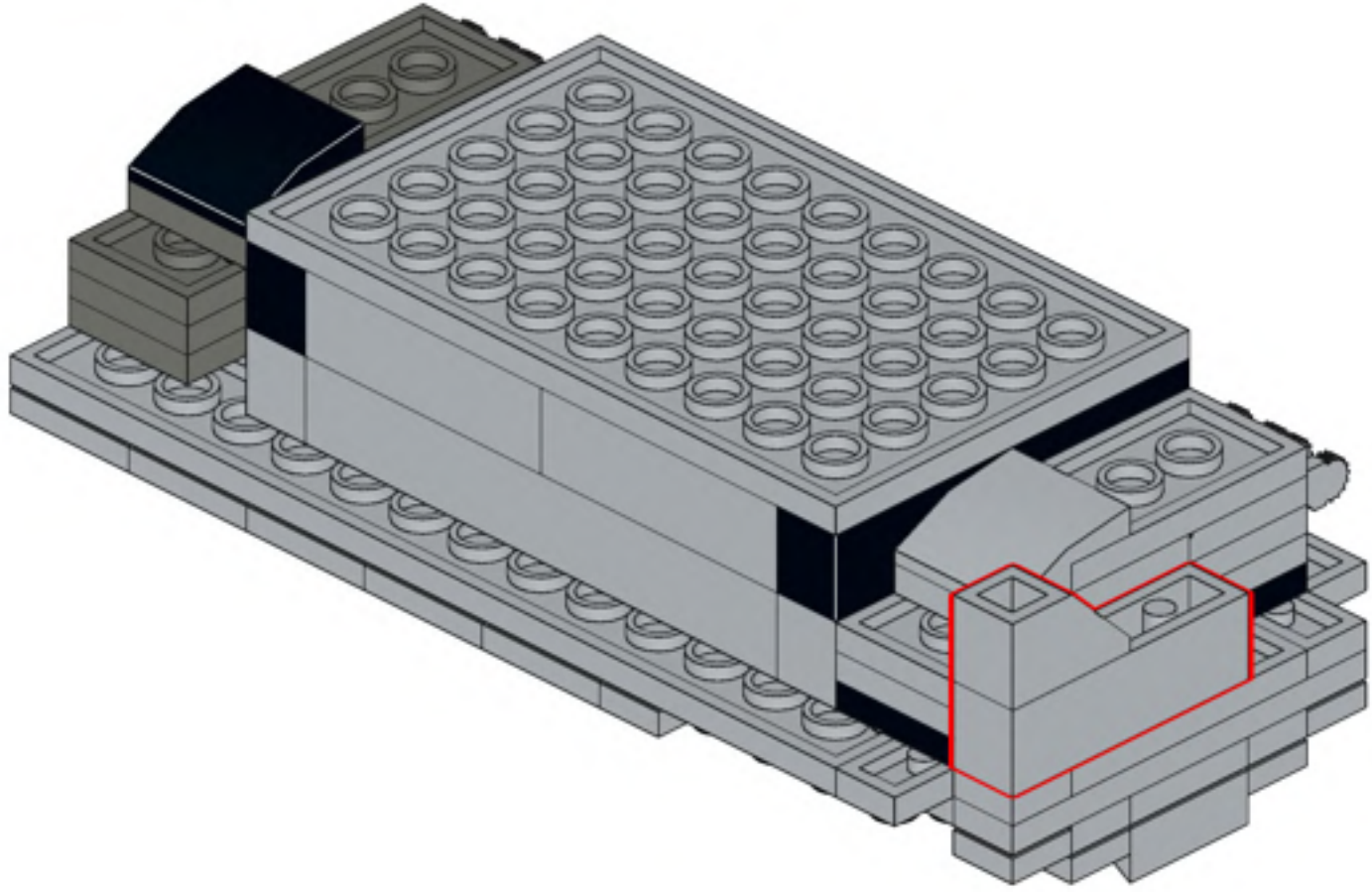

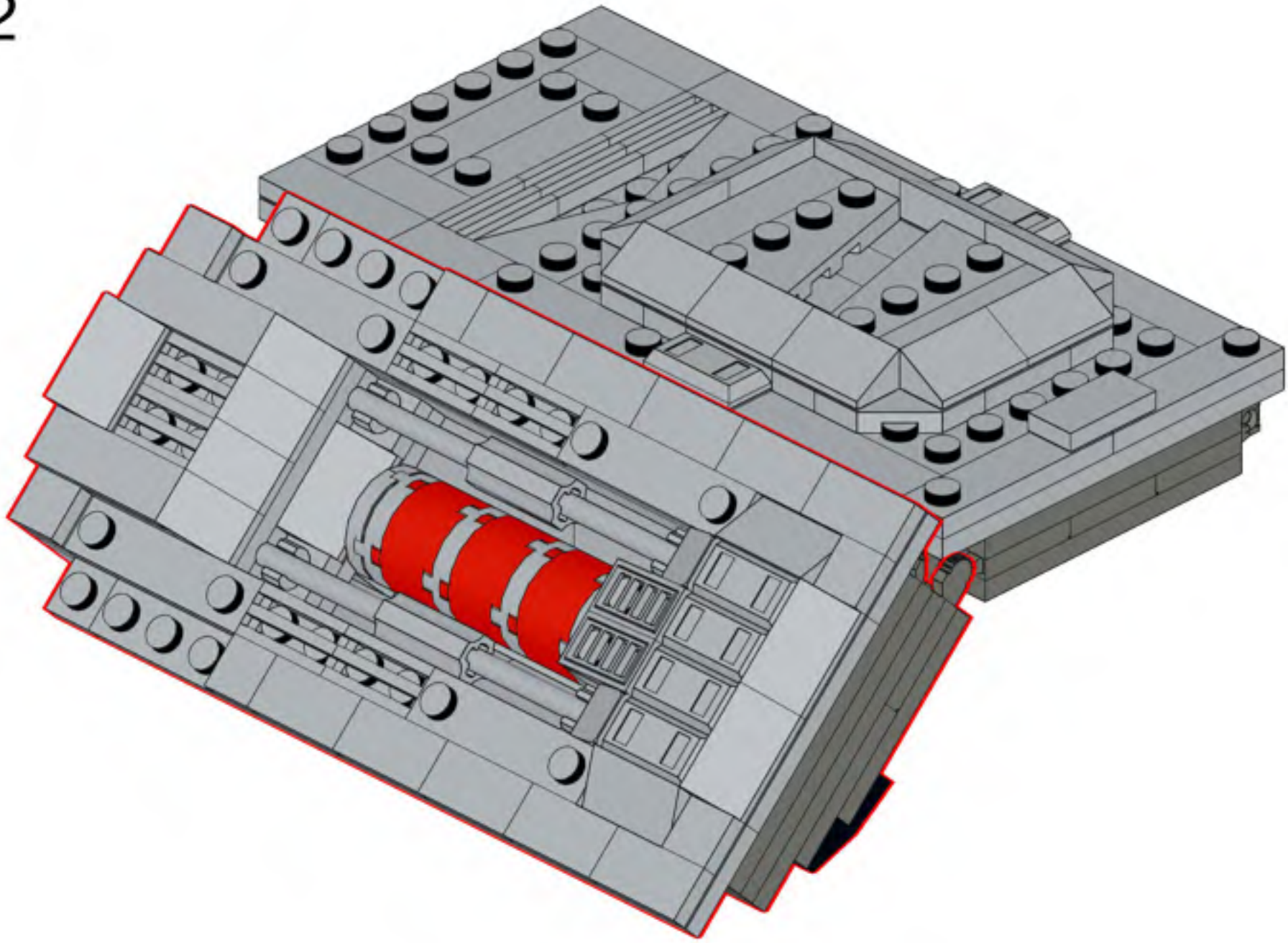

263

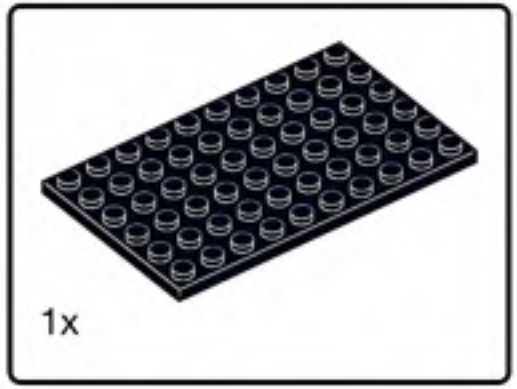


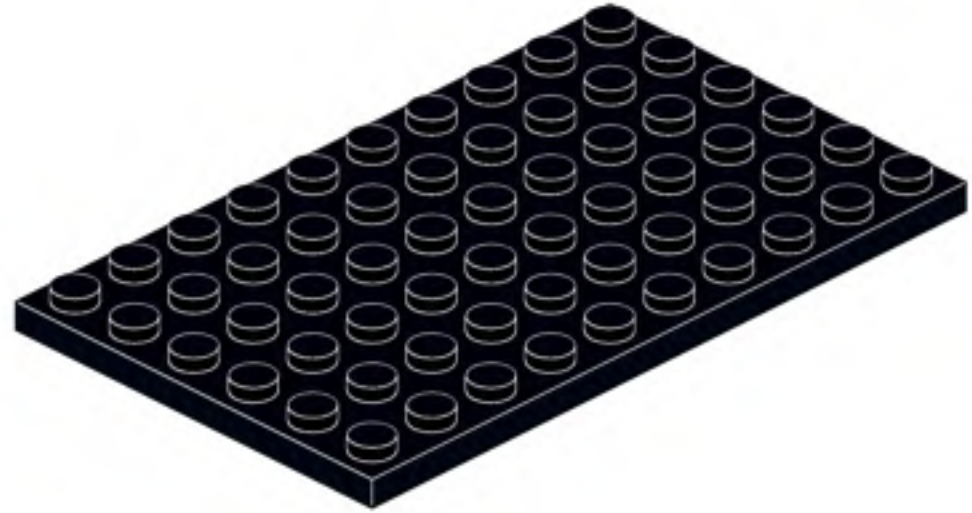

264

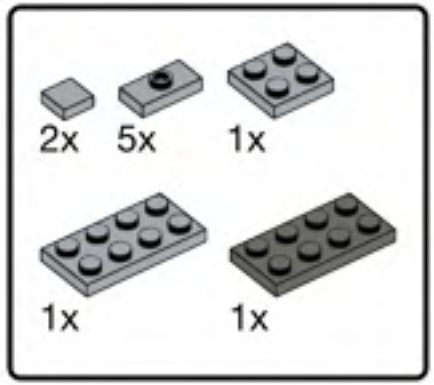


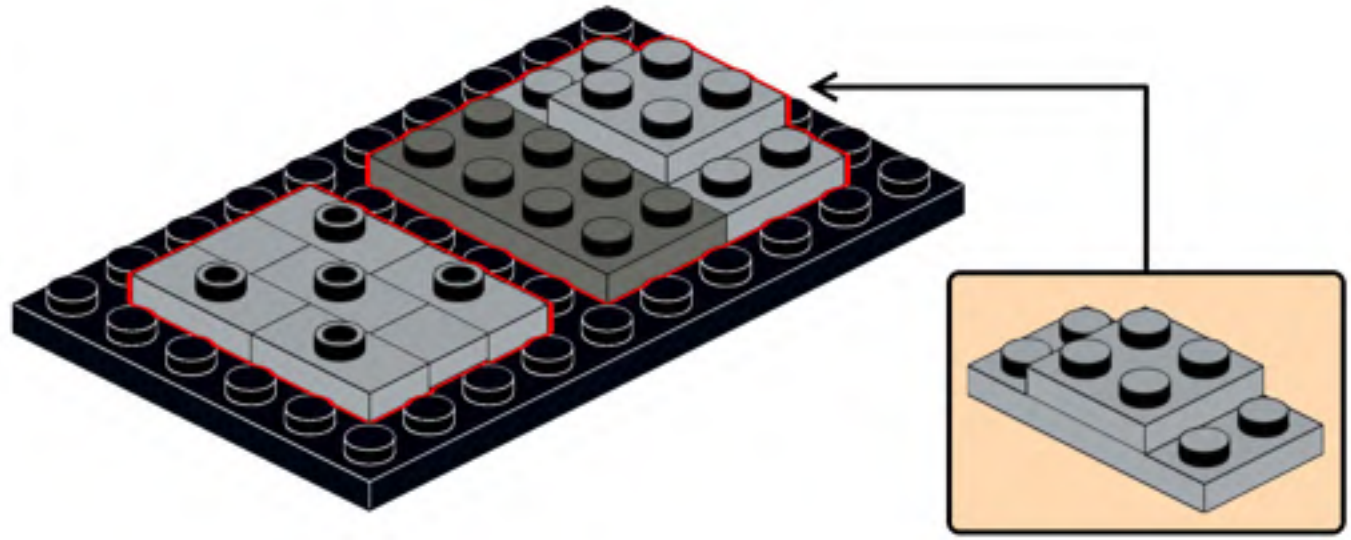

265

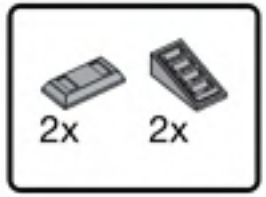


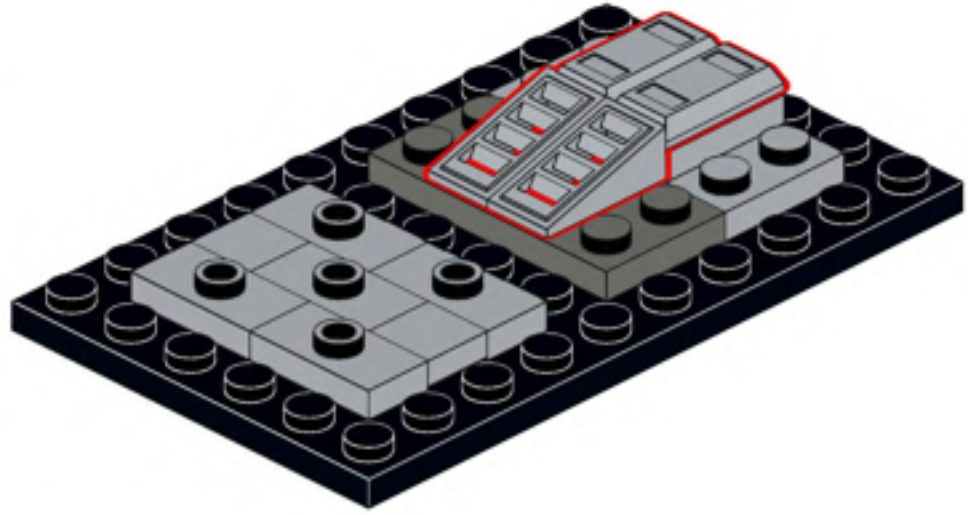

266

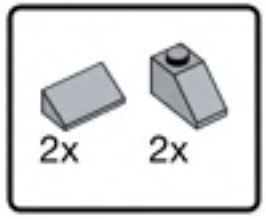


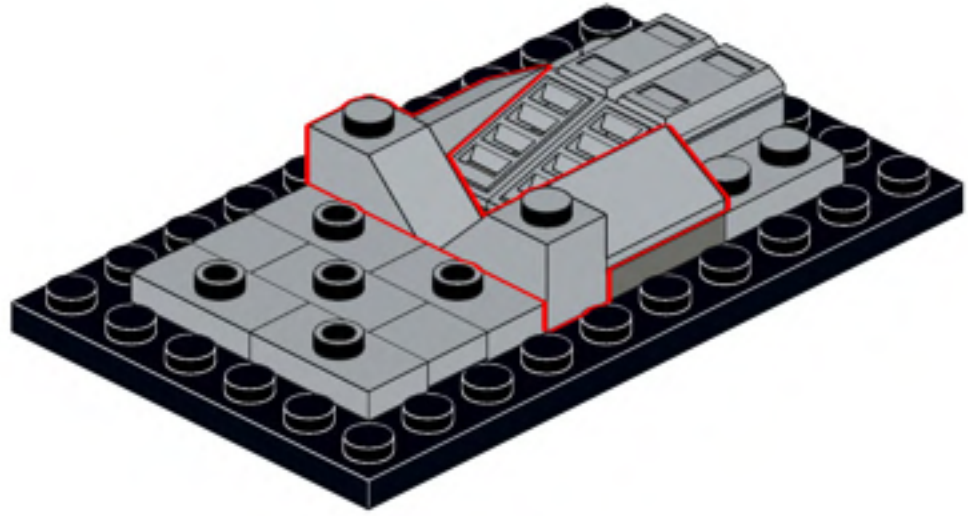

267

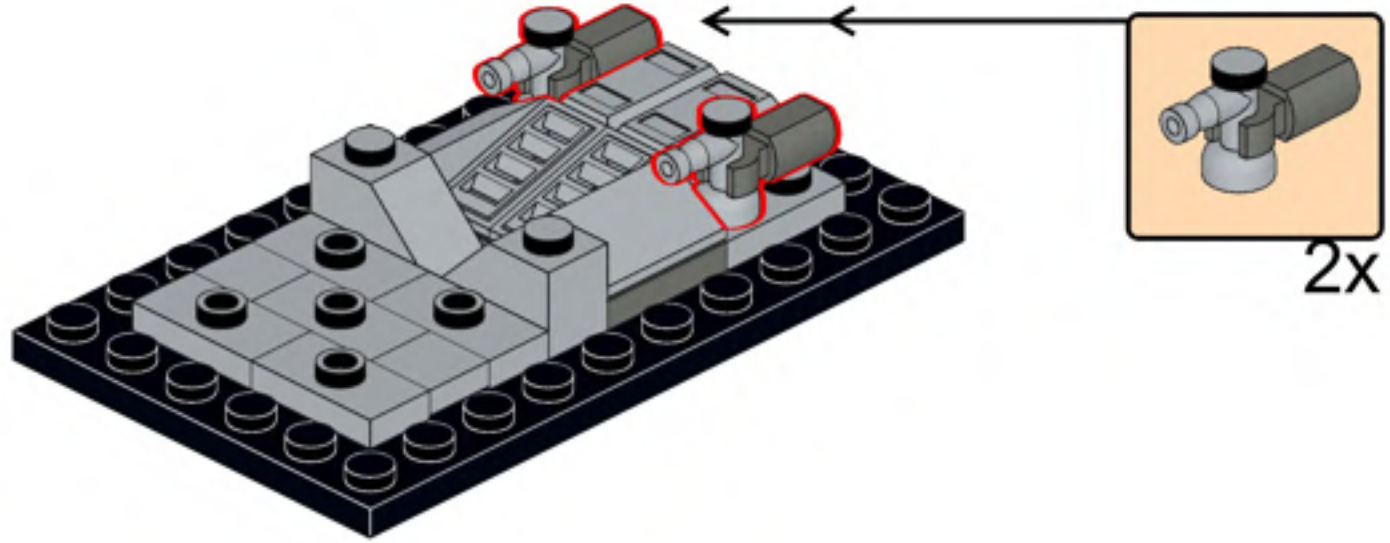


268

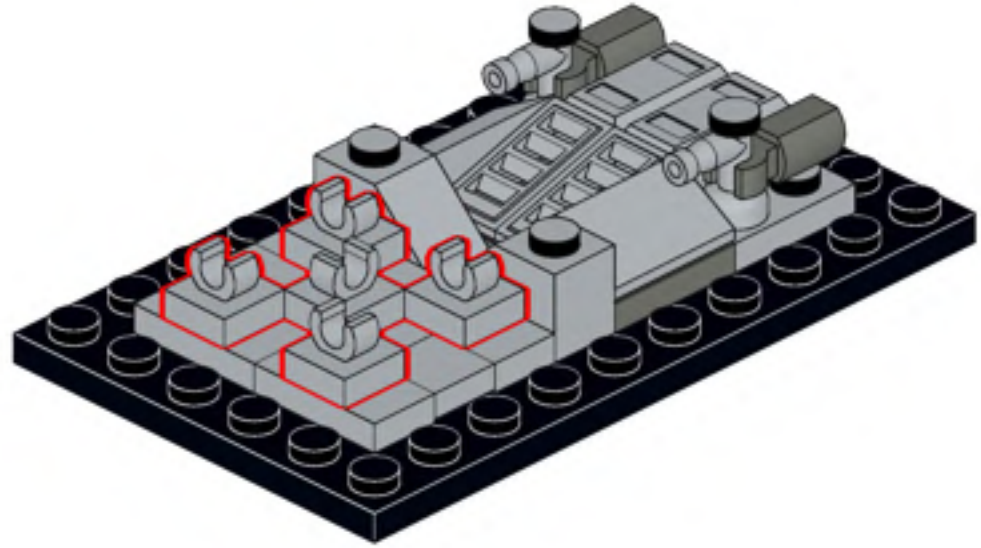

269

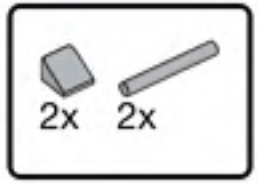


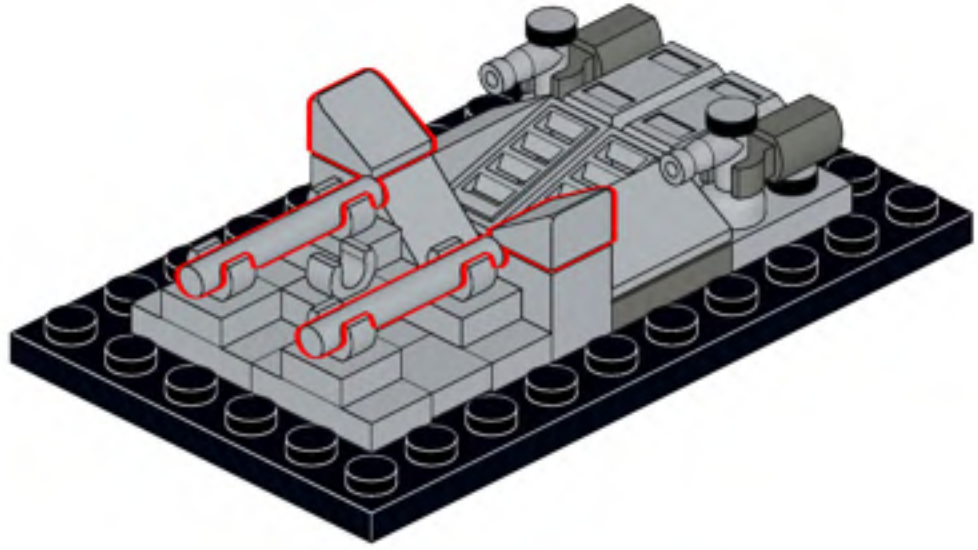

270

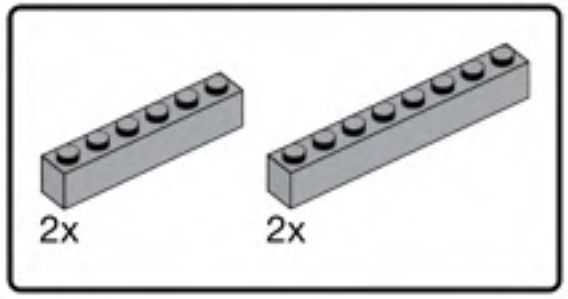


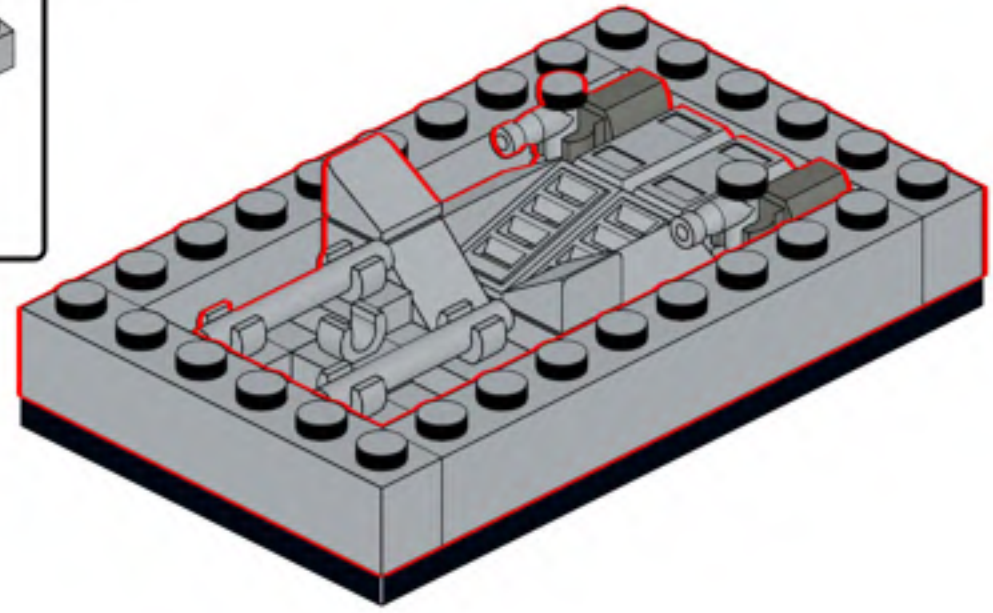

271

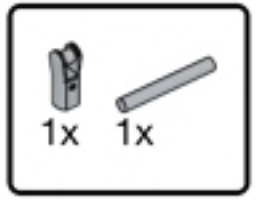


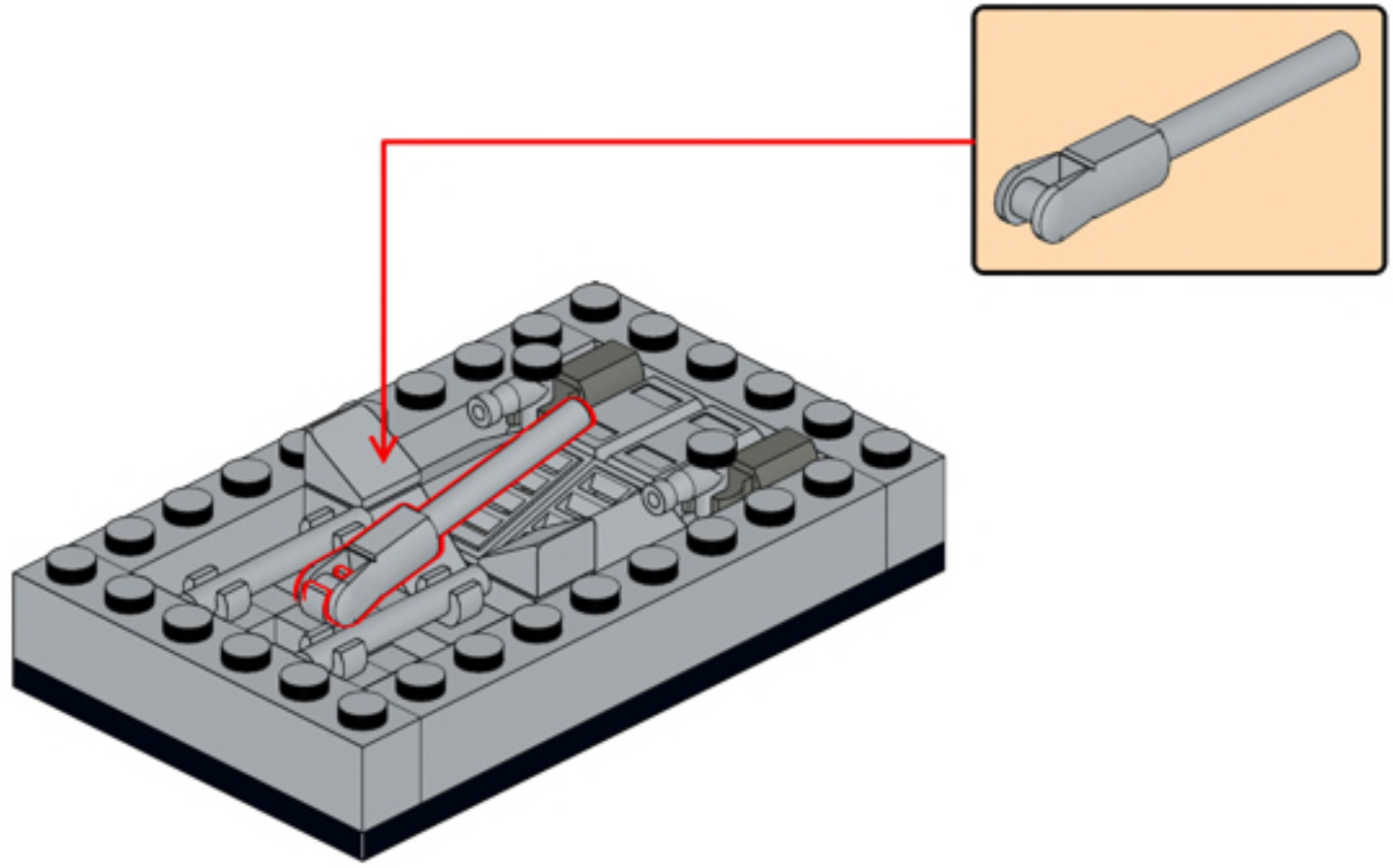

272

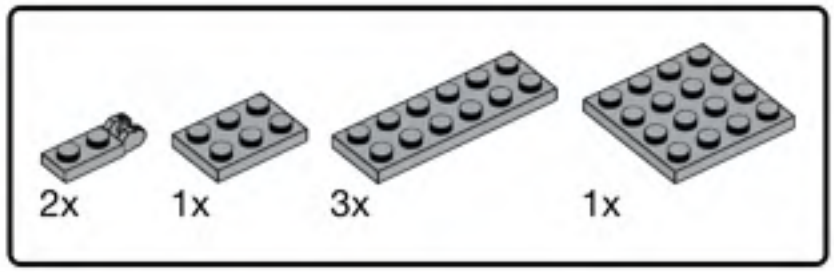


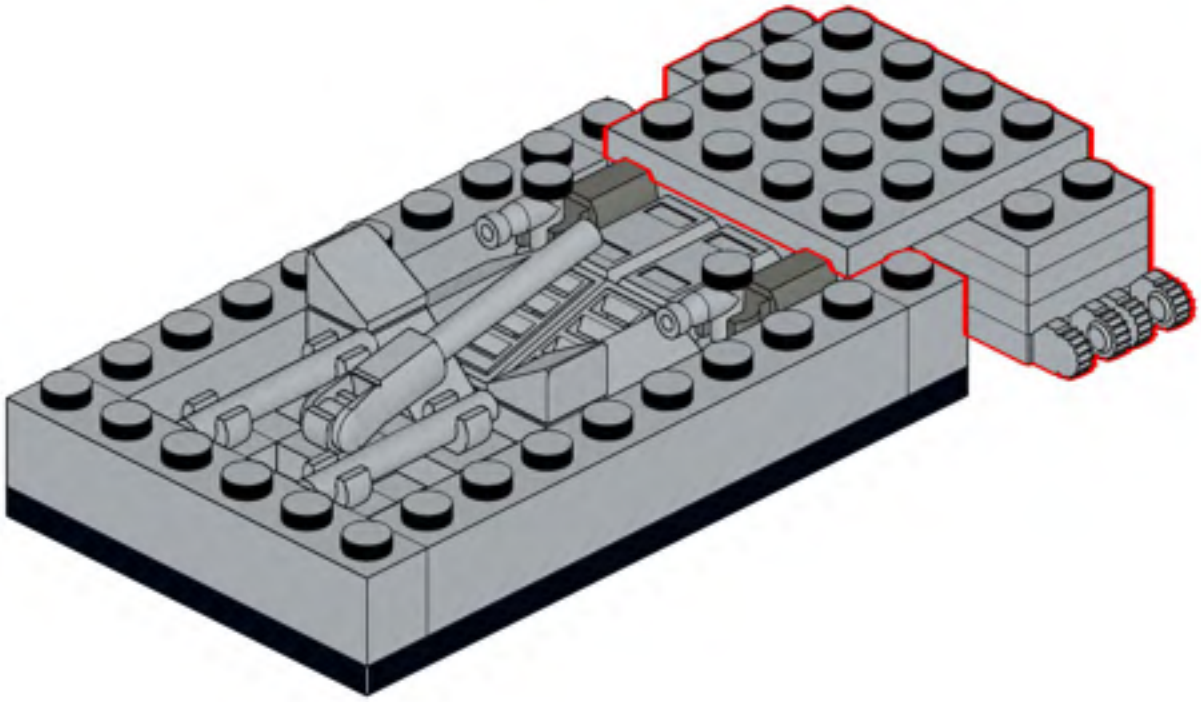

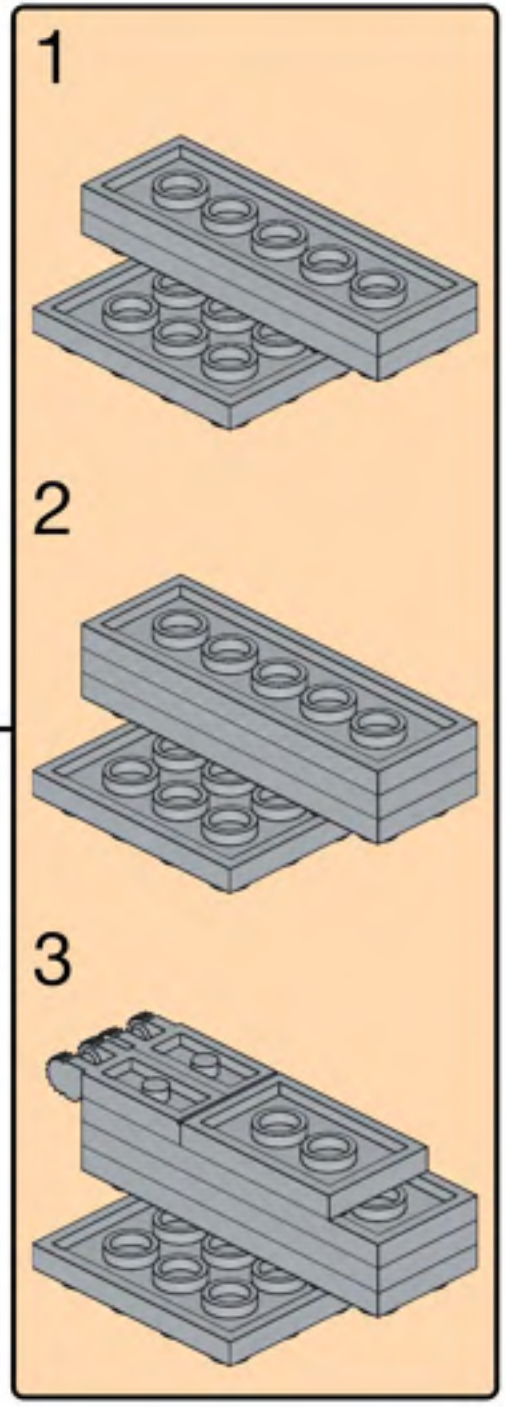

273

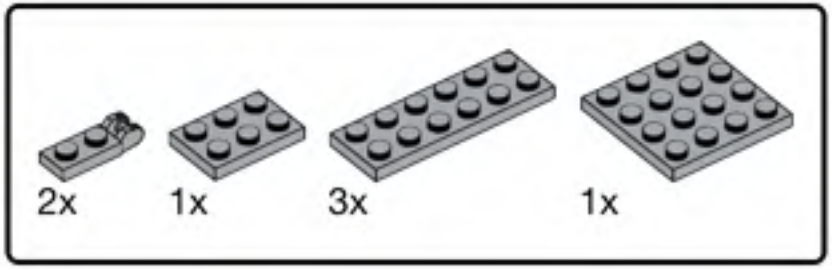


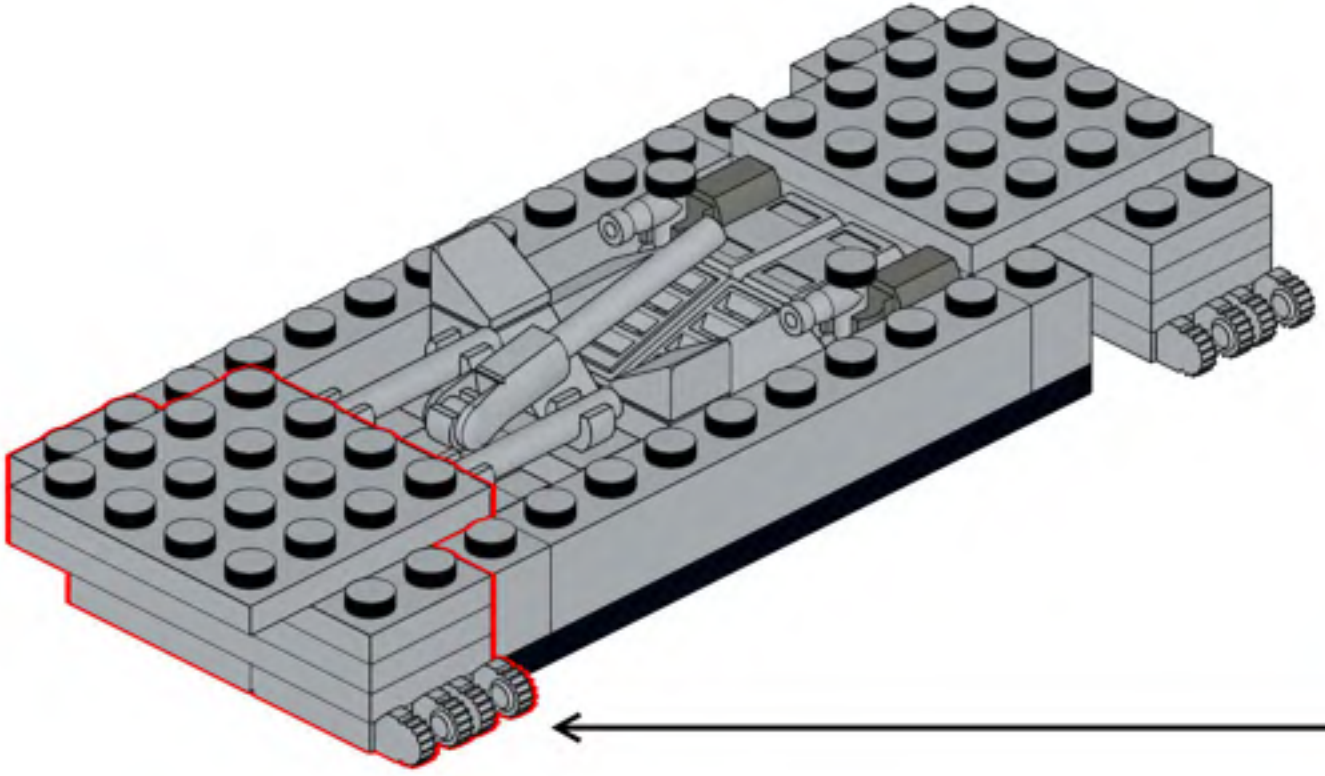

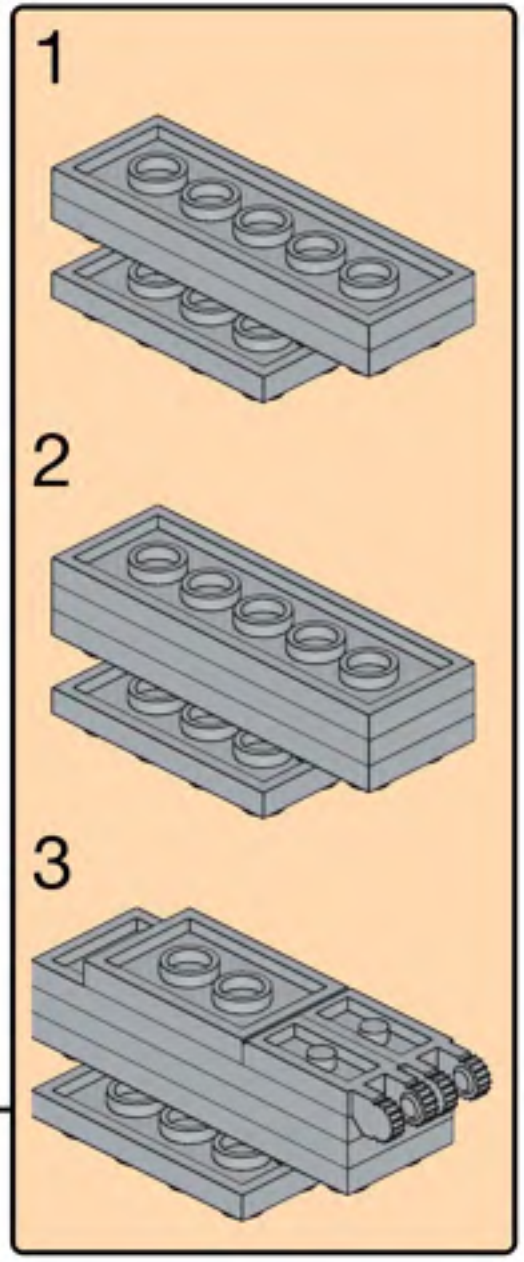

274

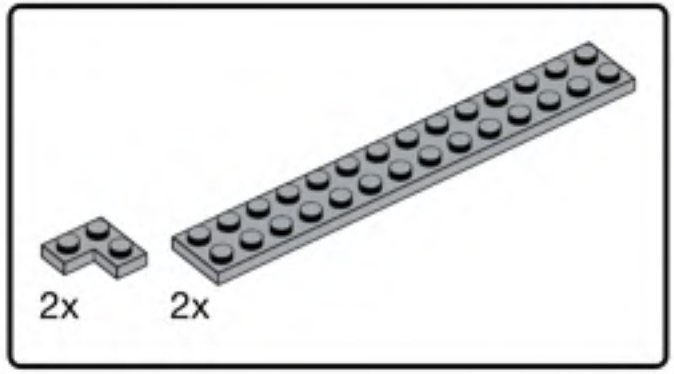


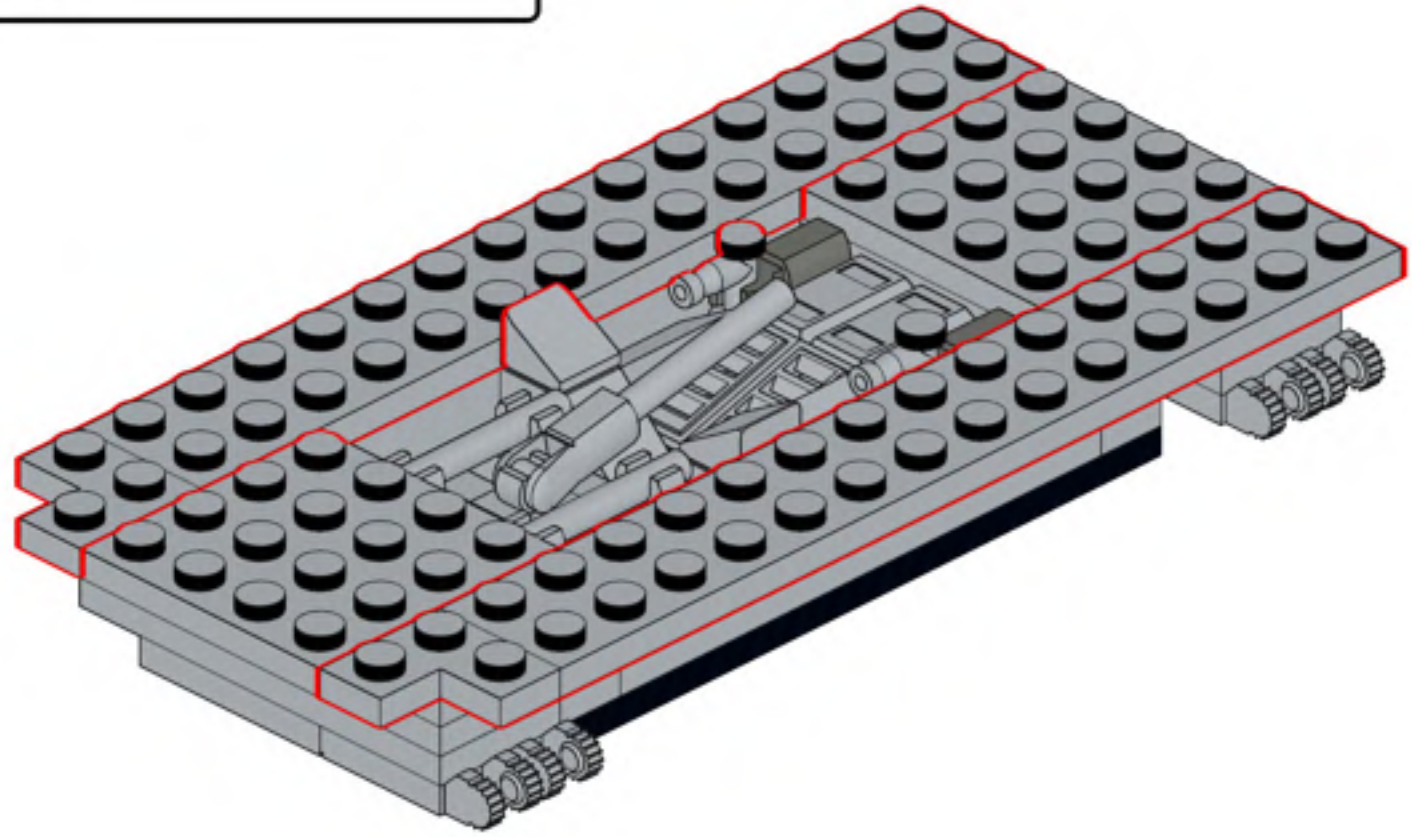

275

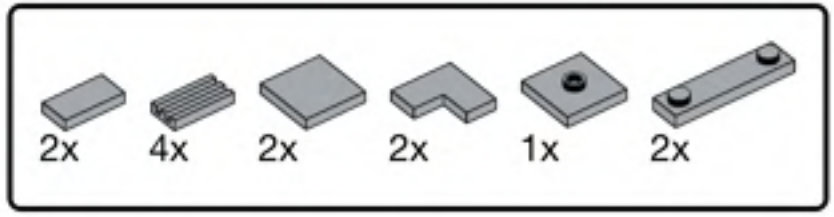


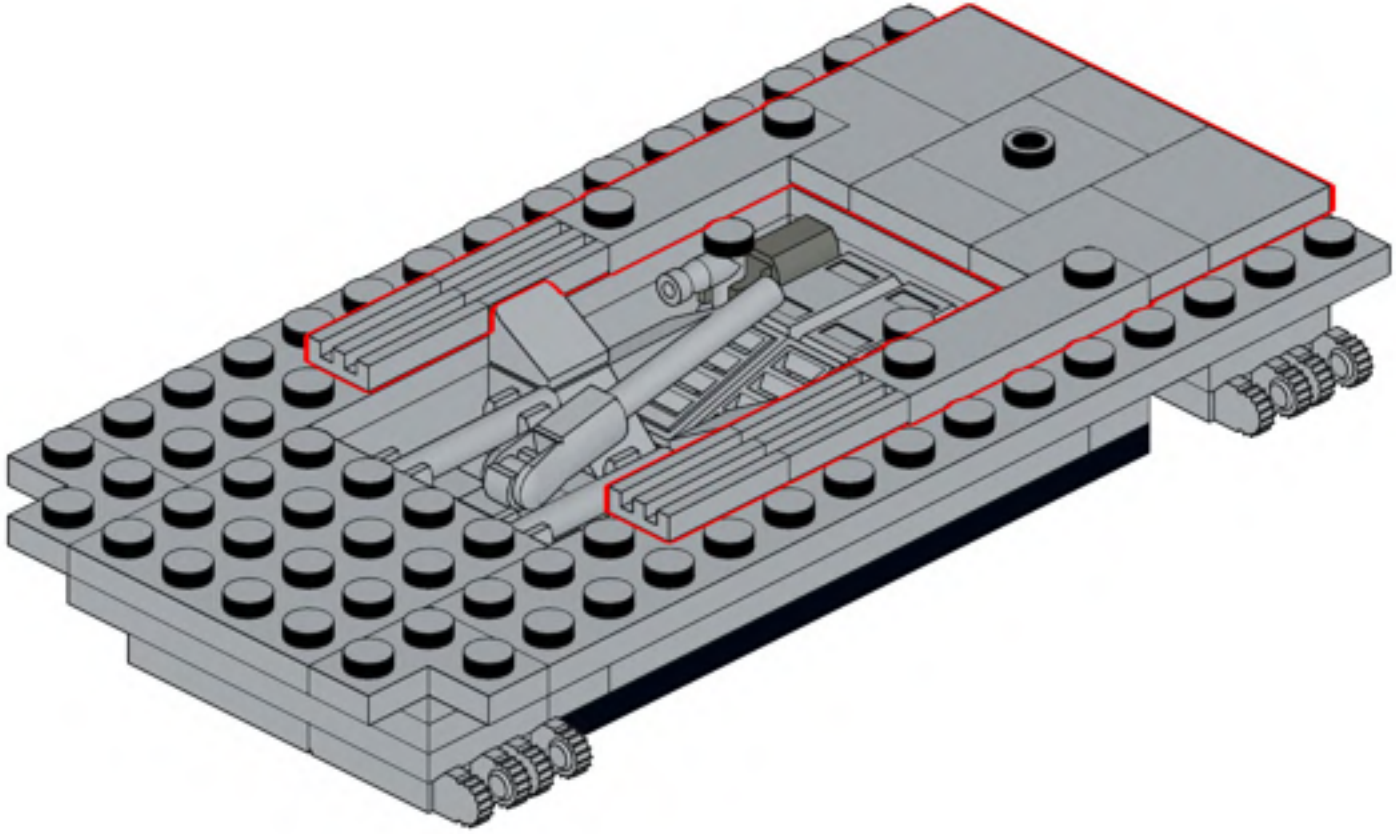

276

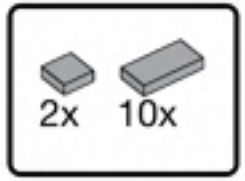


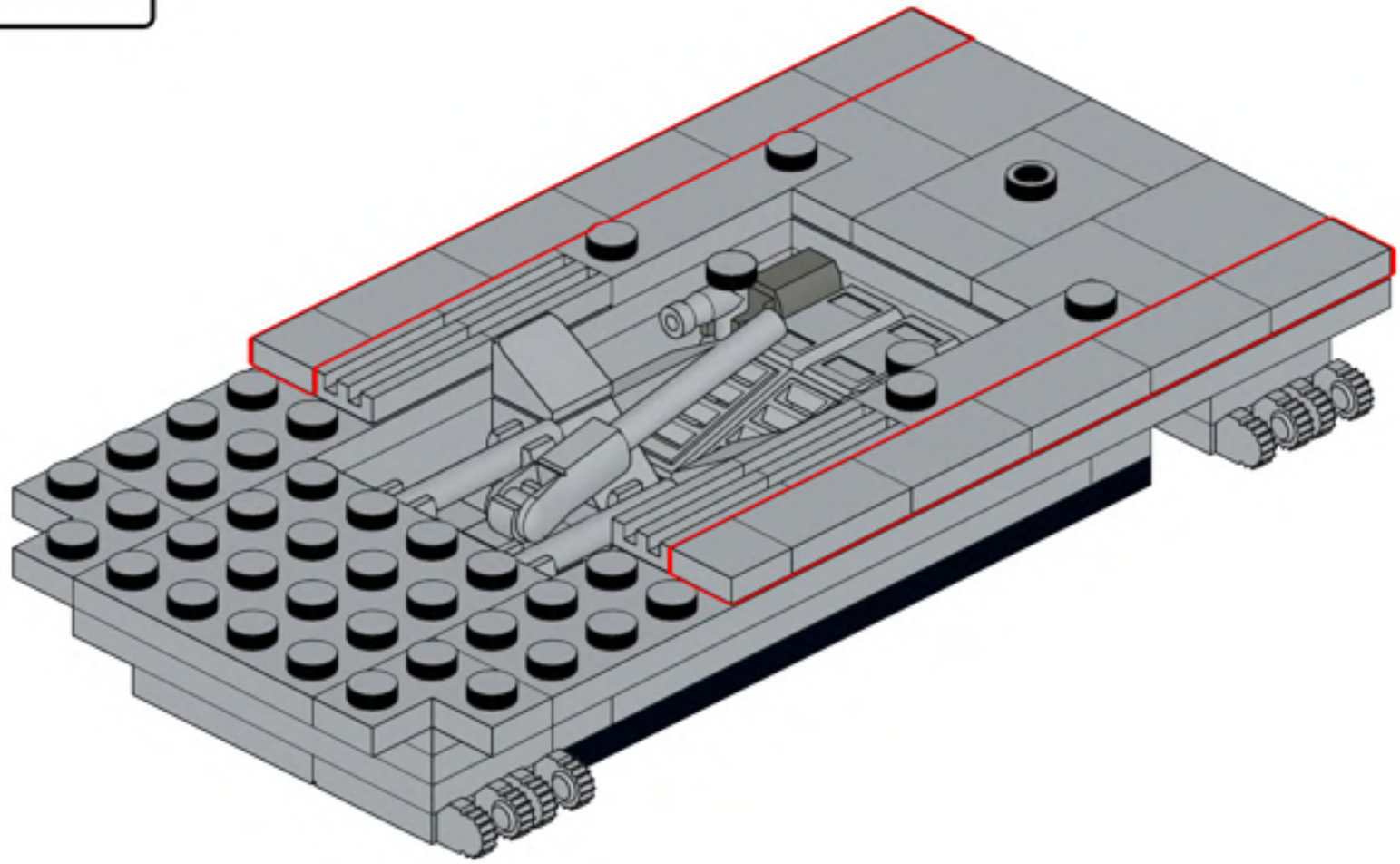

277

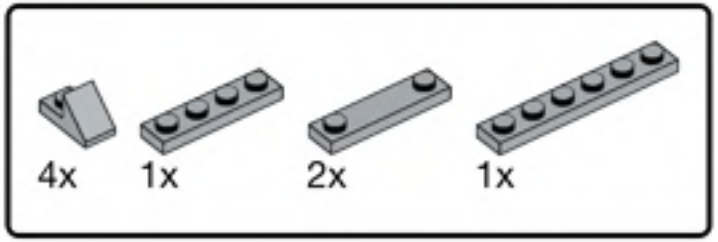


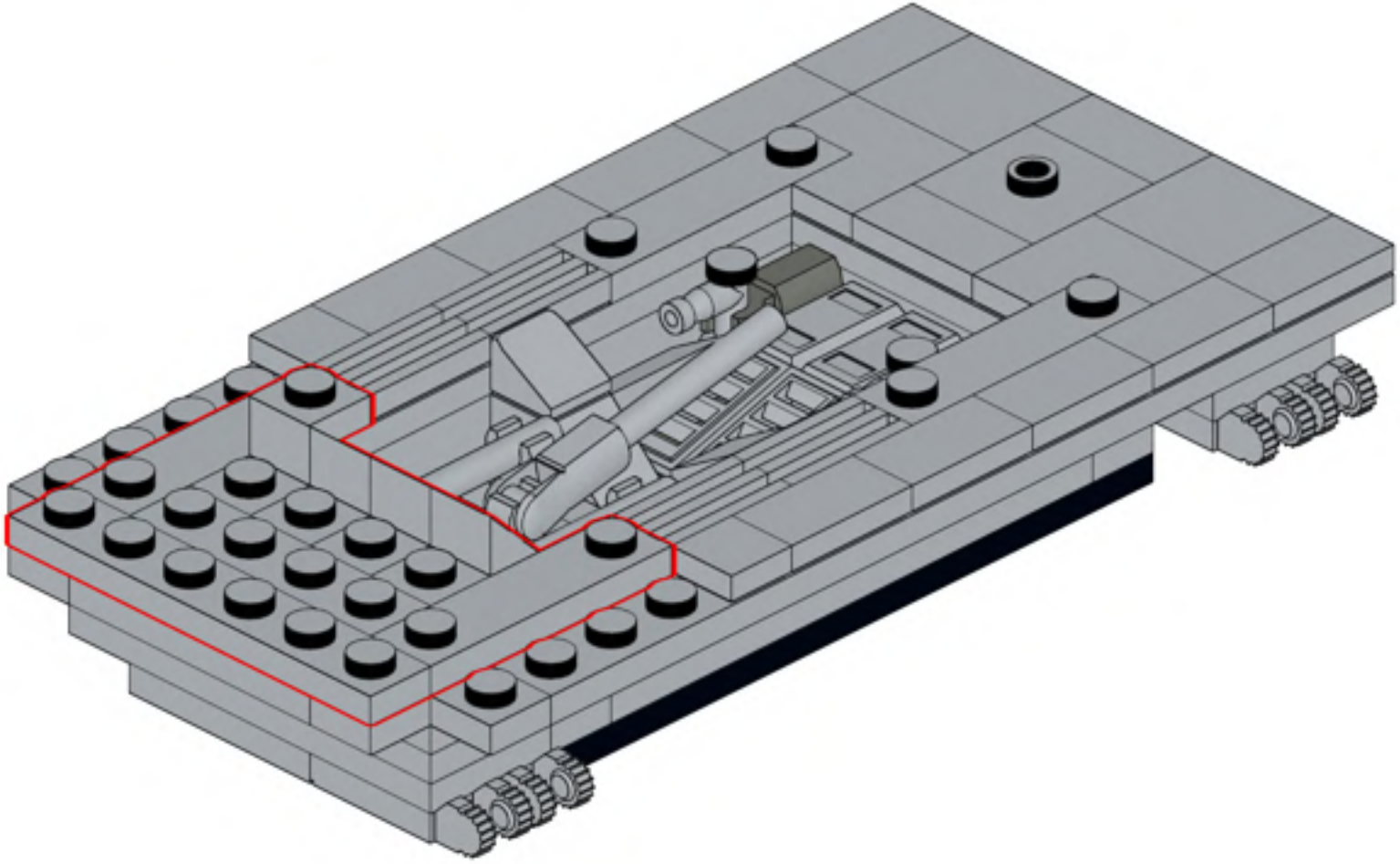

278

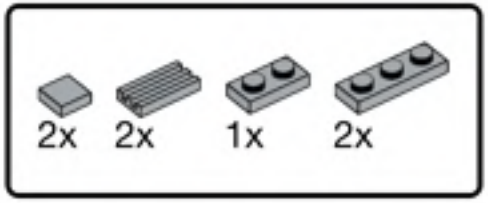


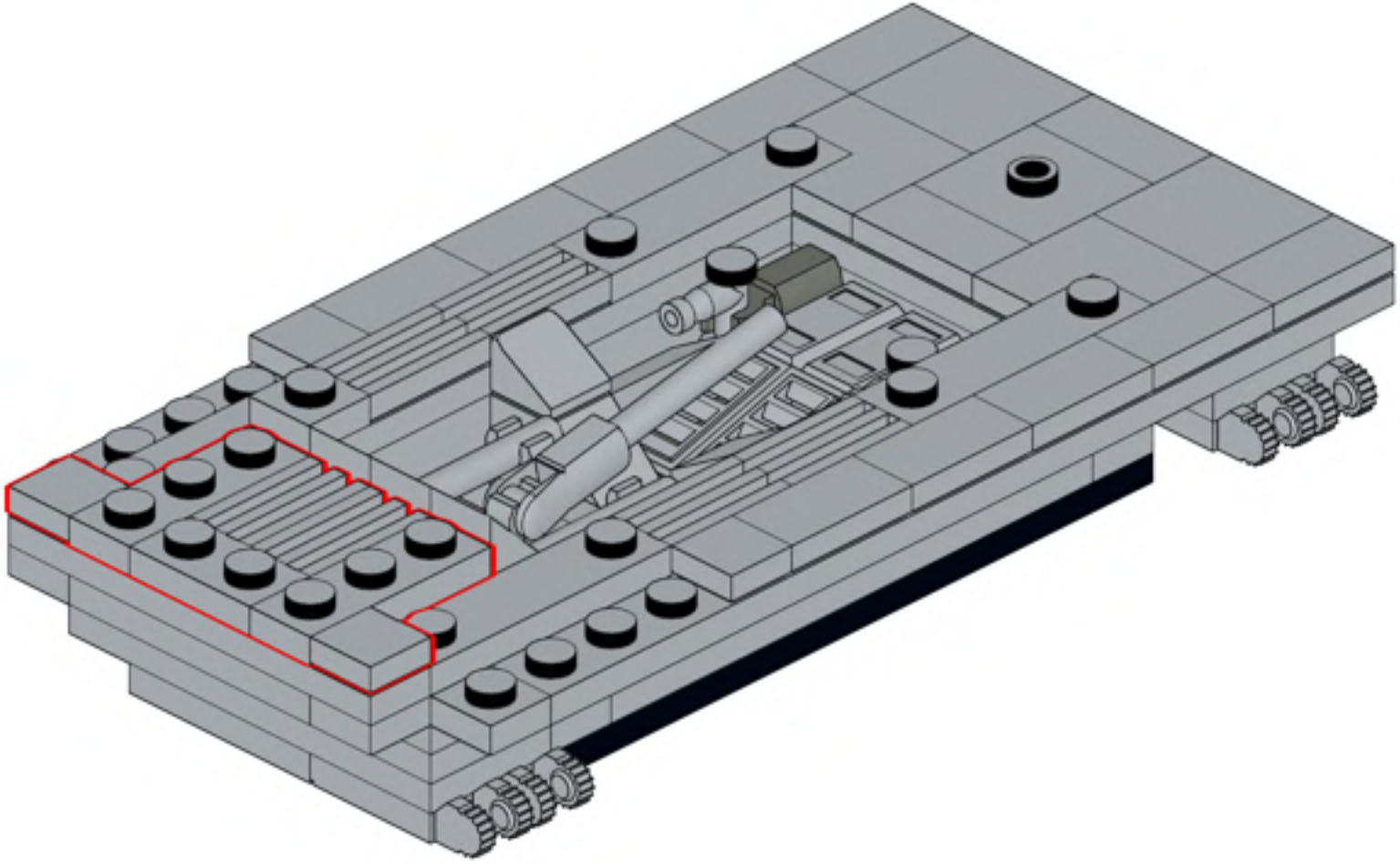

279

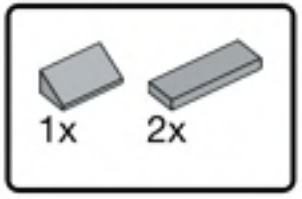


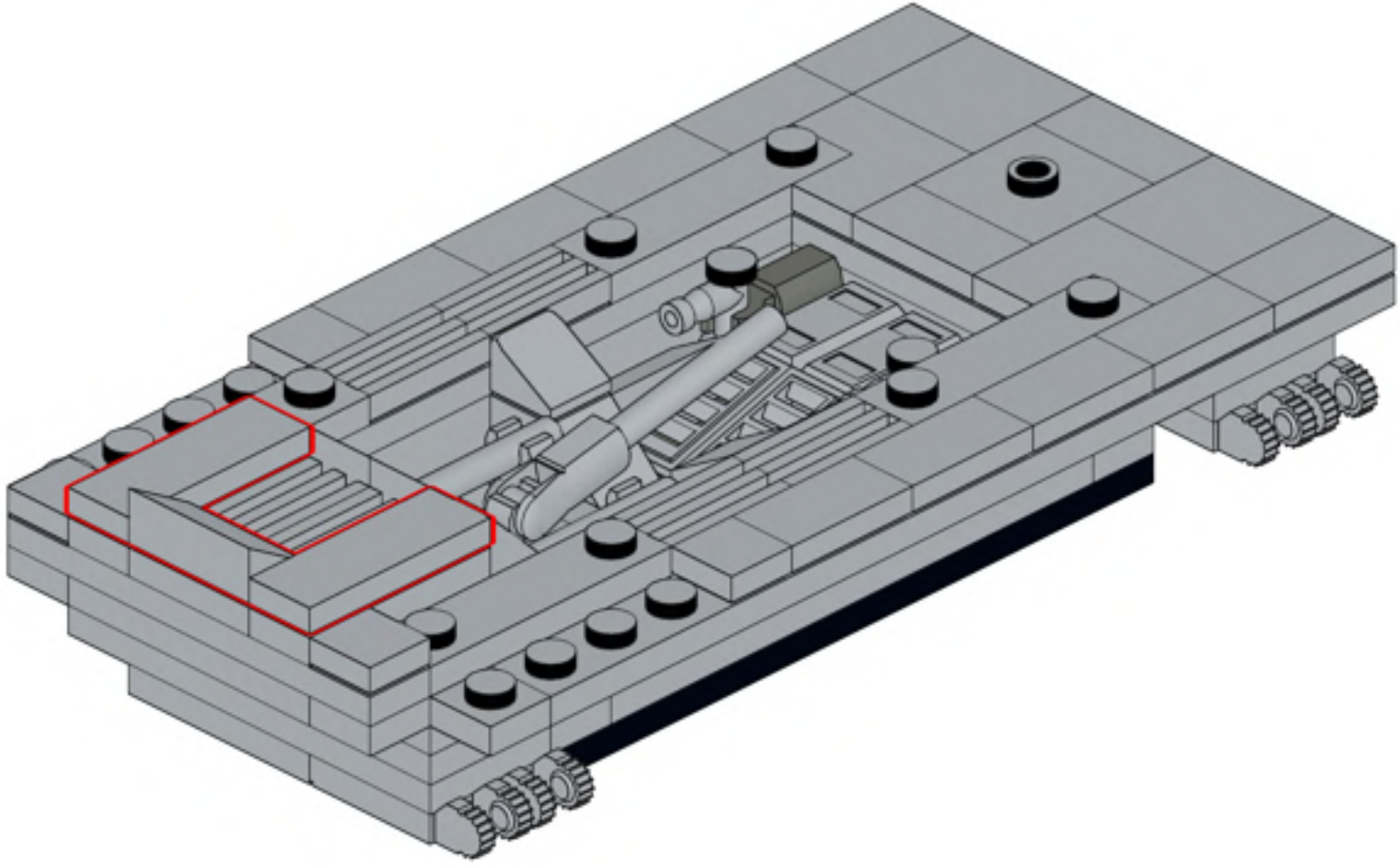

280

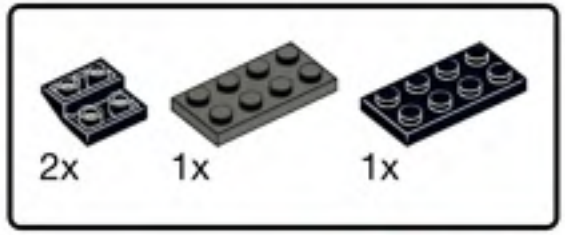


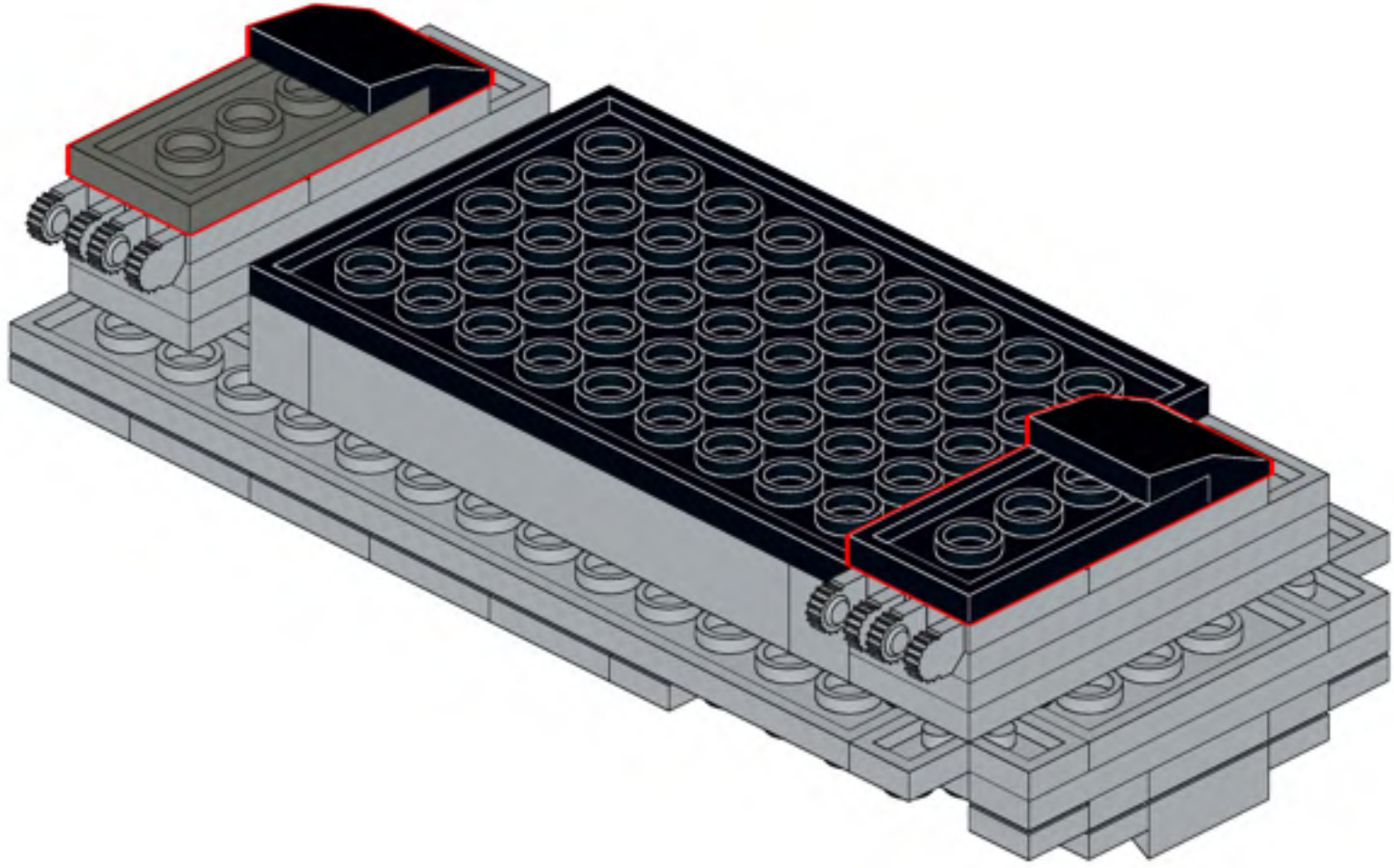

281

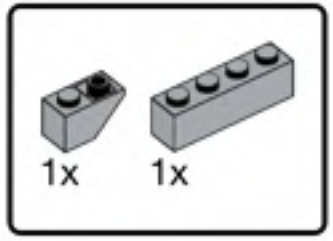


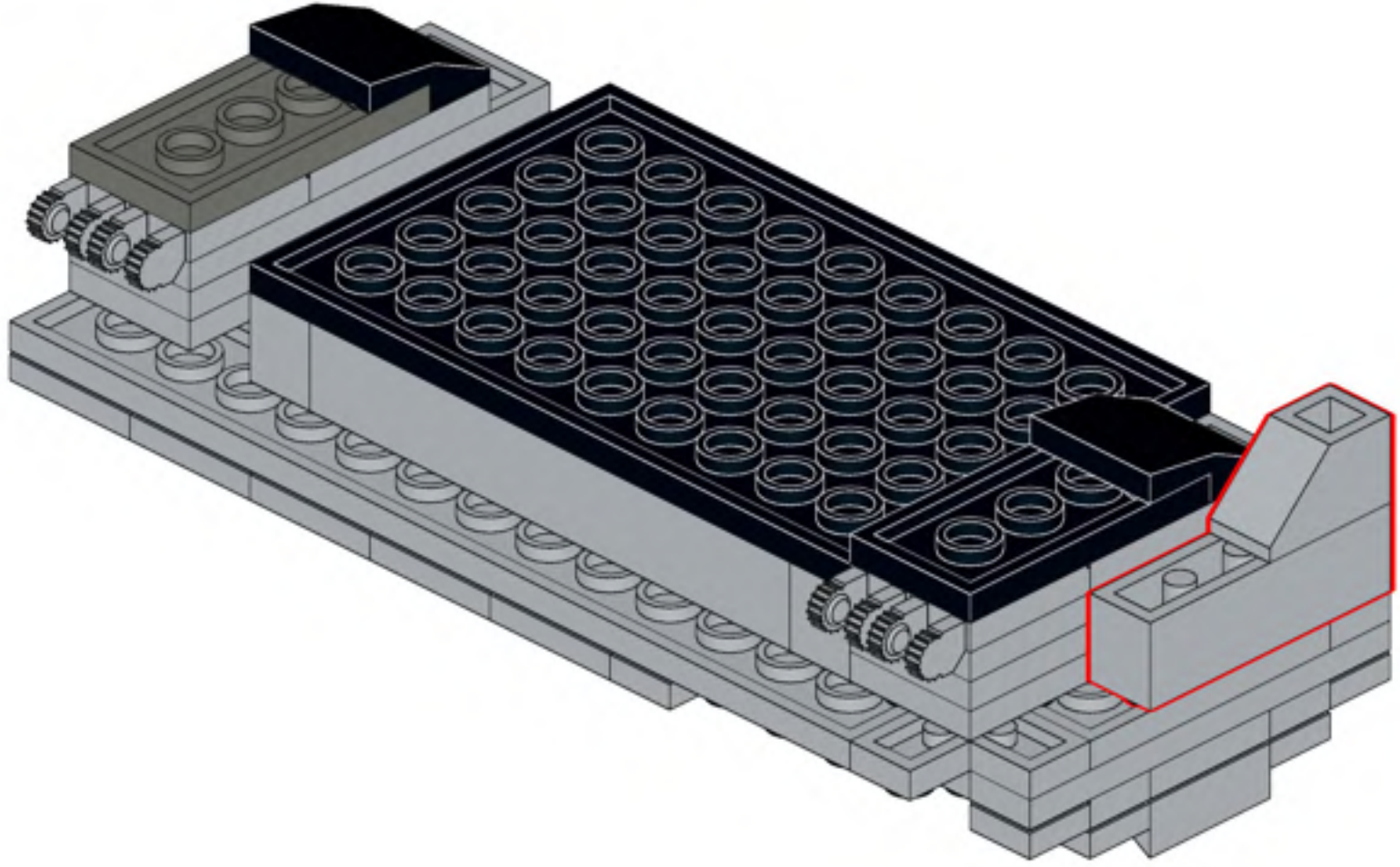

282

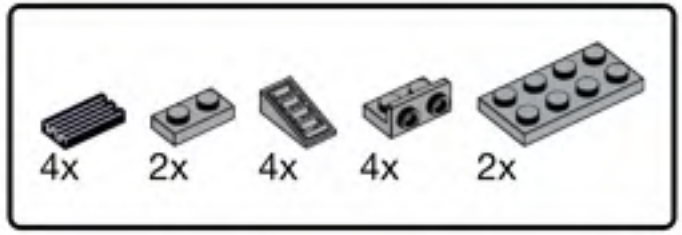


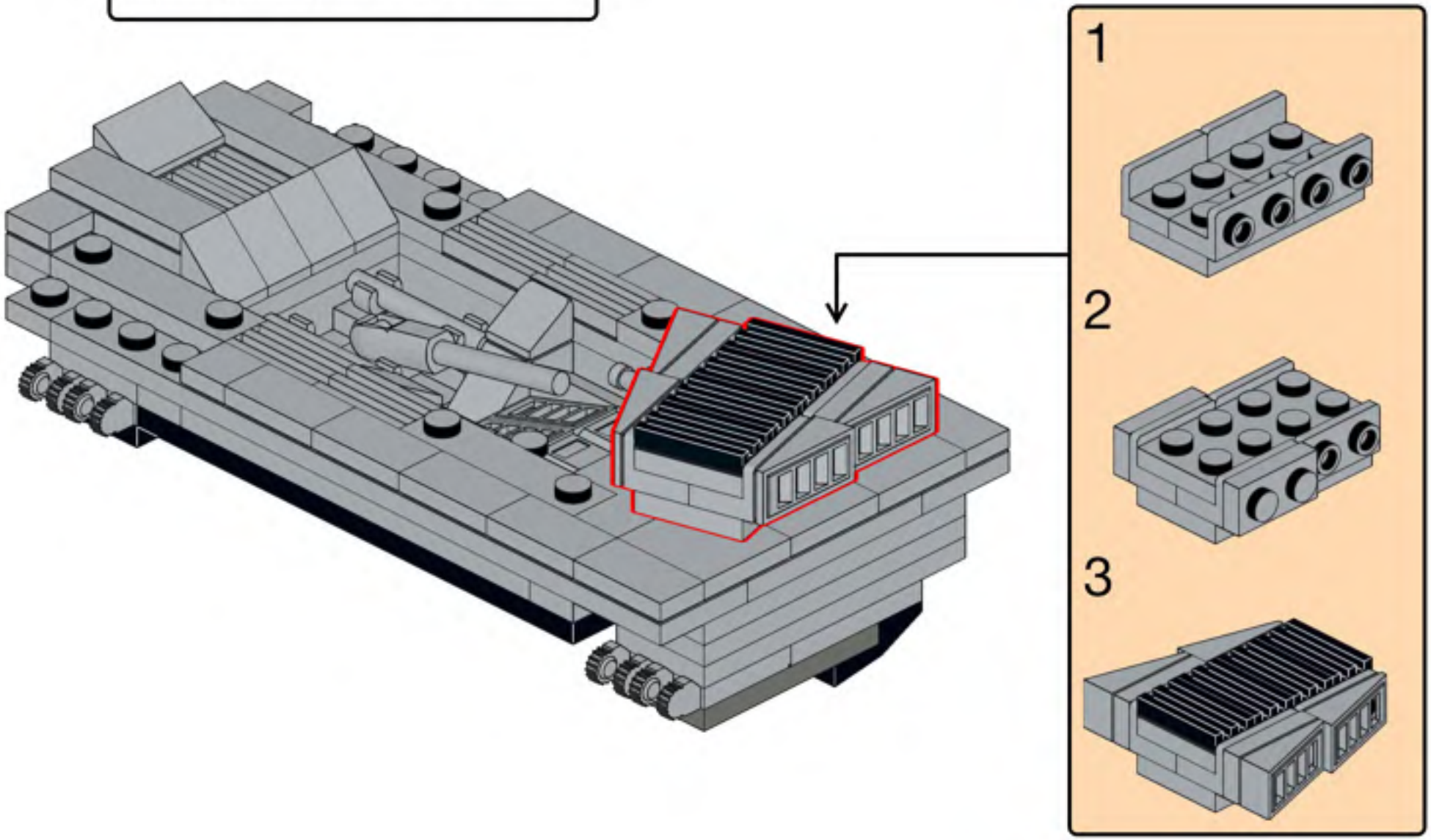

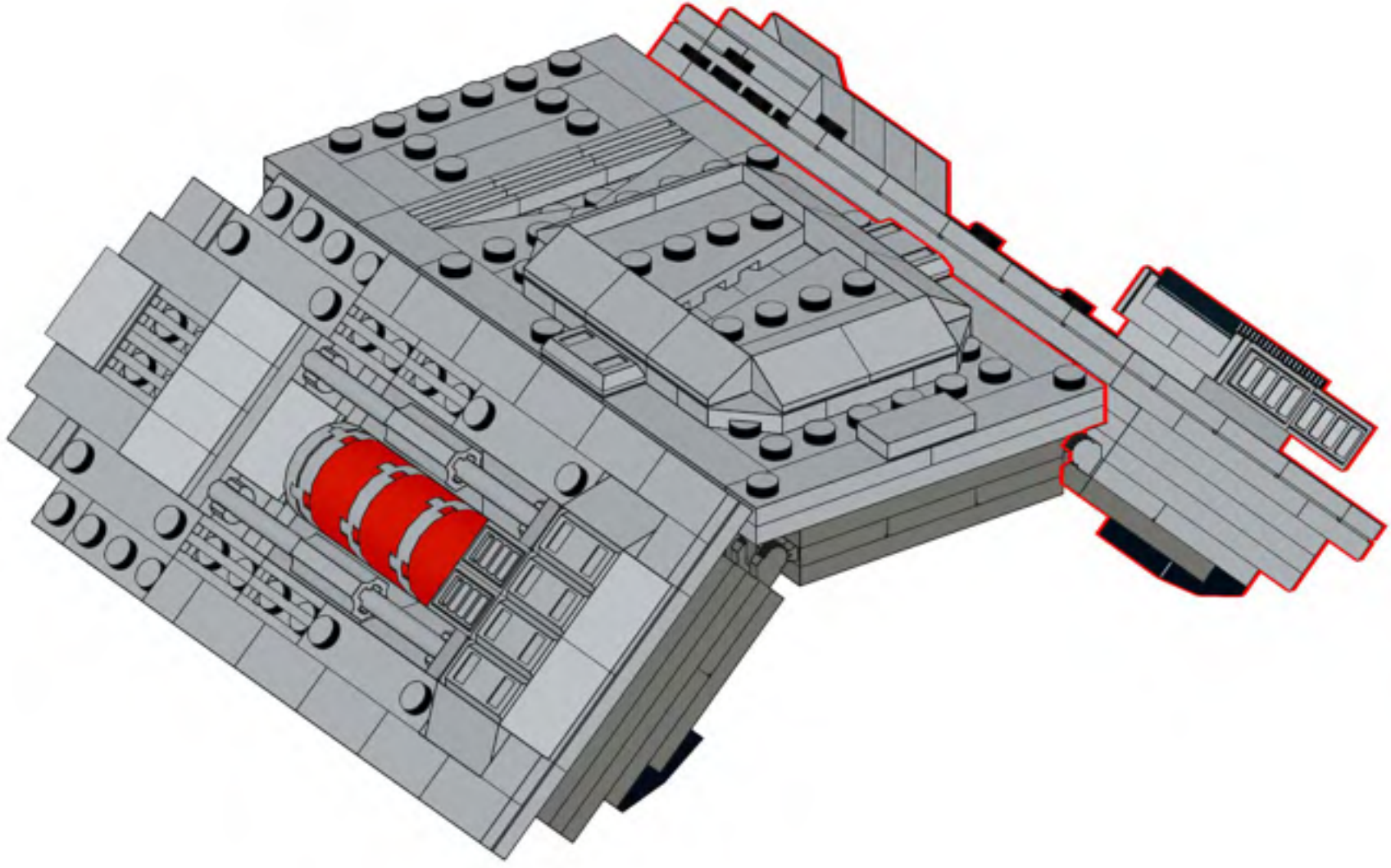

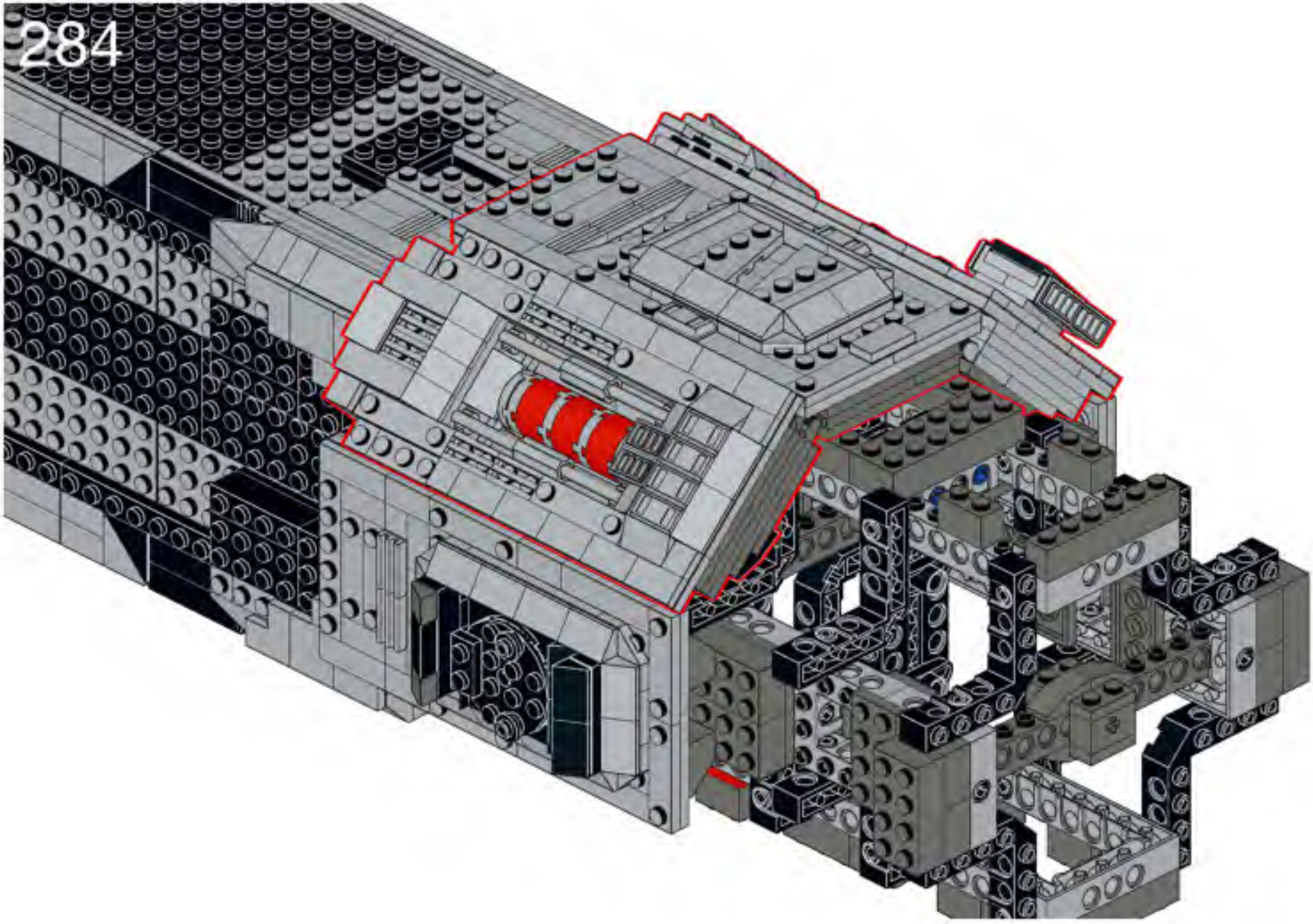

285

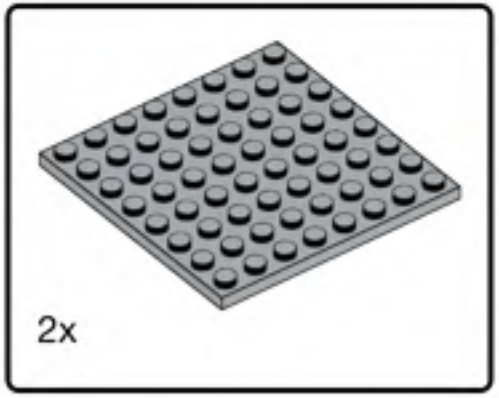


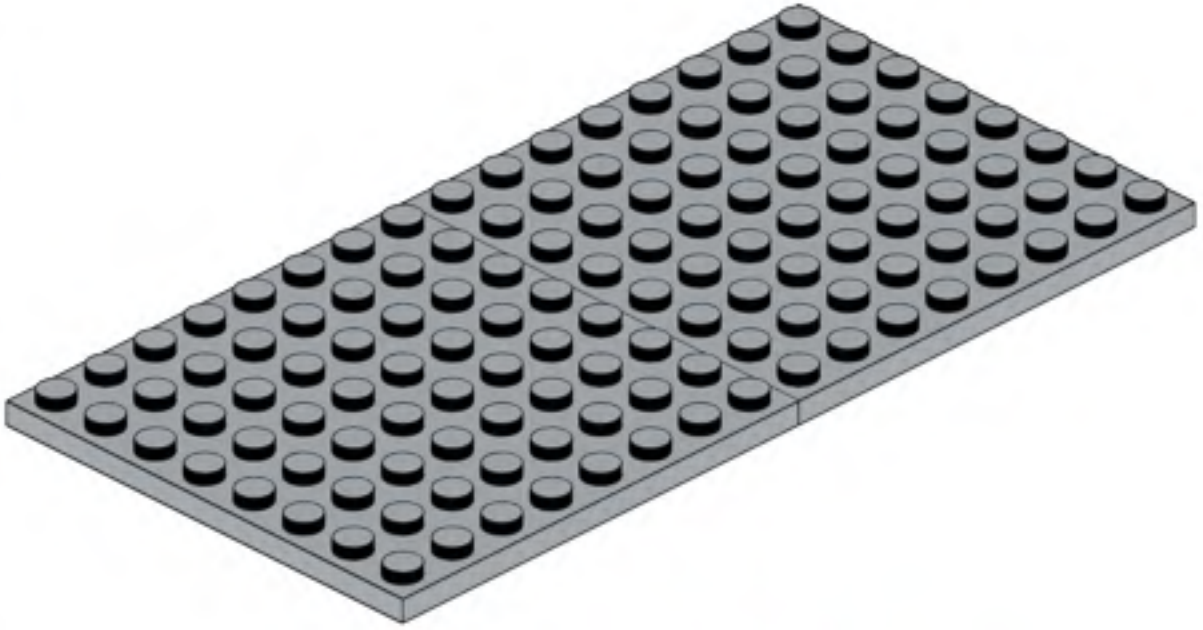

286

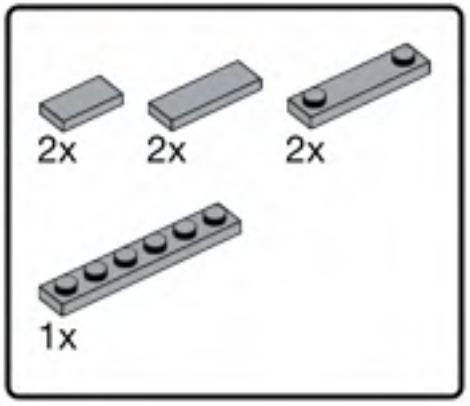


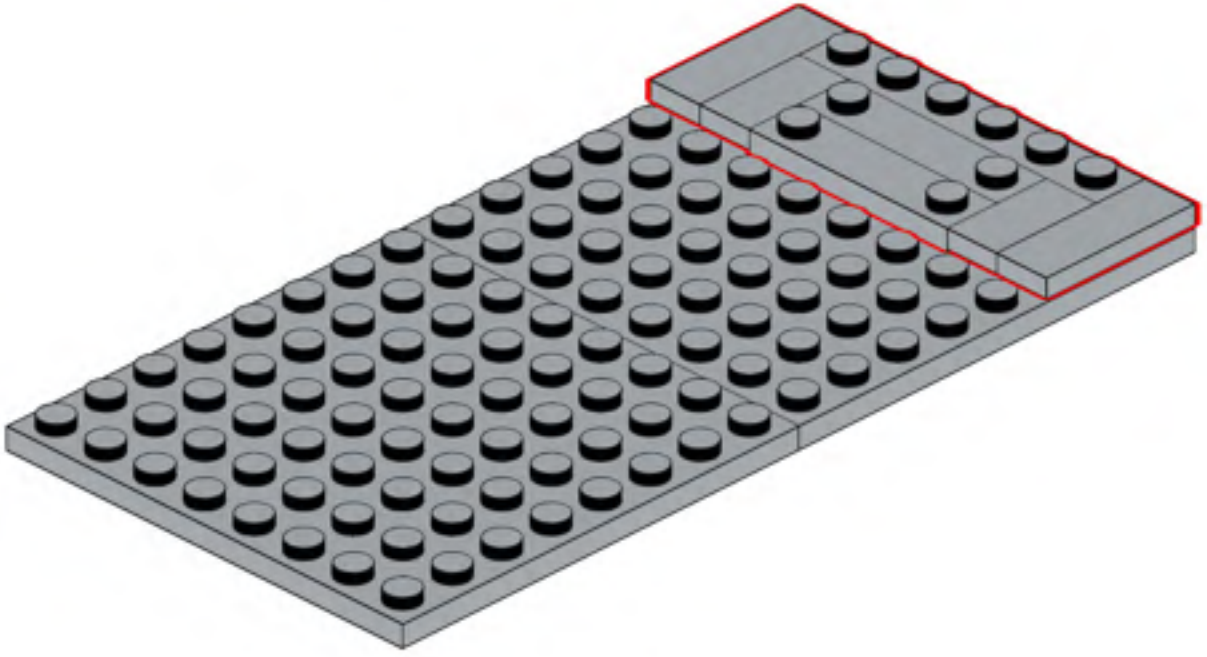

287

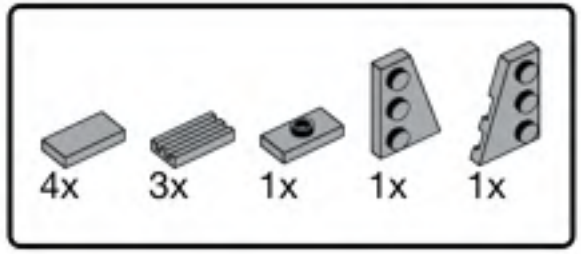


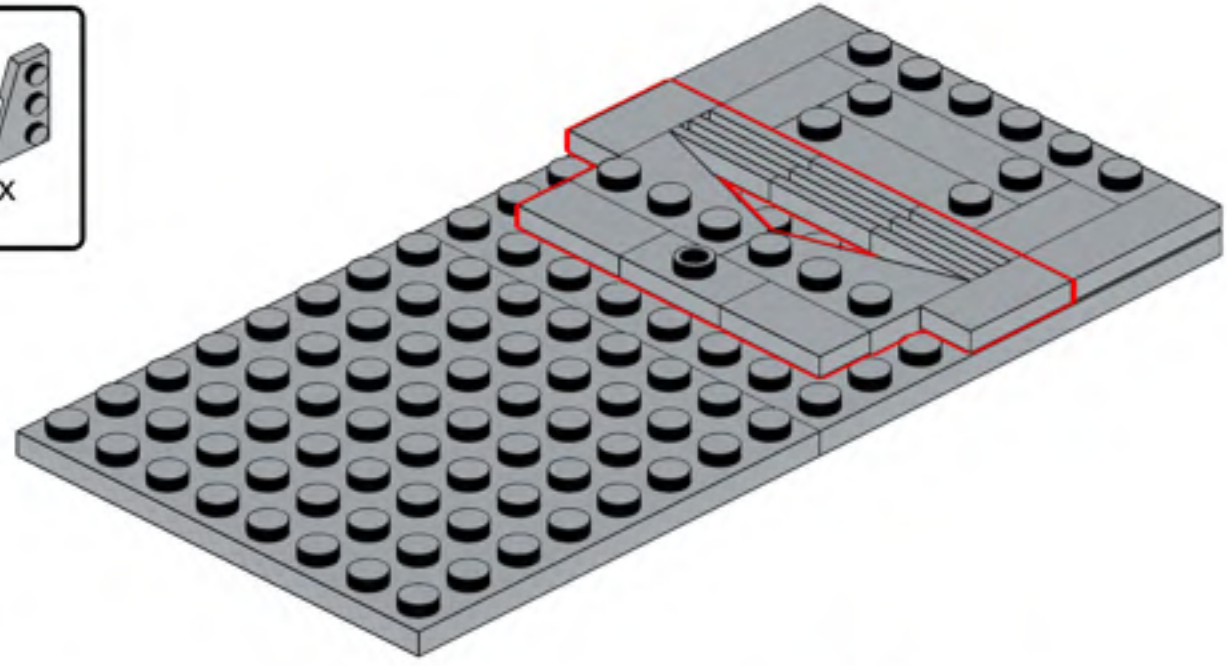

288

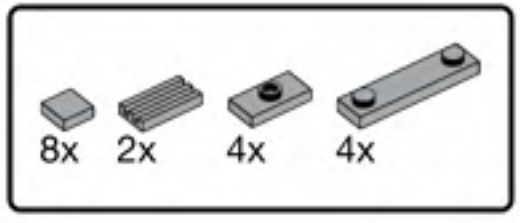


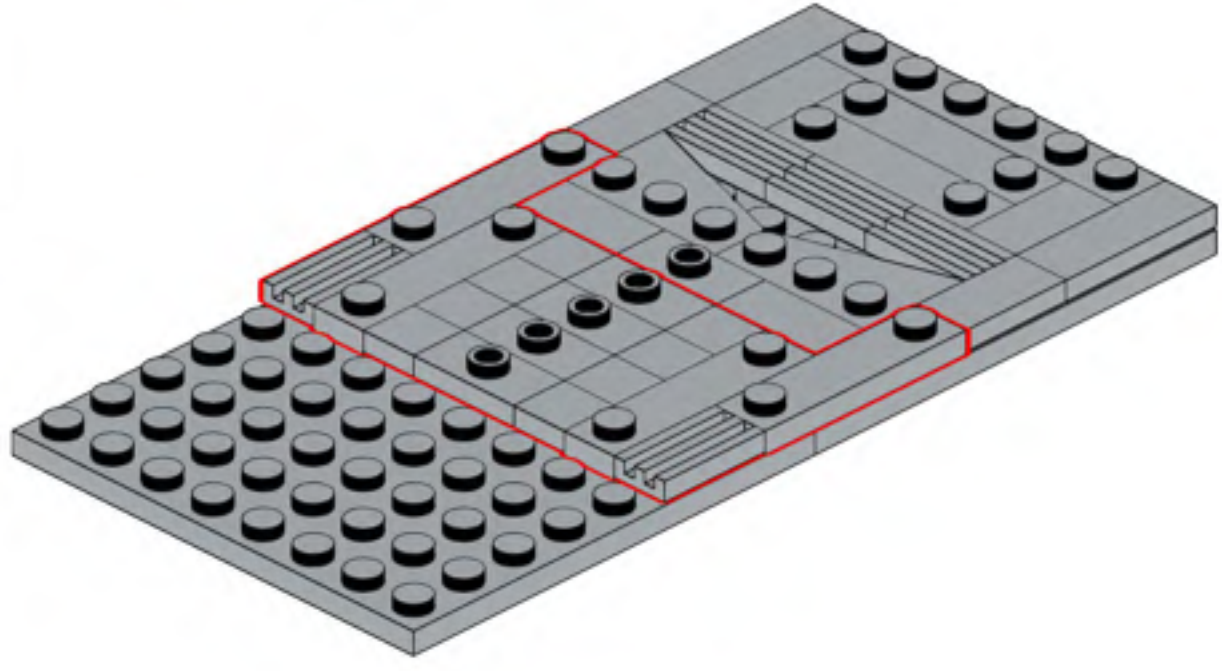

289

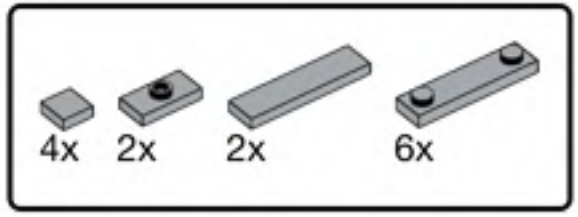


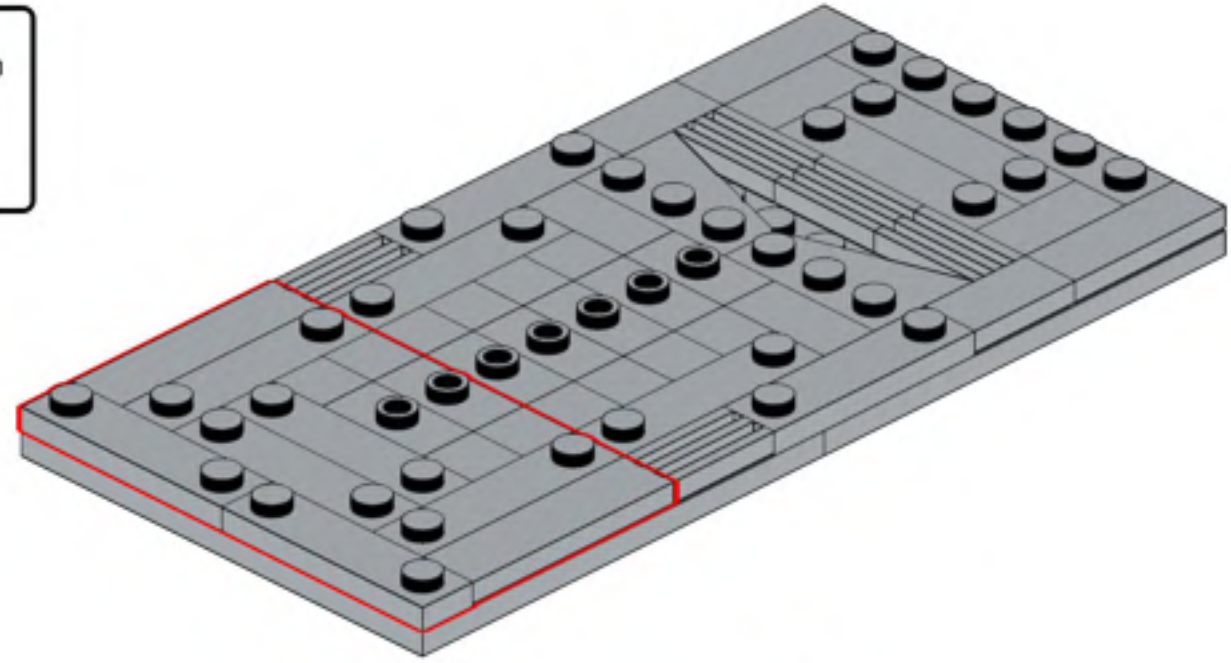

290

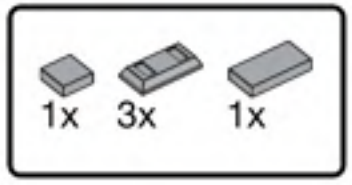


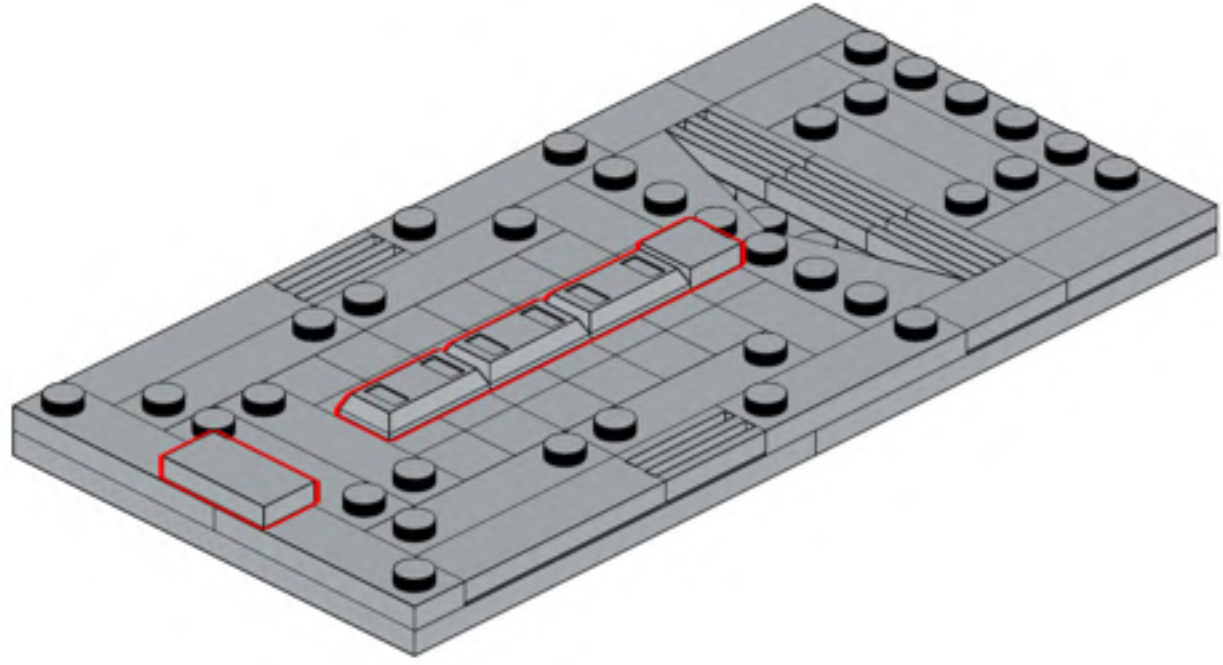

291

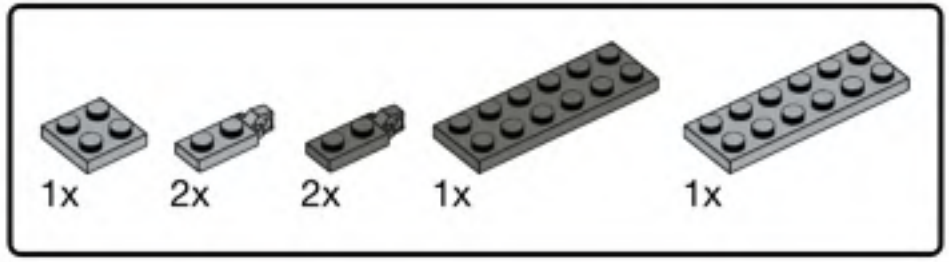


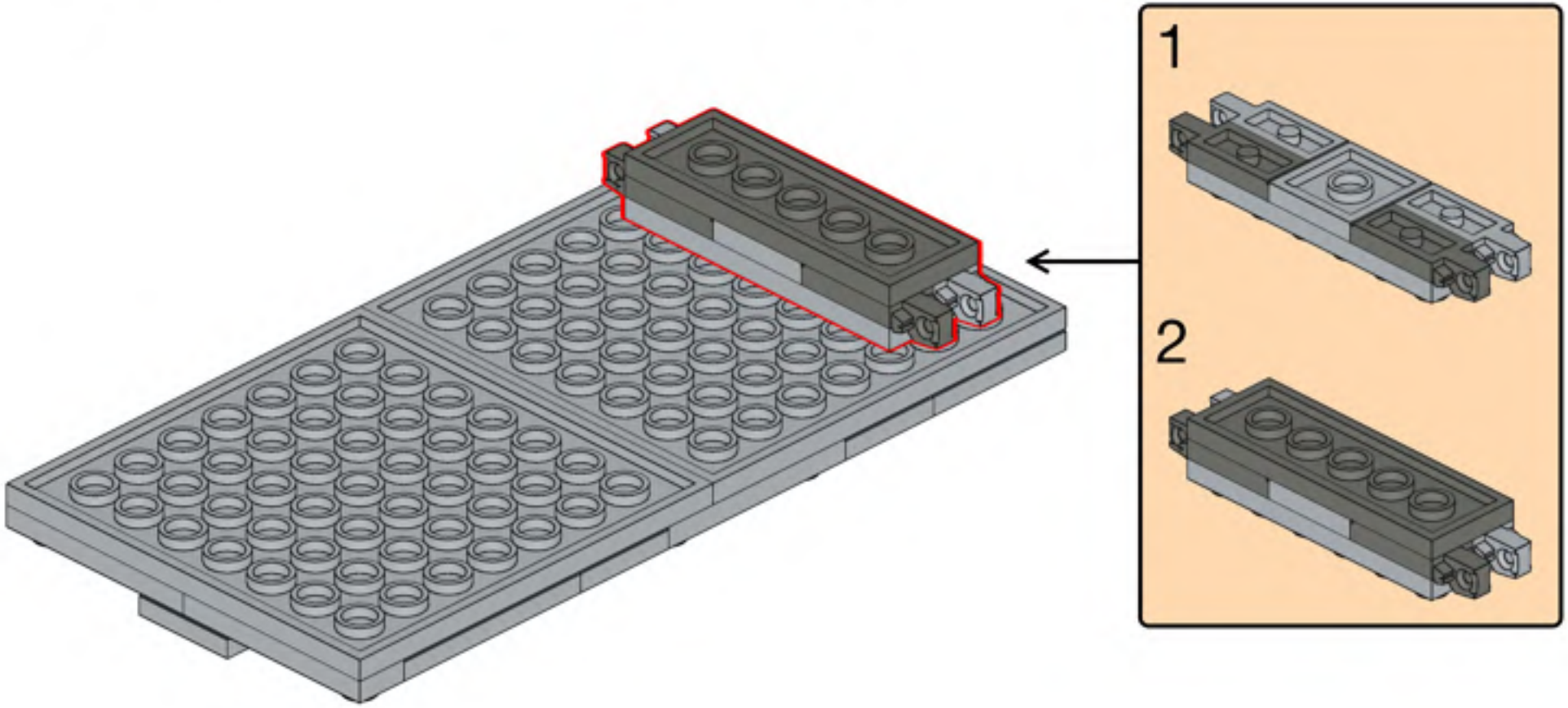

292

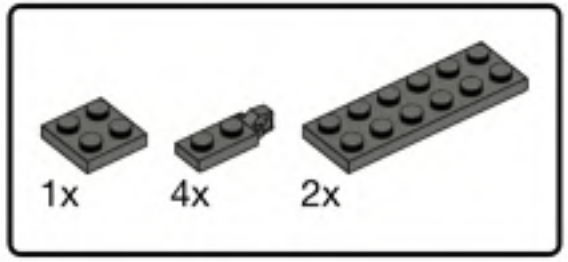


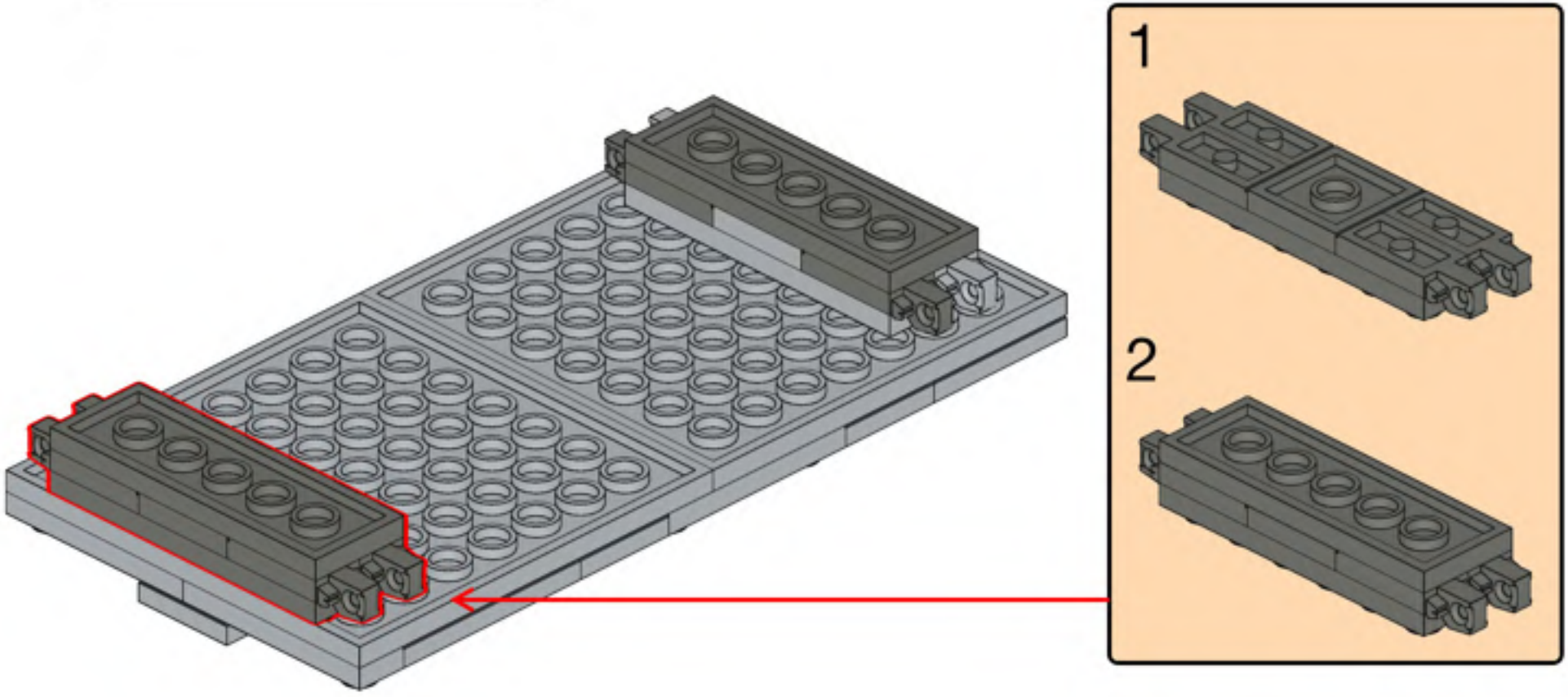

293

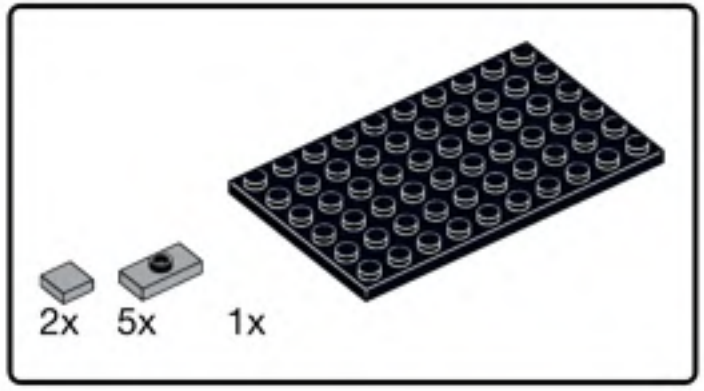


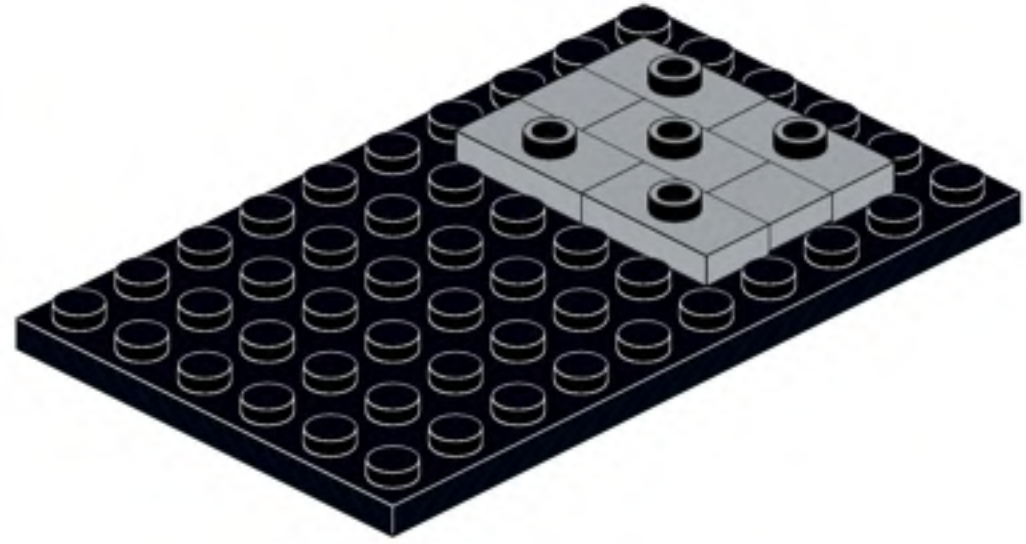

294

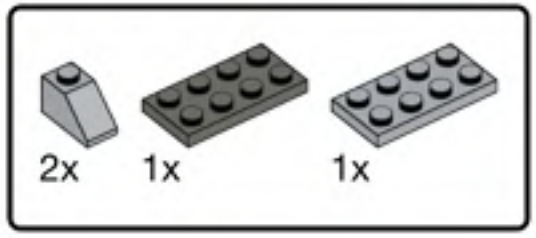


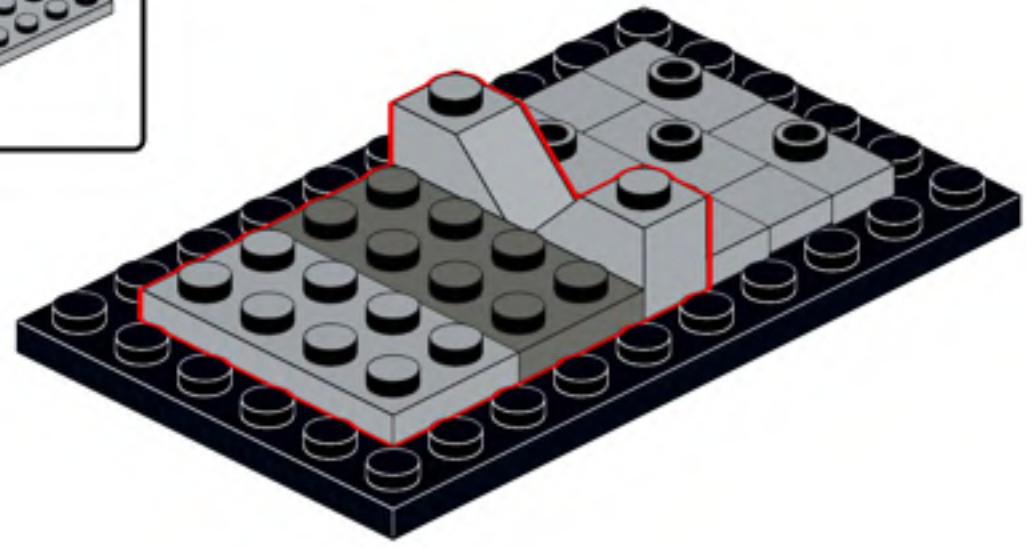

295

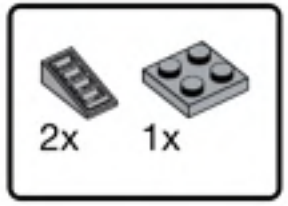


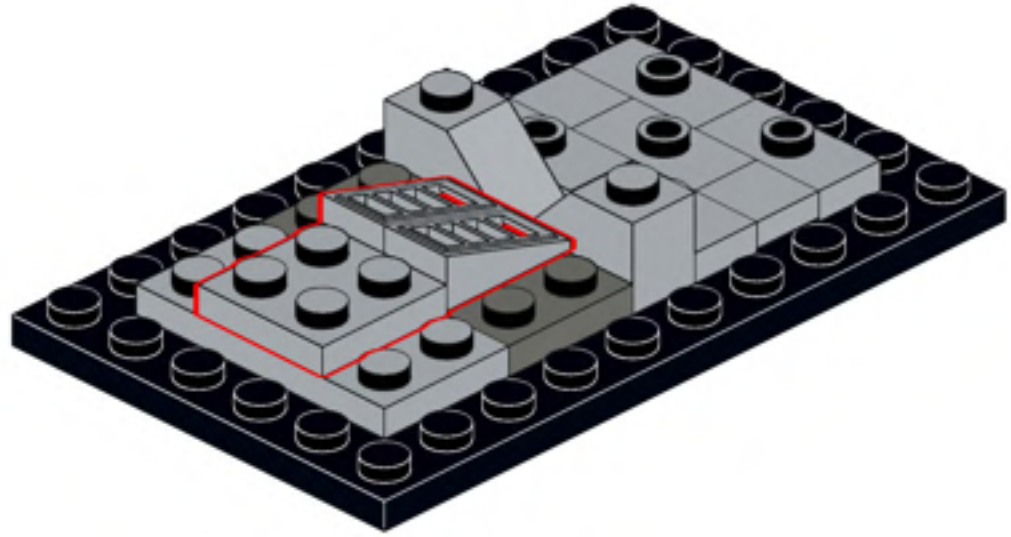

296

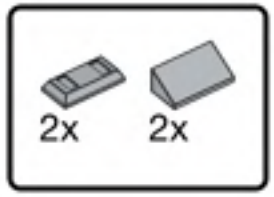


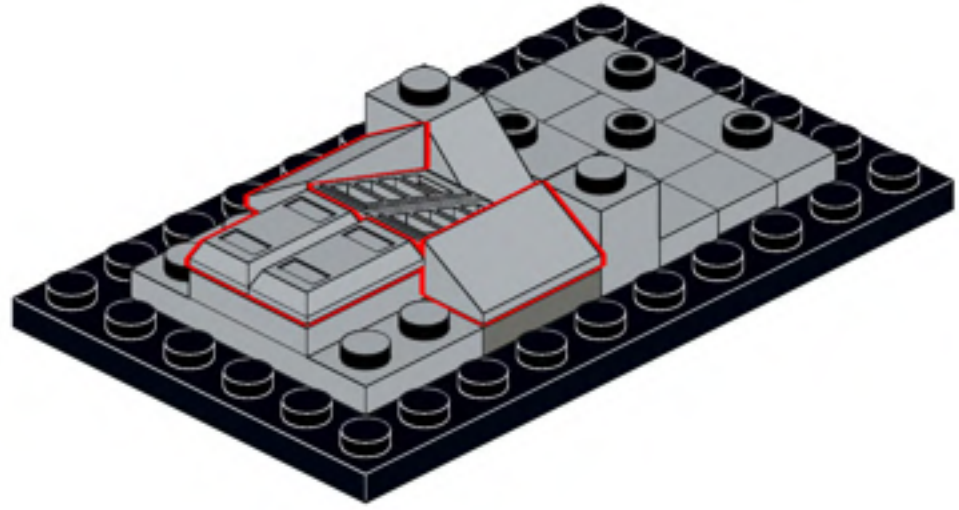

297

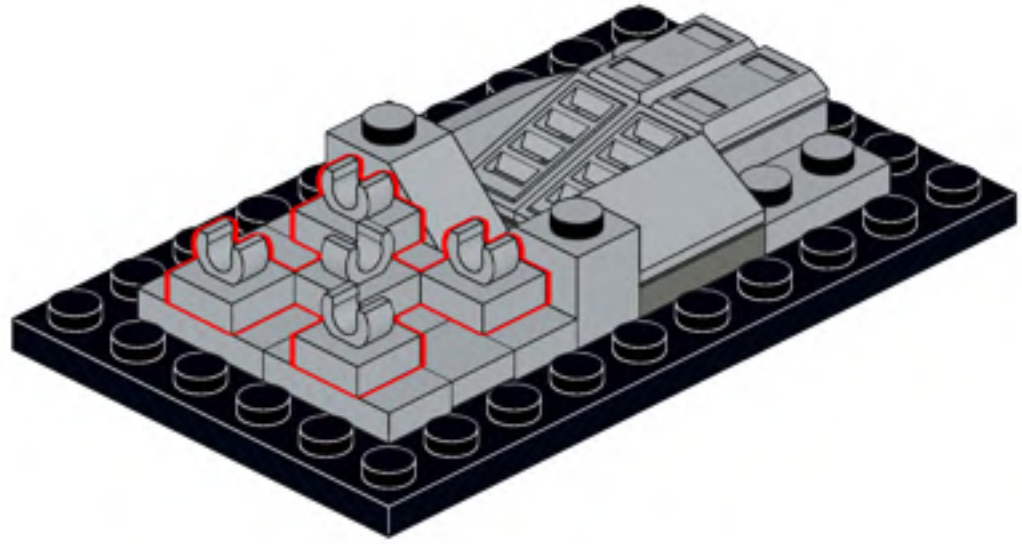

298

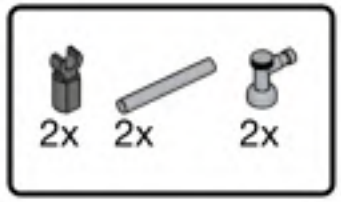


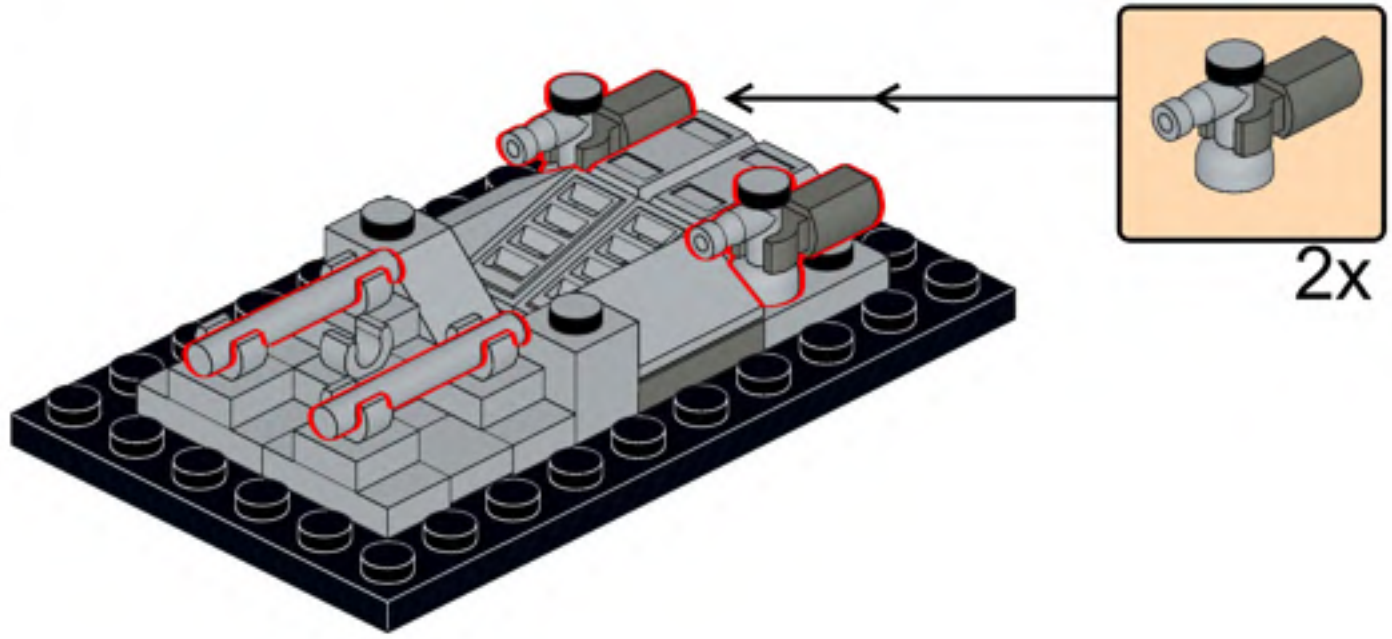

299

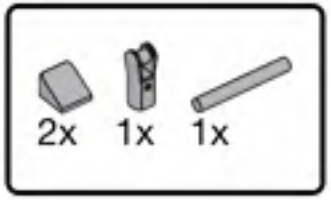


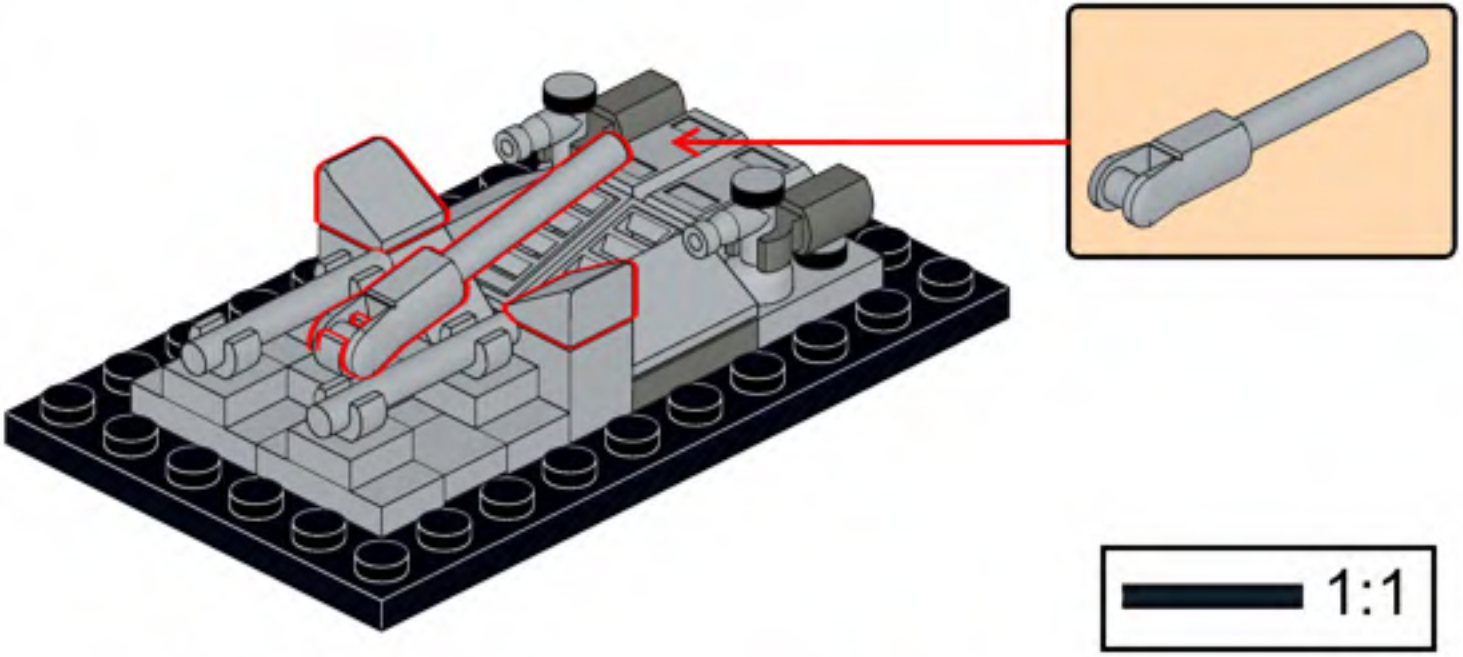


300

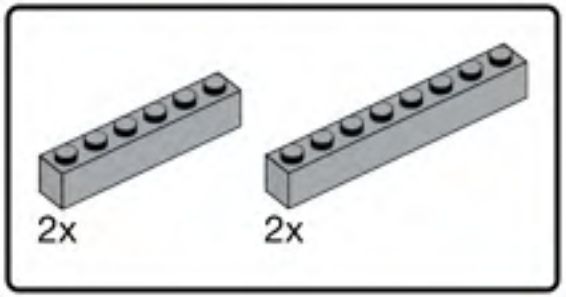


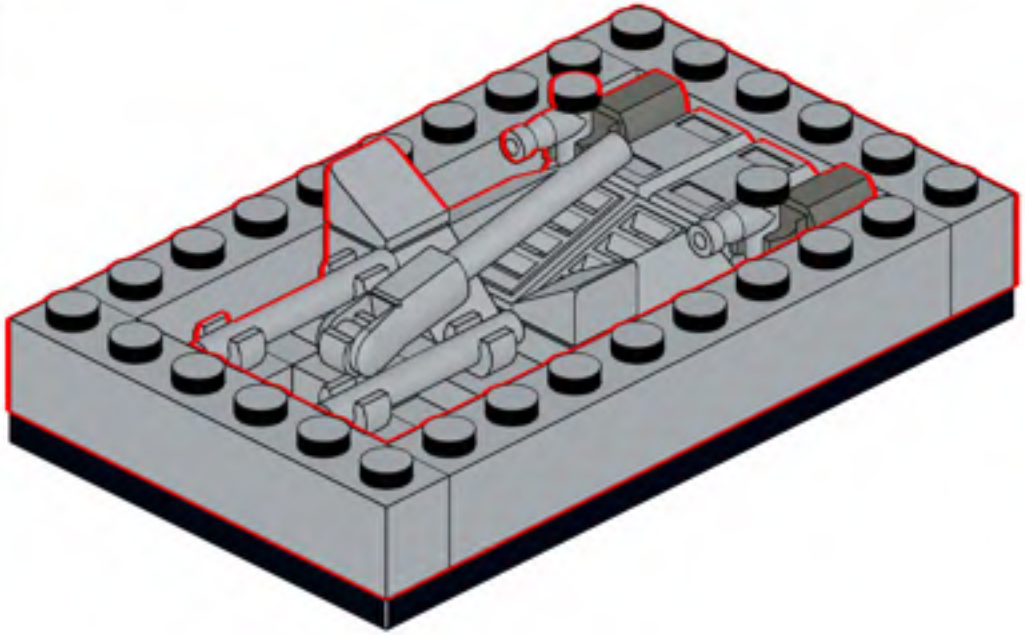

301

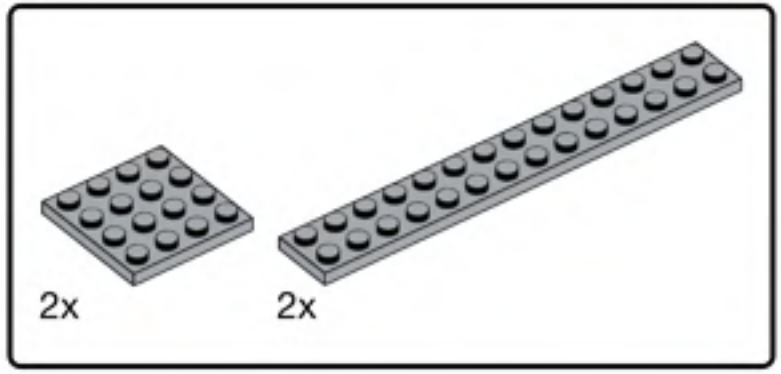


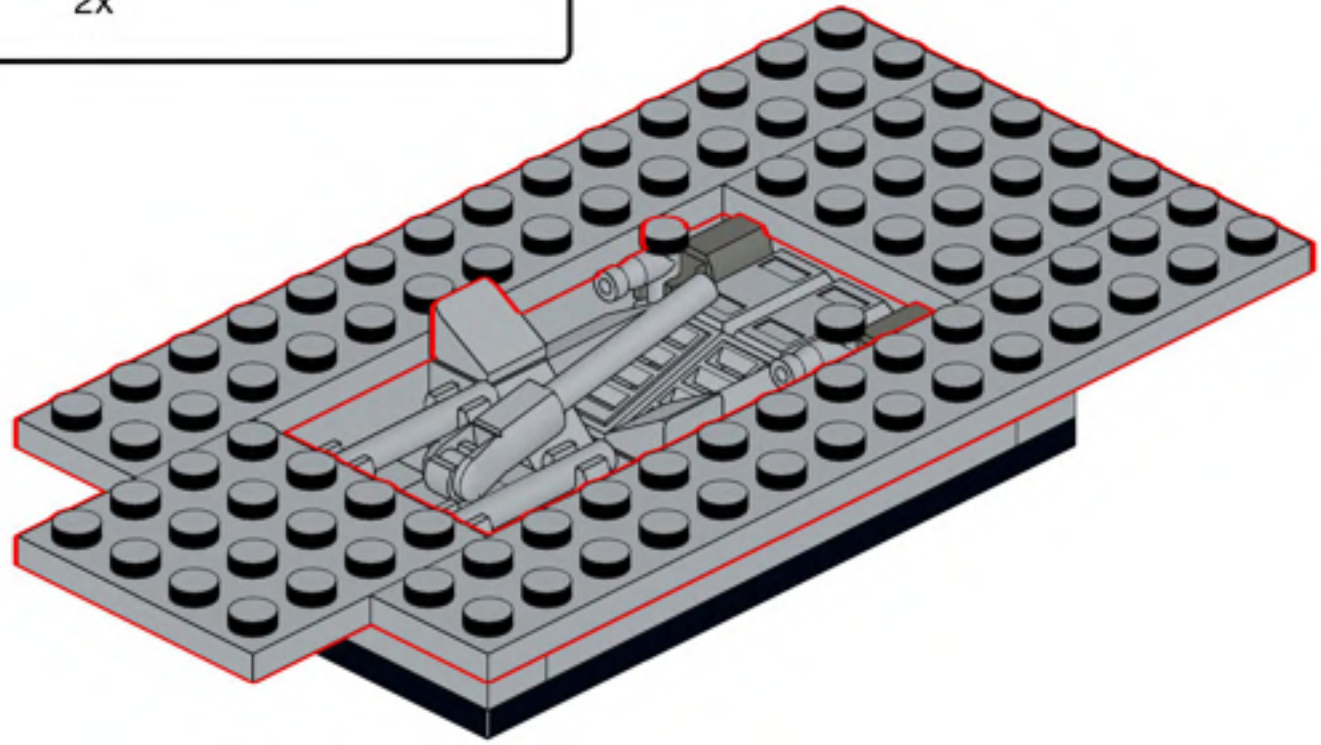

302

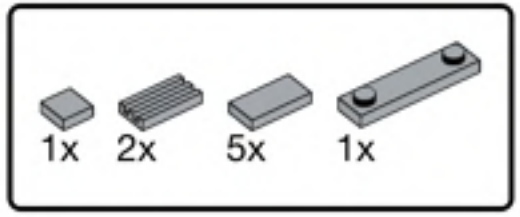


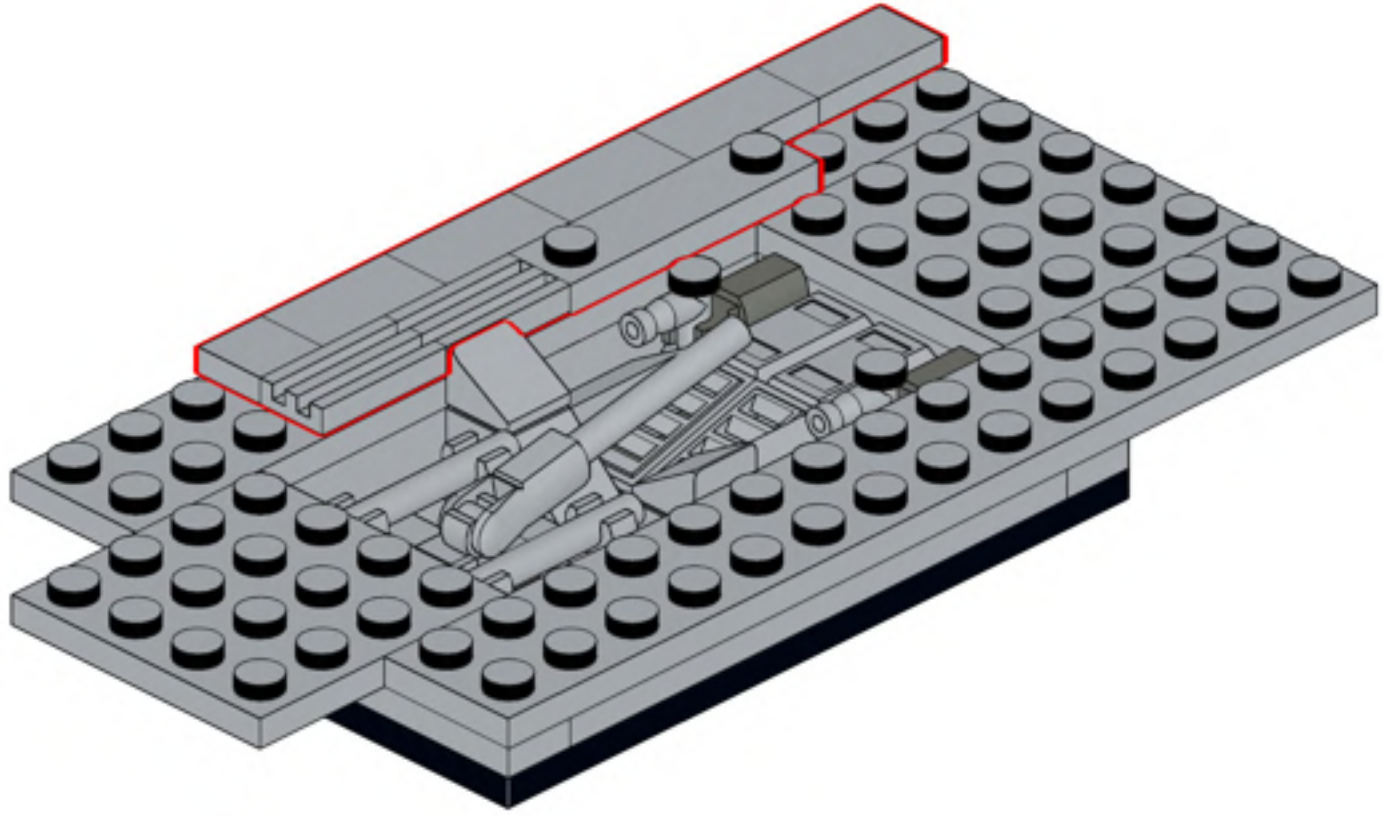

303

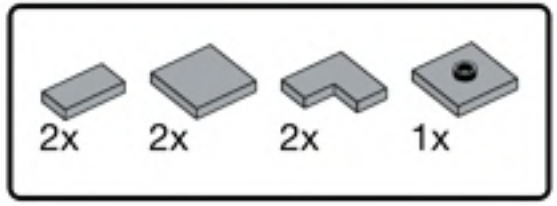


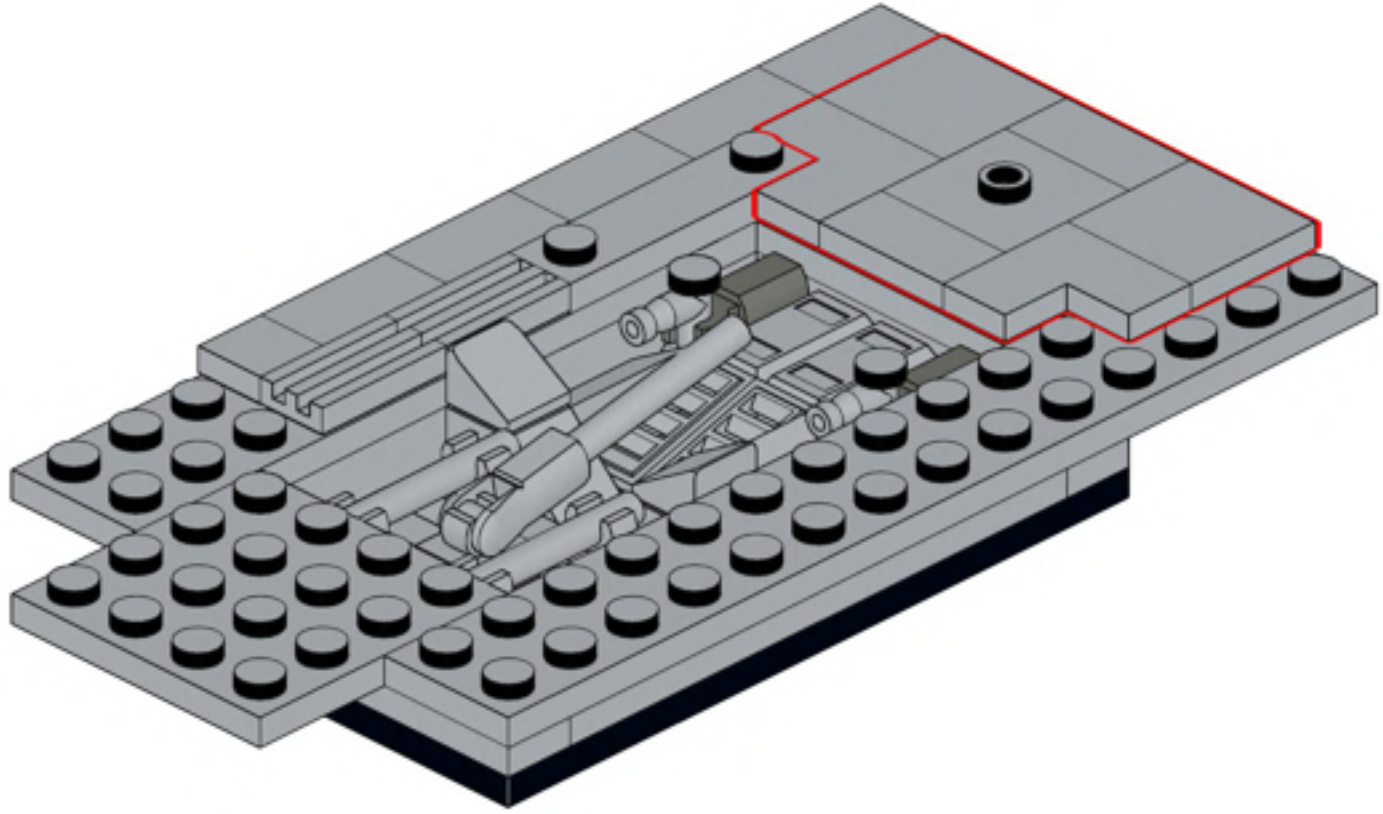

304

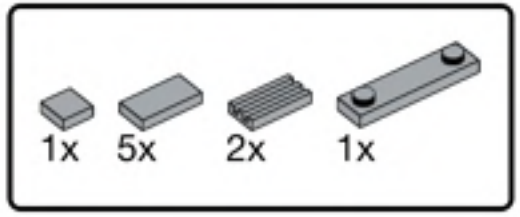


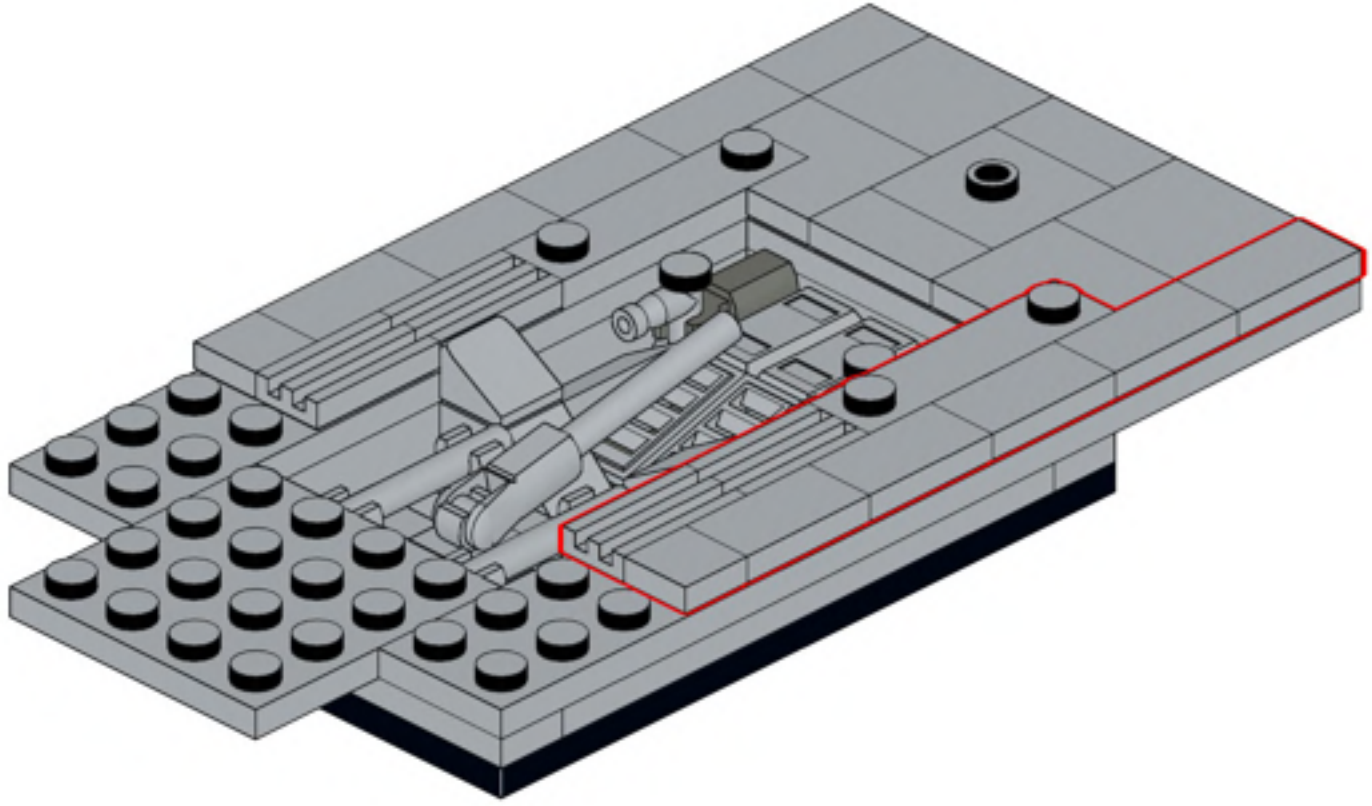

305

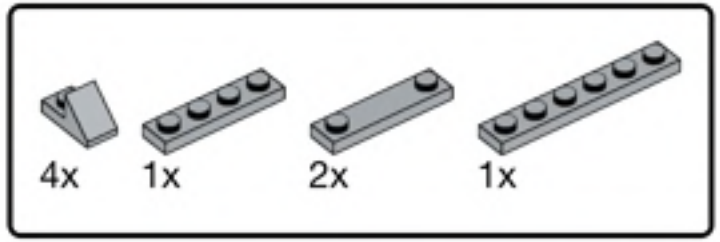


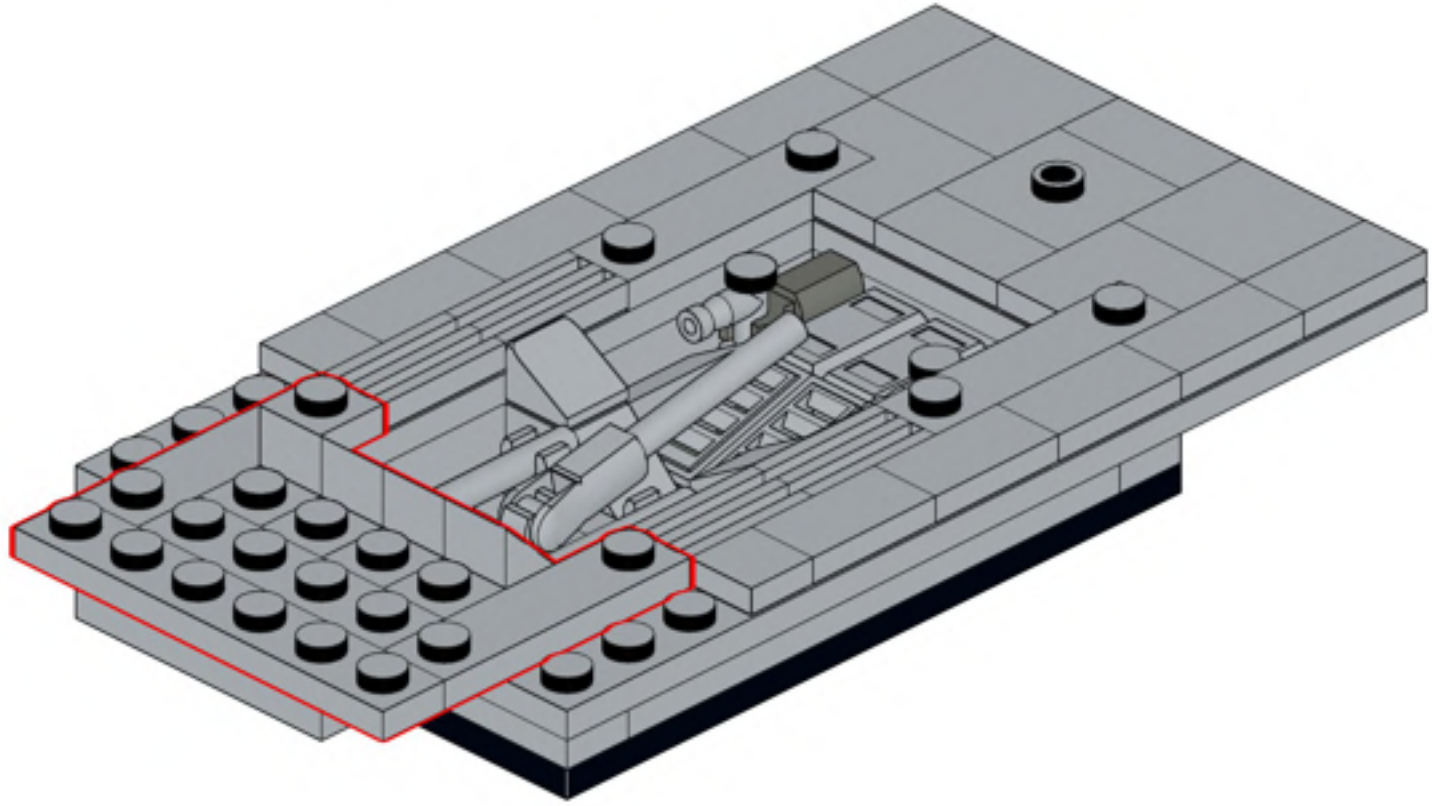

306

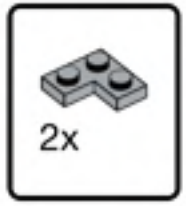


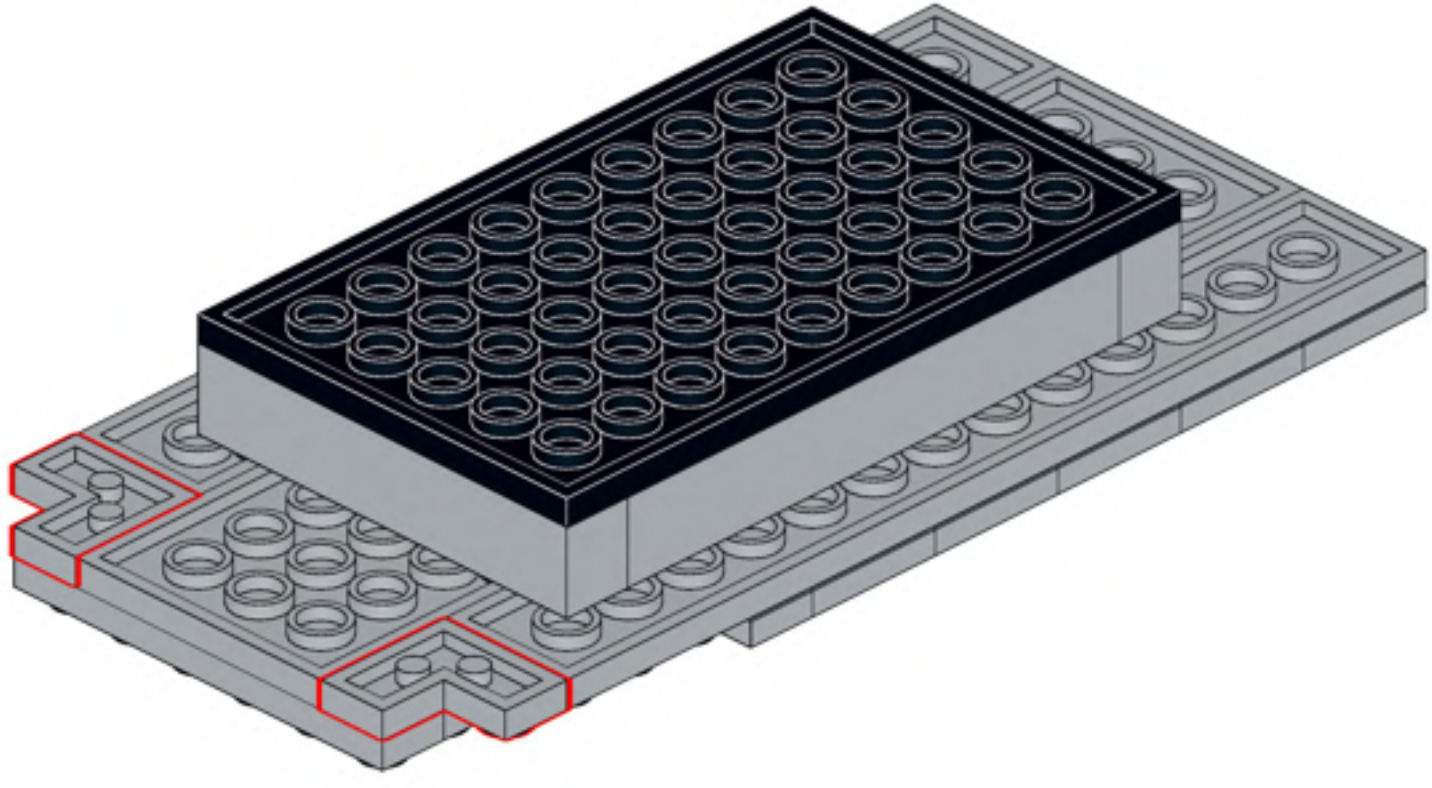

307

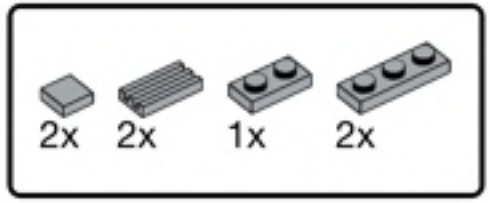


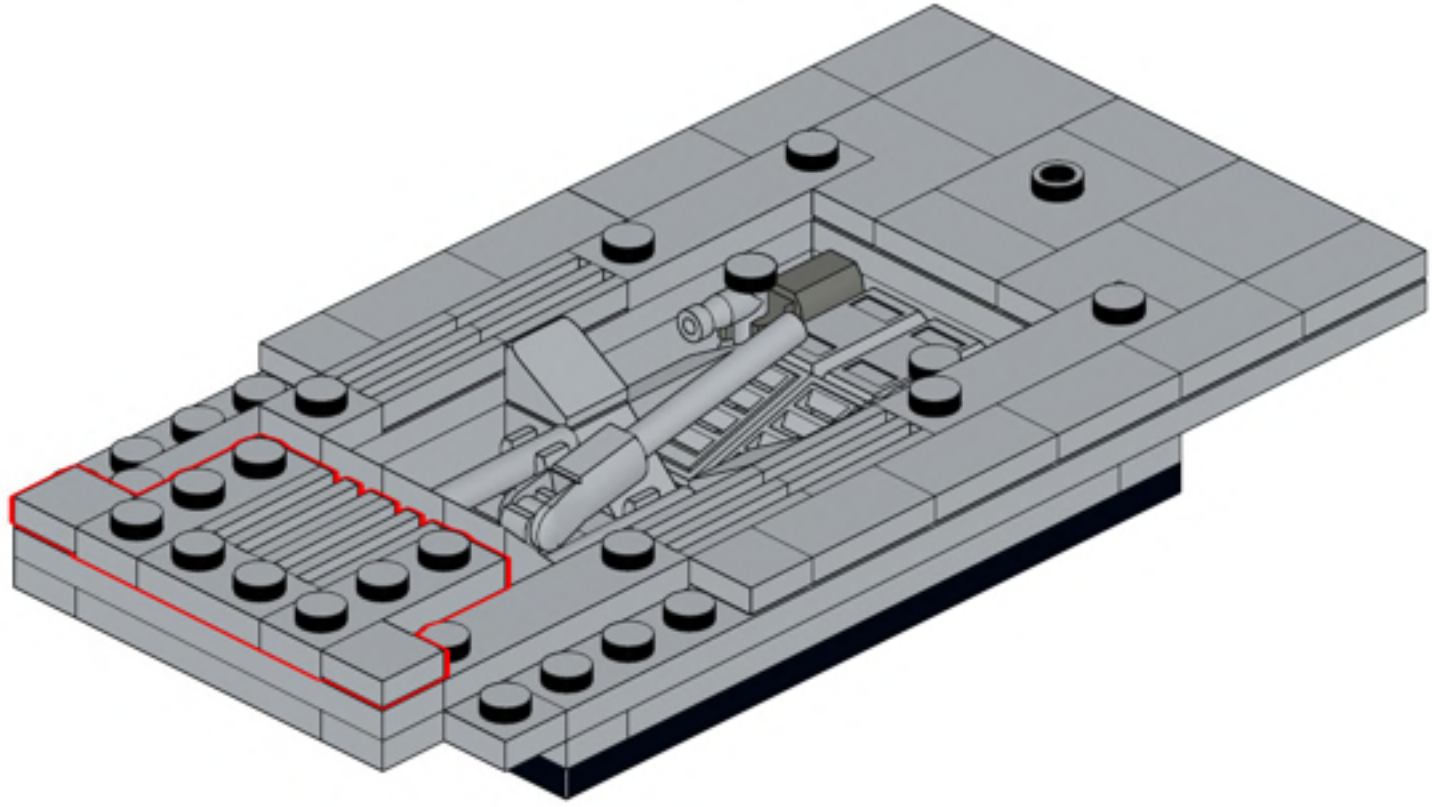

308

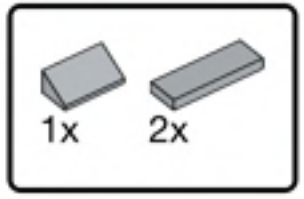


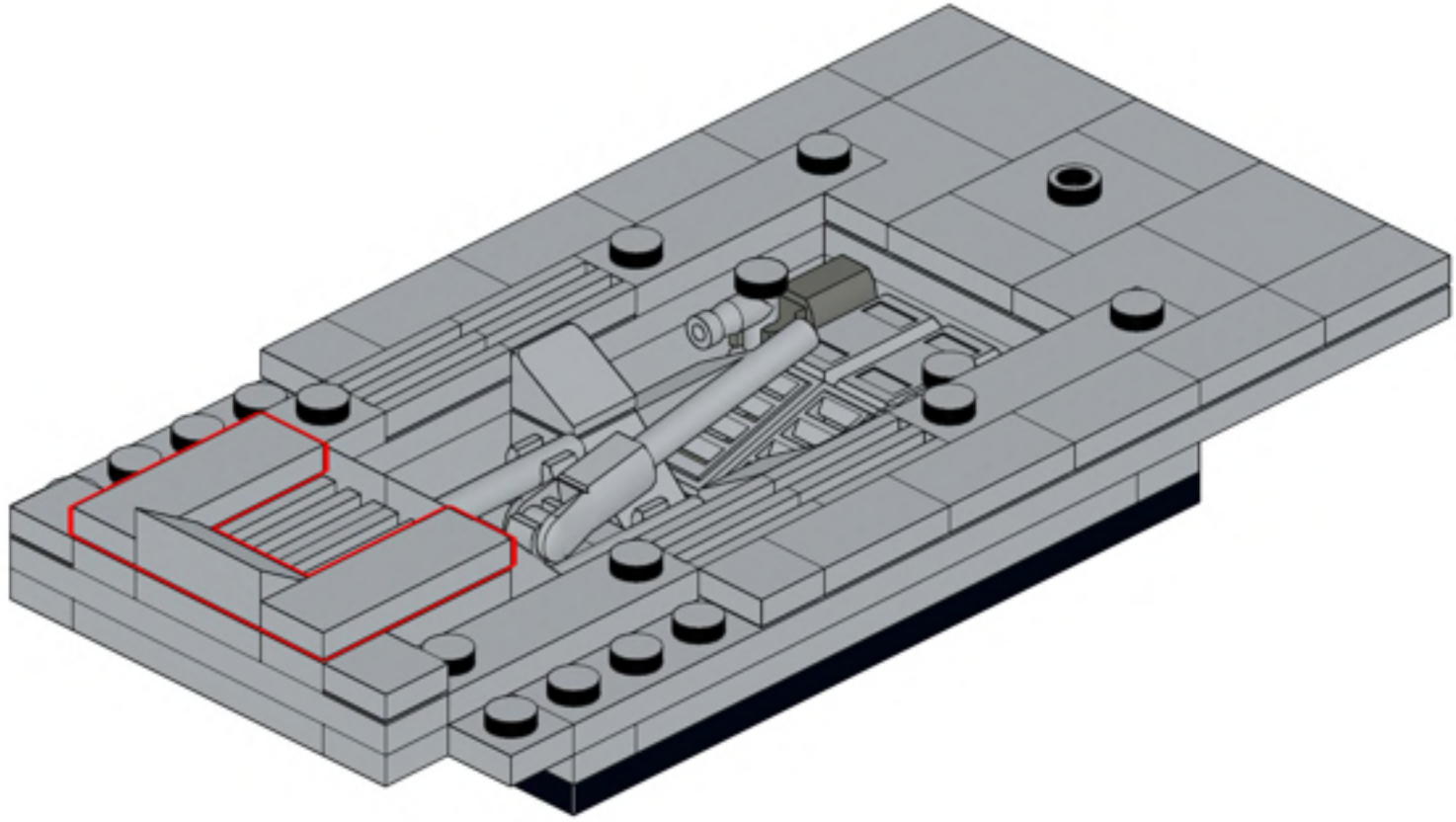

309

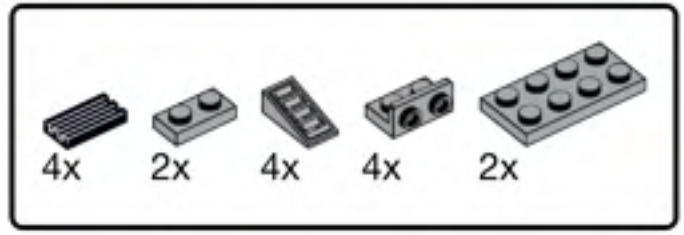


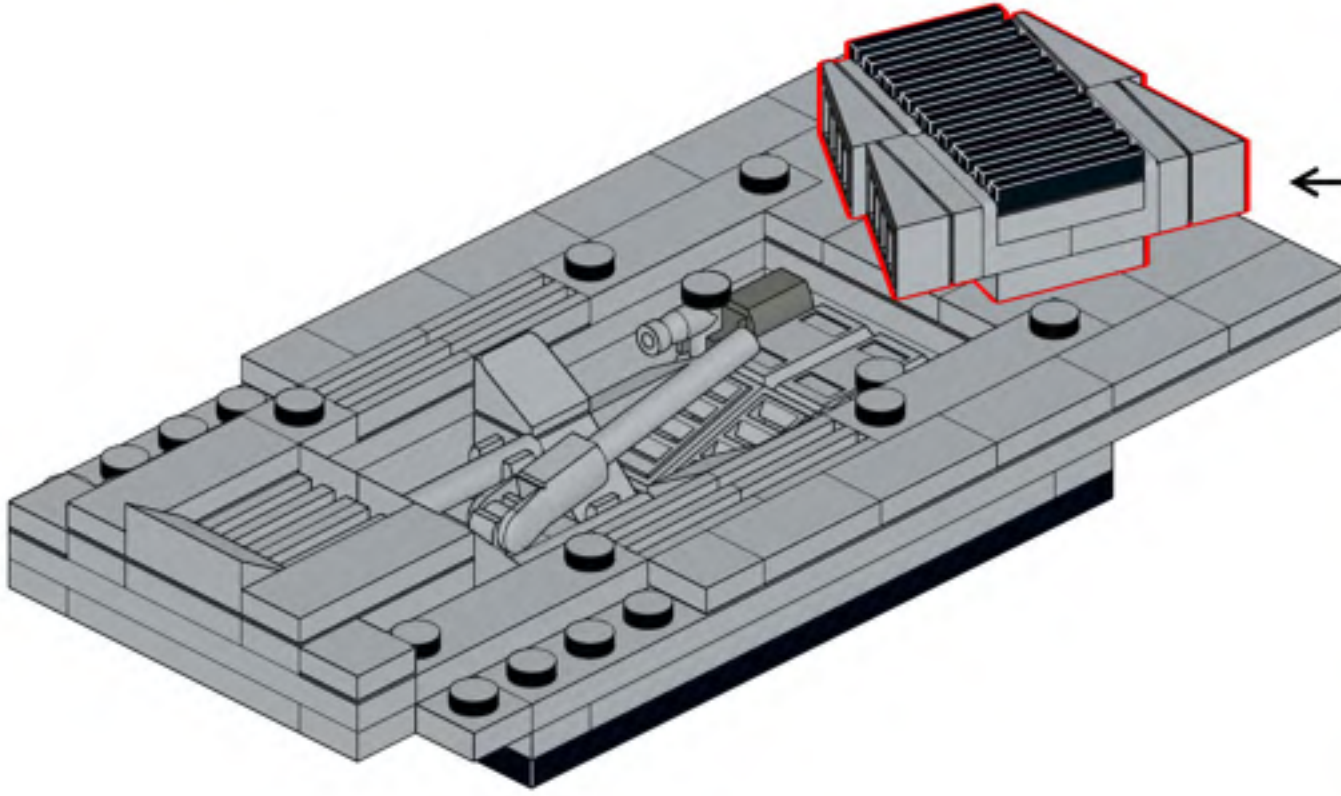

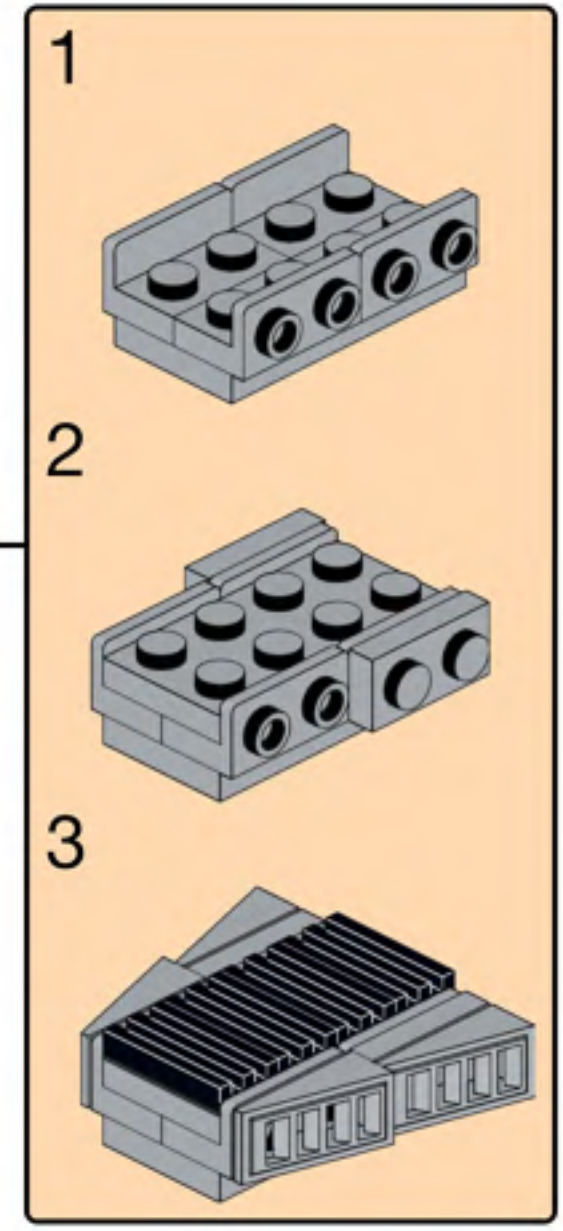

310

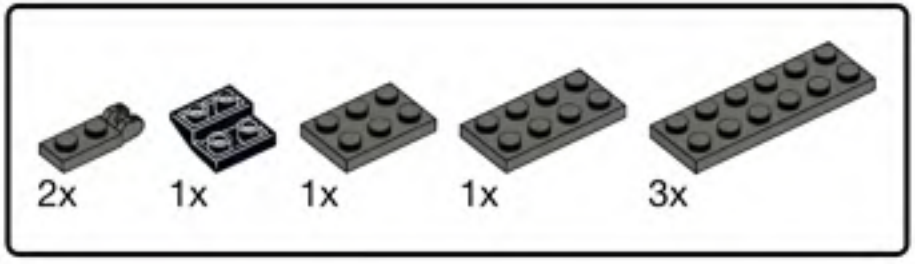


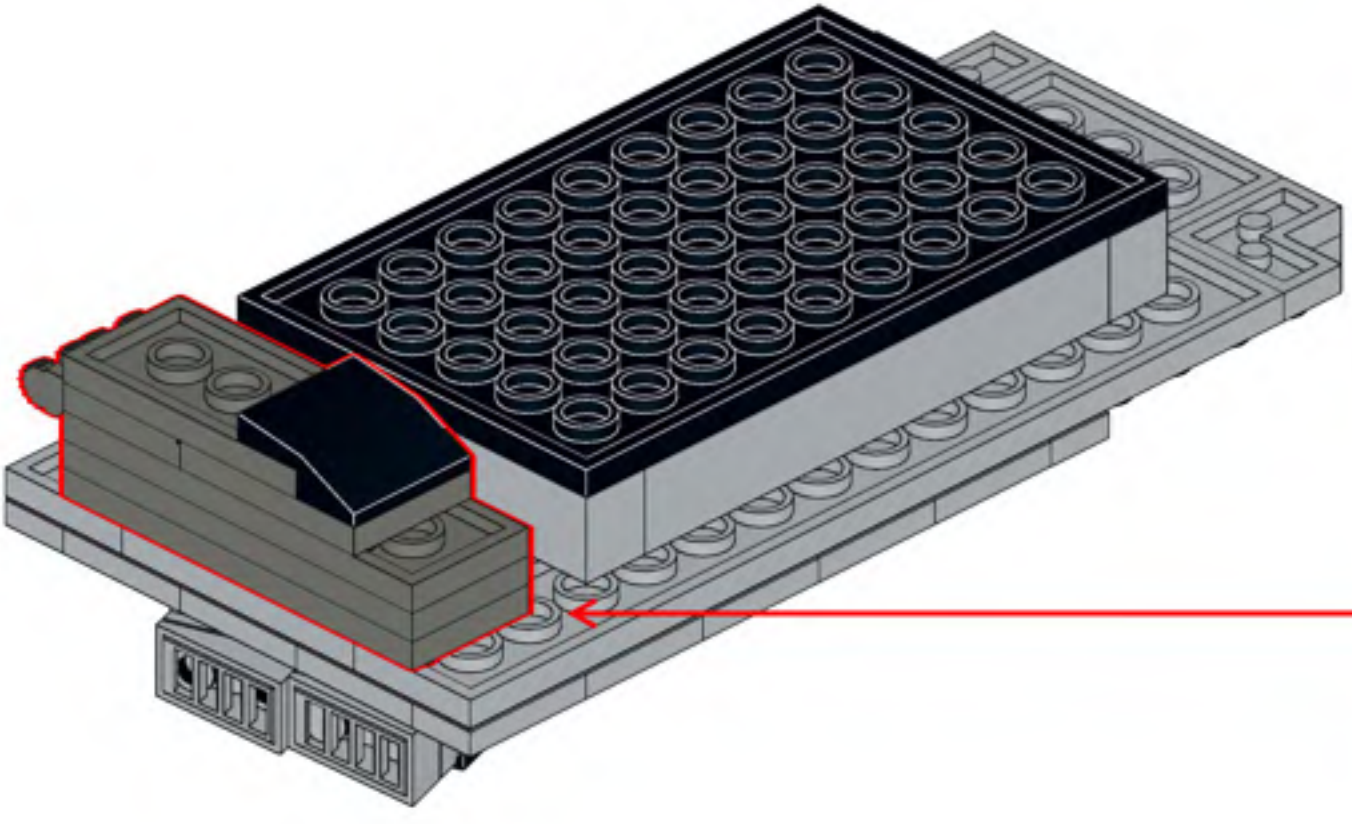

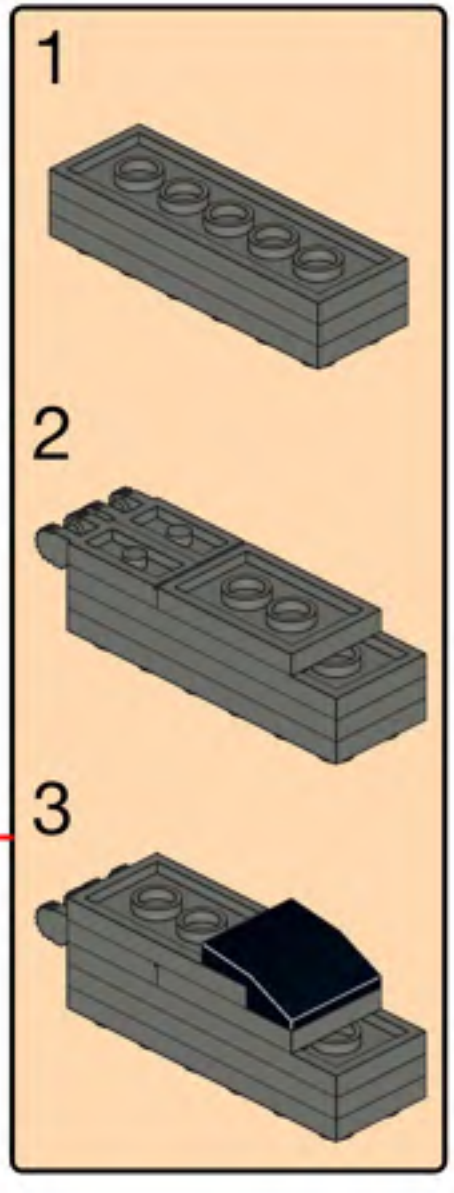

311

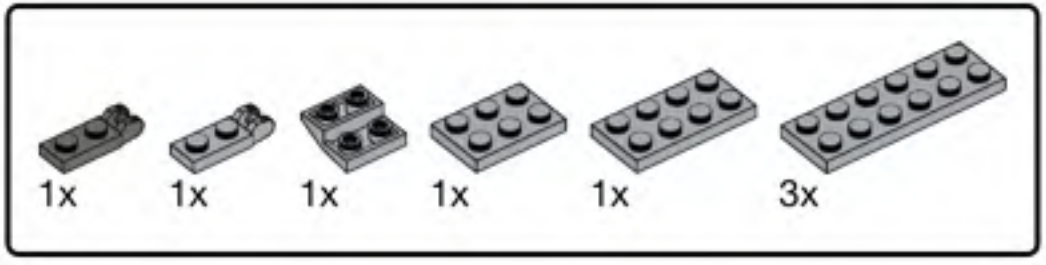


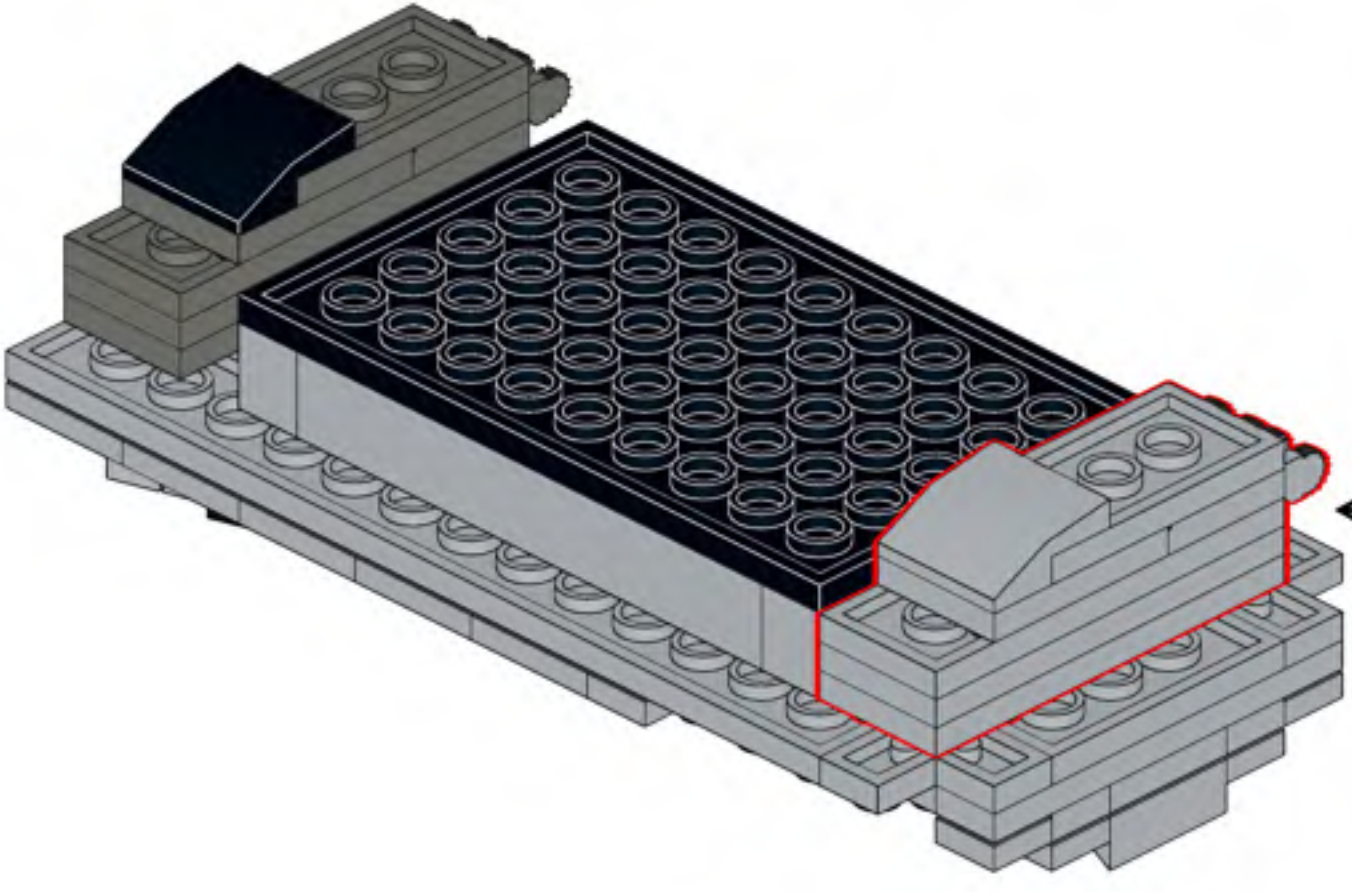

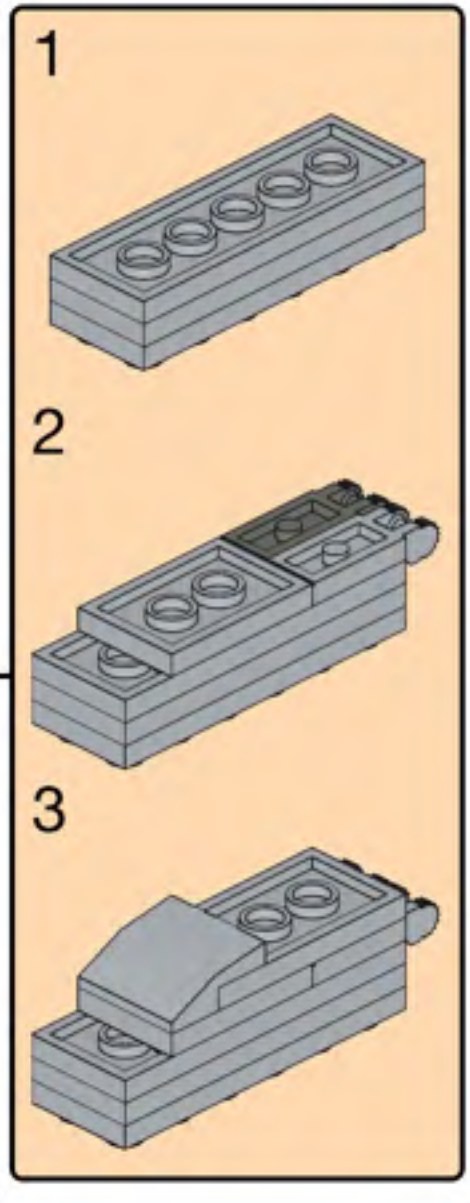

312

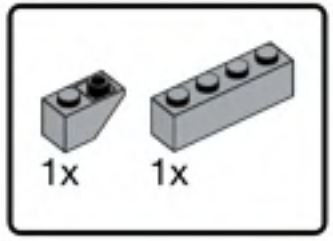


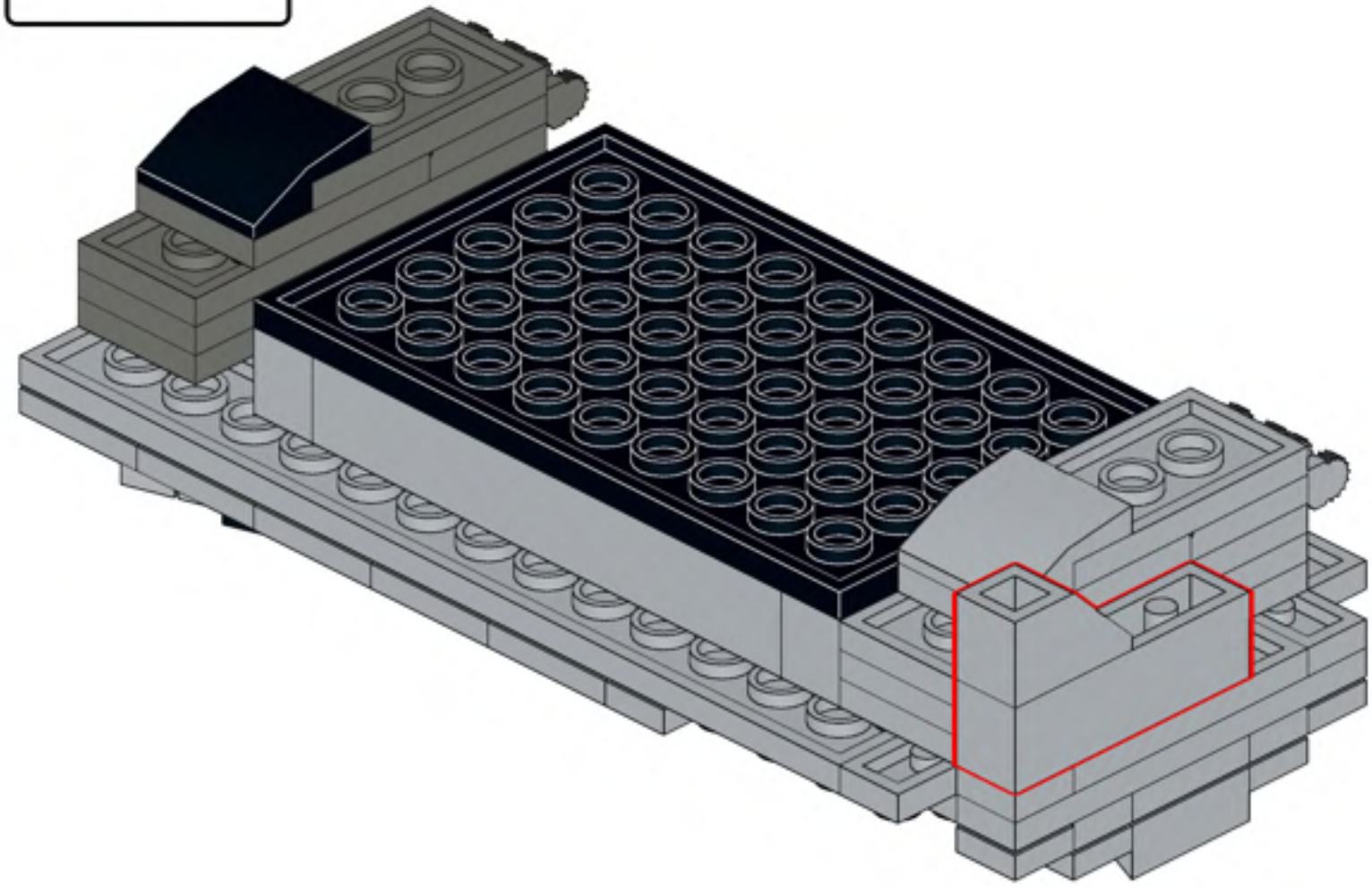

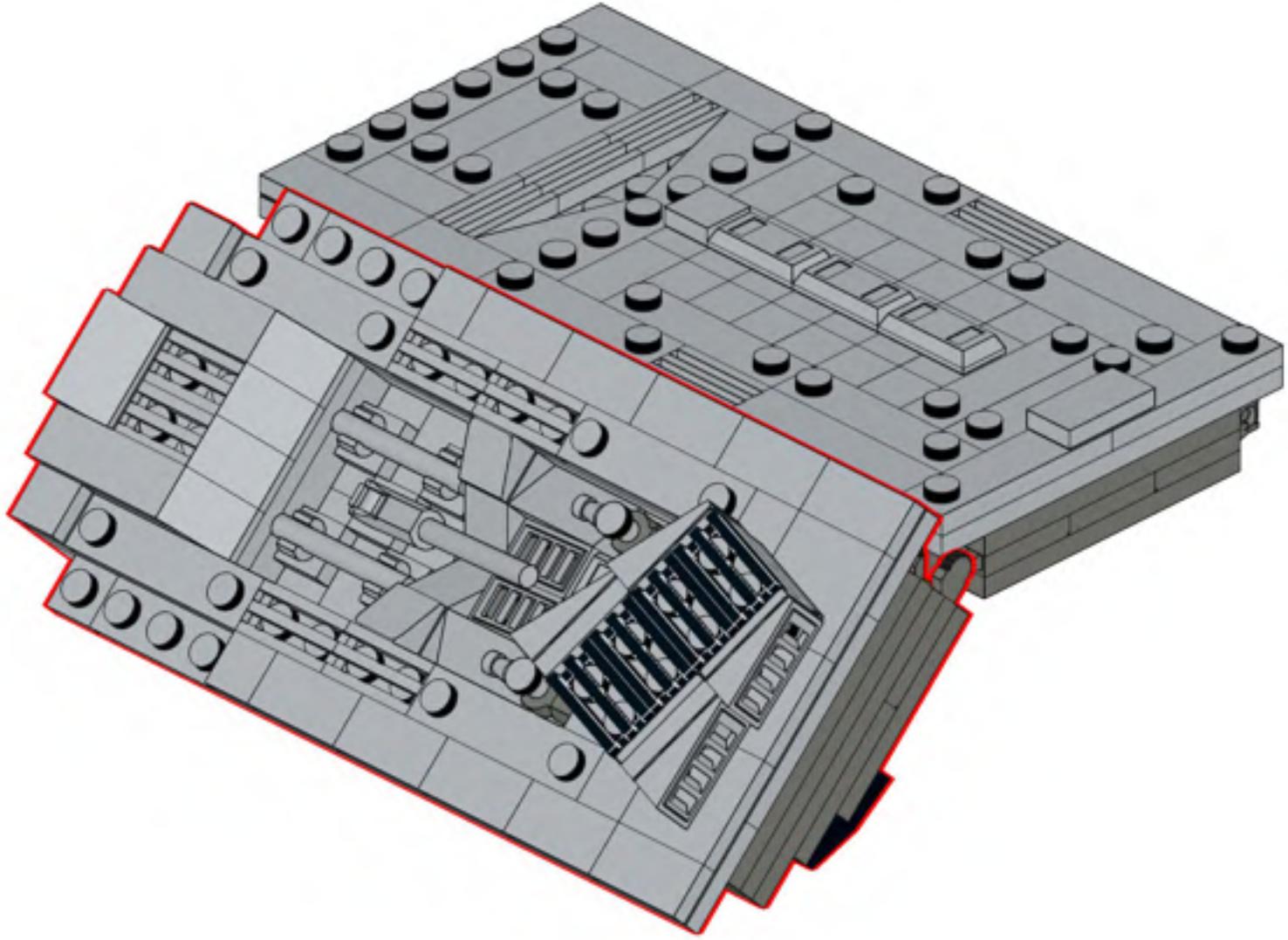

314

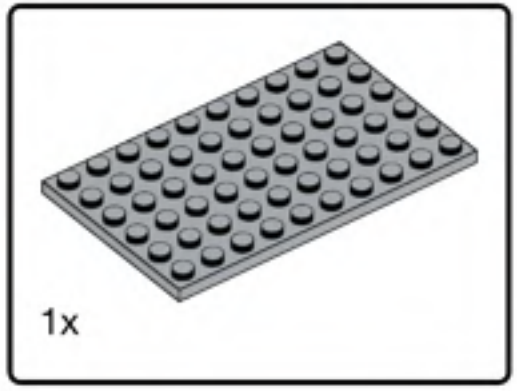


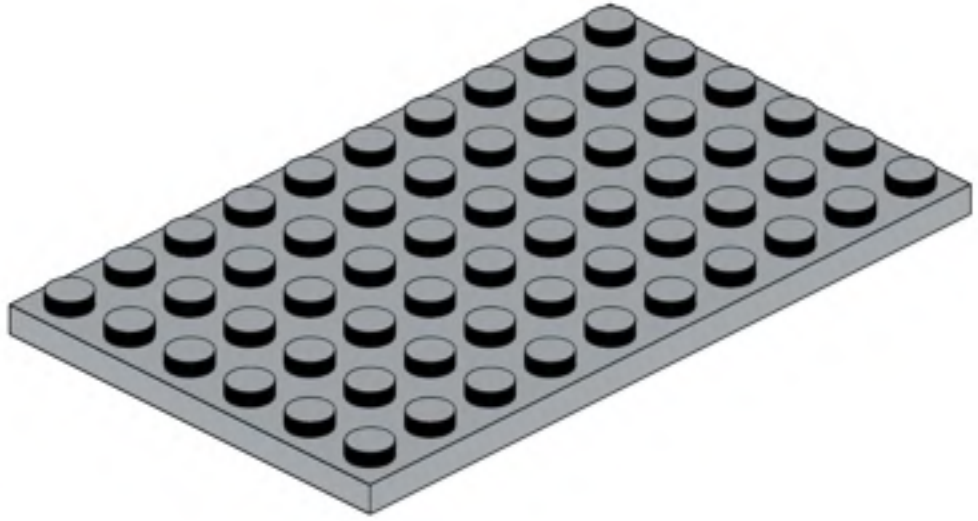

315

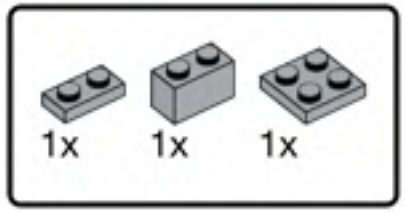


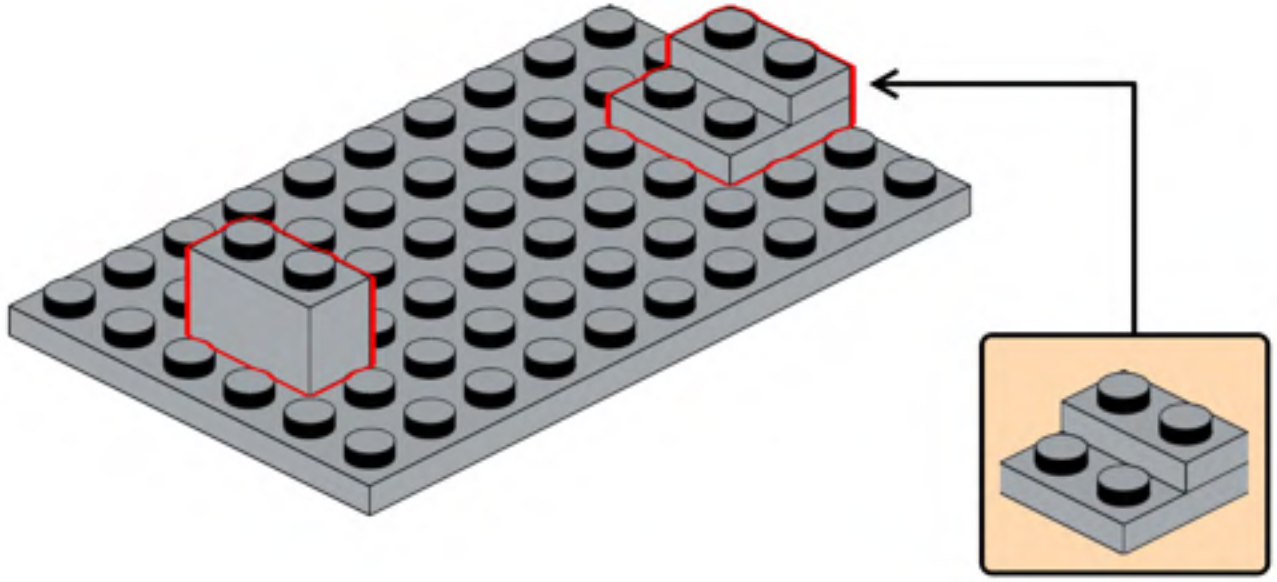

316

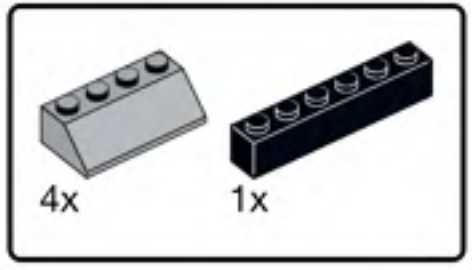


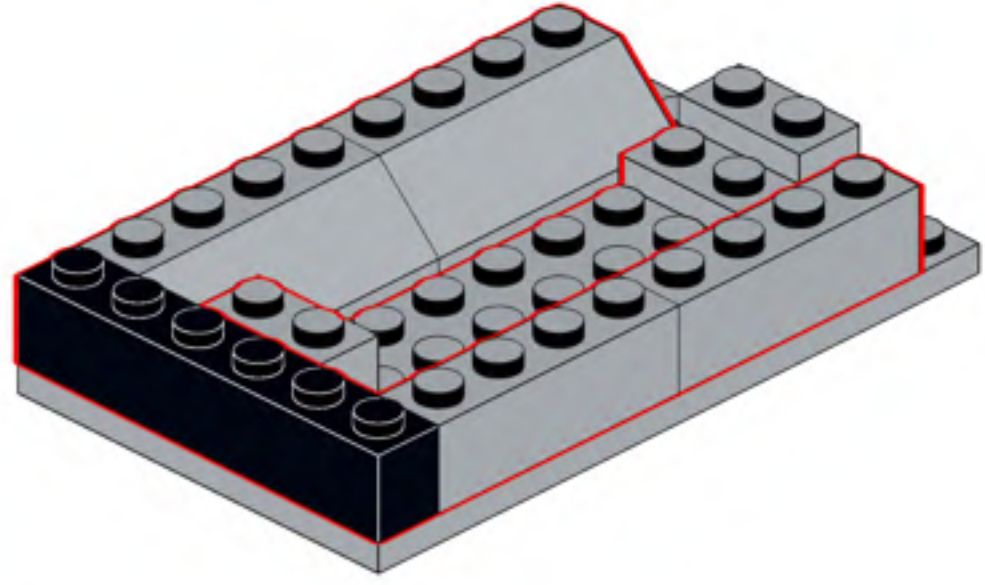

317

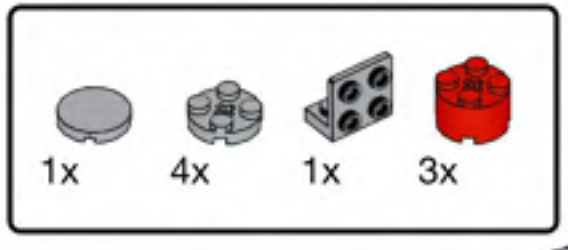


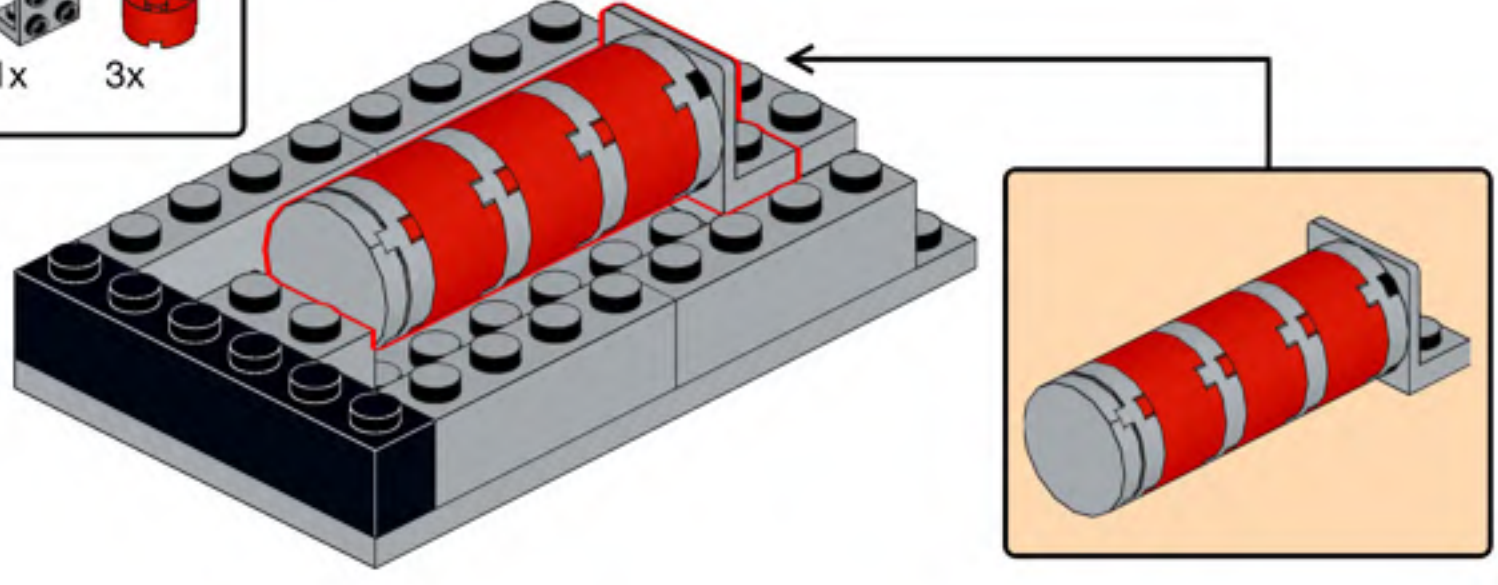

318

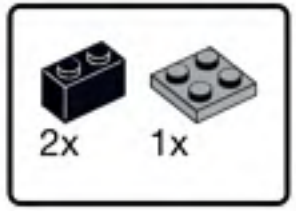


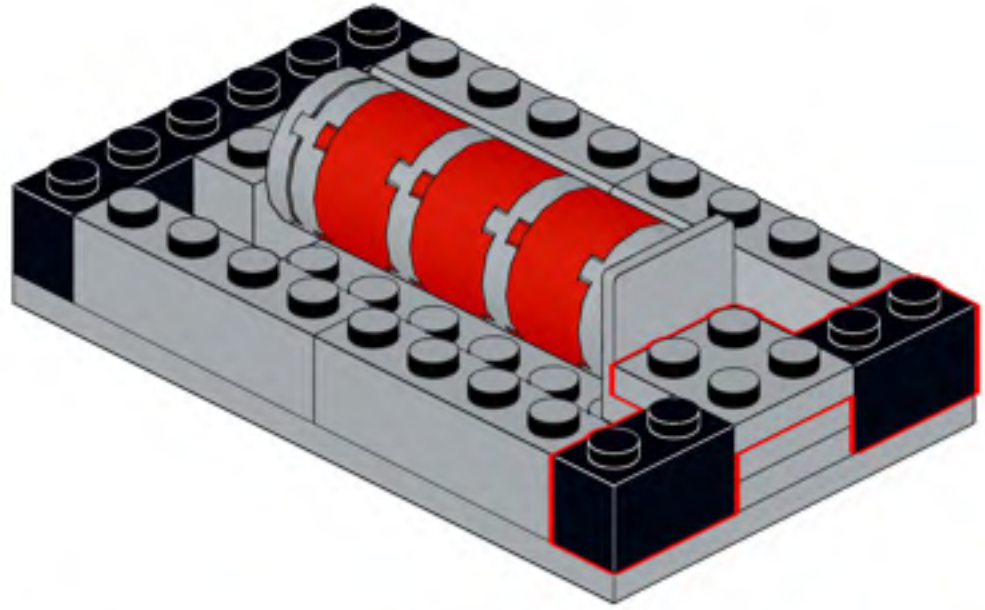

319

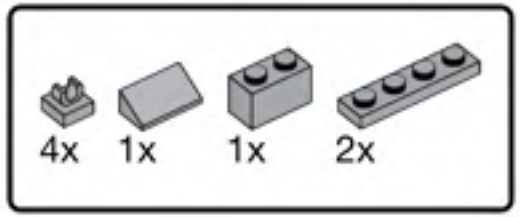


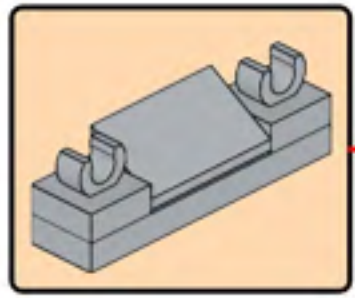

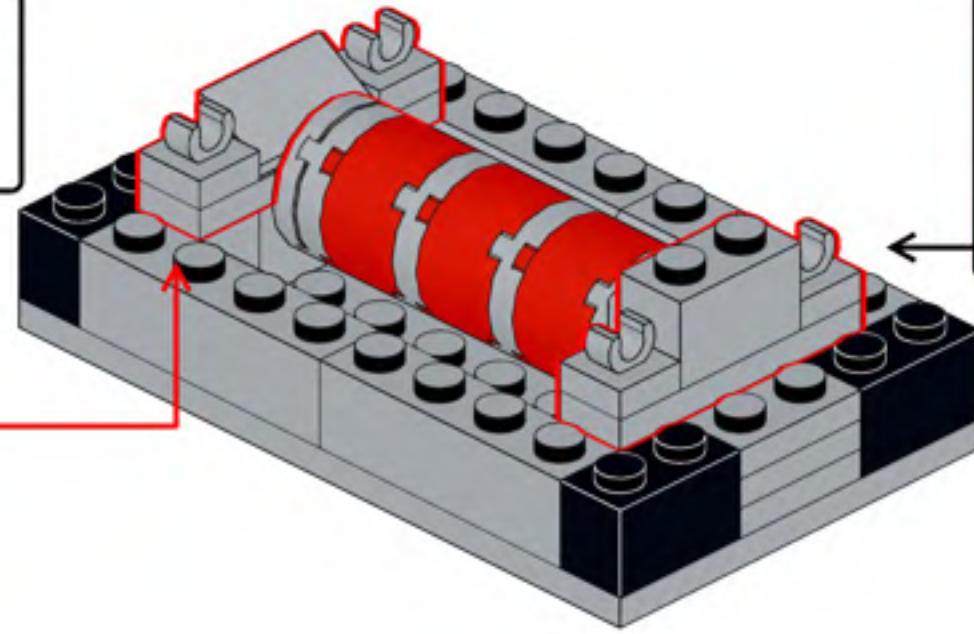

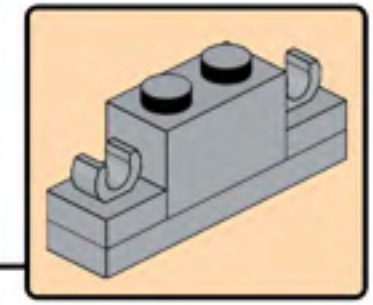

320

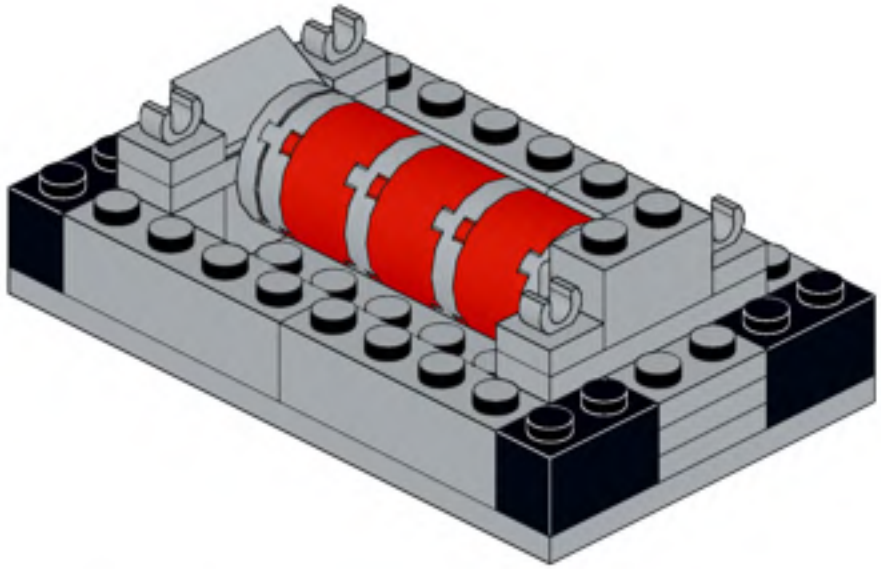

321

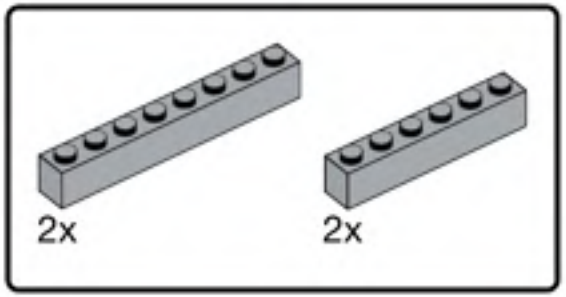


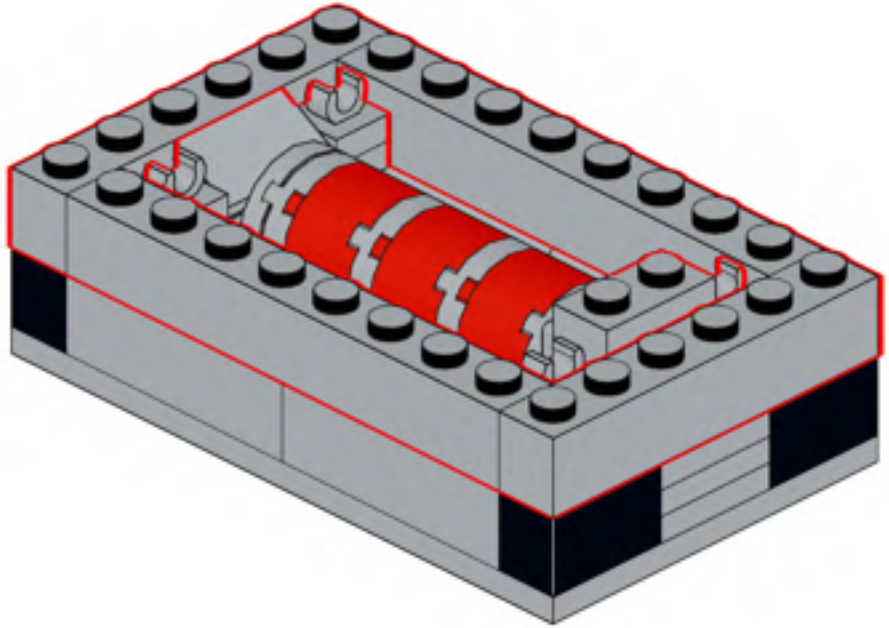

322

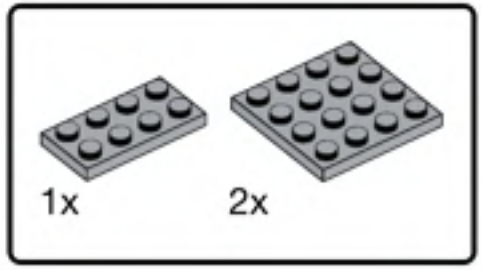


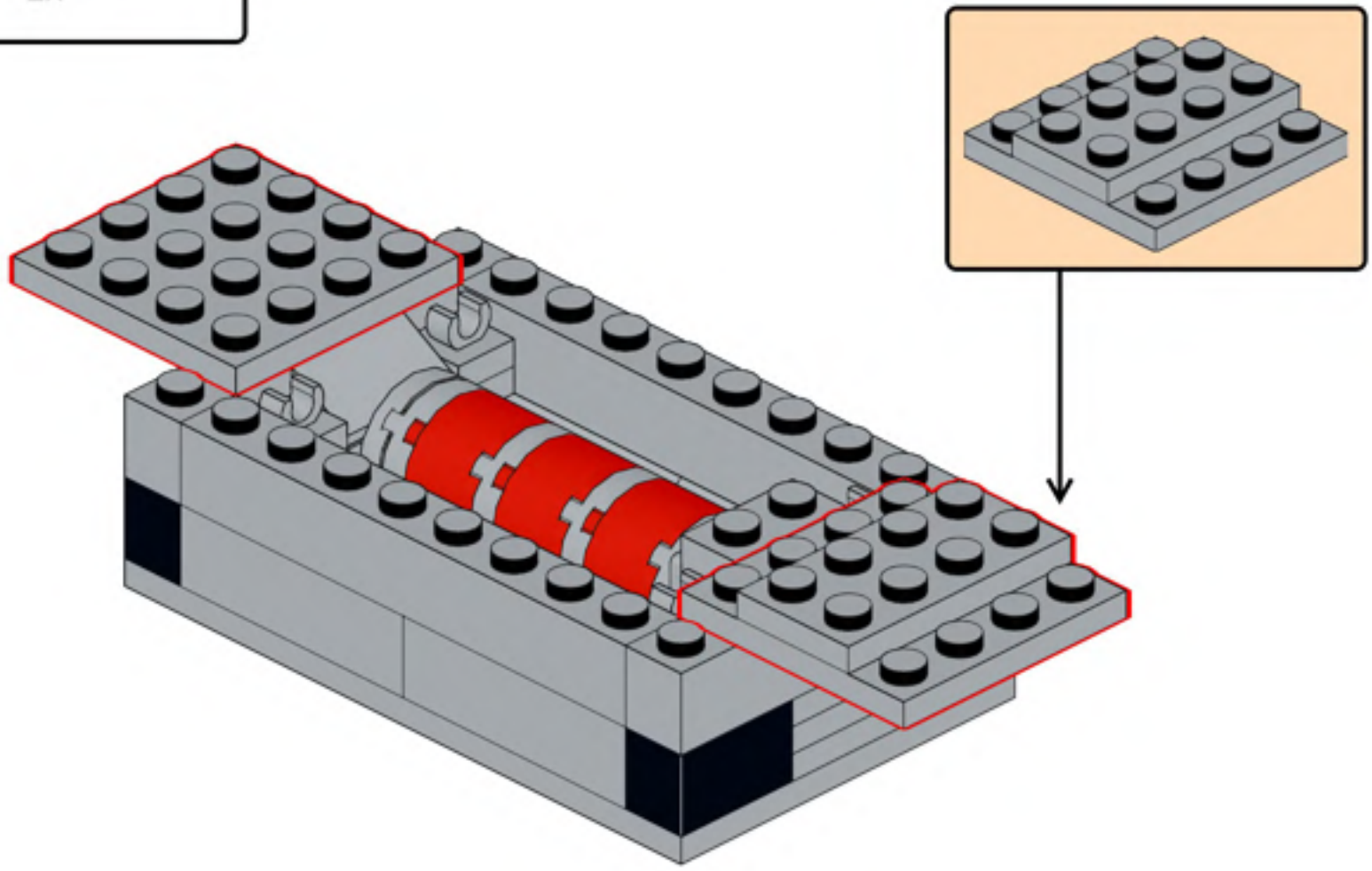

323

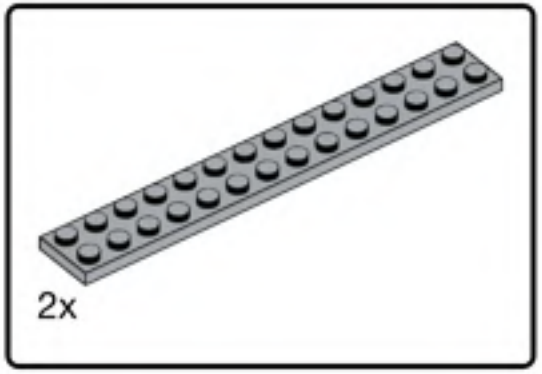


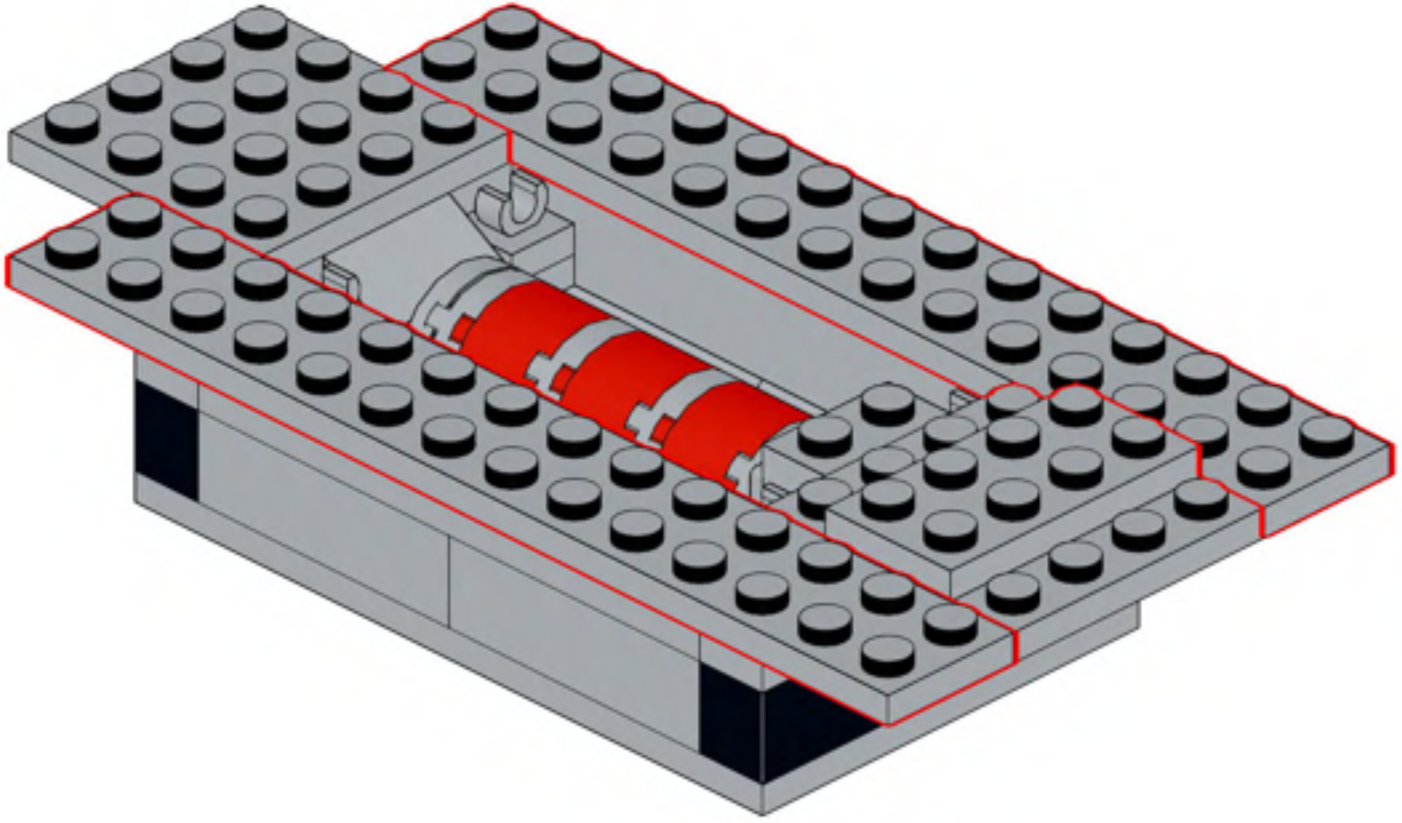

324

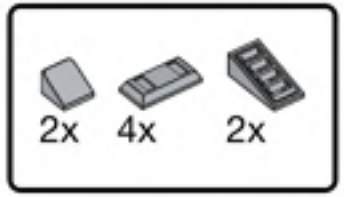


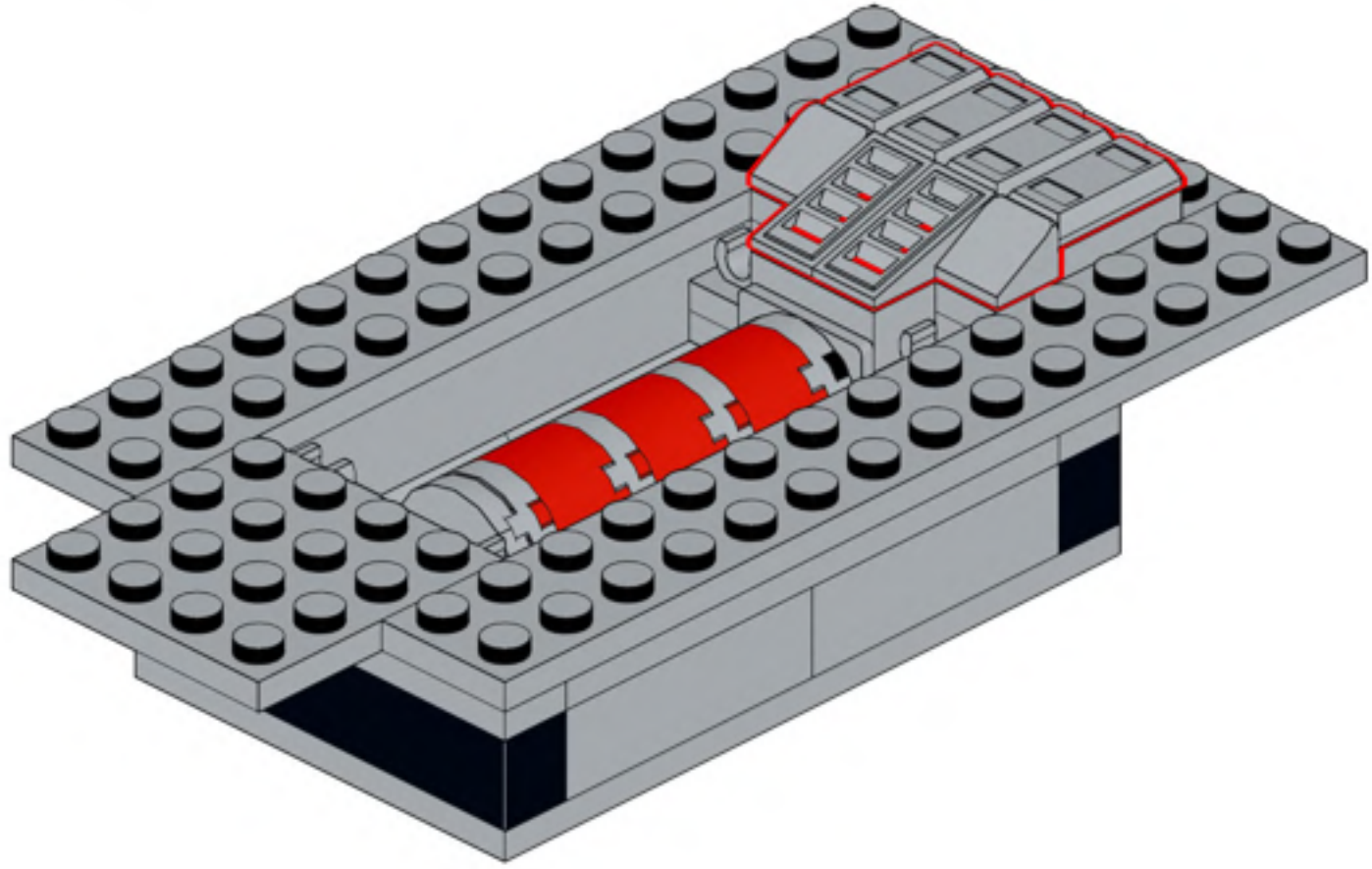

325

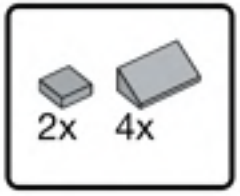


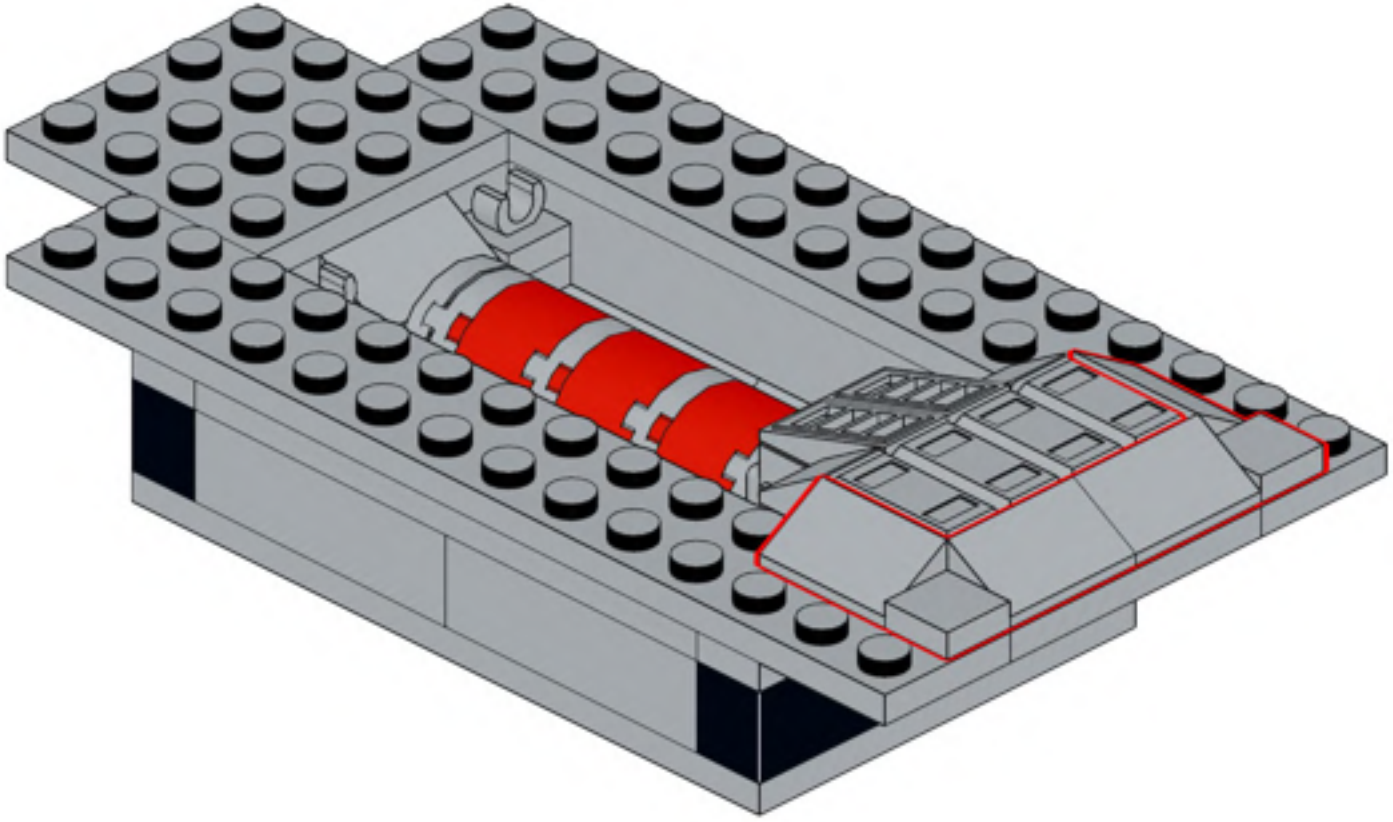

326

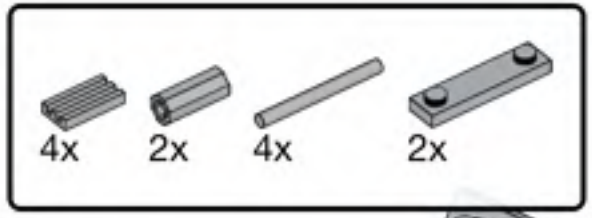


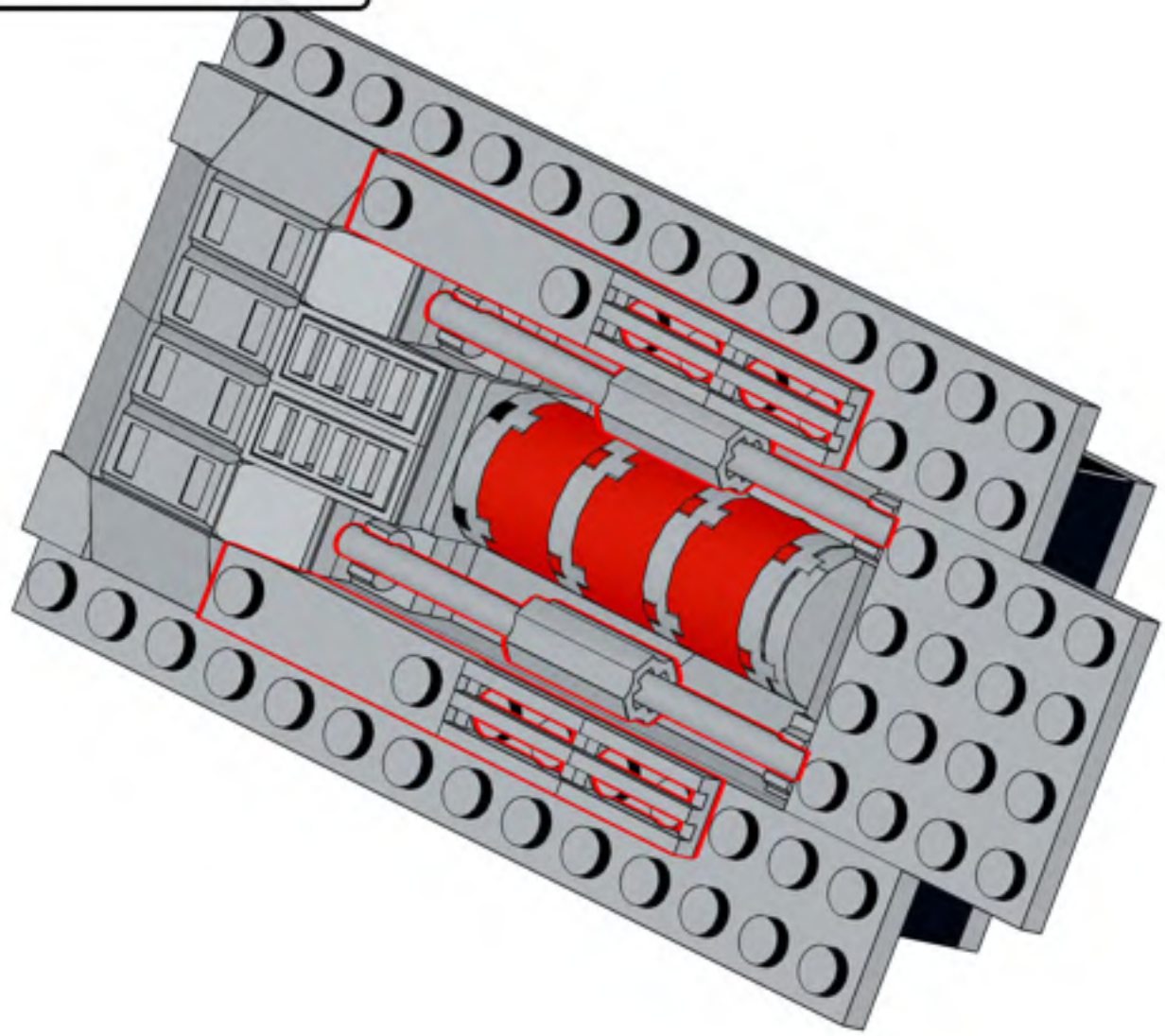

327

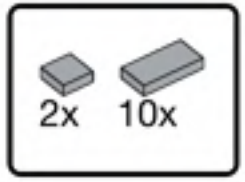


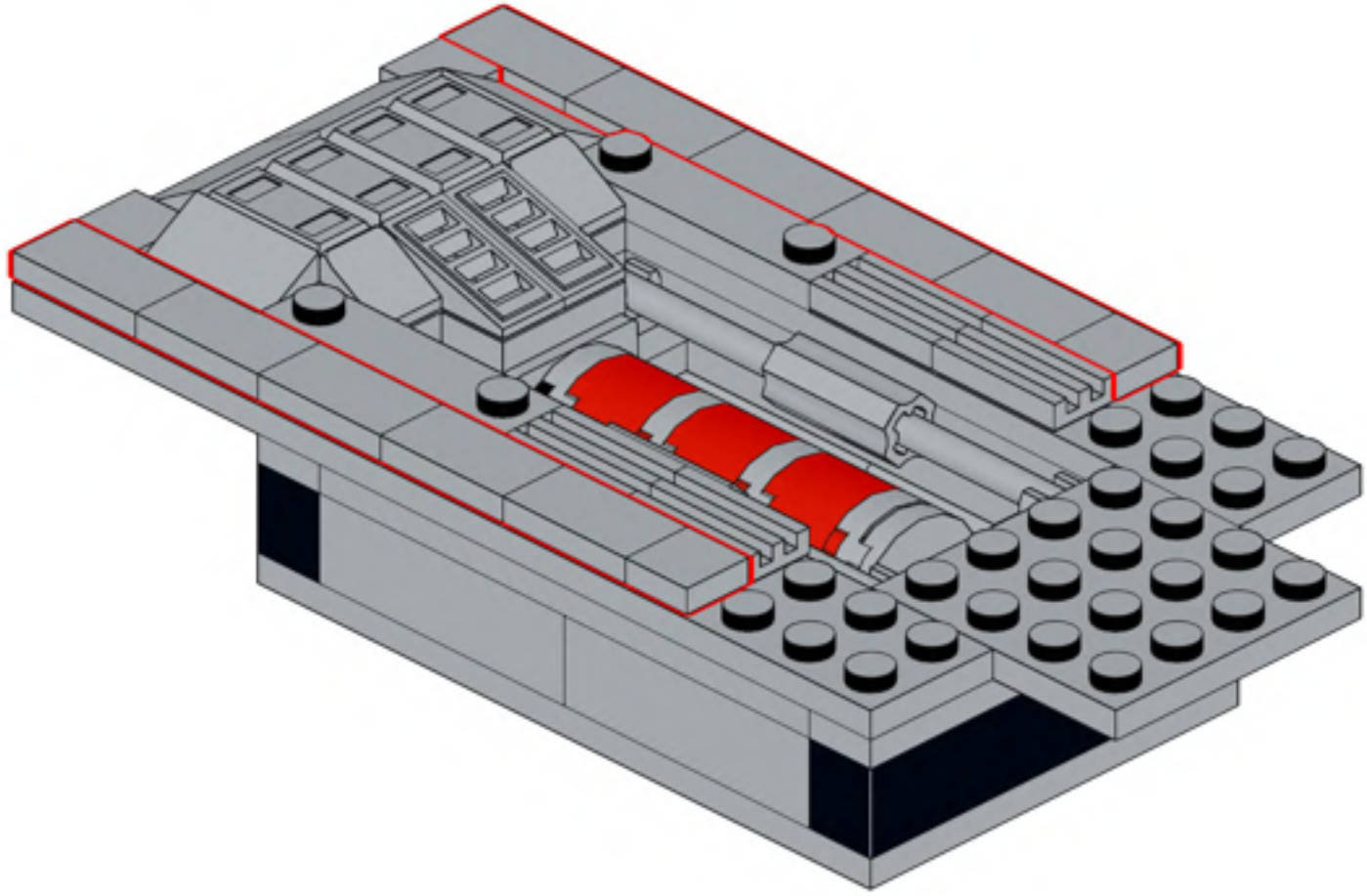

328

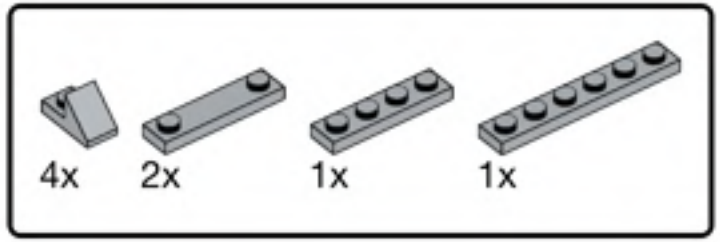


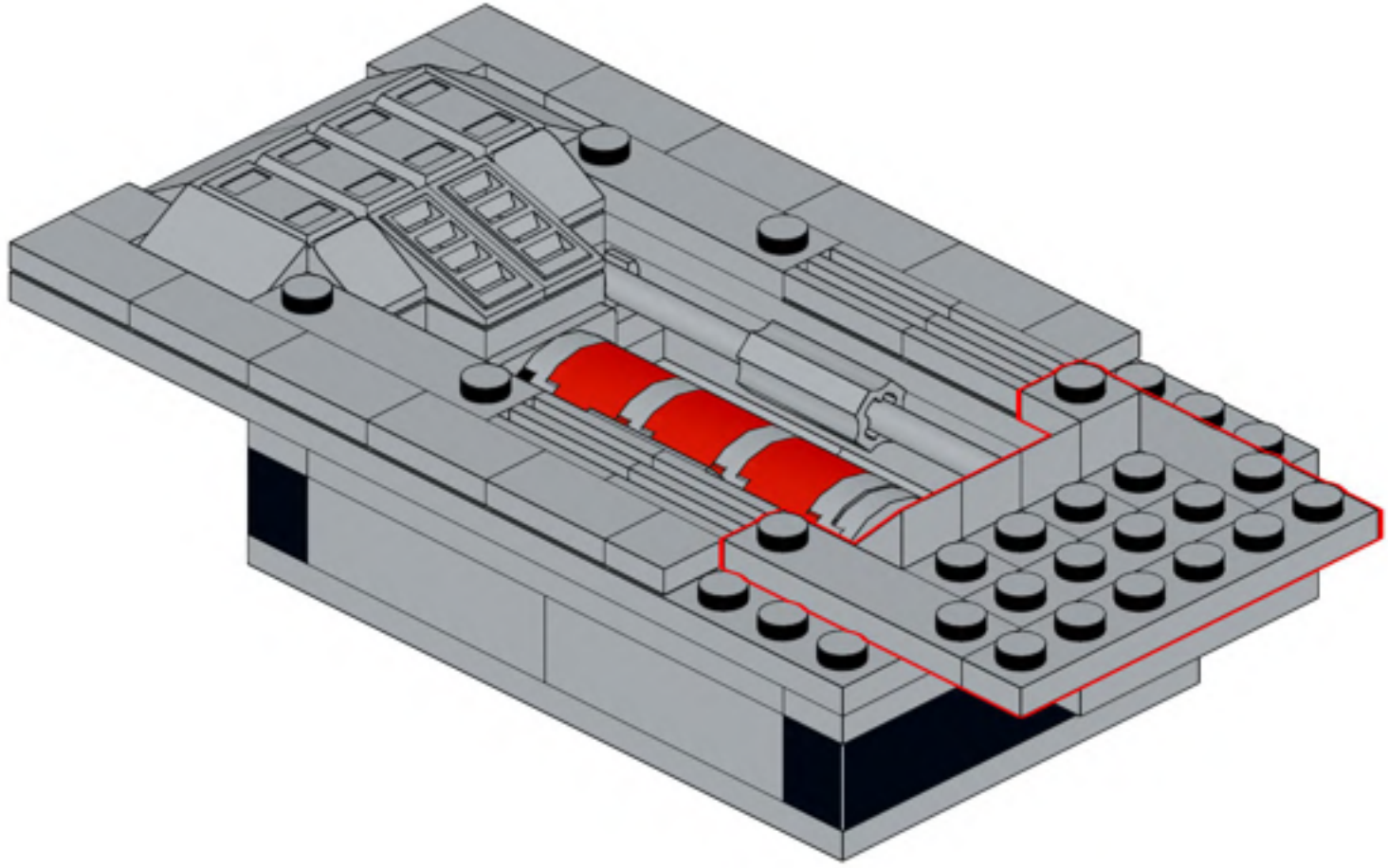

329

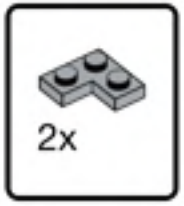


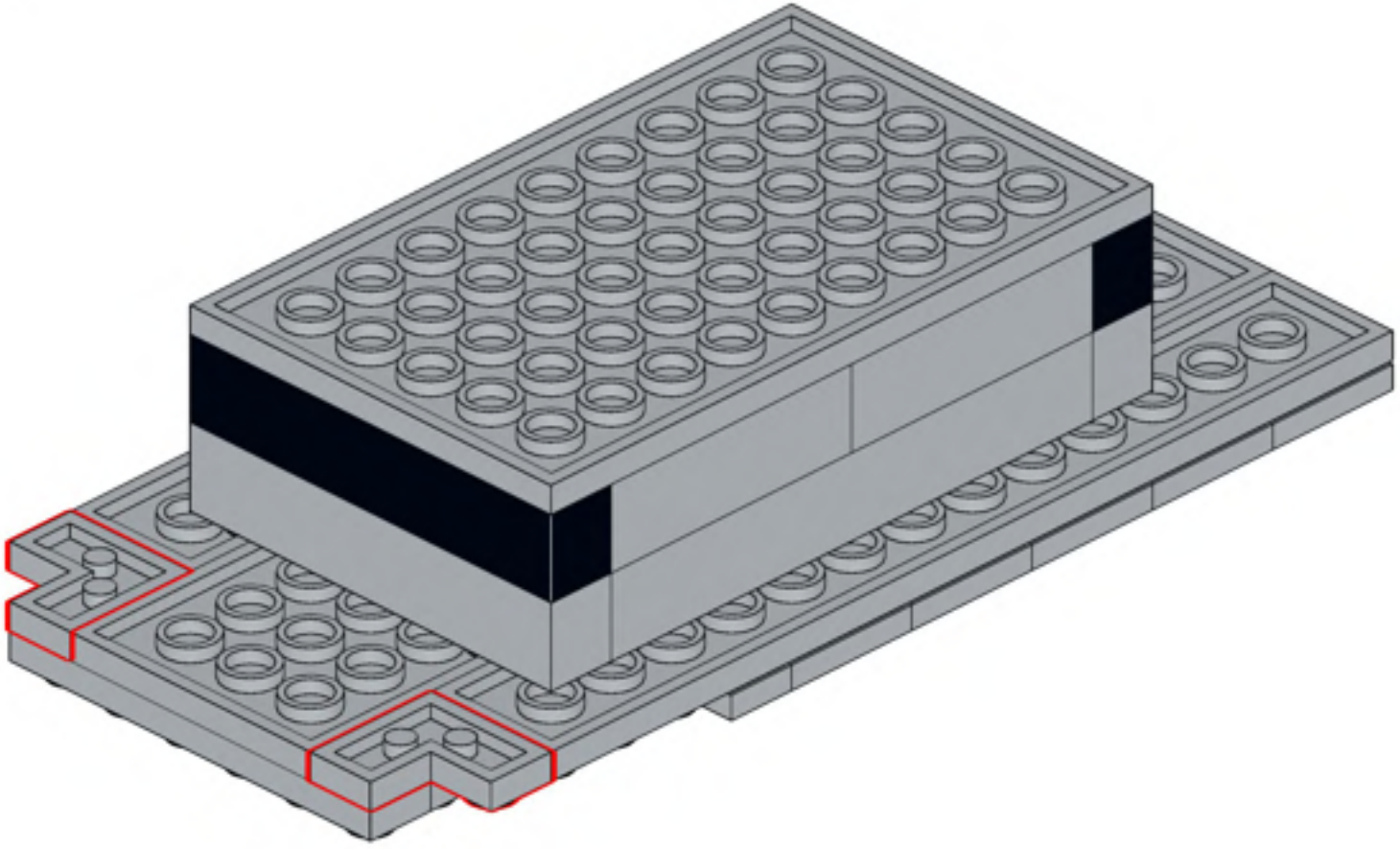

330

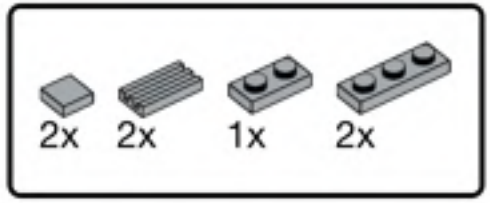


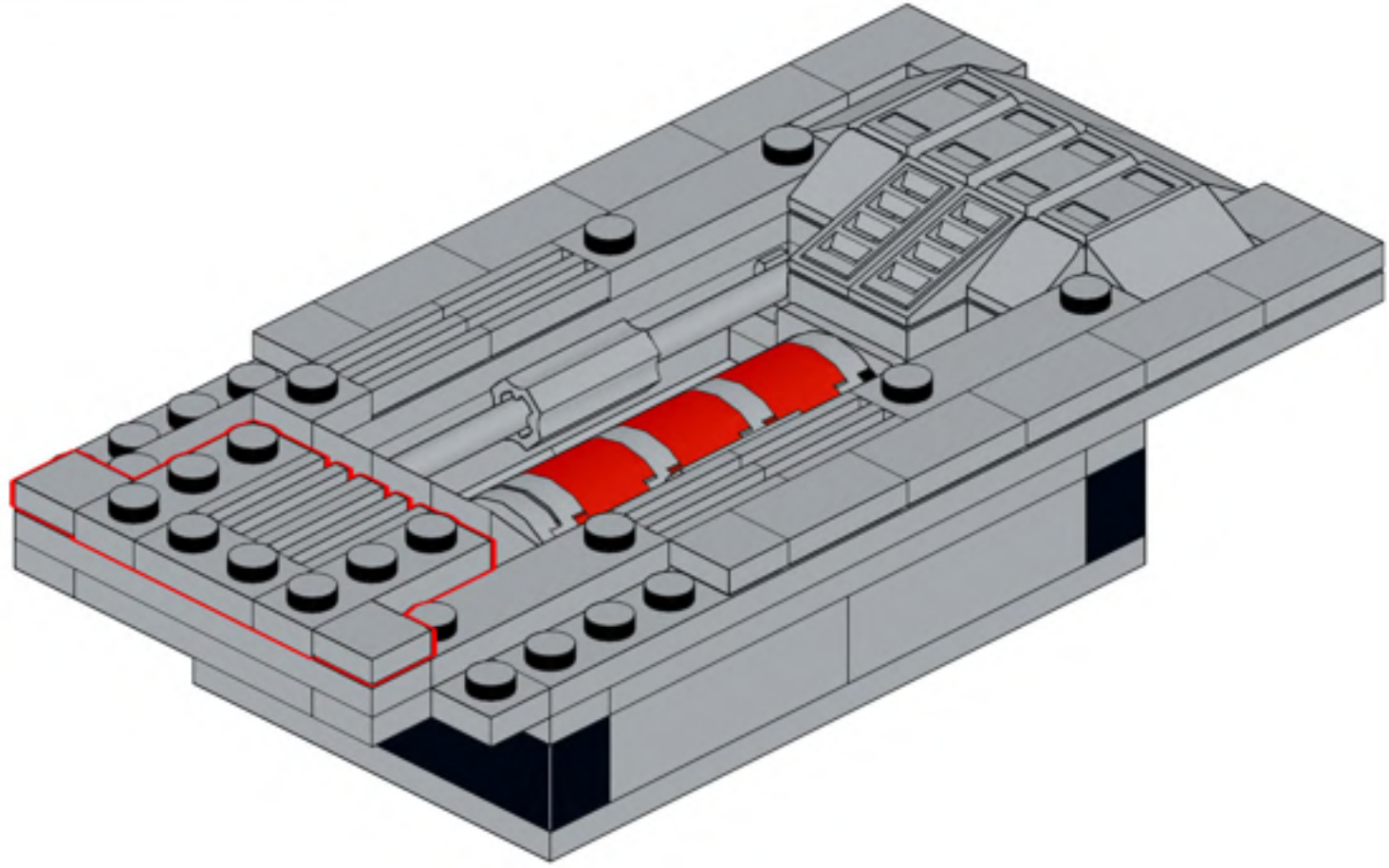

331

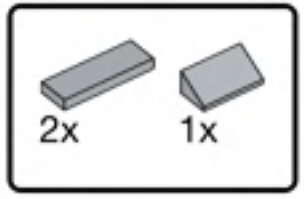


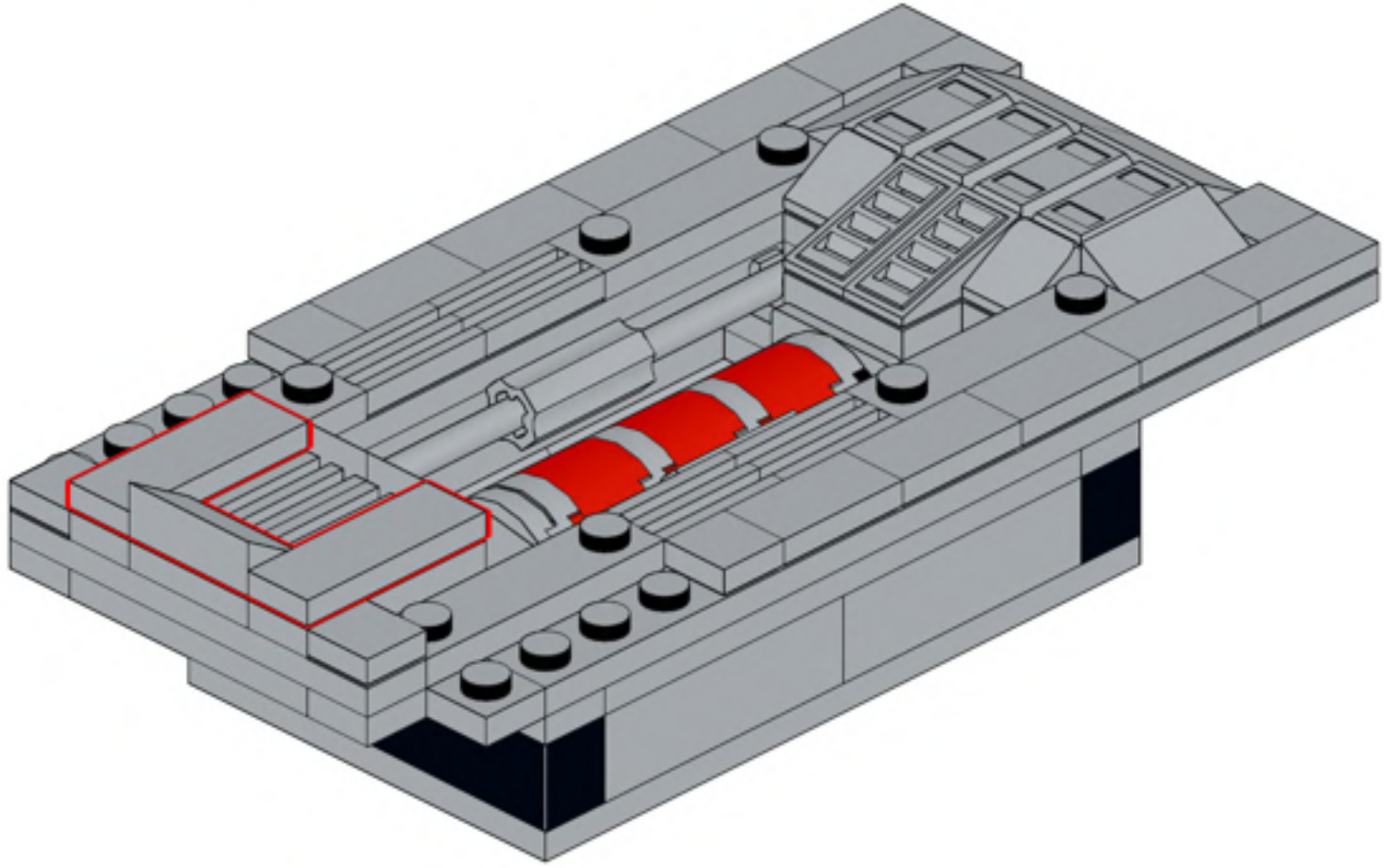

332

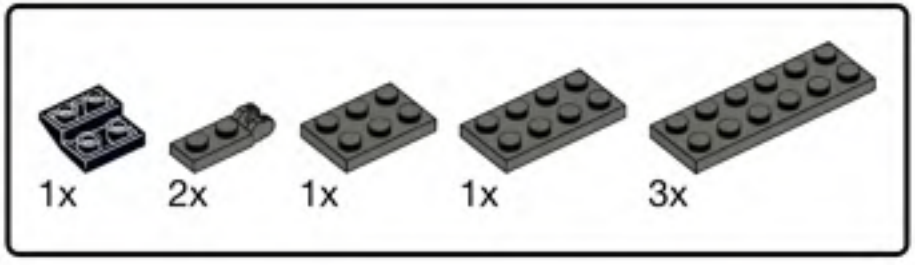

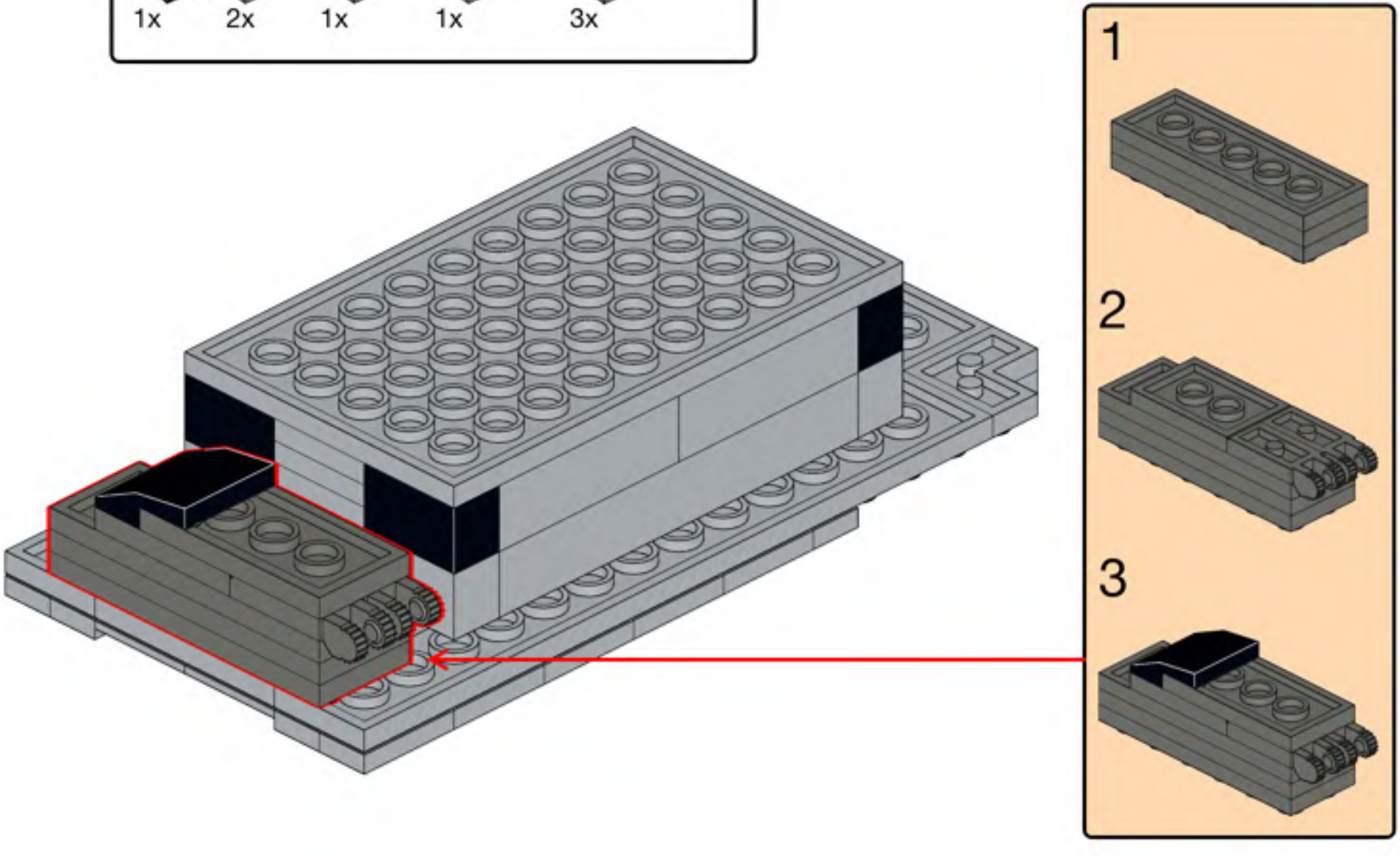

333

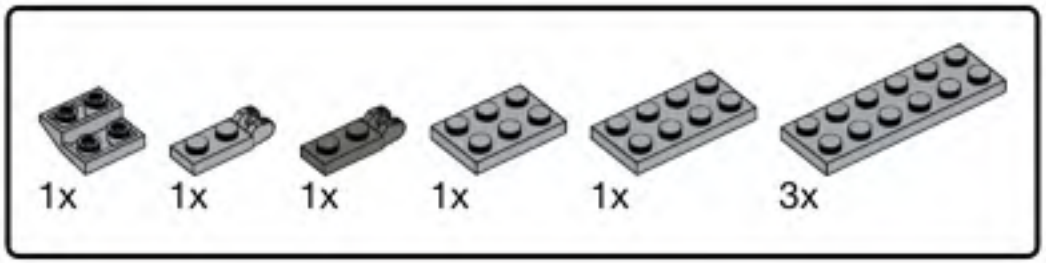


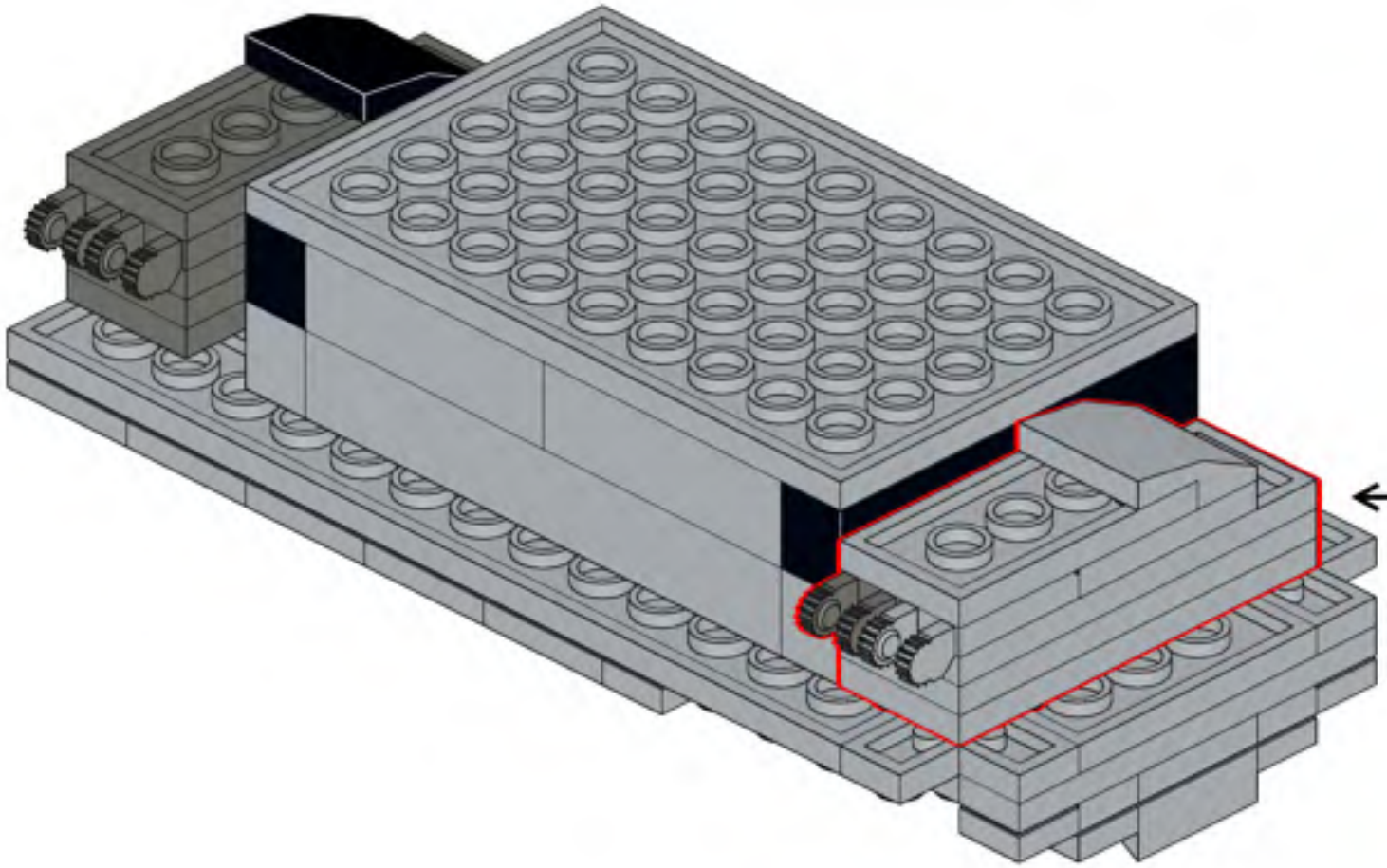

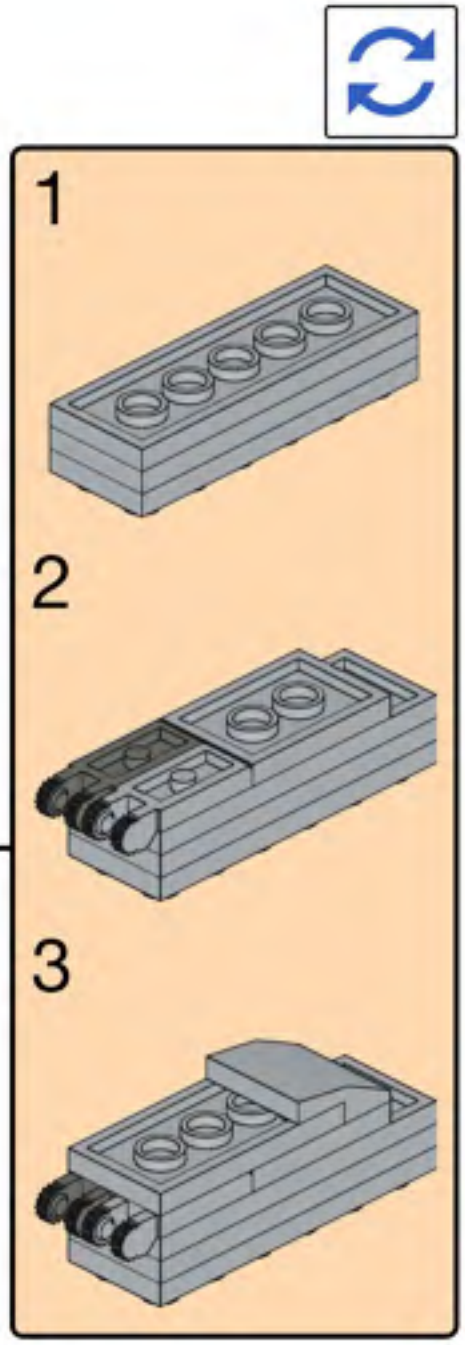

334

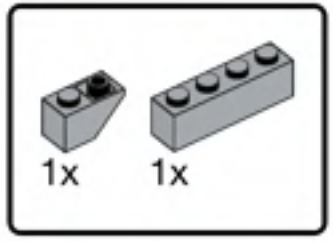


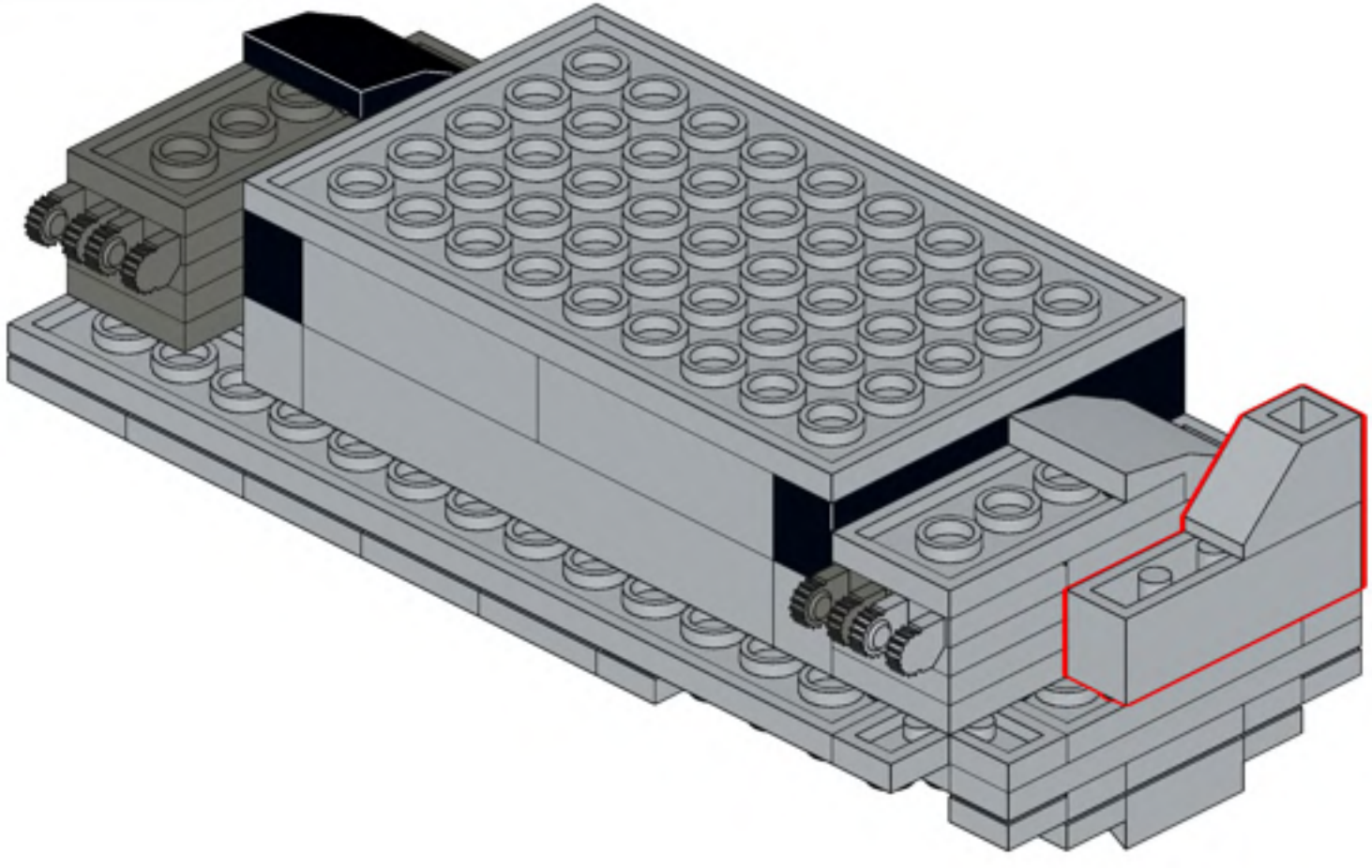

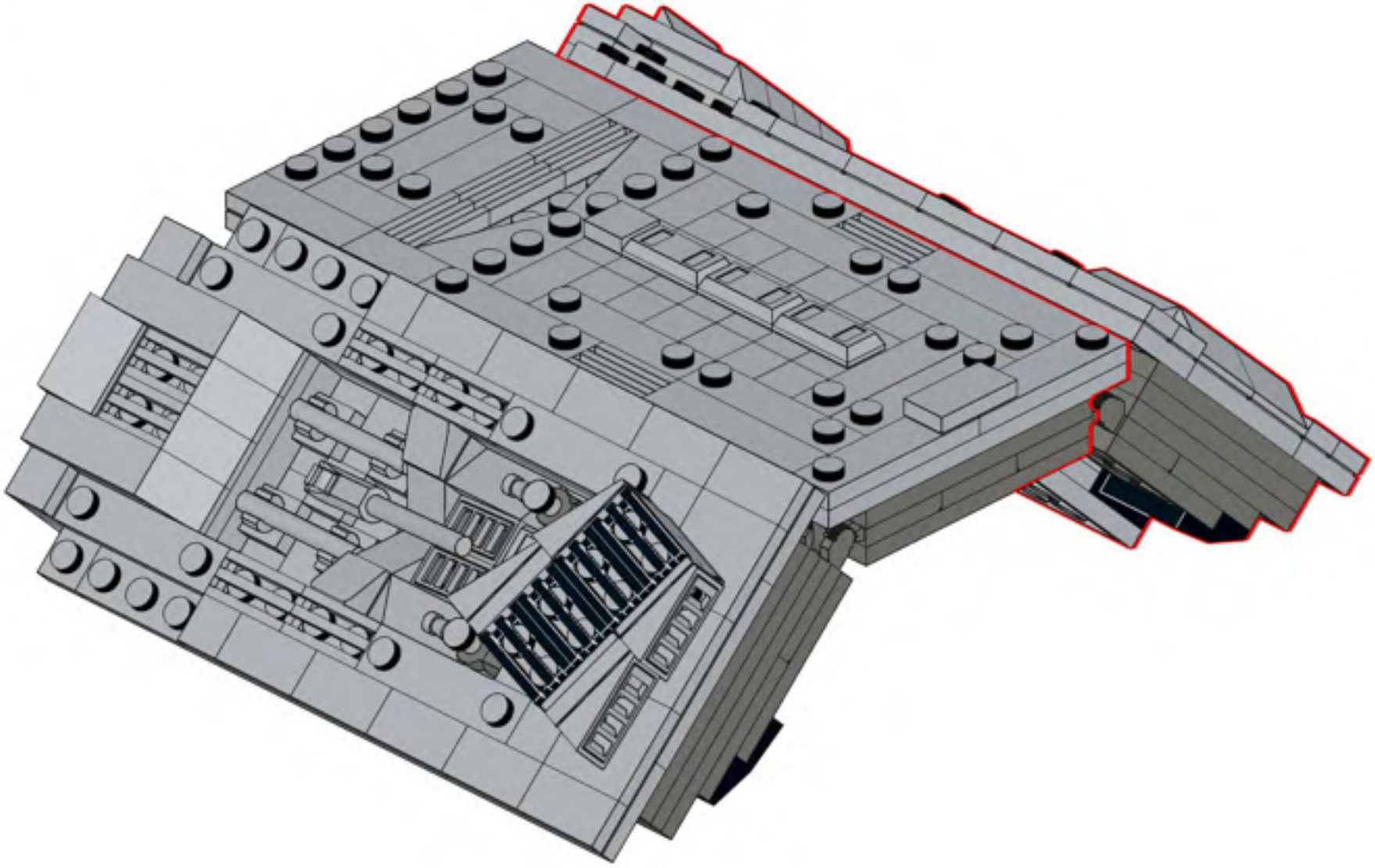

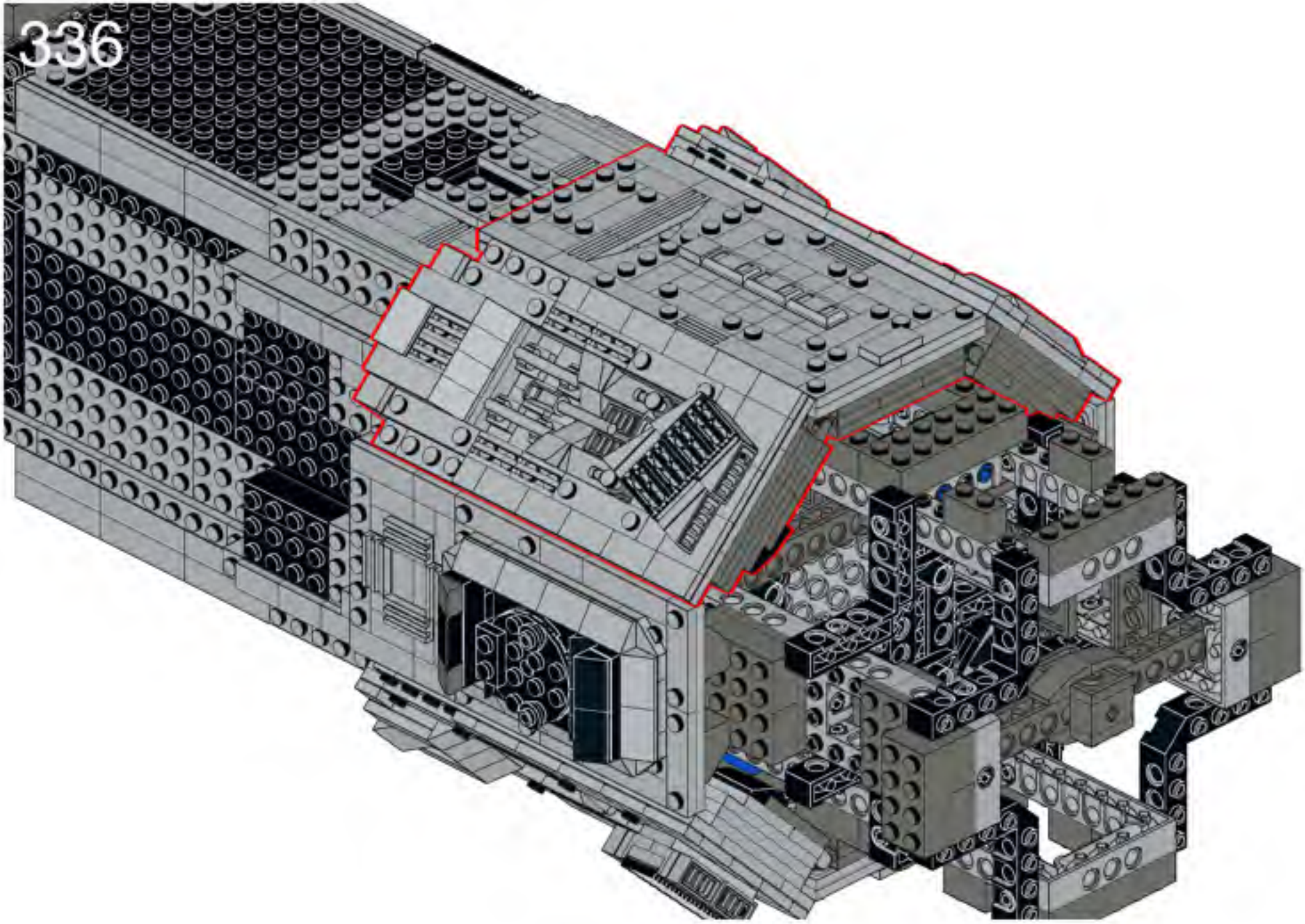

337

1x

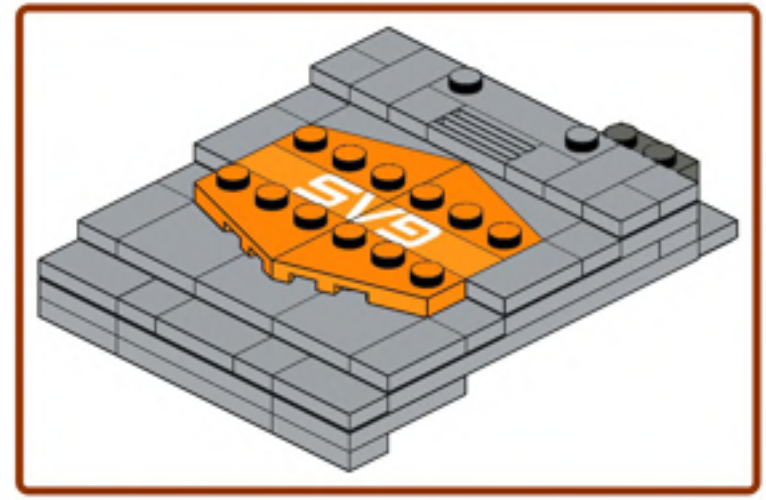


2x

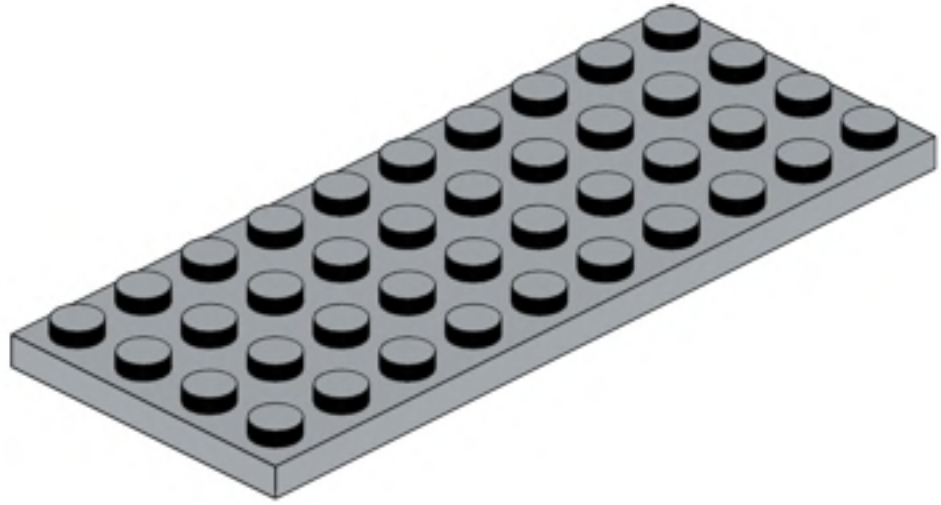

338

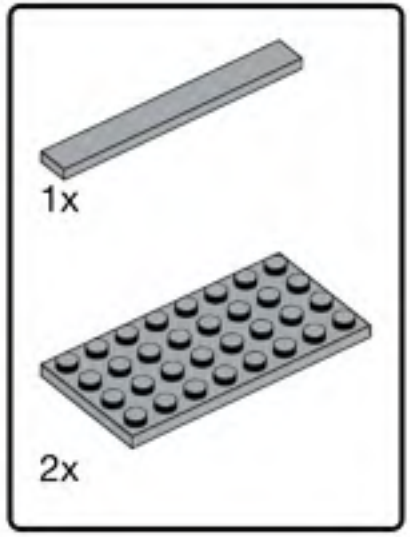


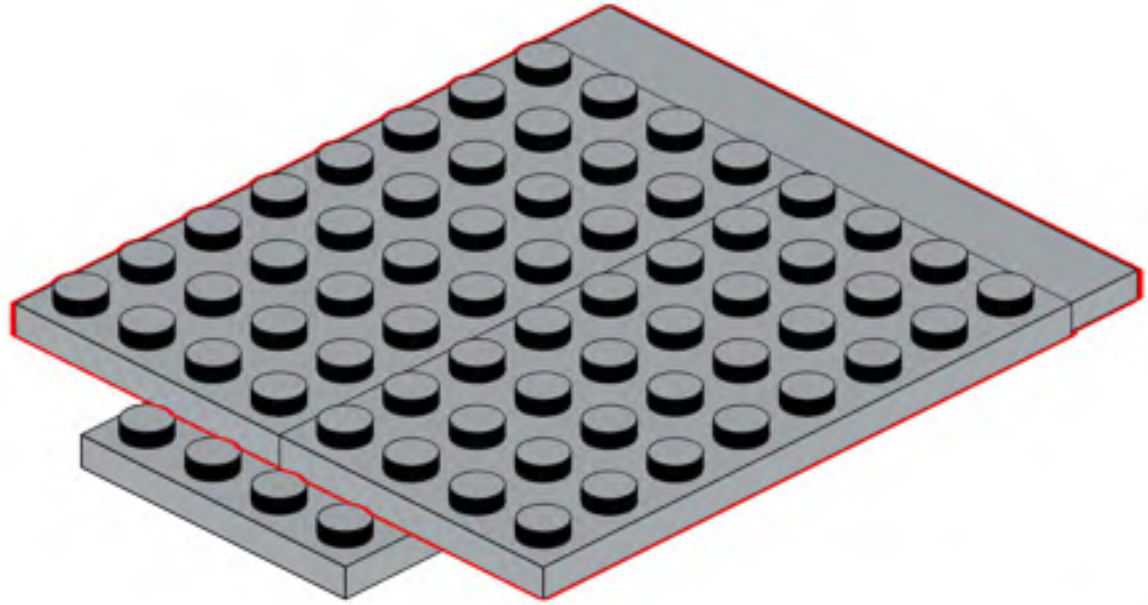

339

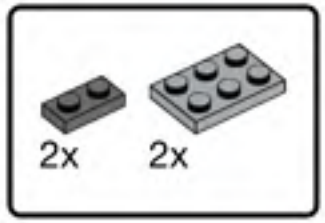


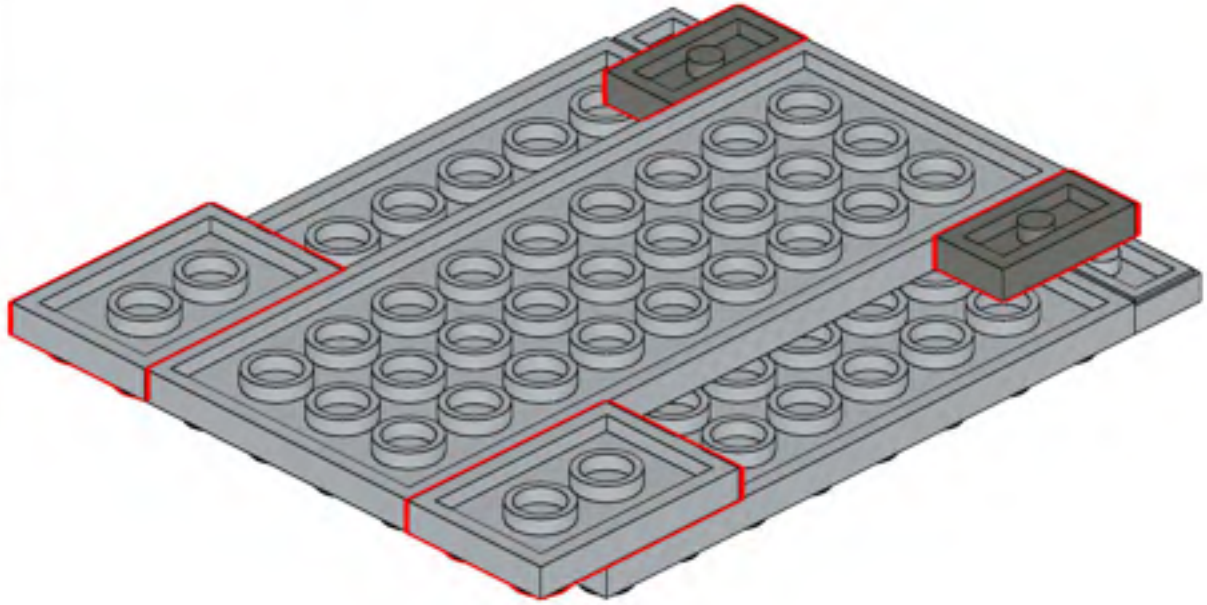

340

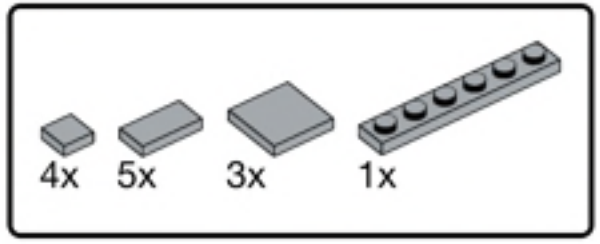


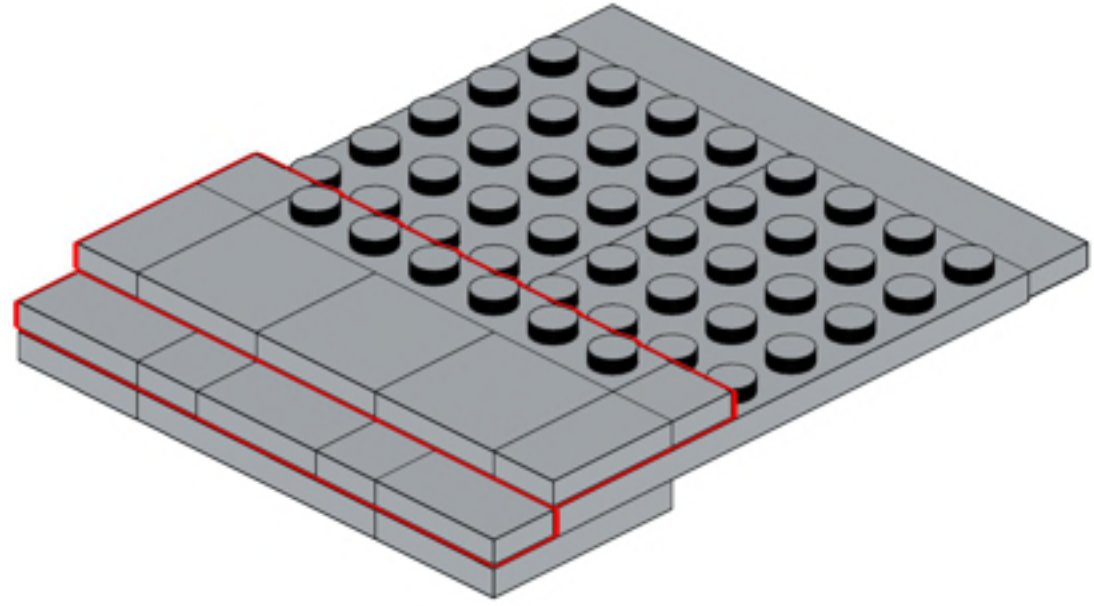

341

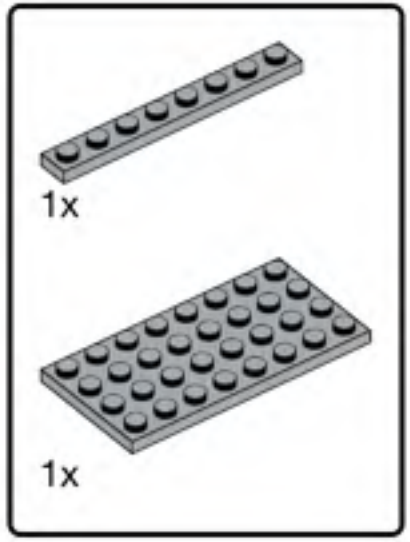


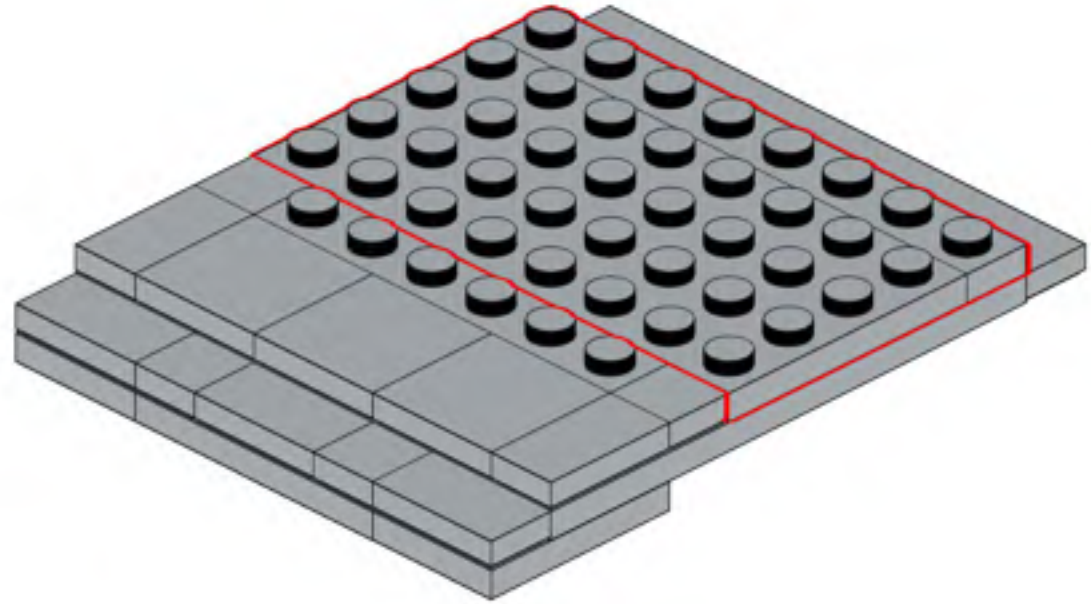

342

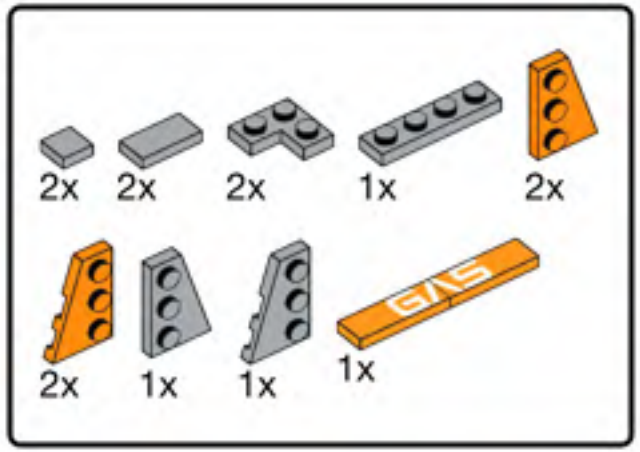


Sticker 1

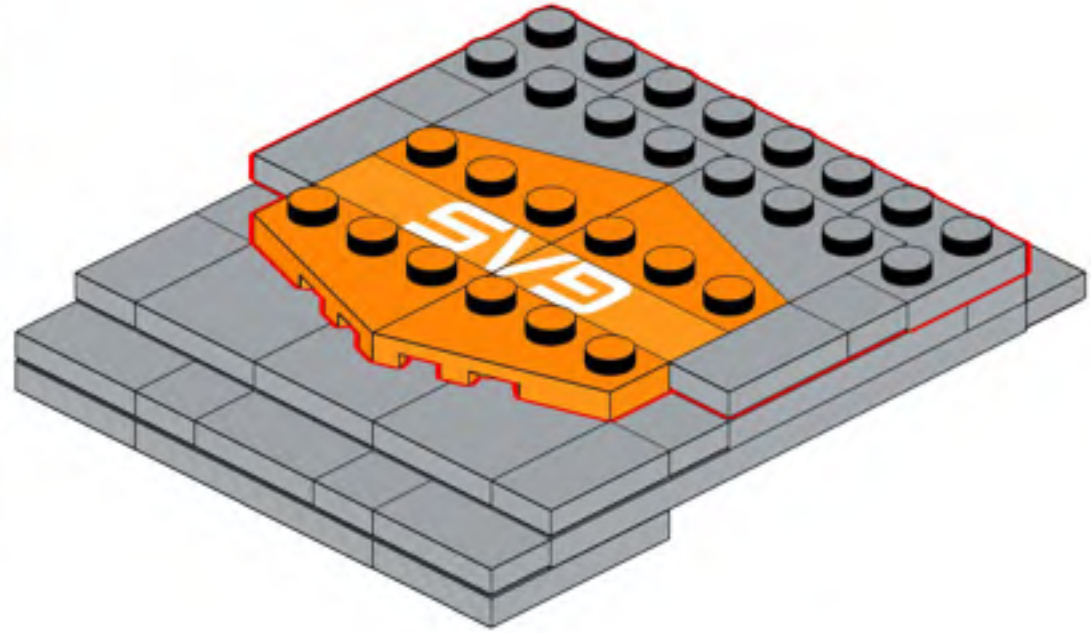

343

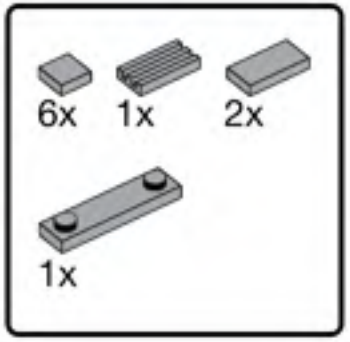


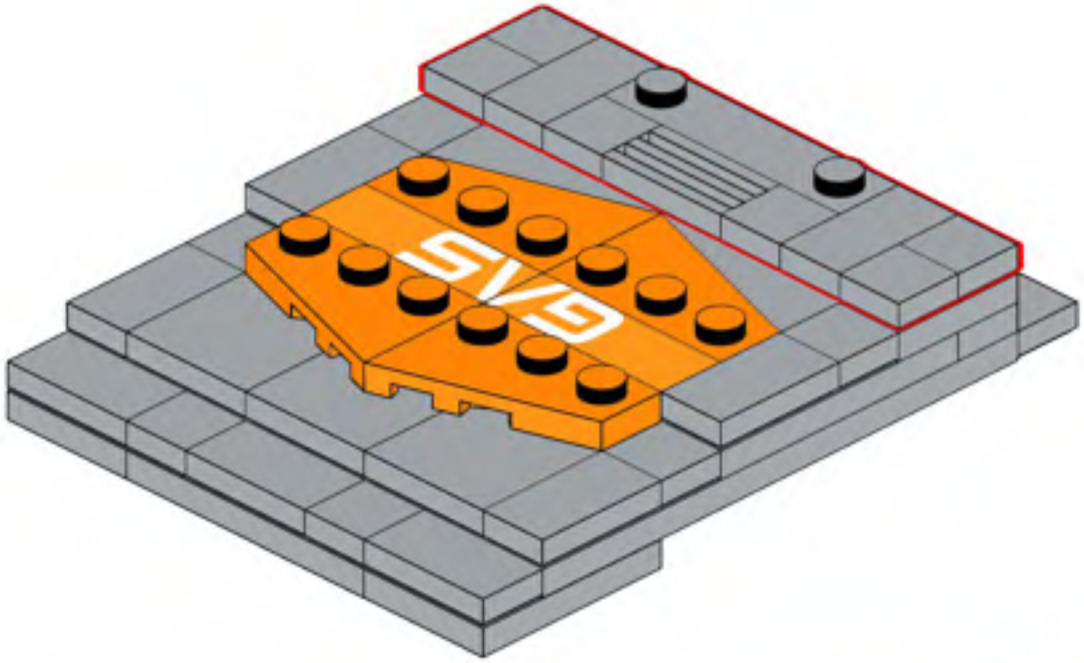


344

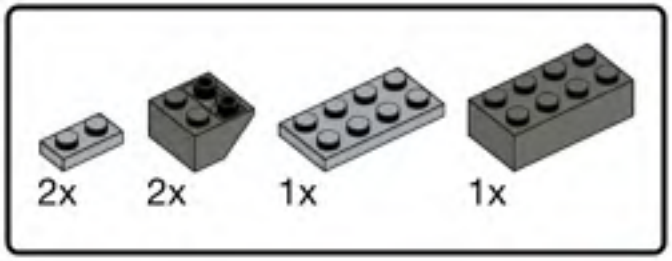


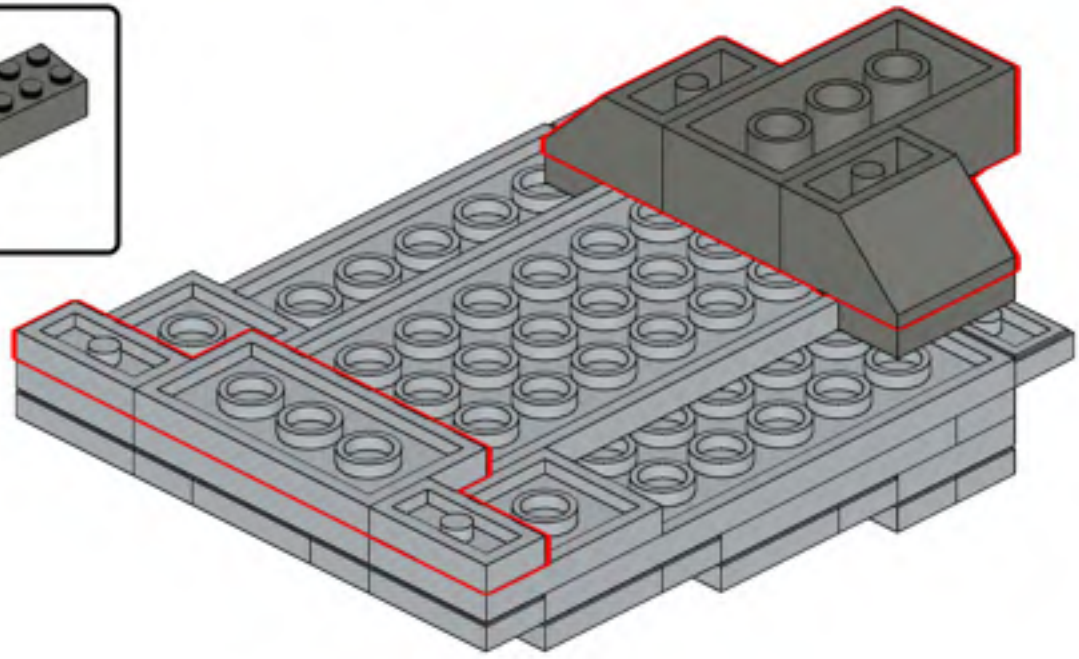

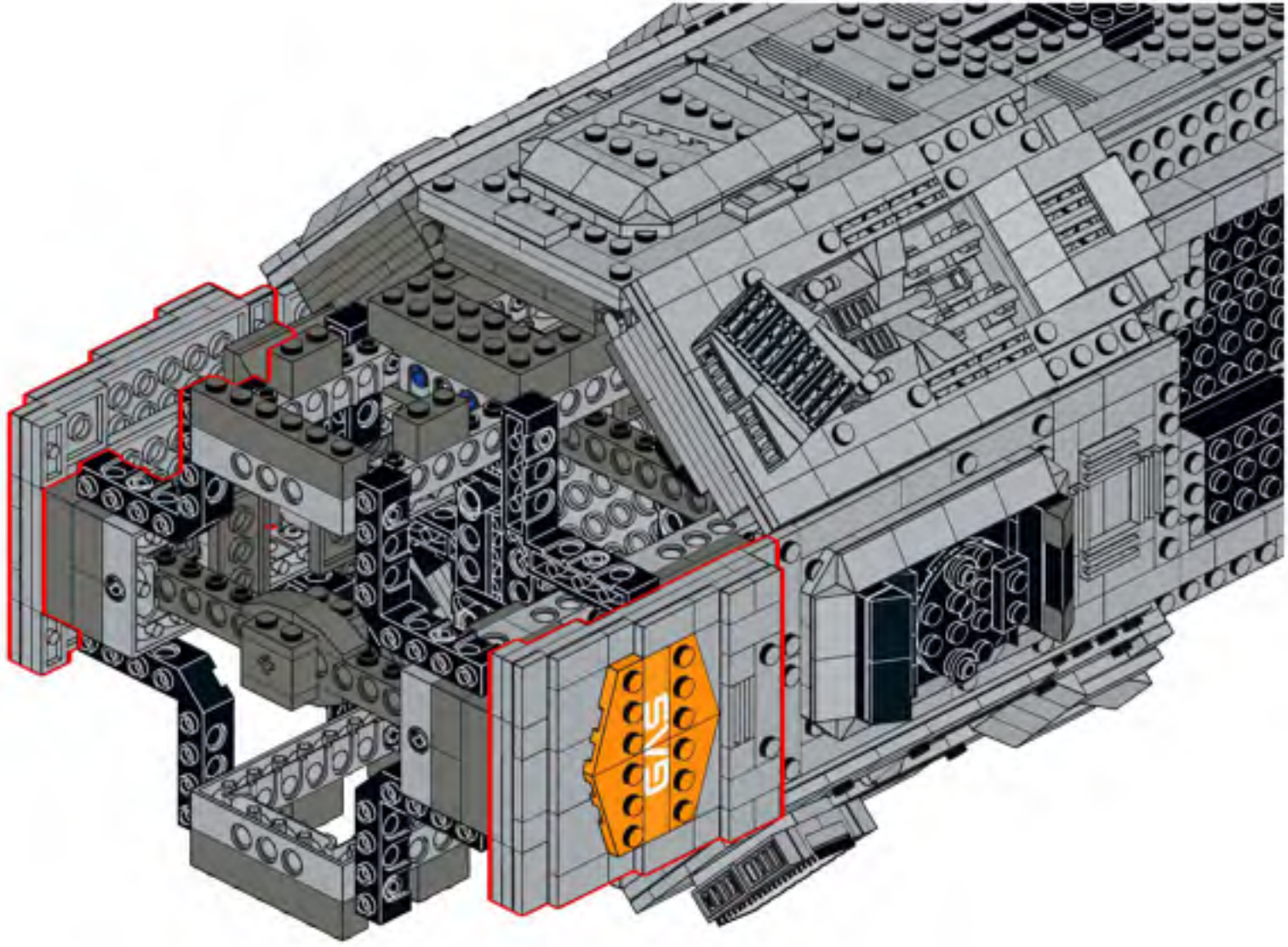
GAS

346

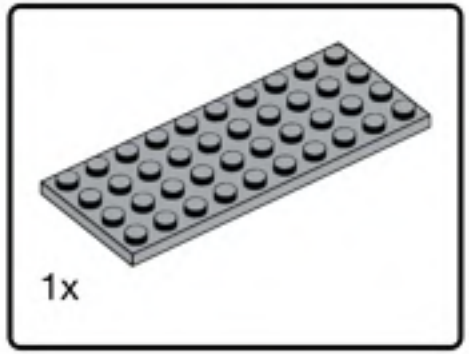


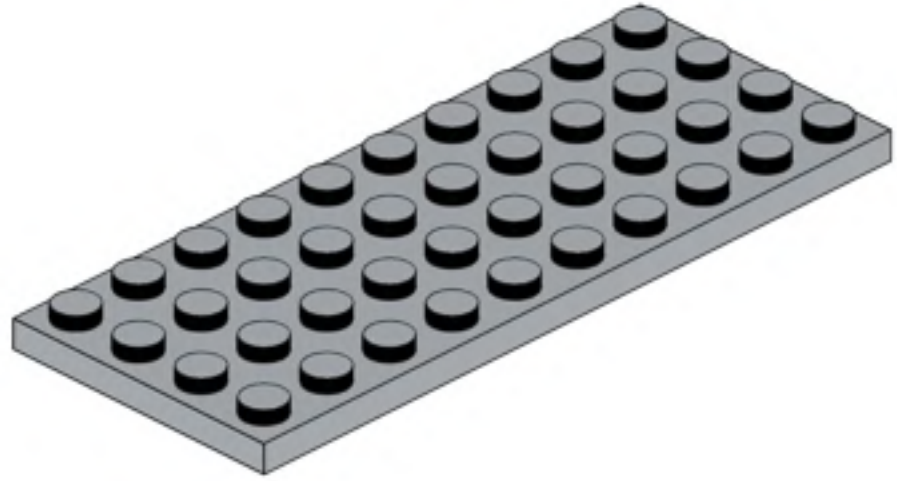

347

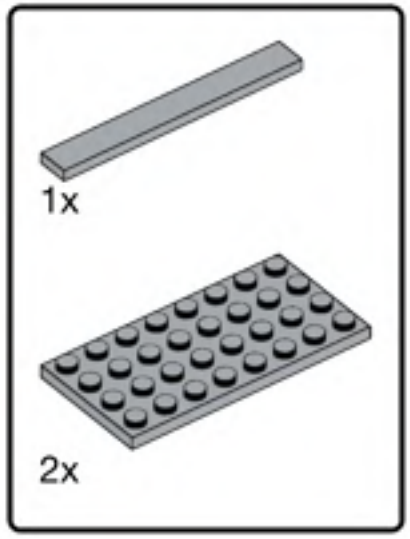


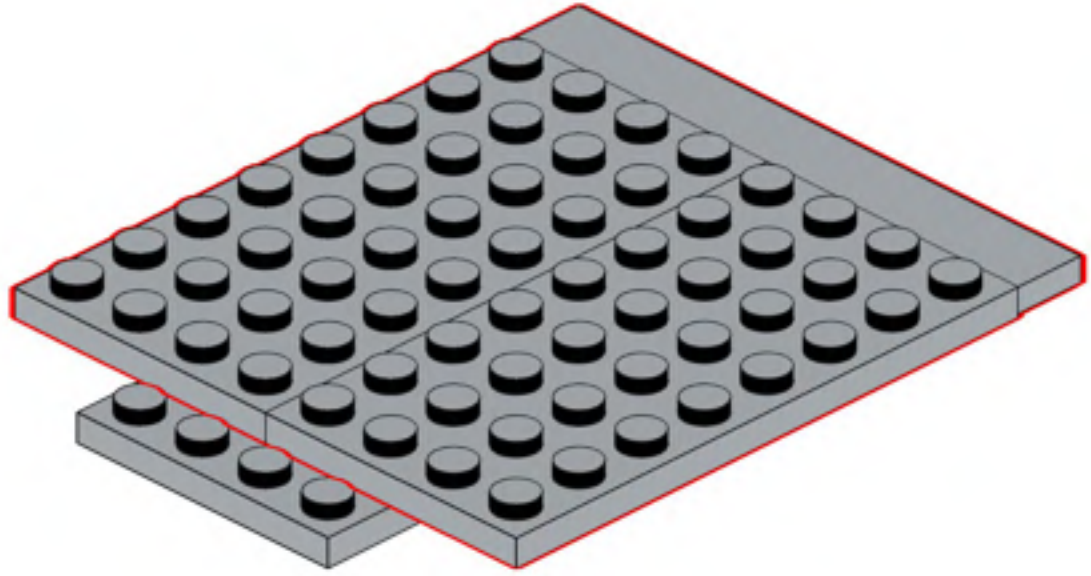

348

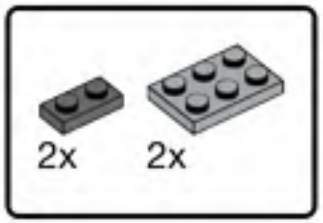


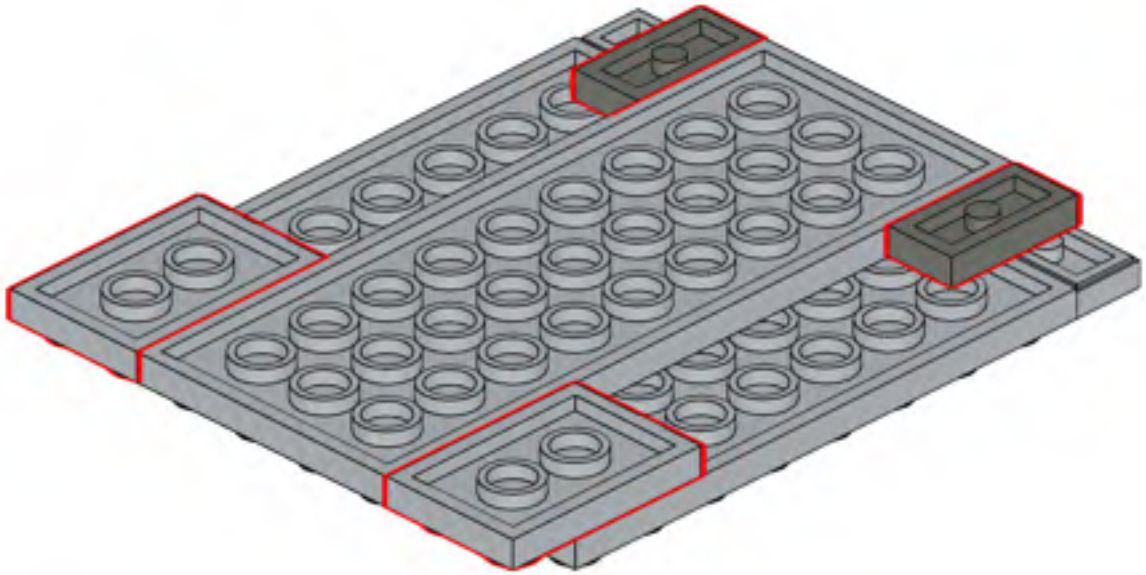

349

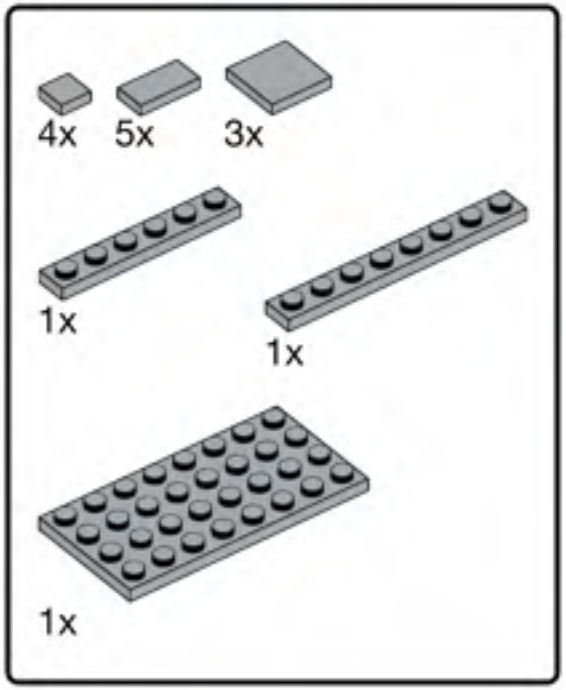


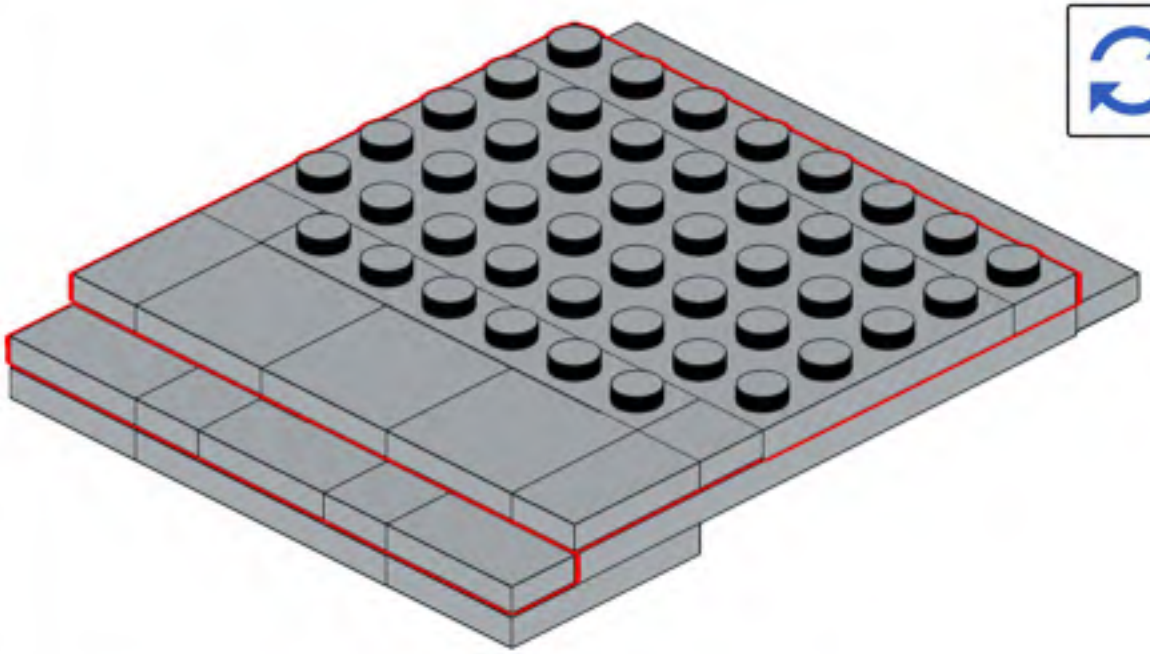

350

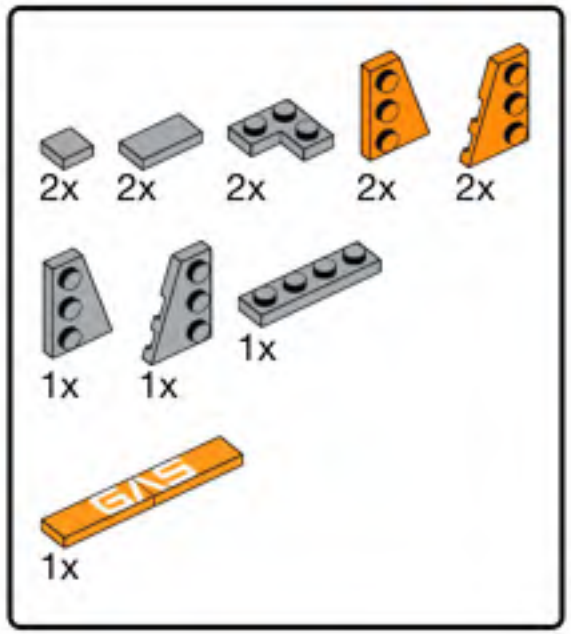


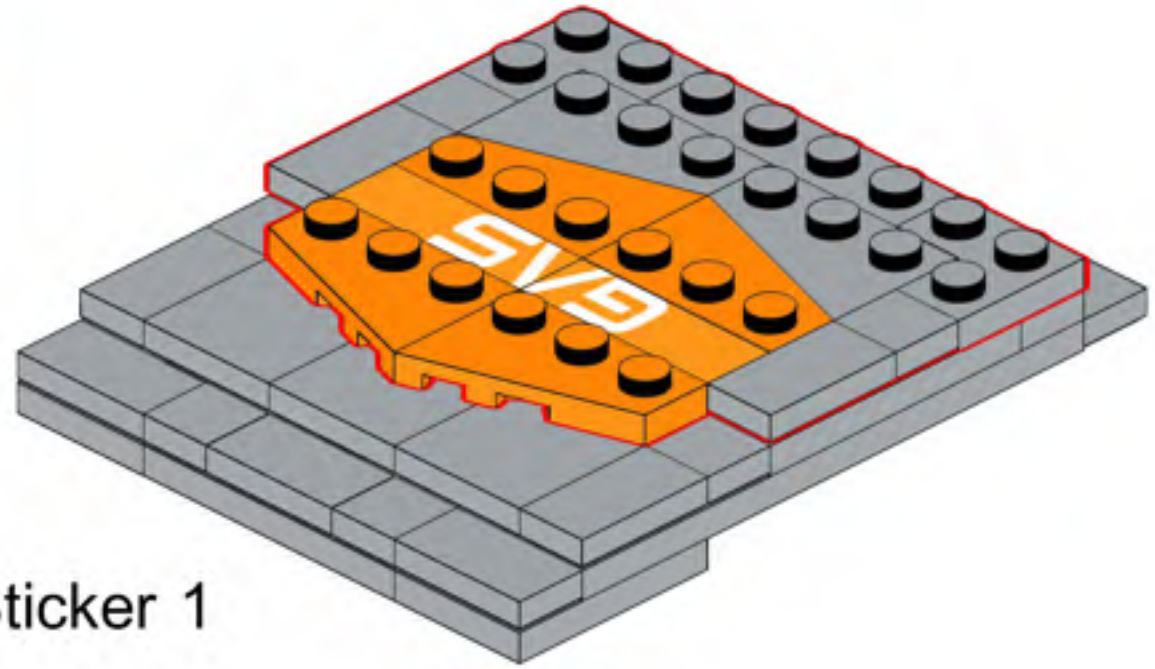

Sticker 1

351

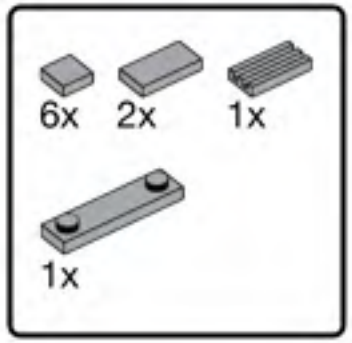


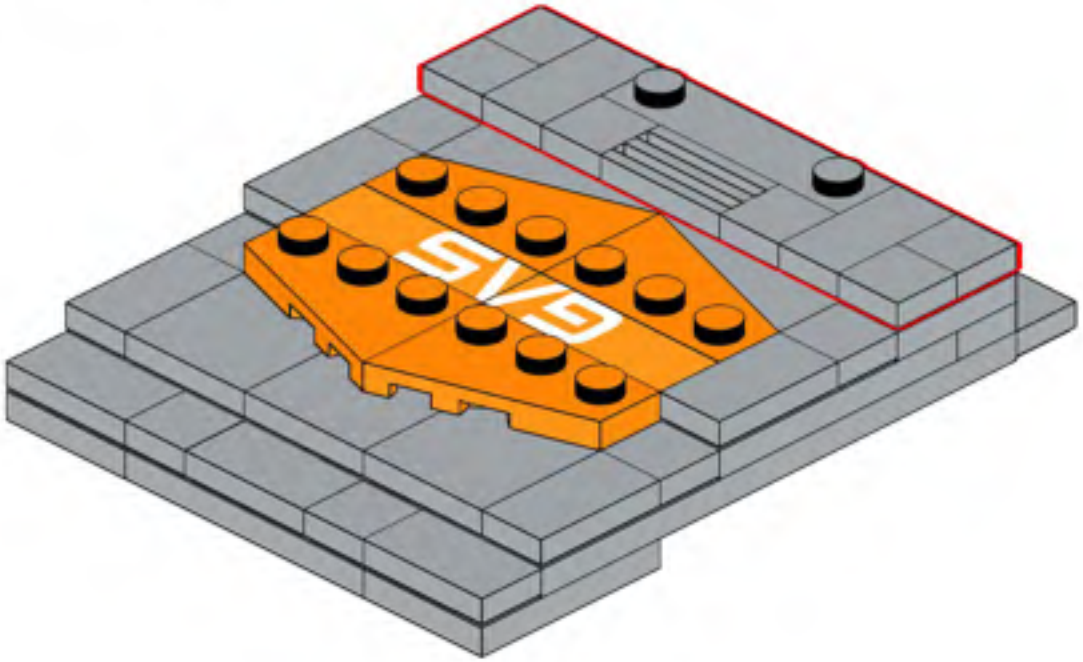

352

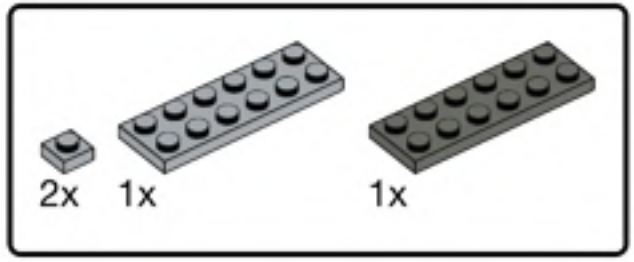


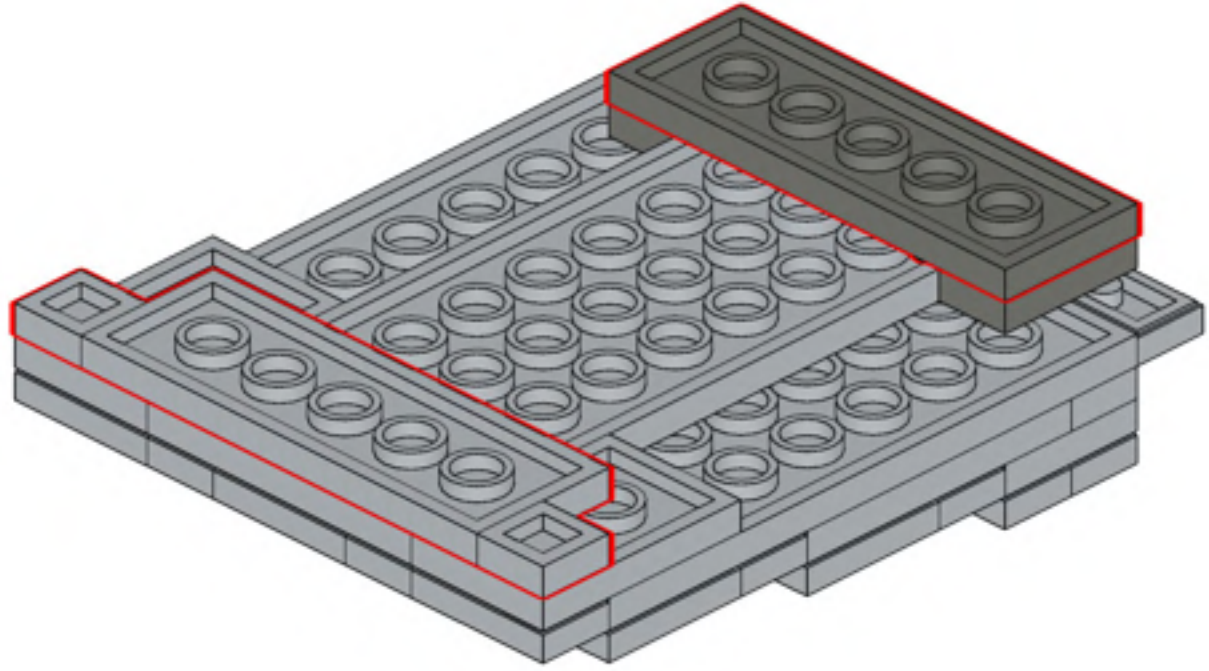

353

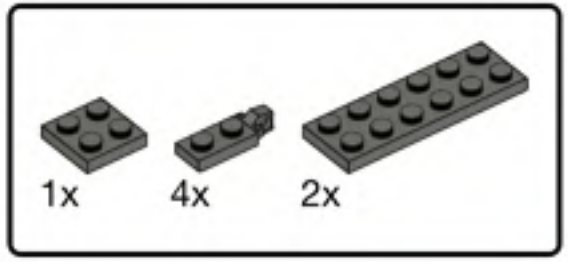


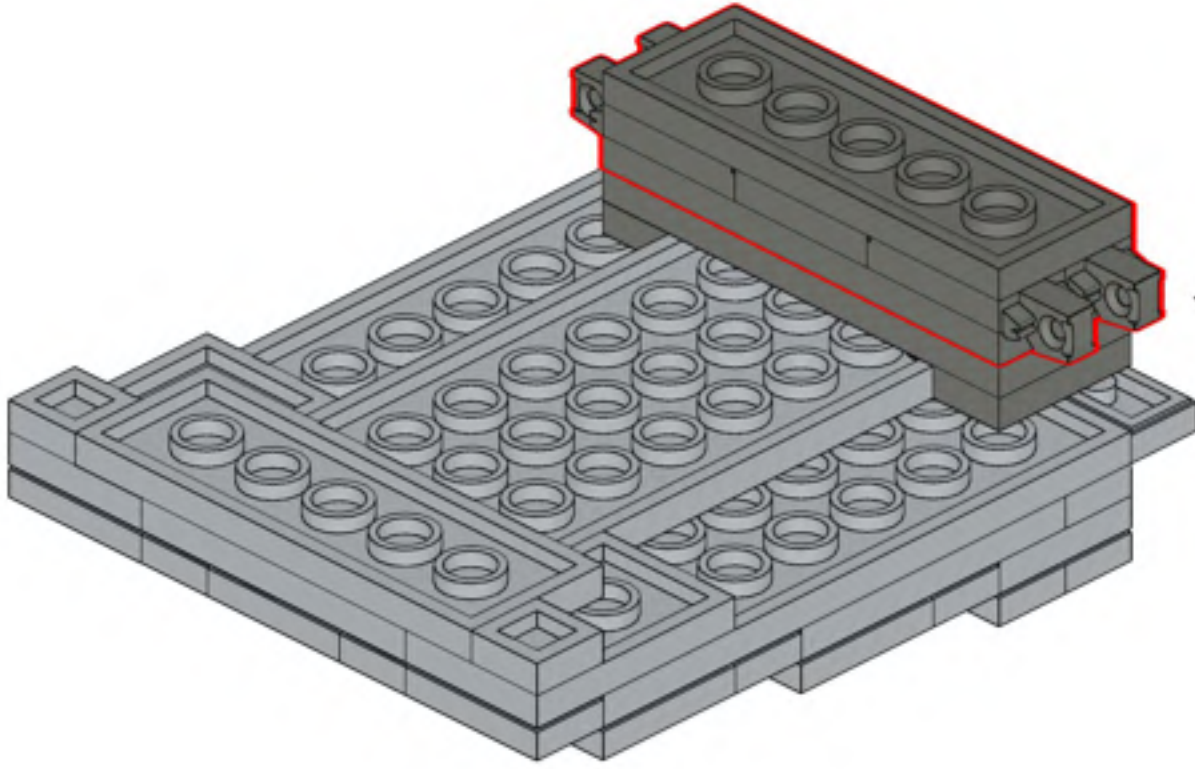

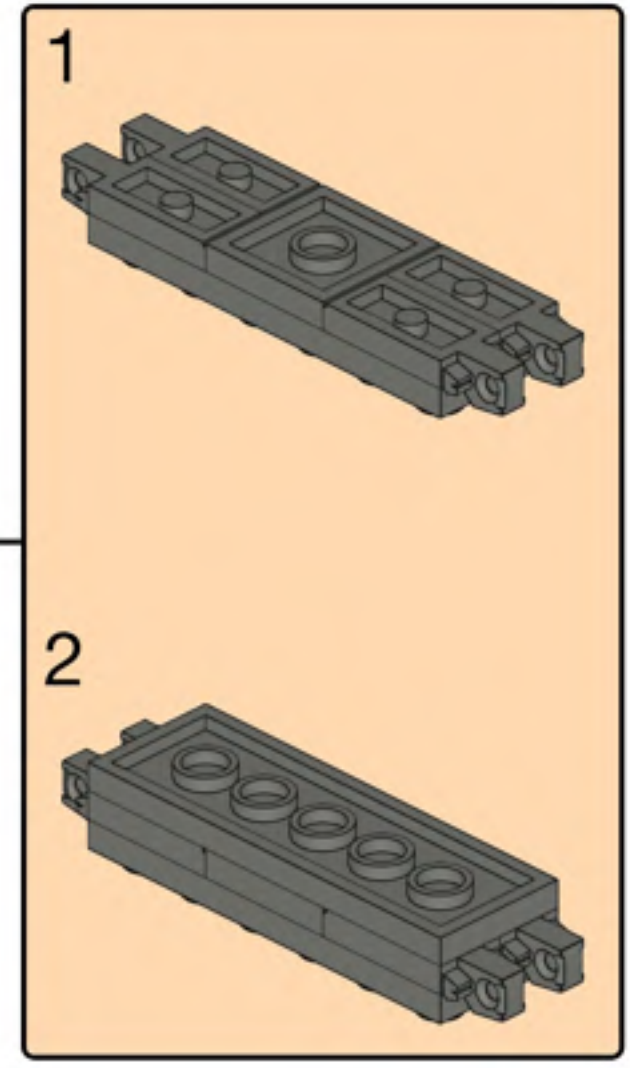

354

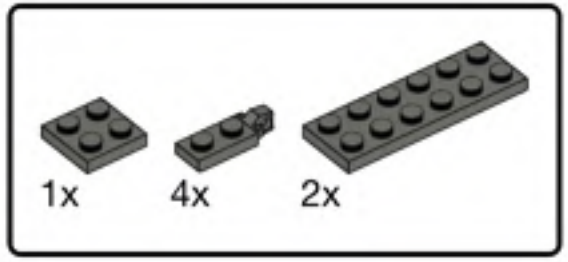


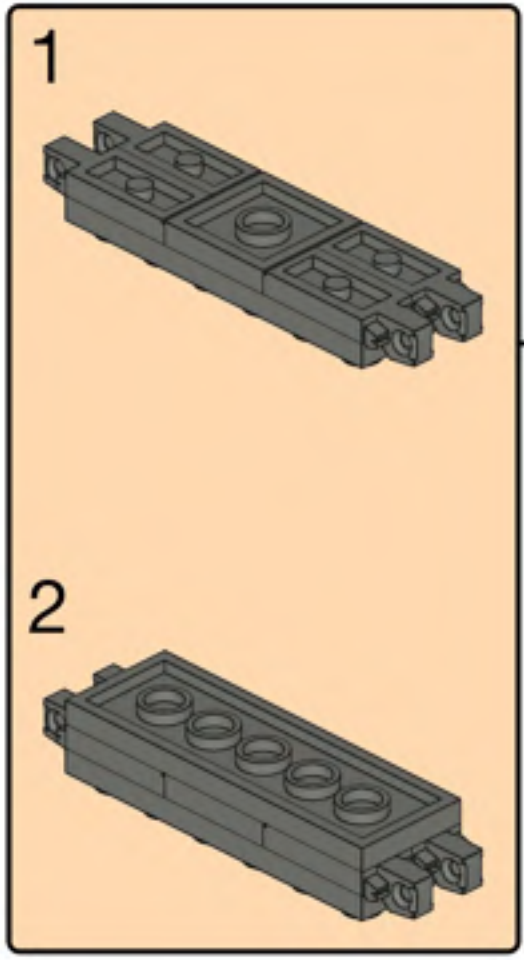


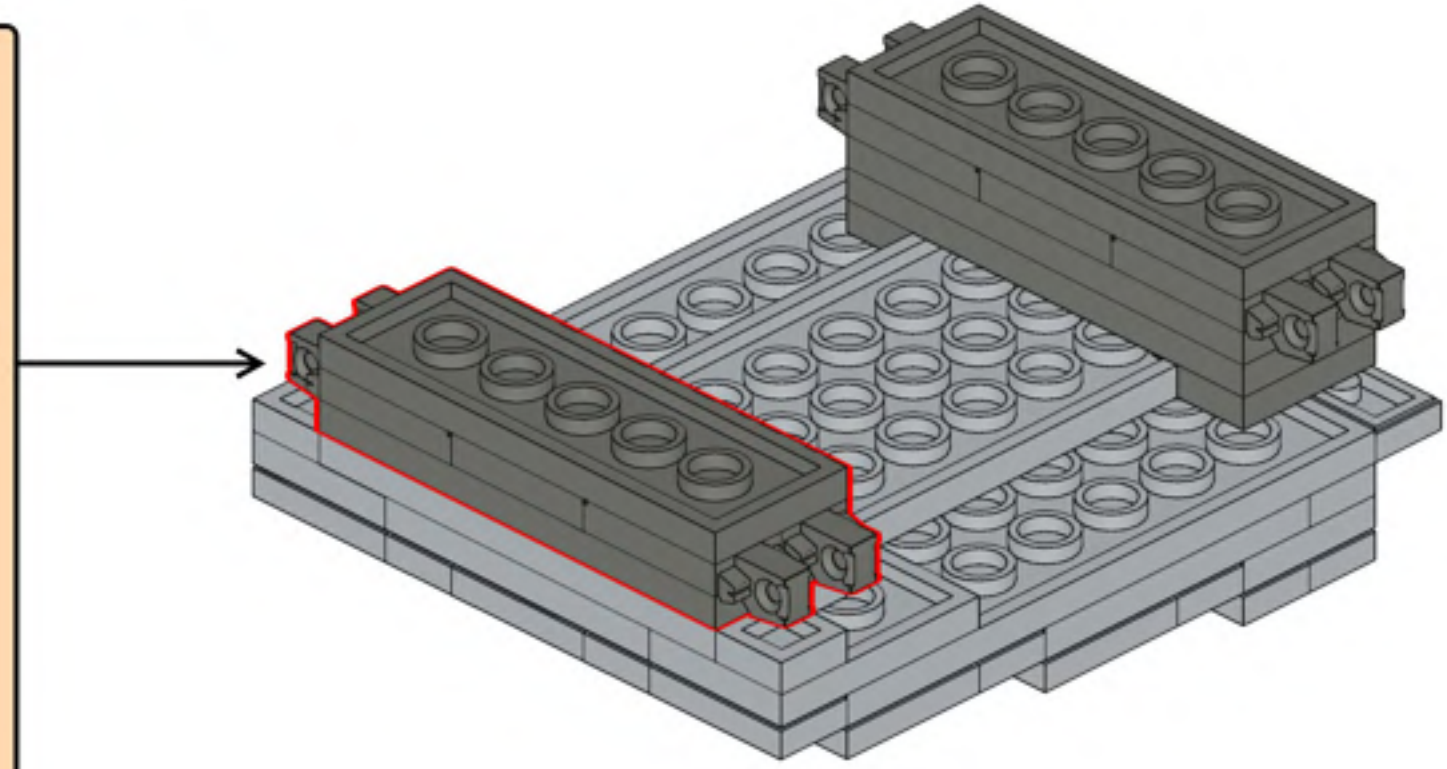

355

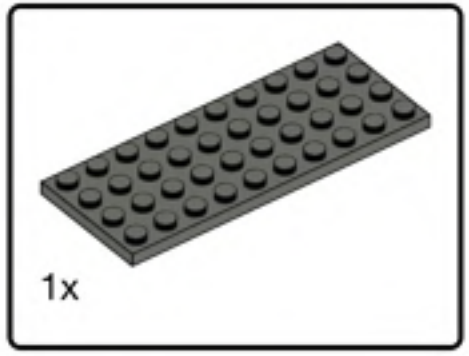


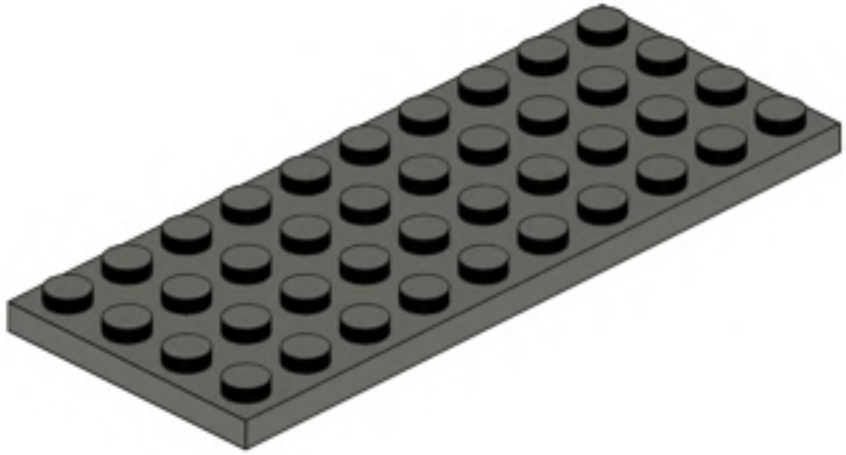

356

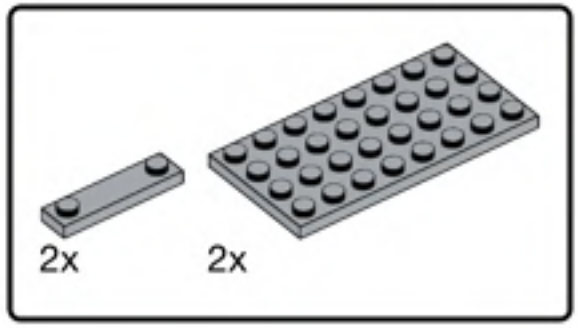


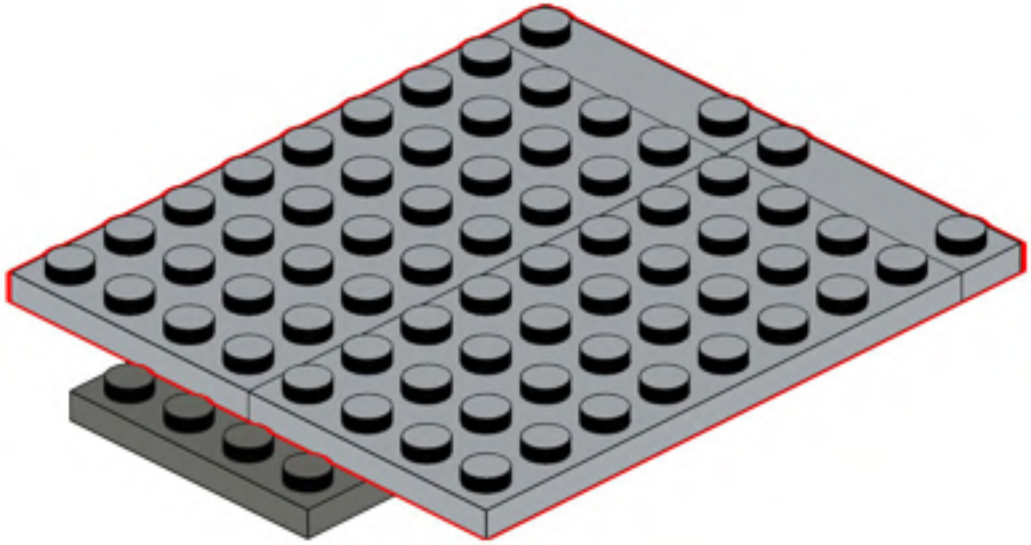

357

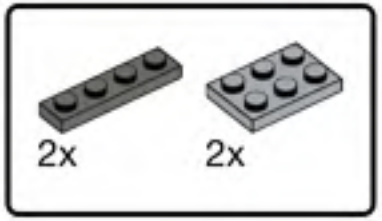


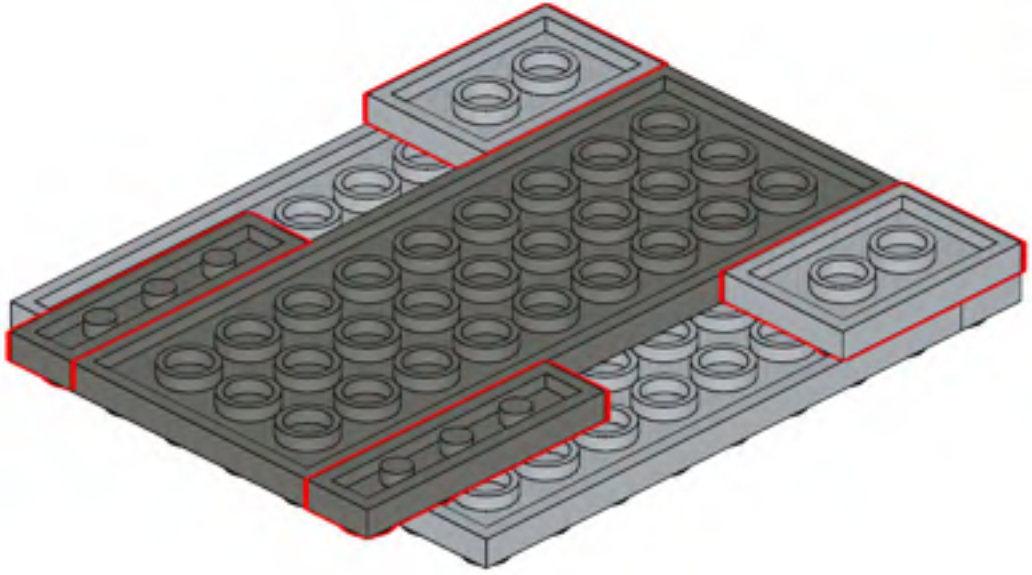

358

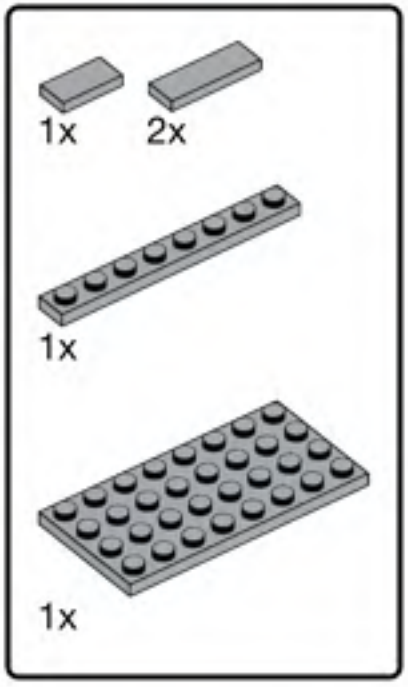


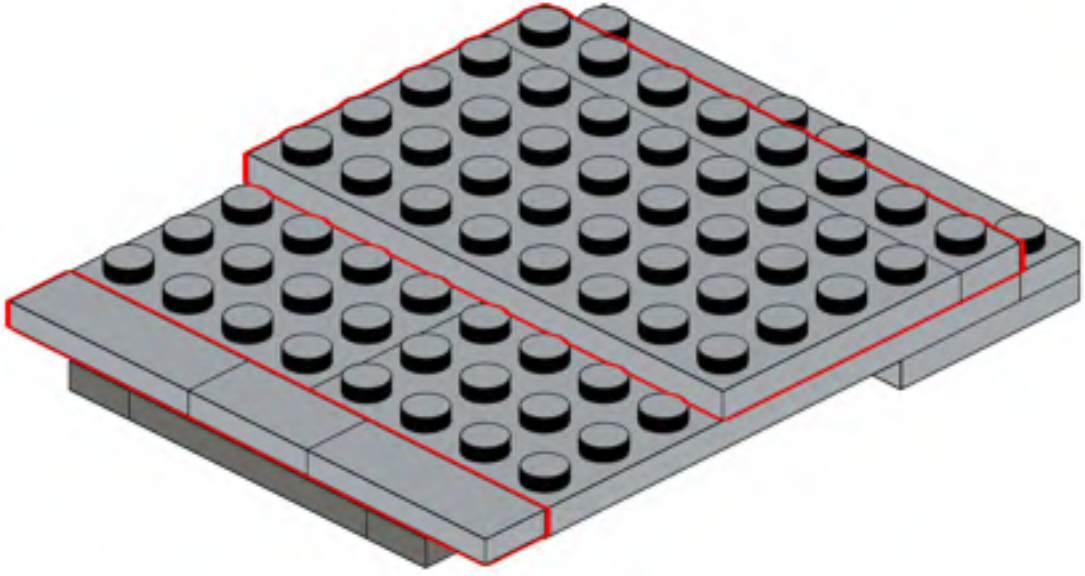

359

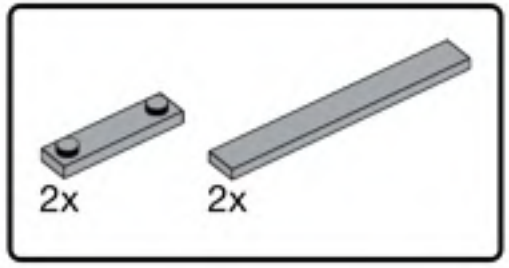


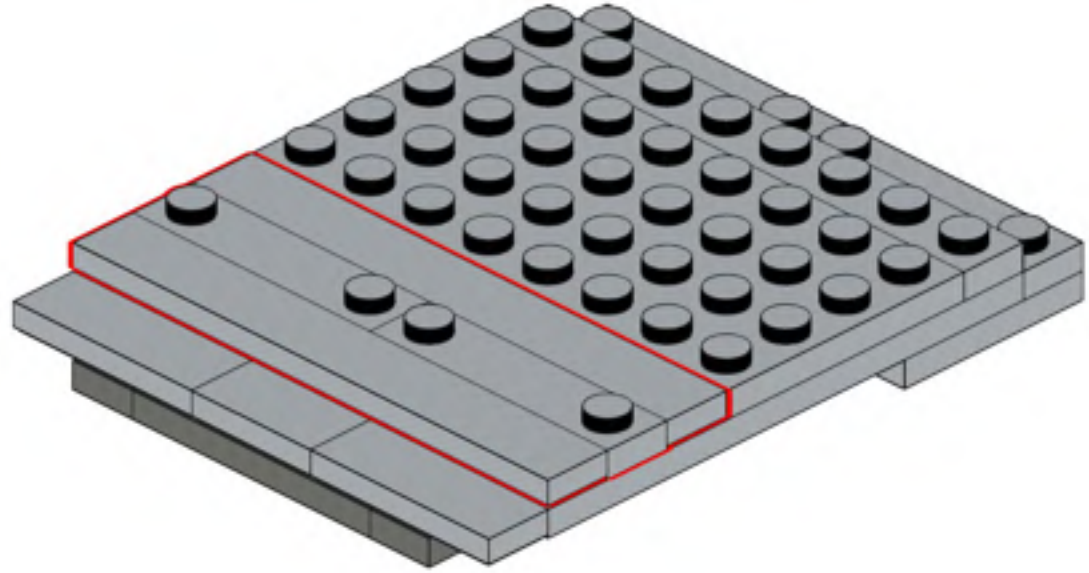

360

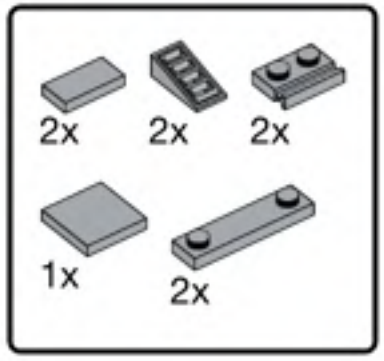


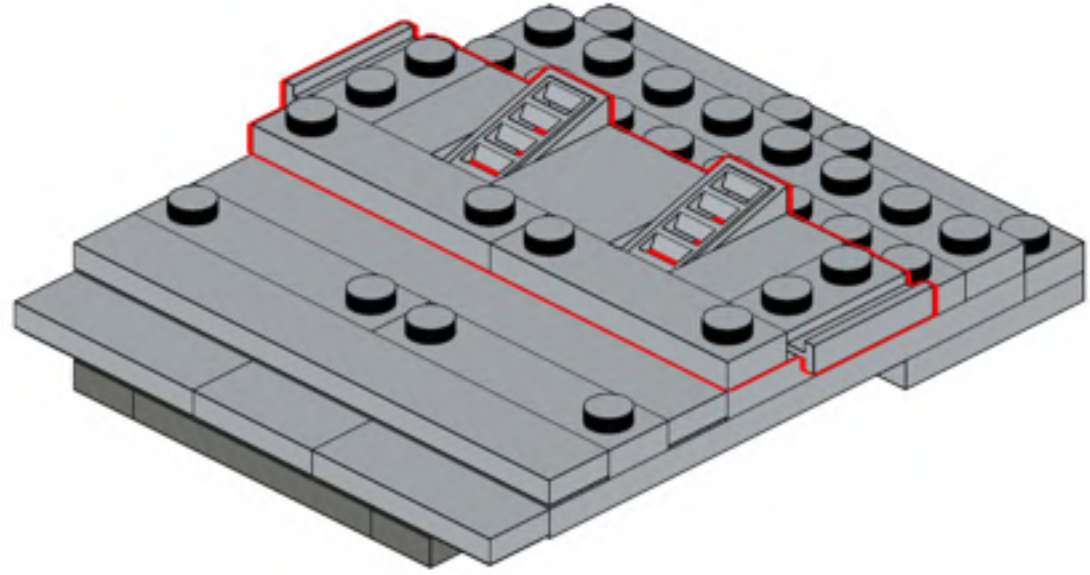

361

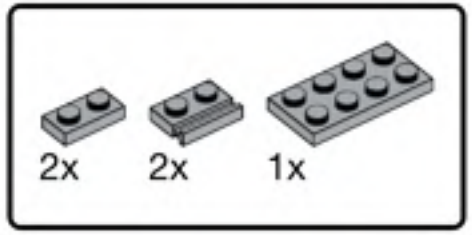


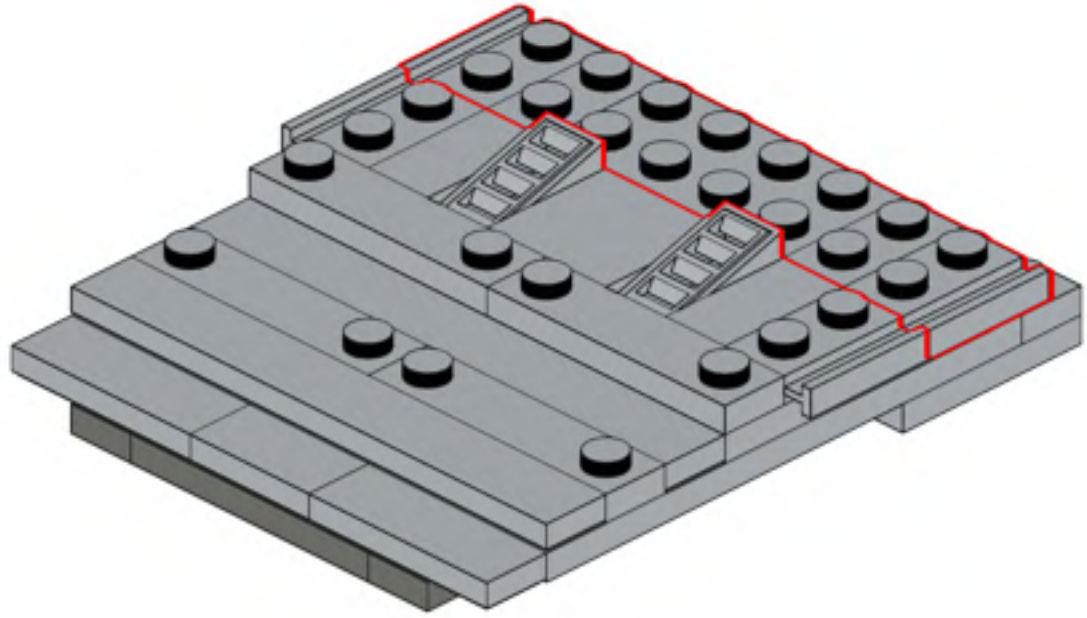

362

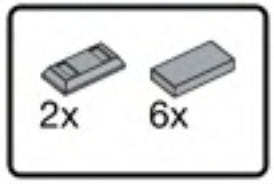


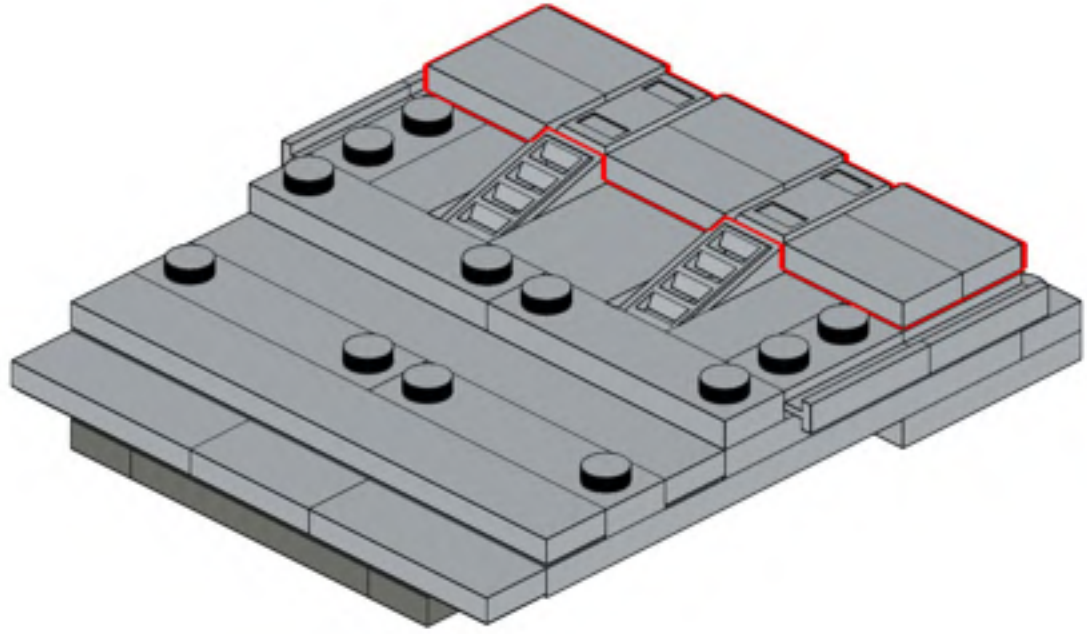

363

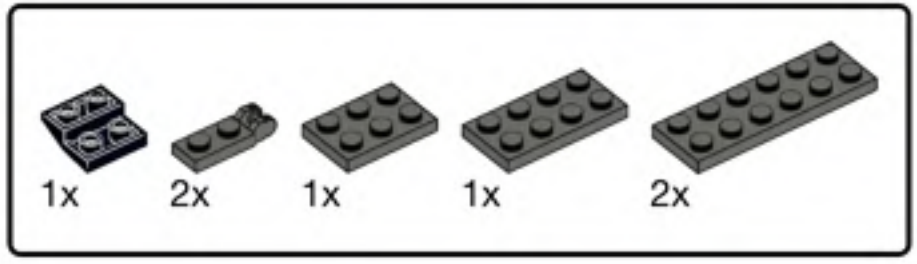


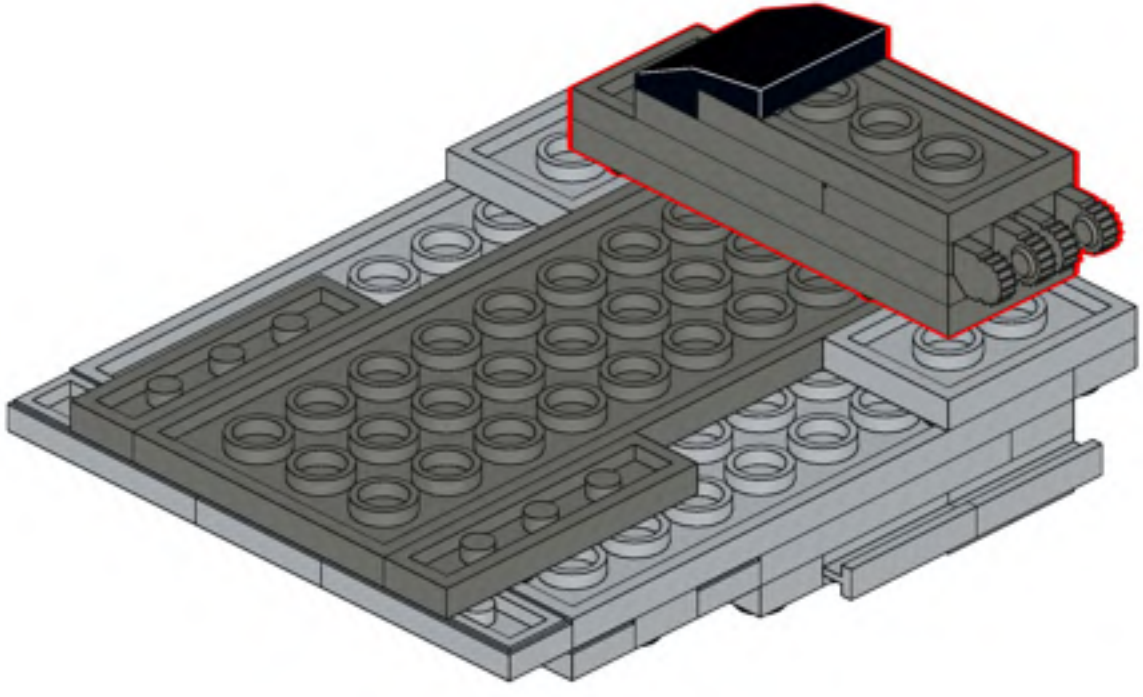

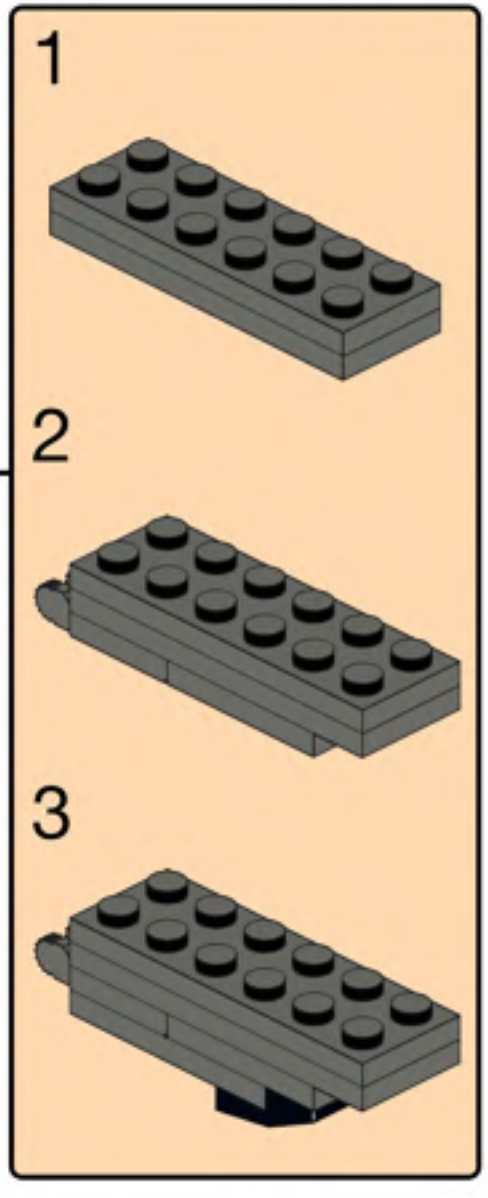

364

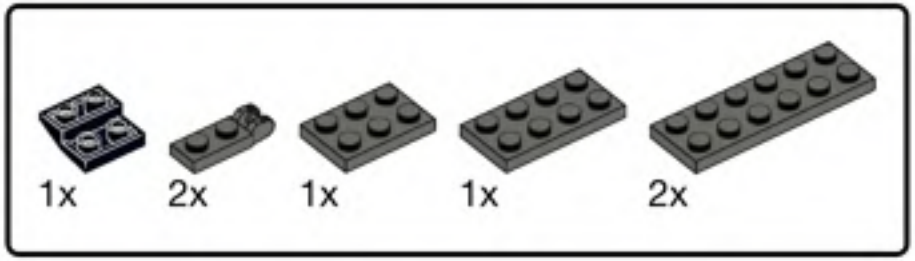


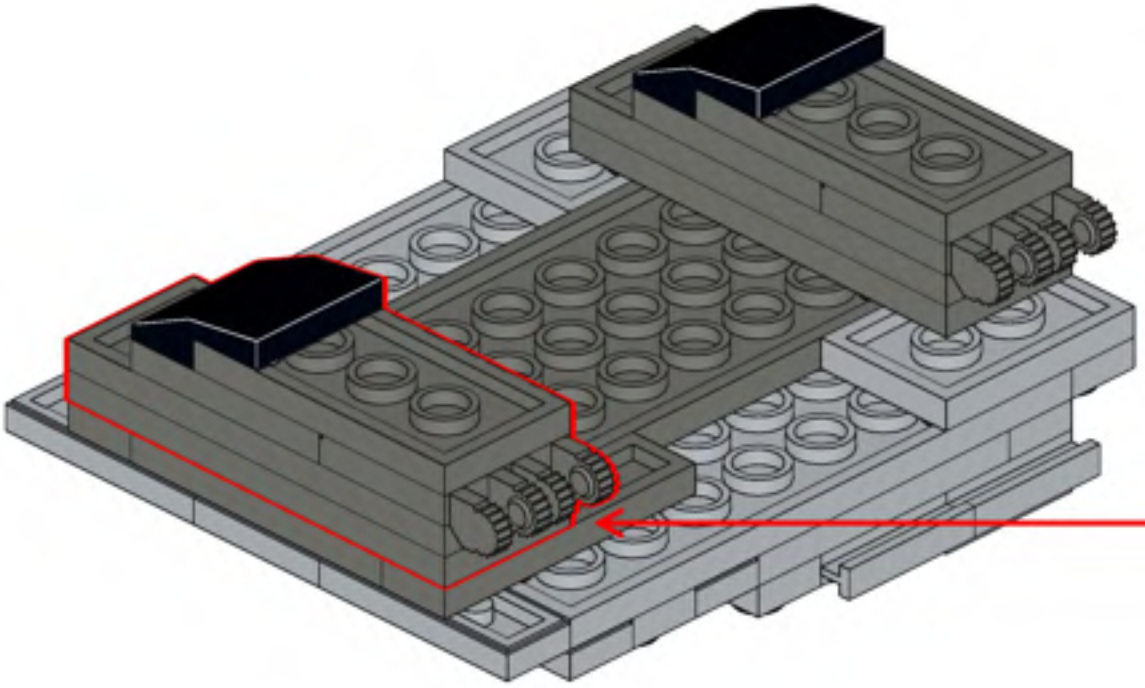

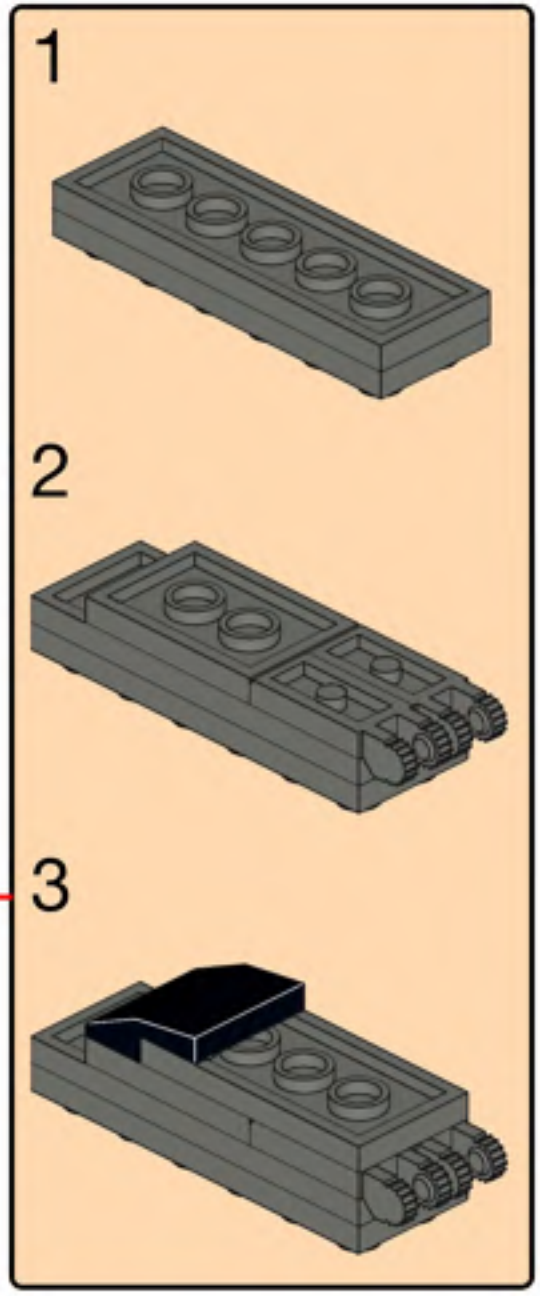

365

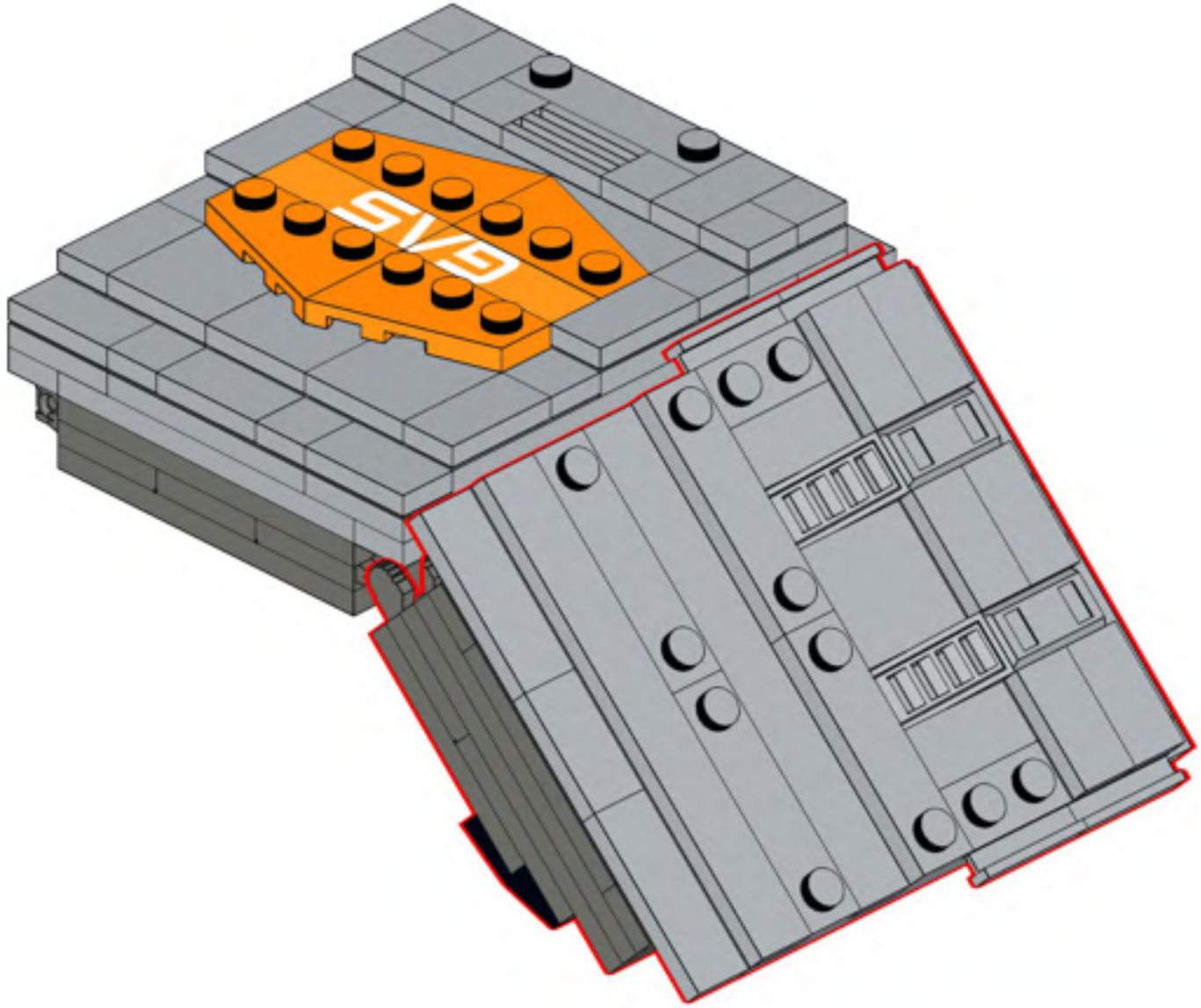

366

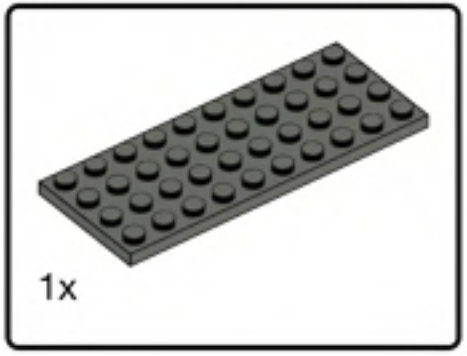


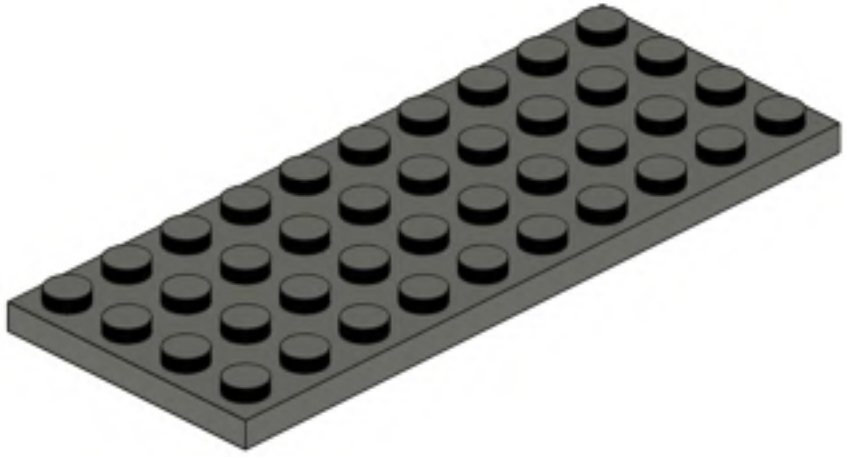

367

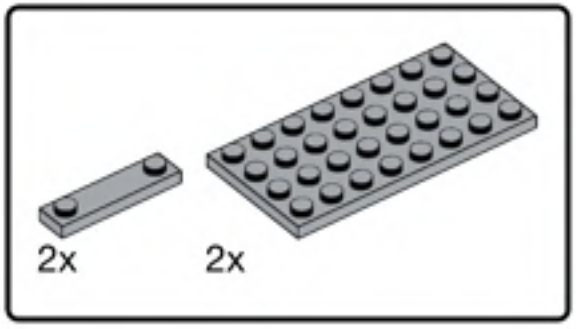


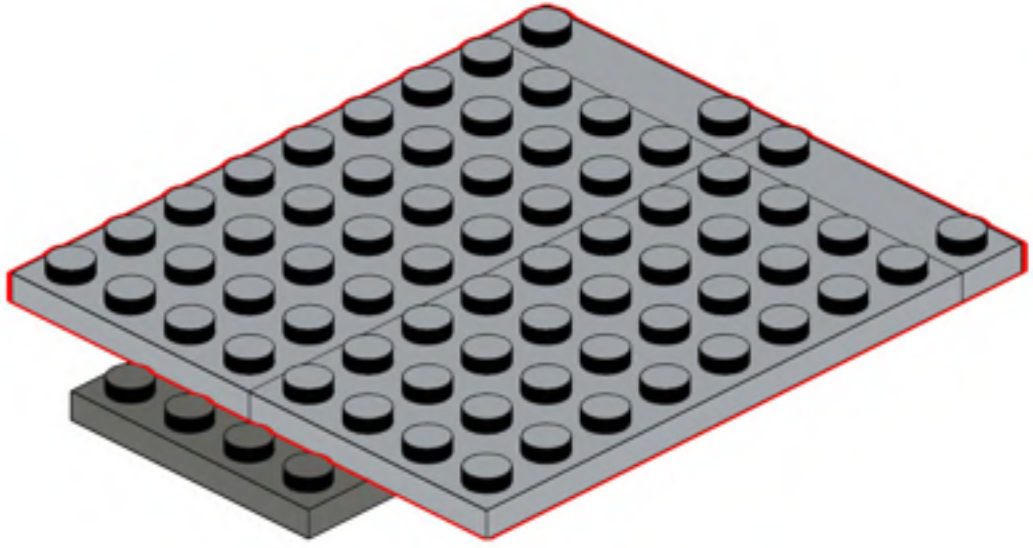

368

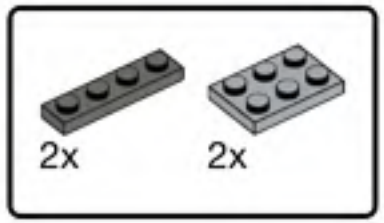


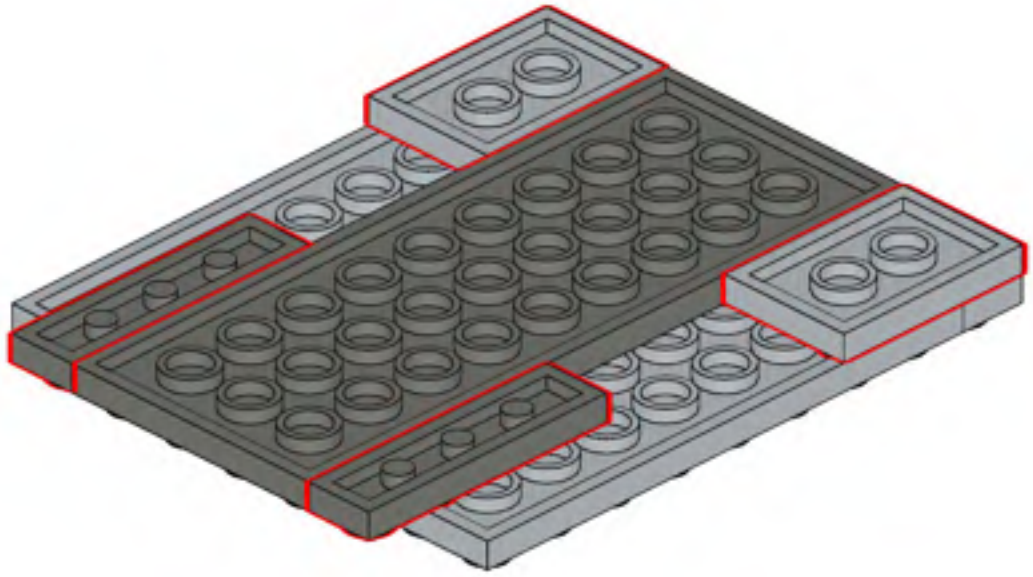

369

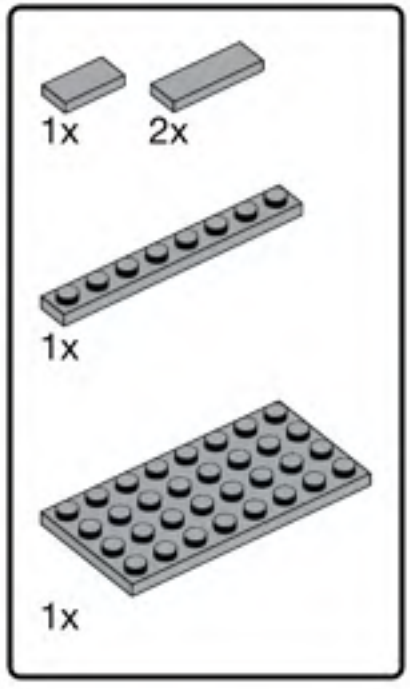


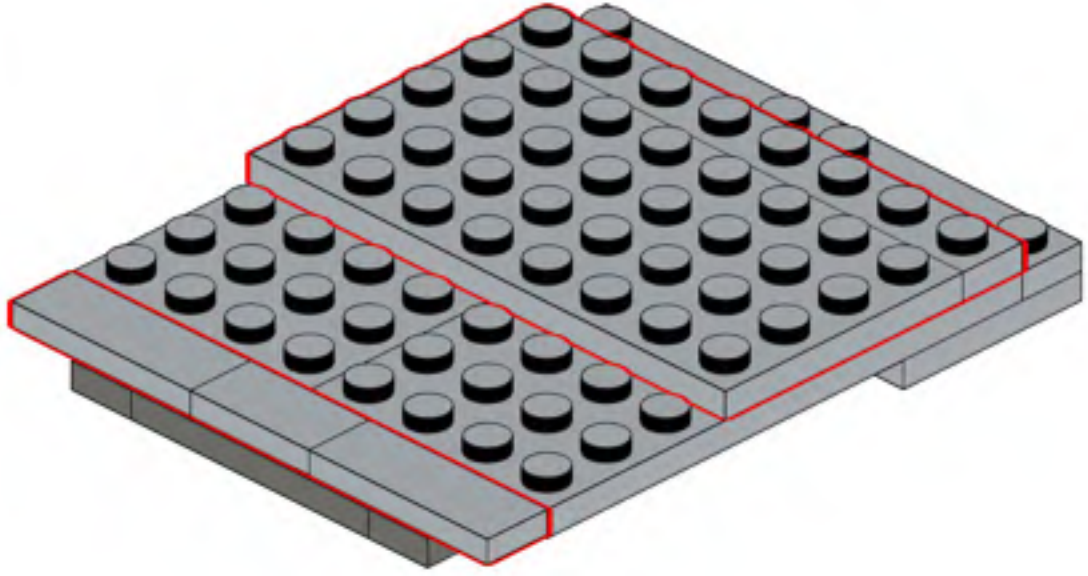

370

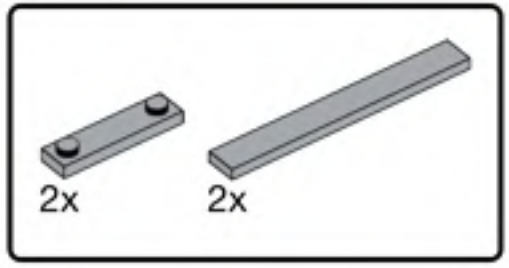


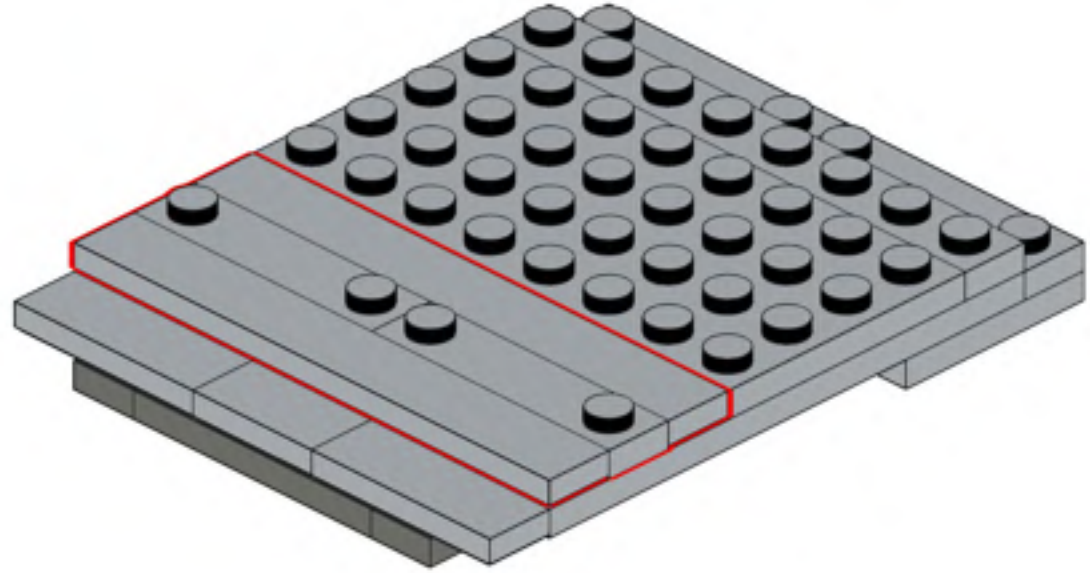

371

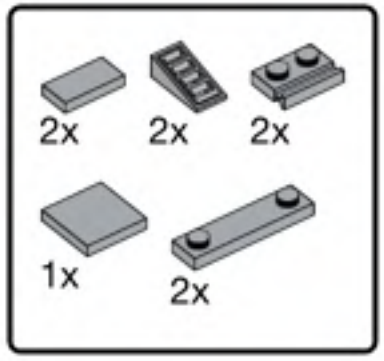


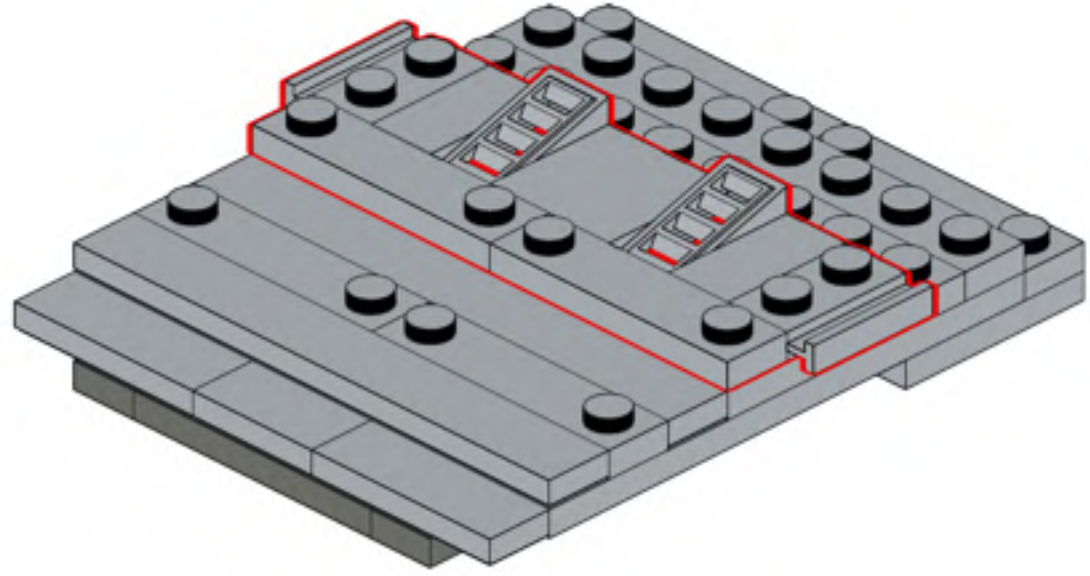

372

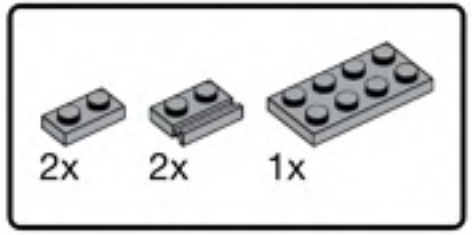


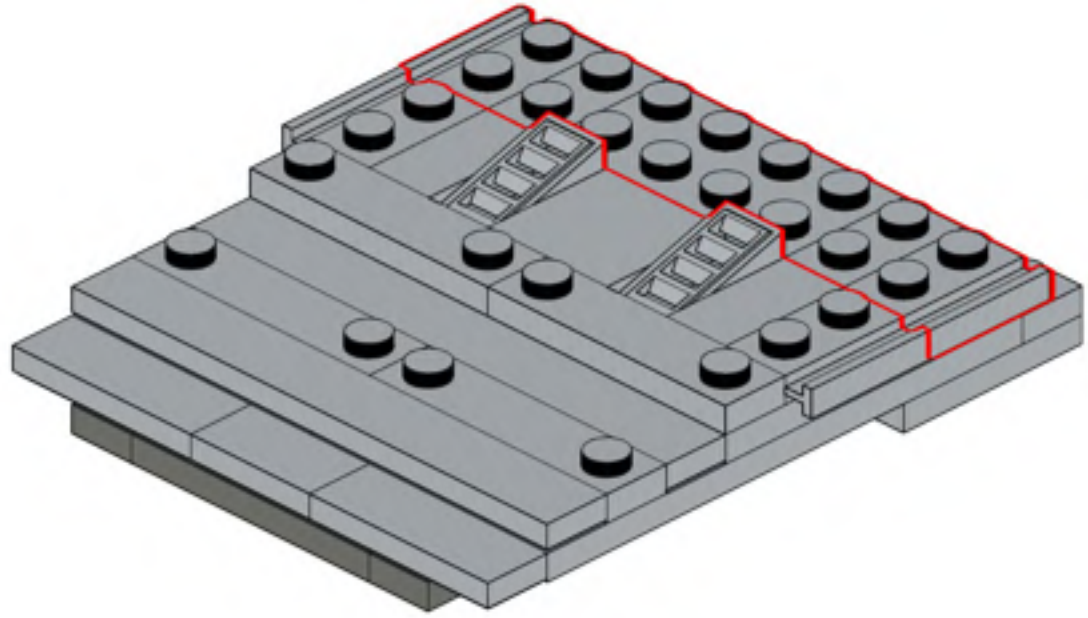

373

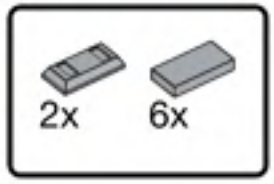


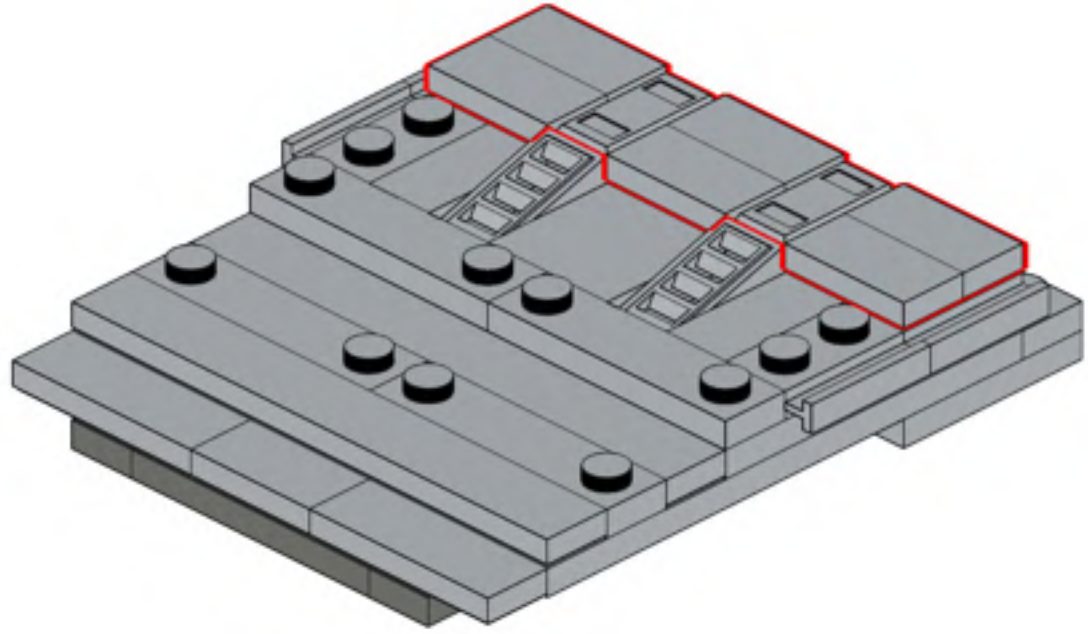

374

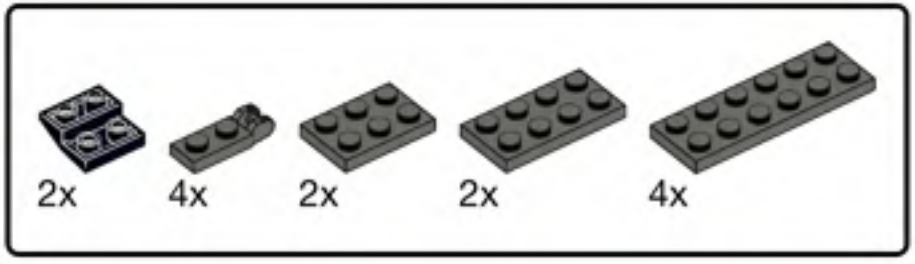


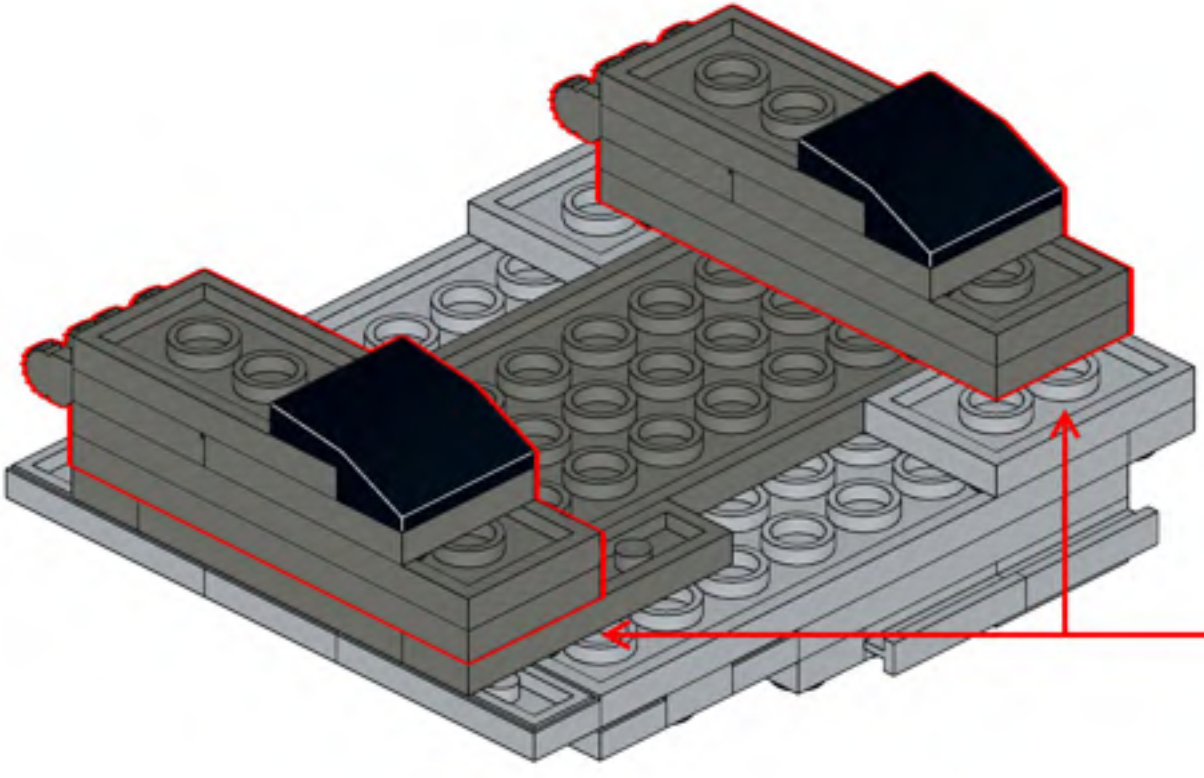

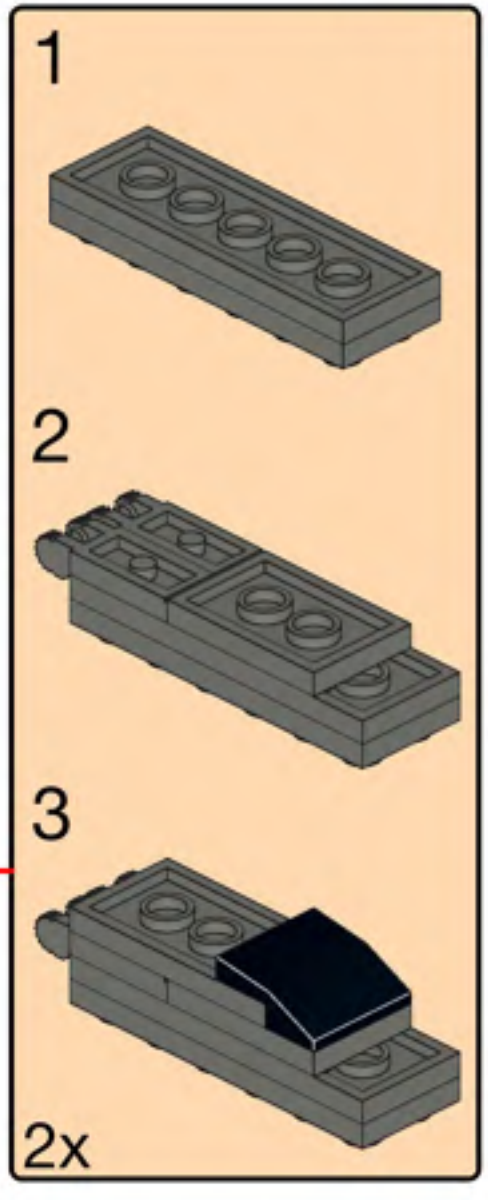

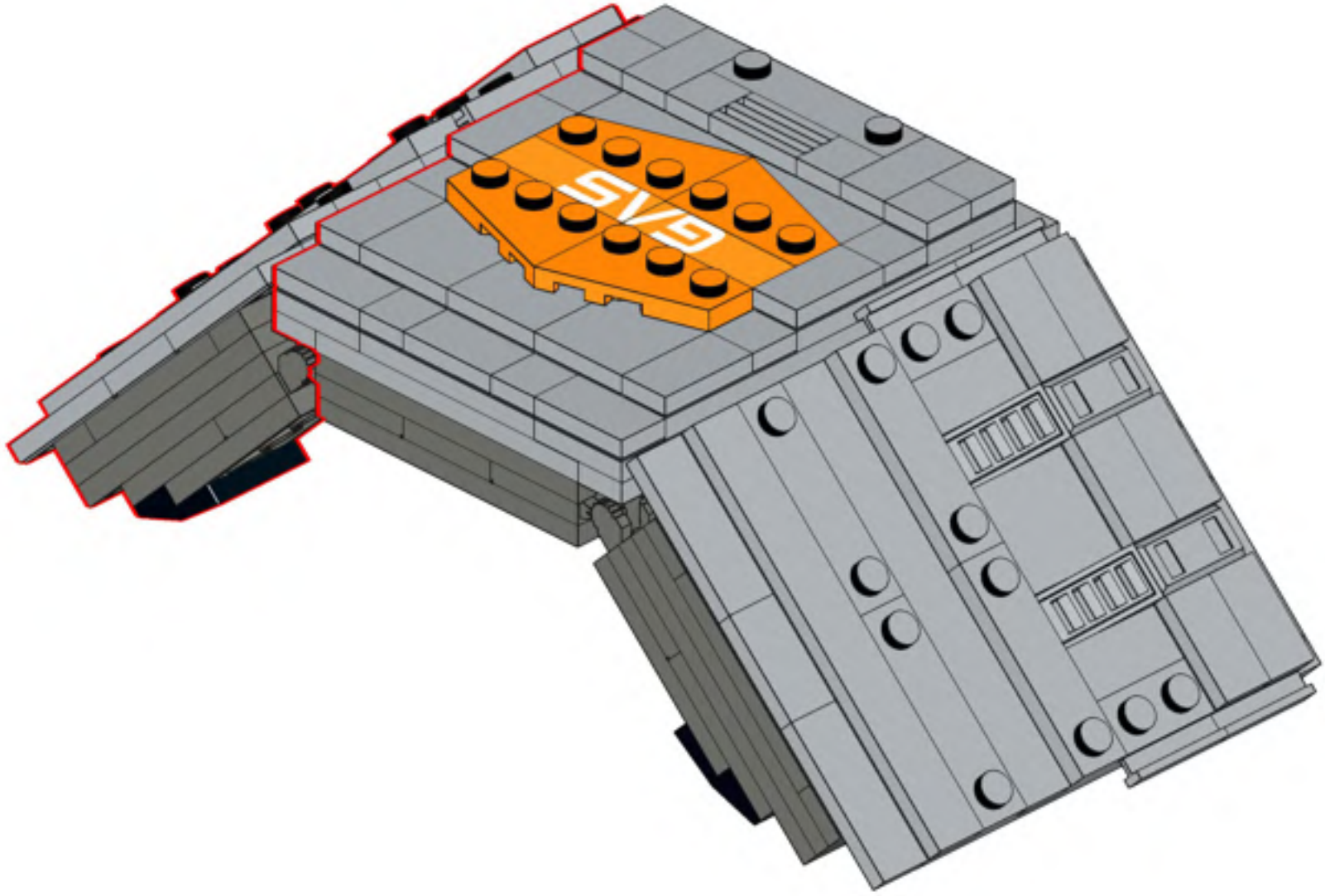
SVG

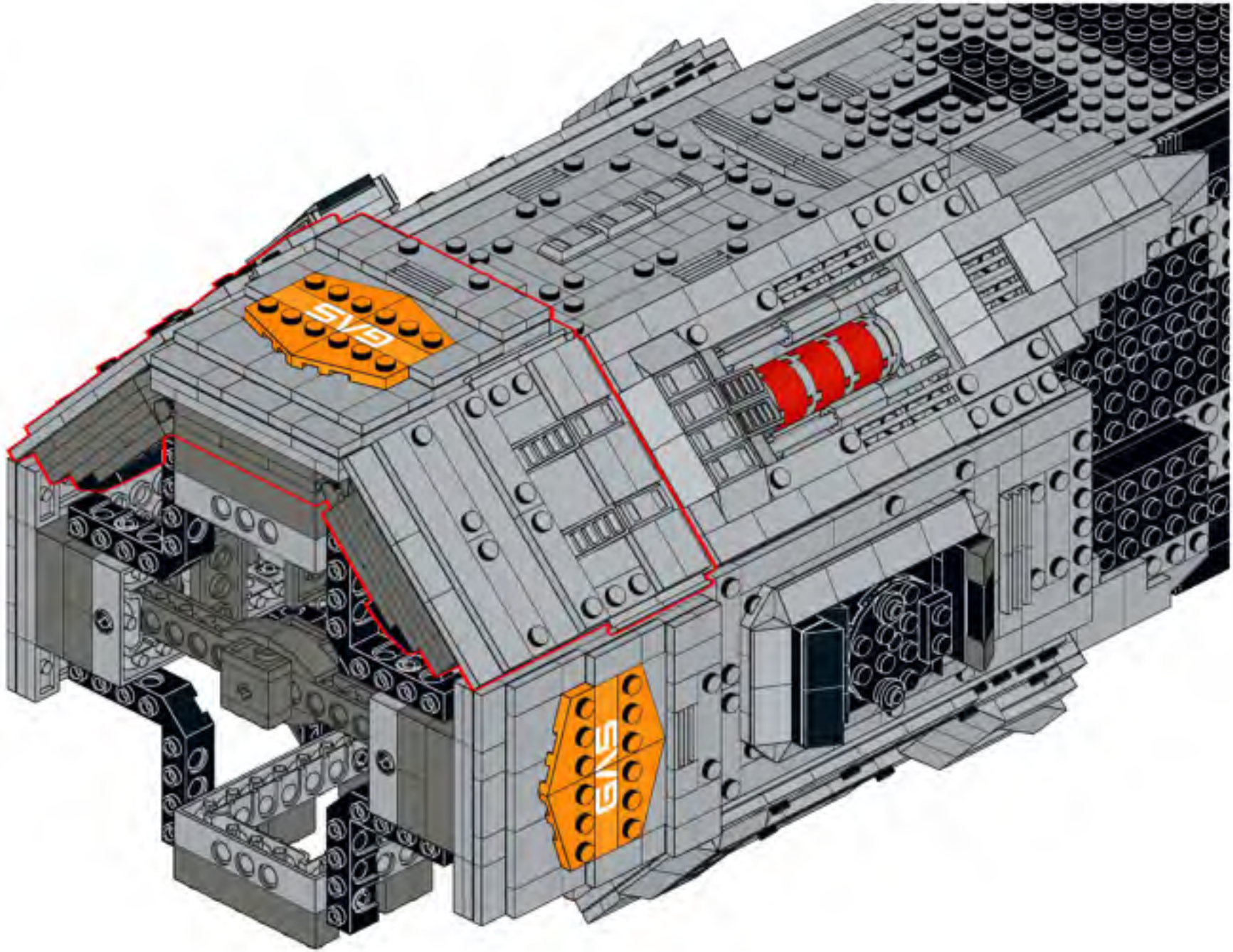
SV5
SV5

377

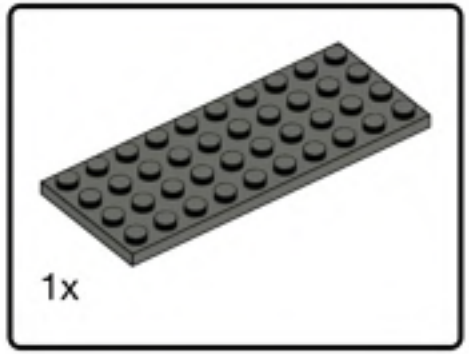


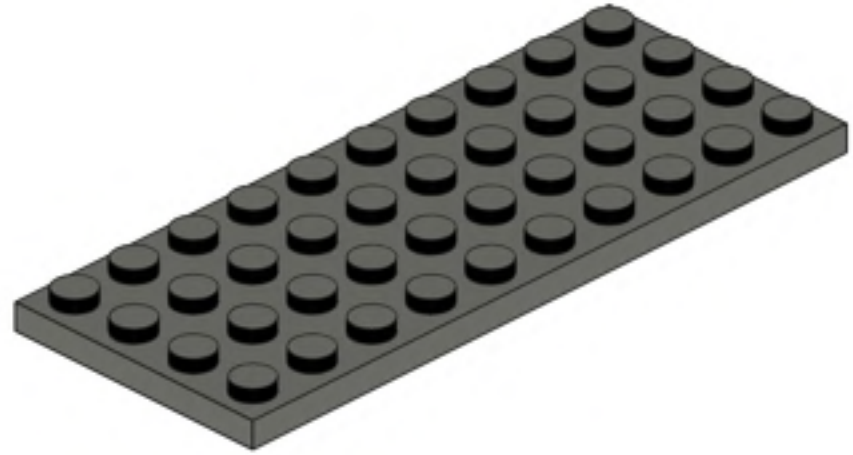

378

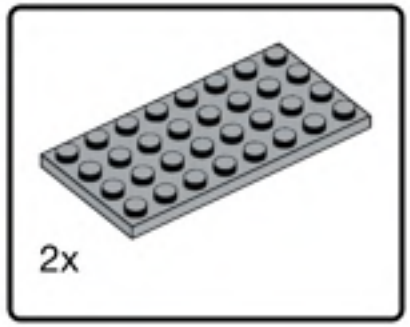


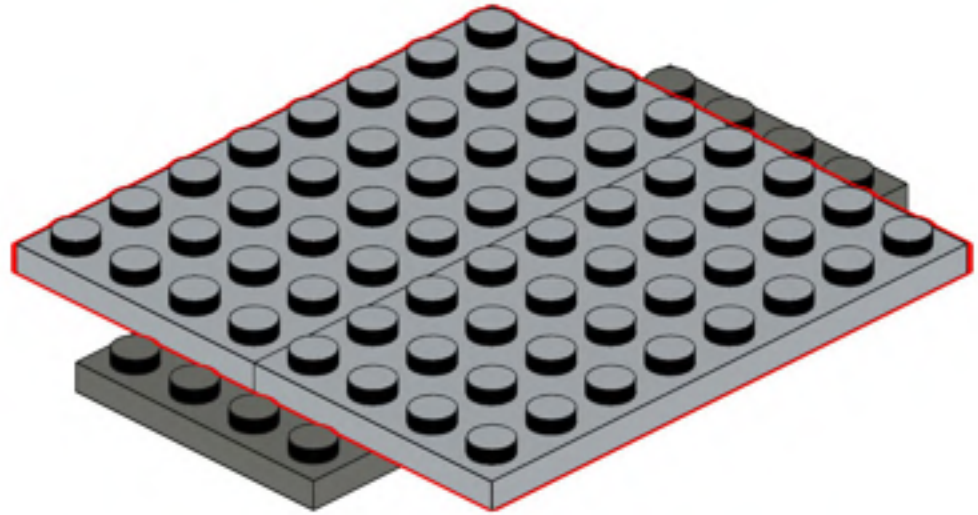

379

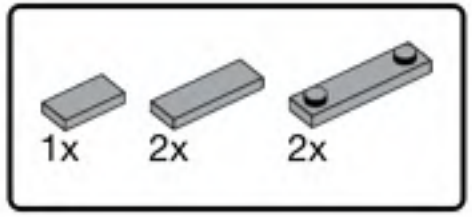


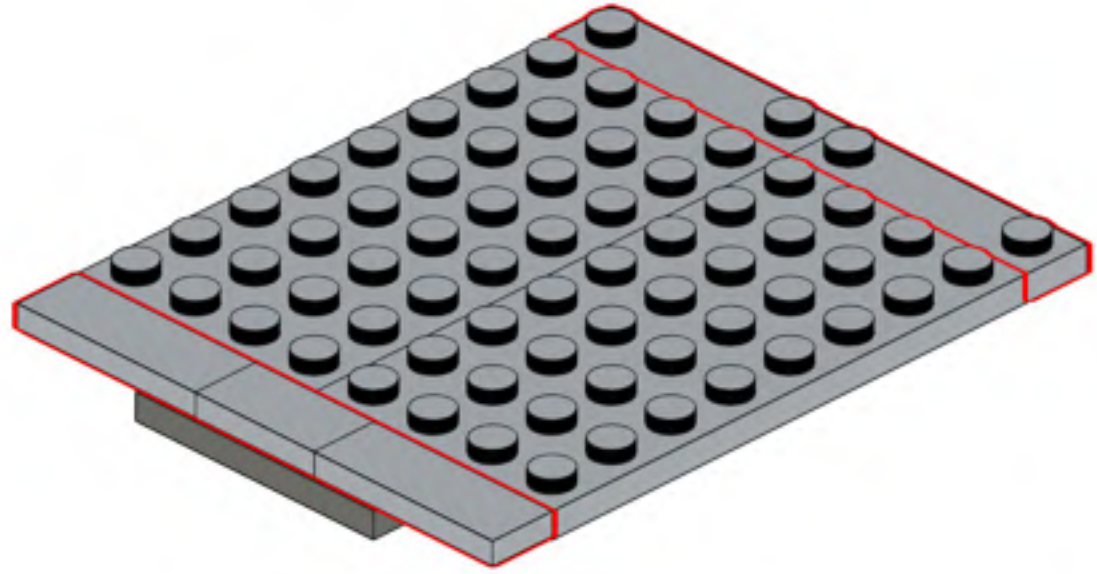

380

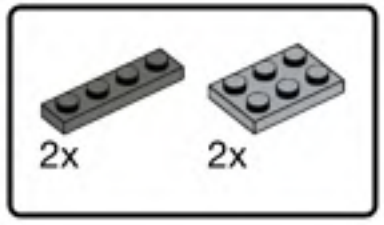


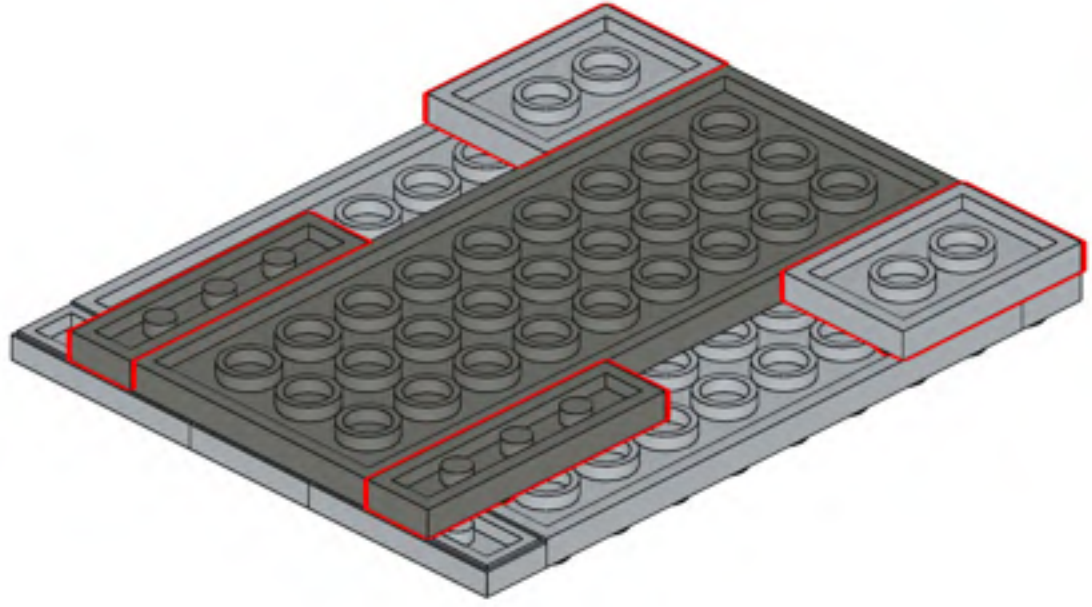

381

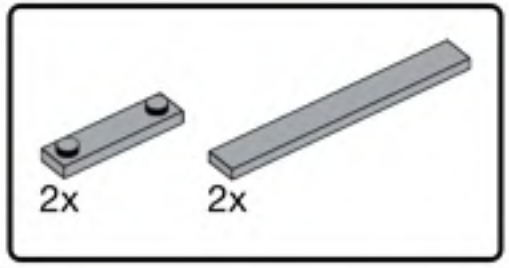


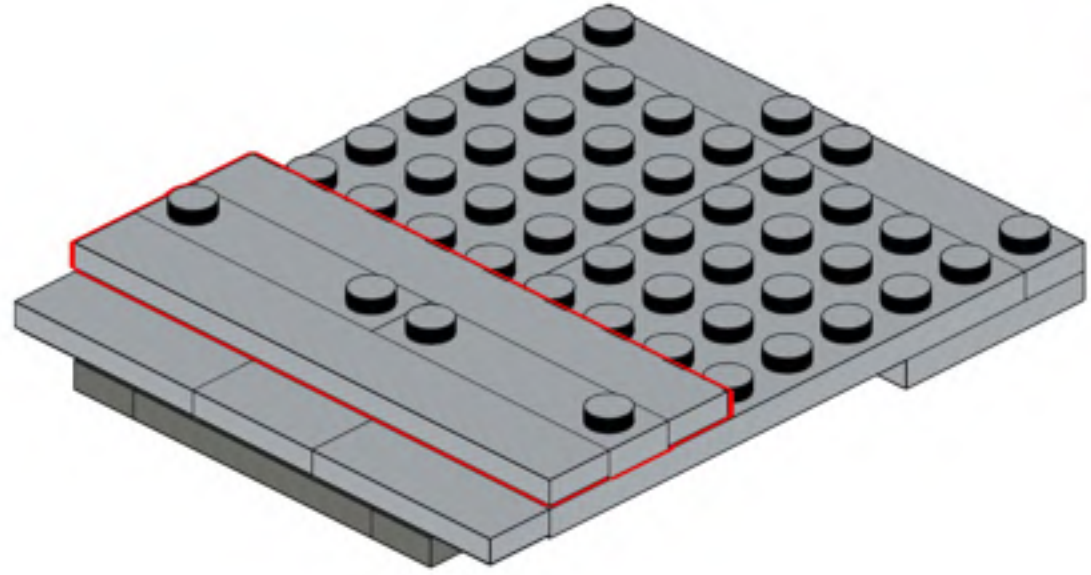

382

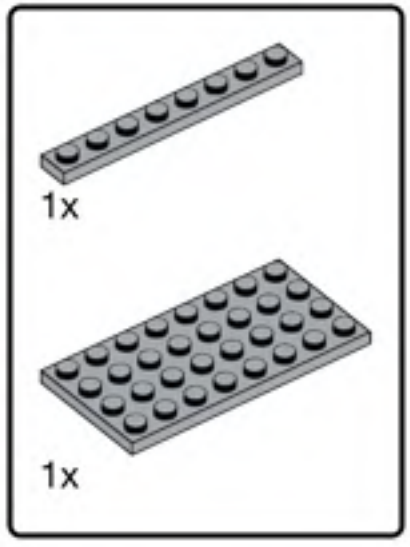


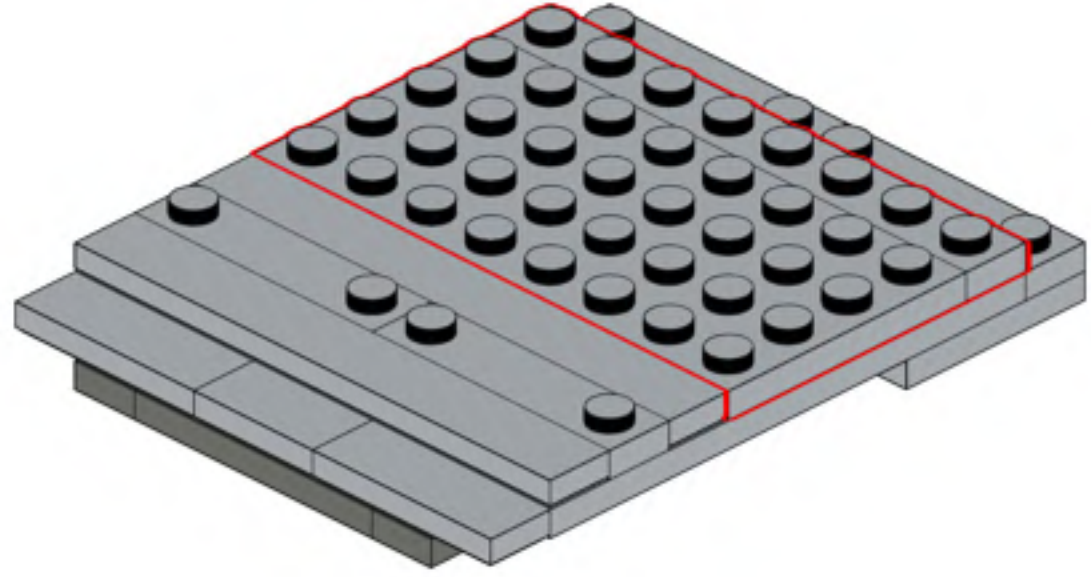

383

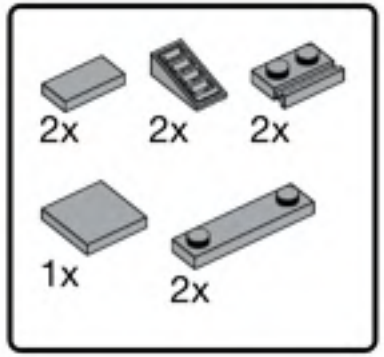


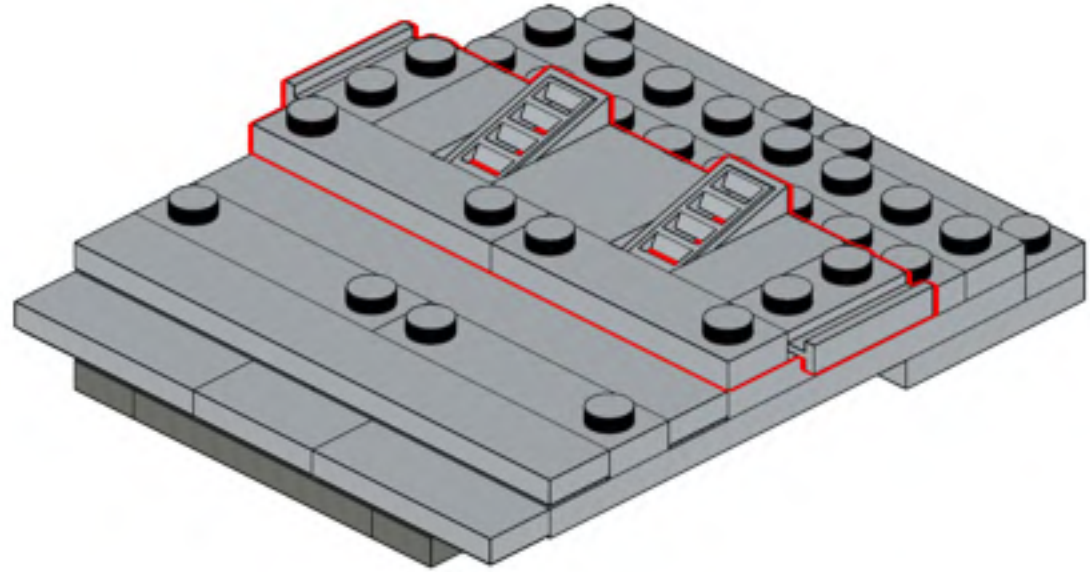

384

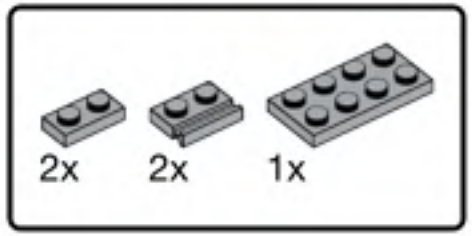


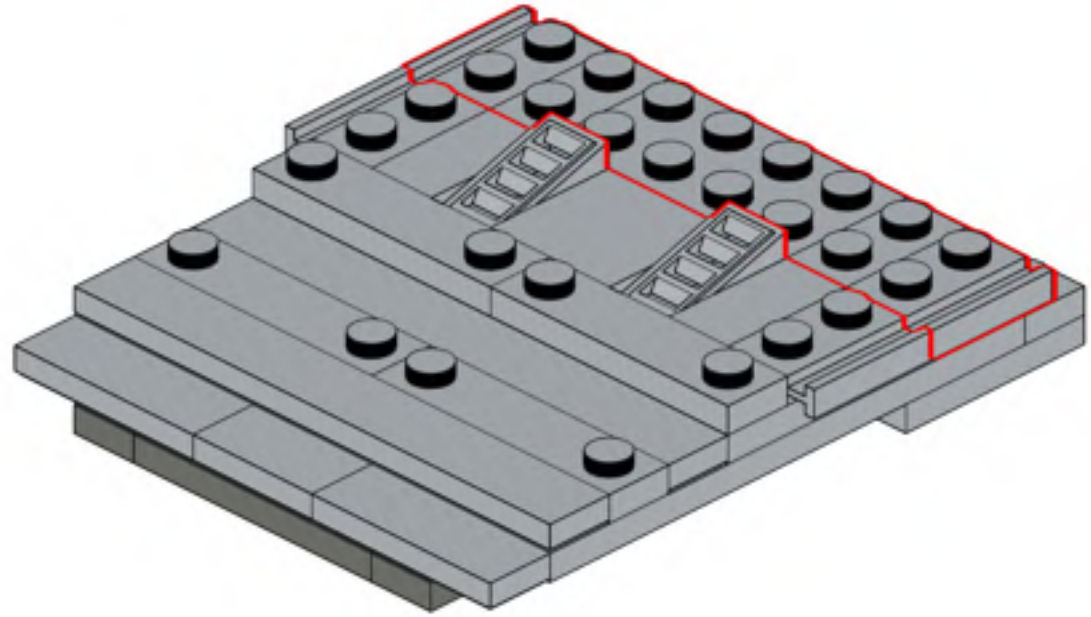

385

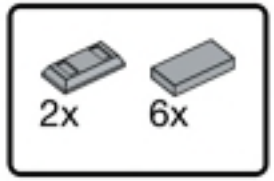


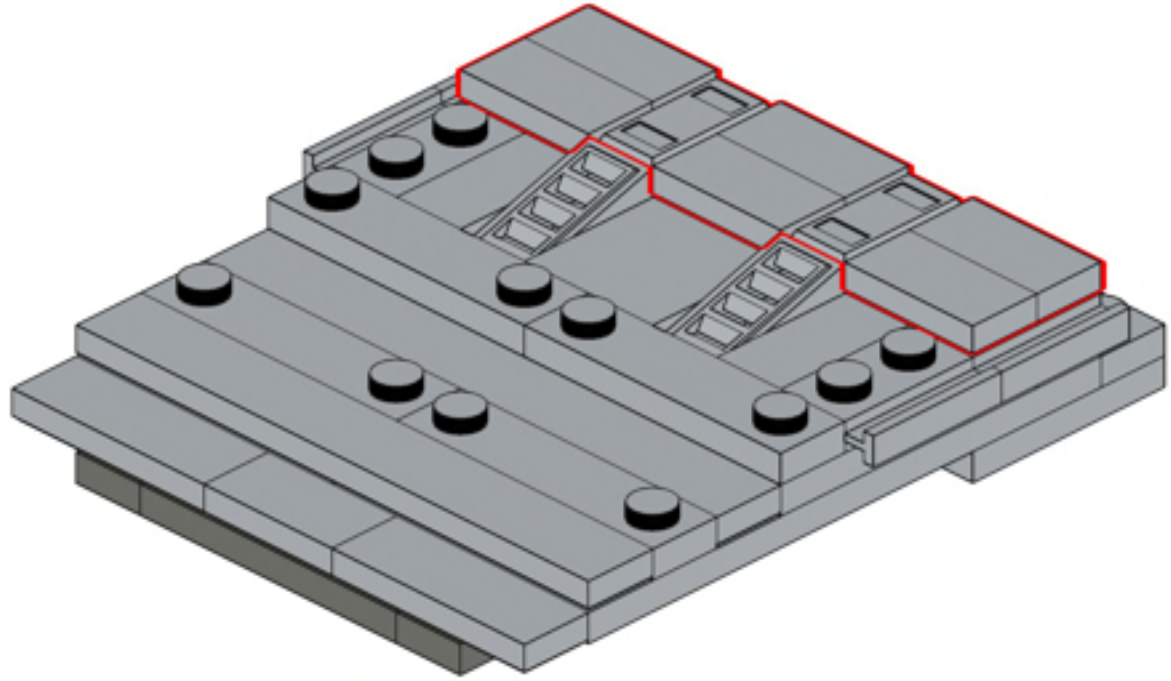

386

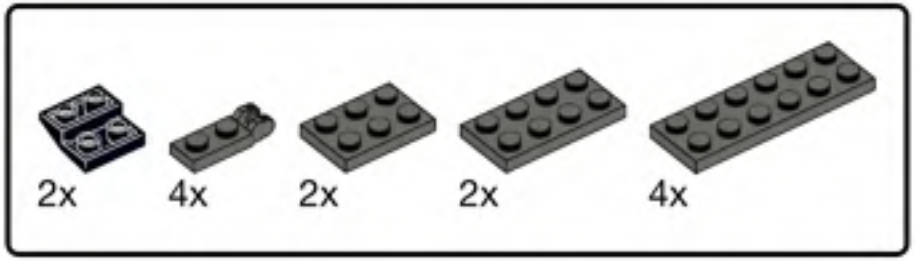


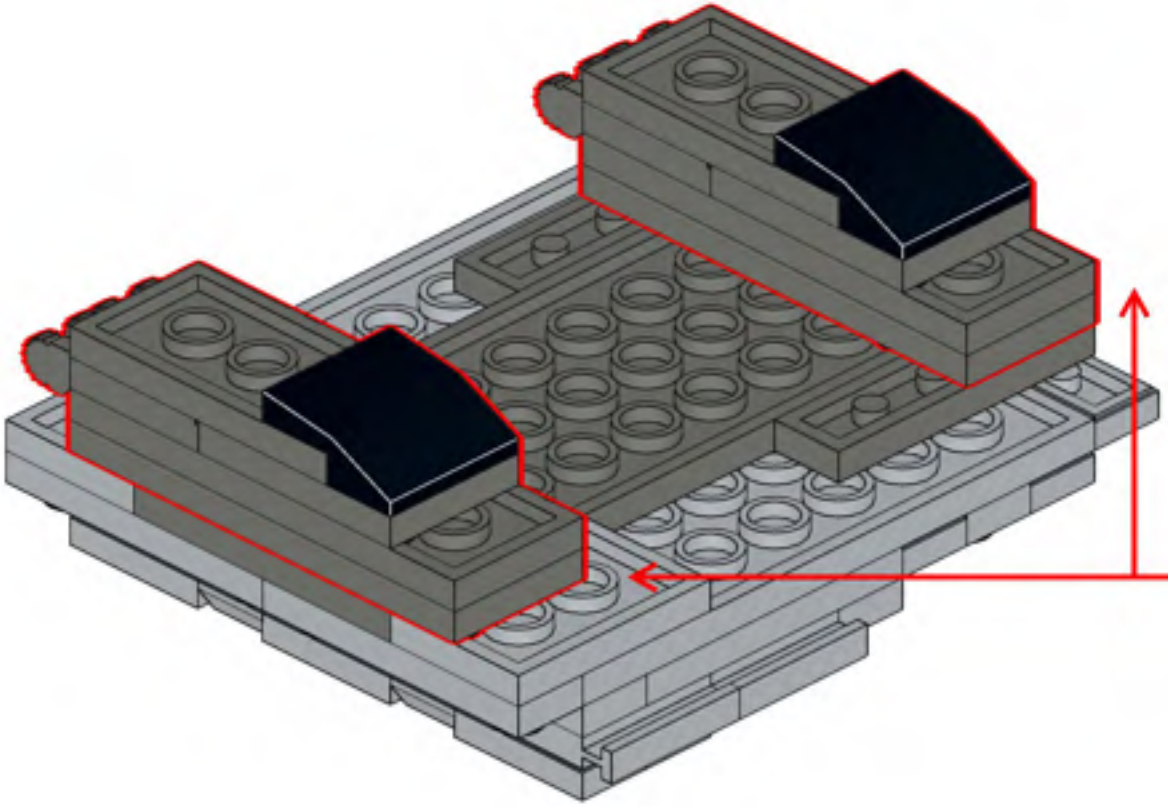

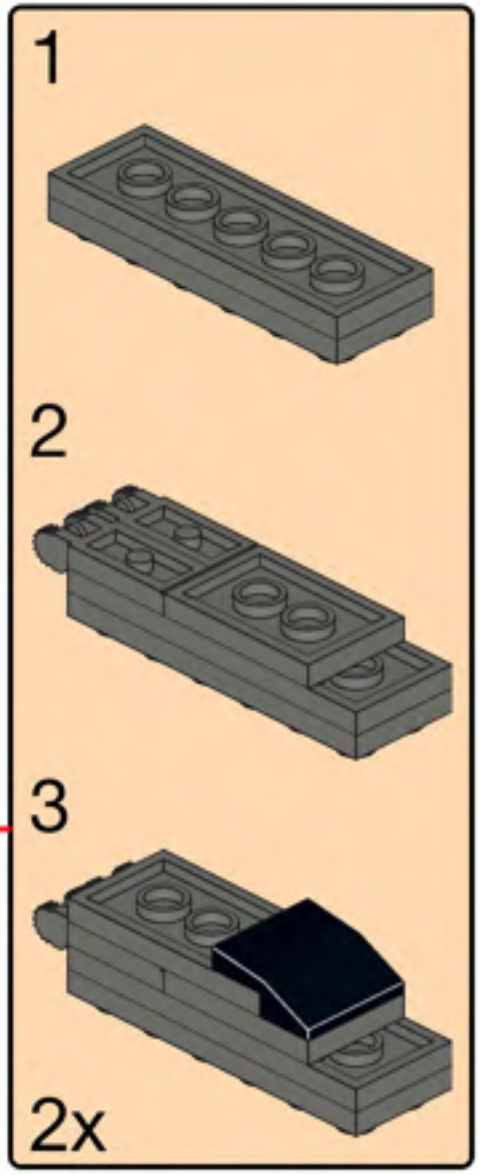

387

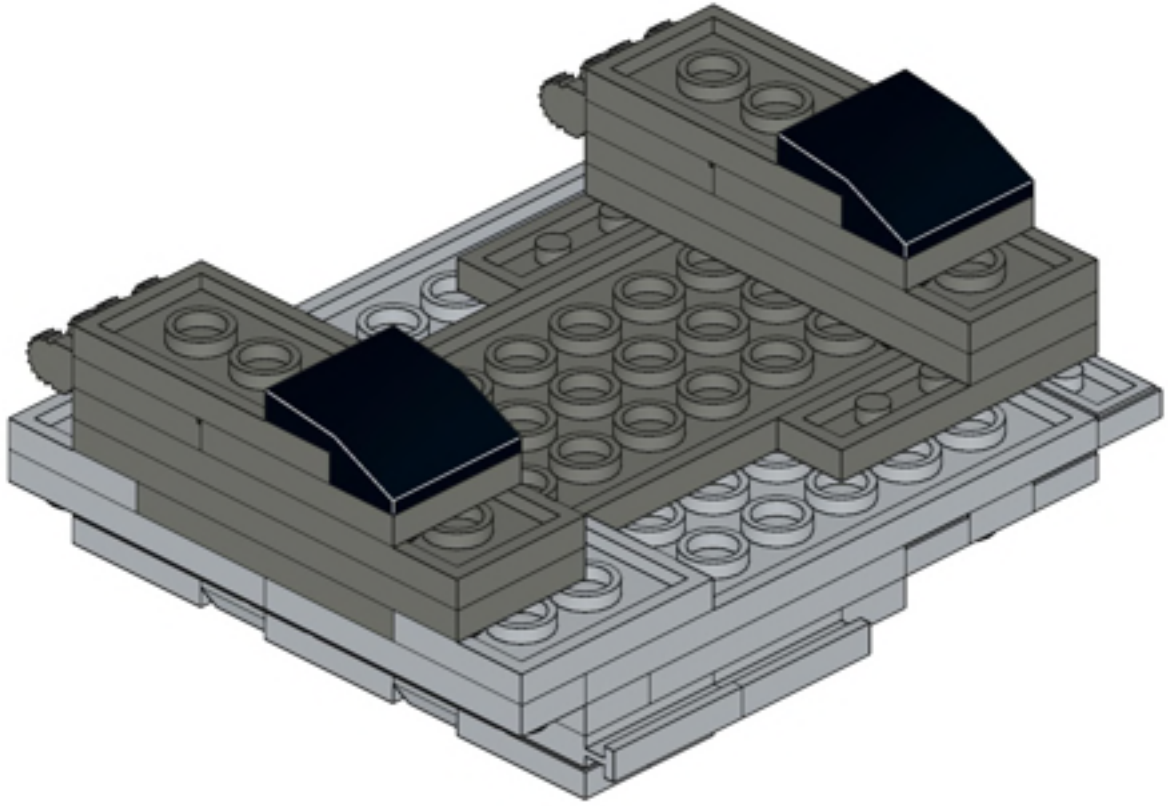

388

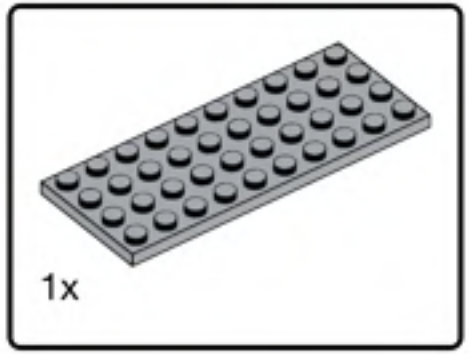


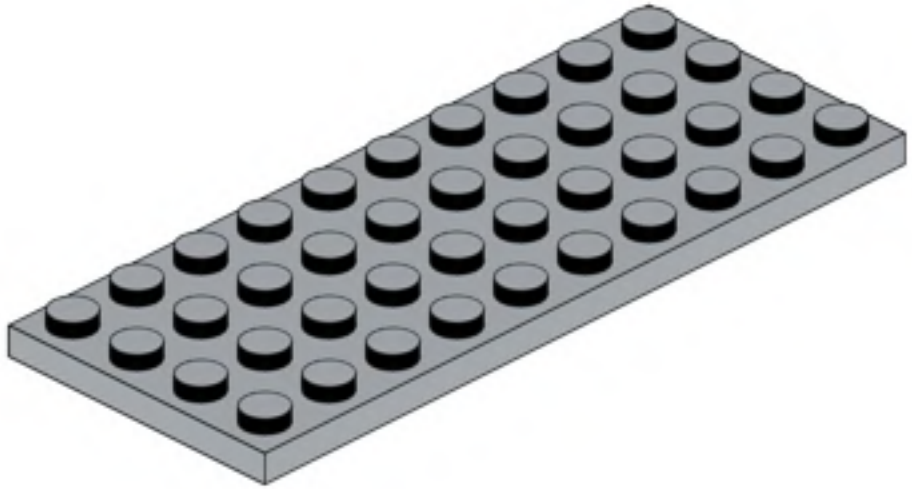

389

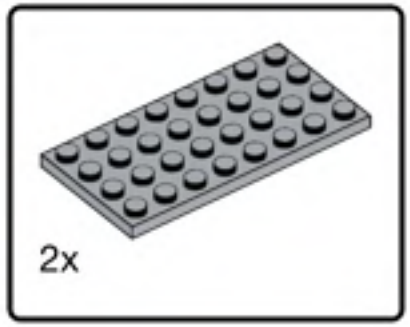


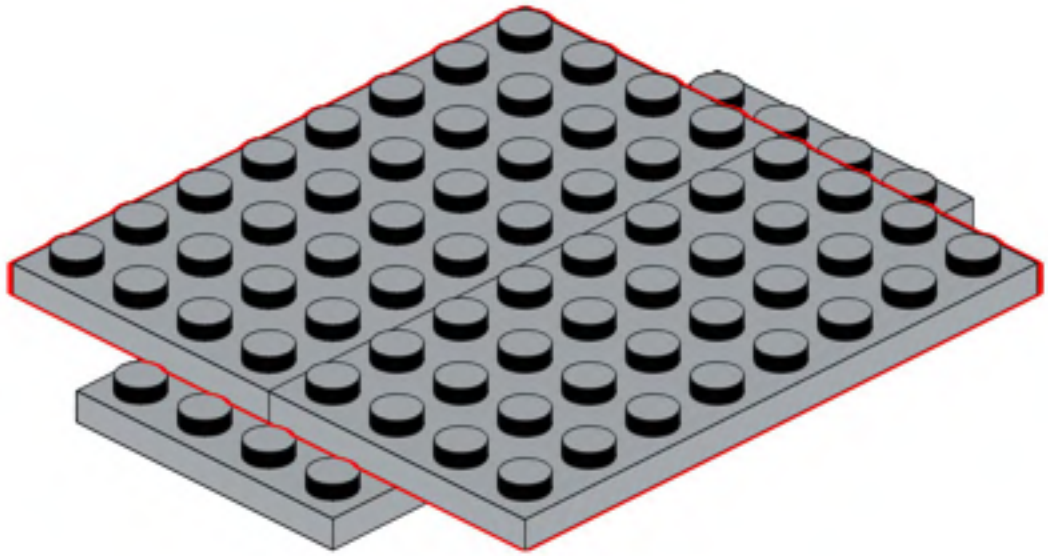

390

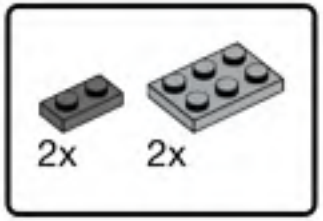


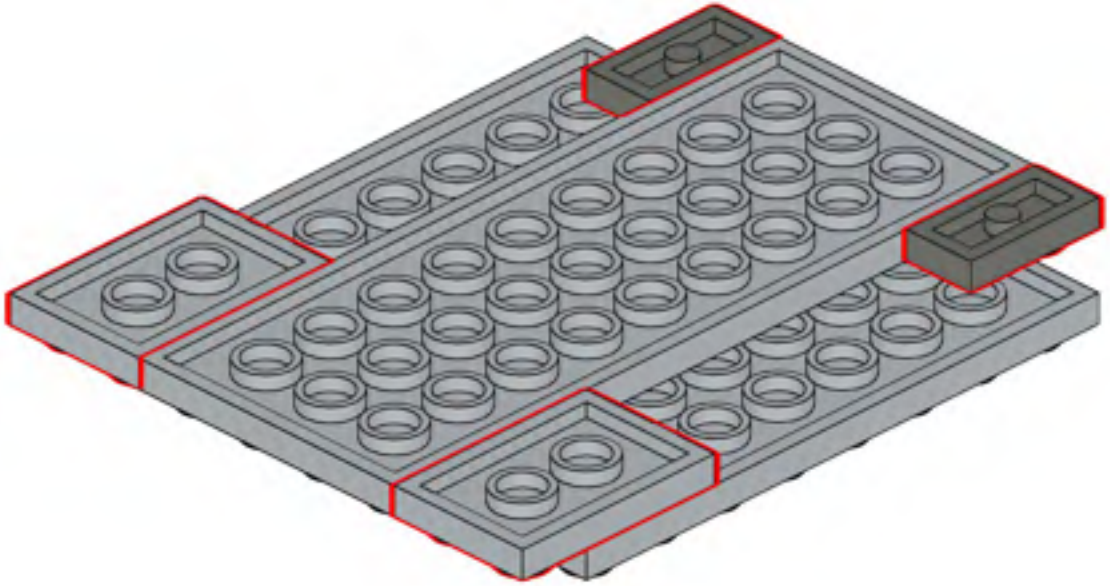

391

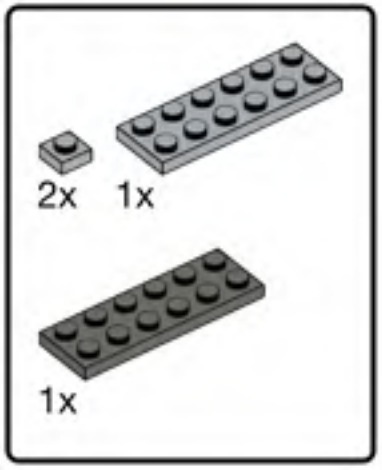


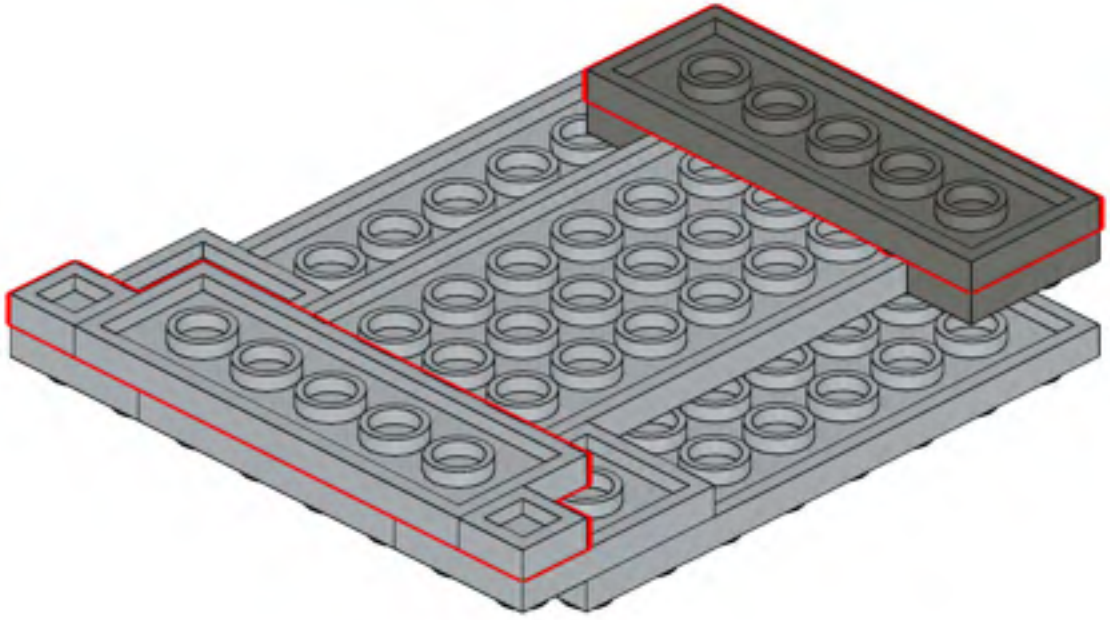

392

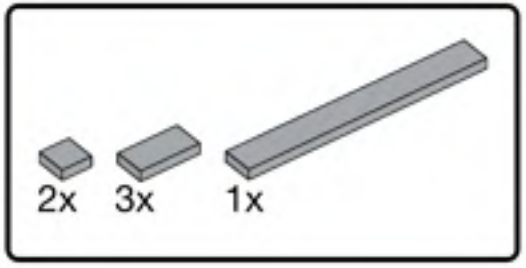


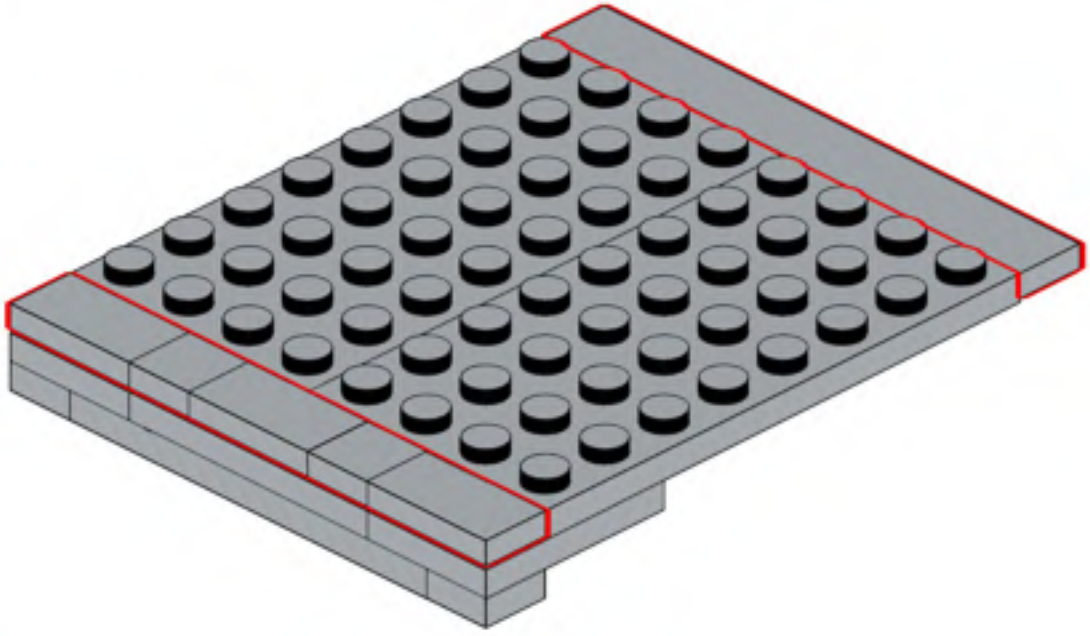

393

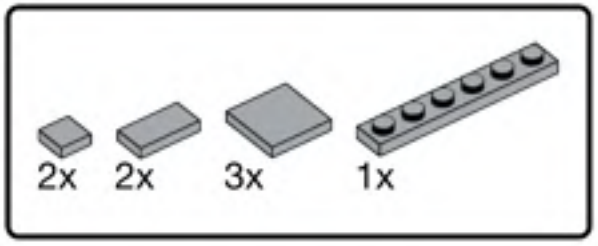


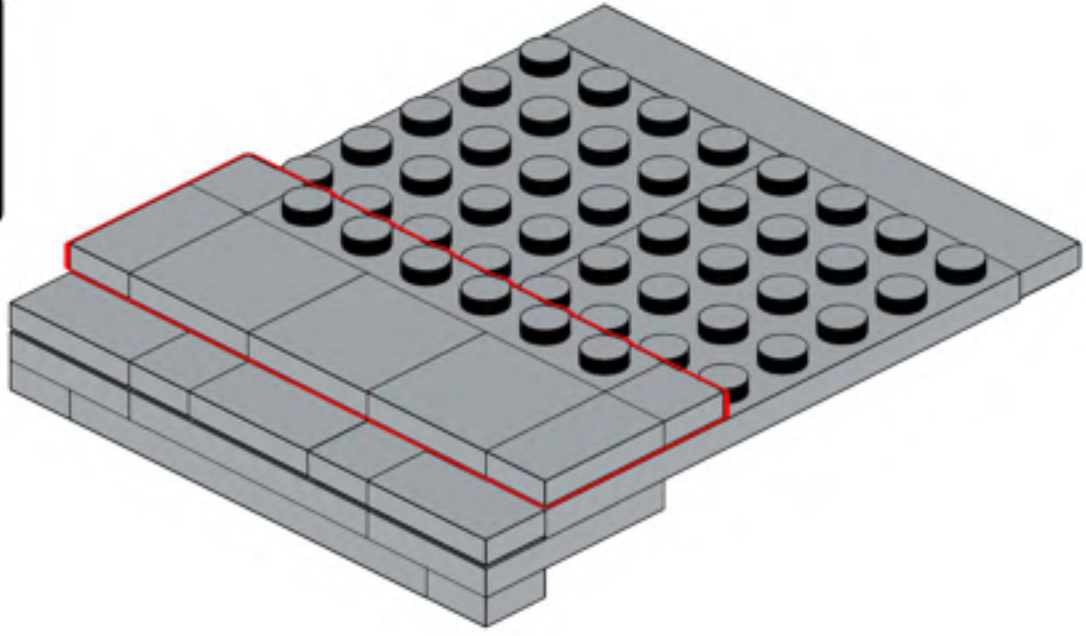

394

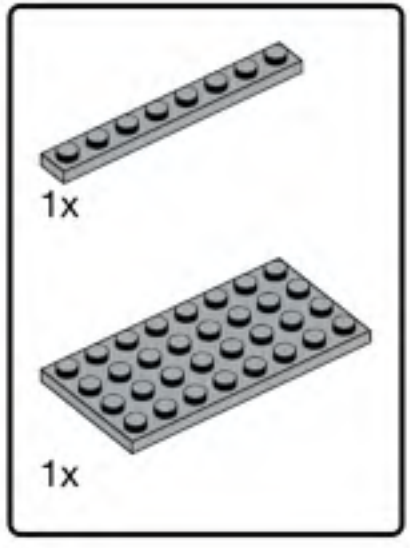


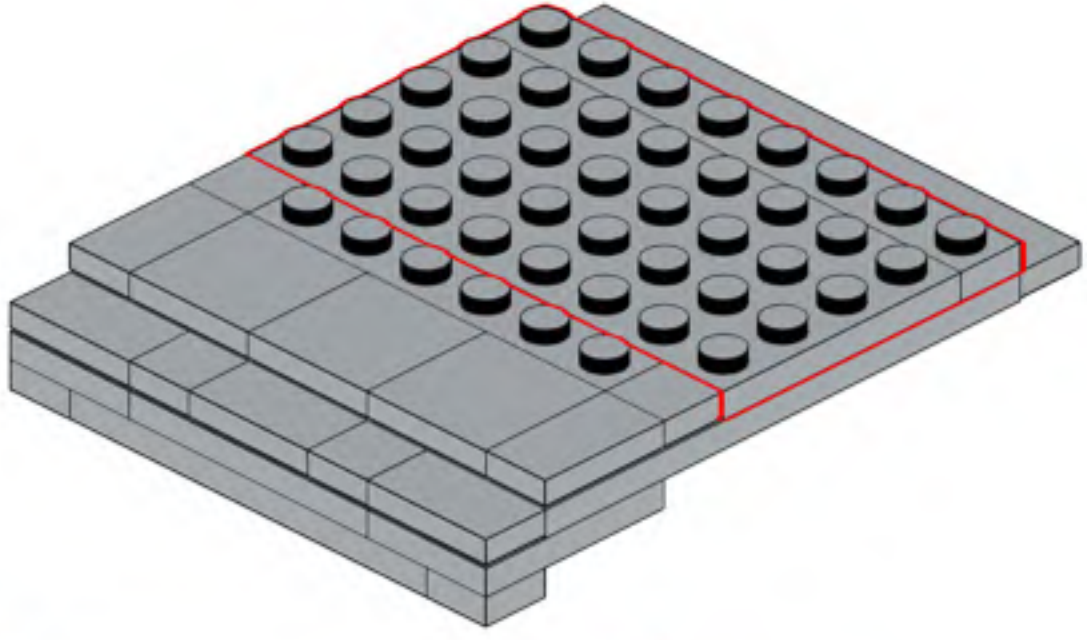

395

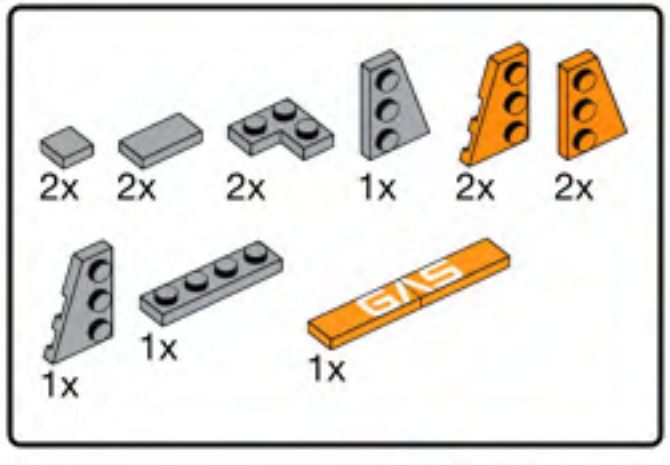


Sticker 1

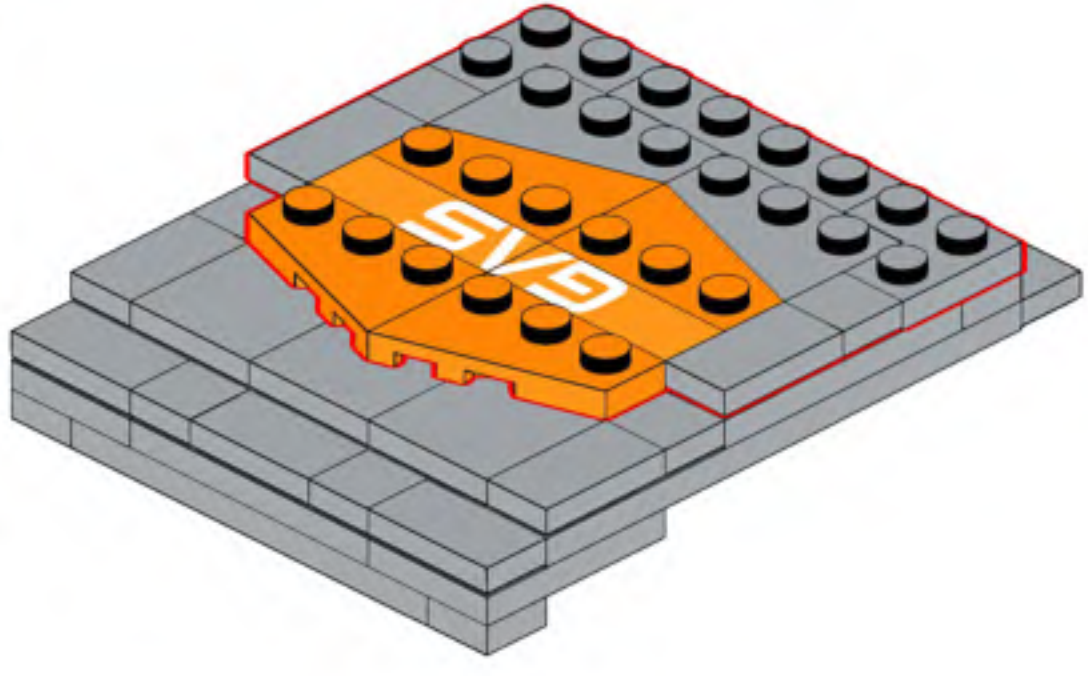

396

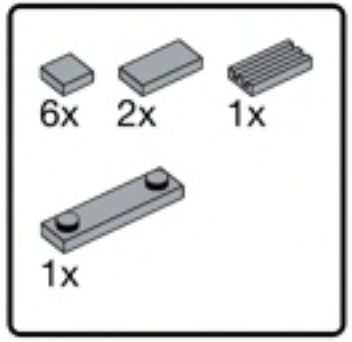


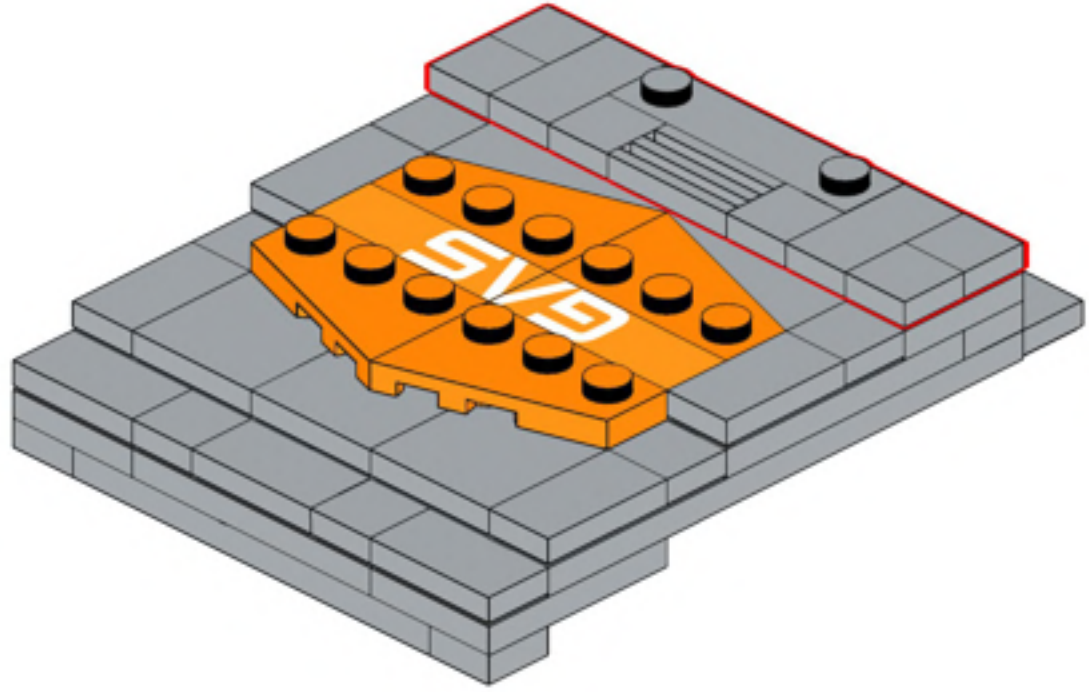

397

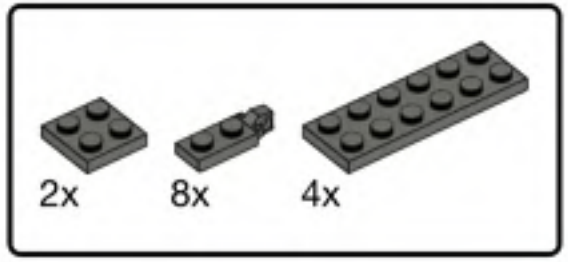


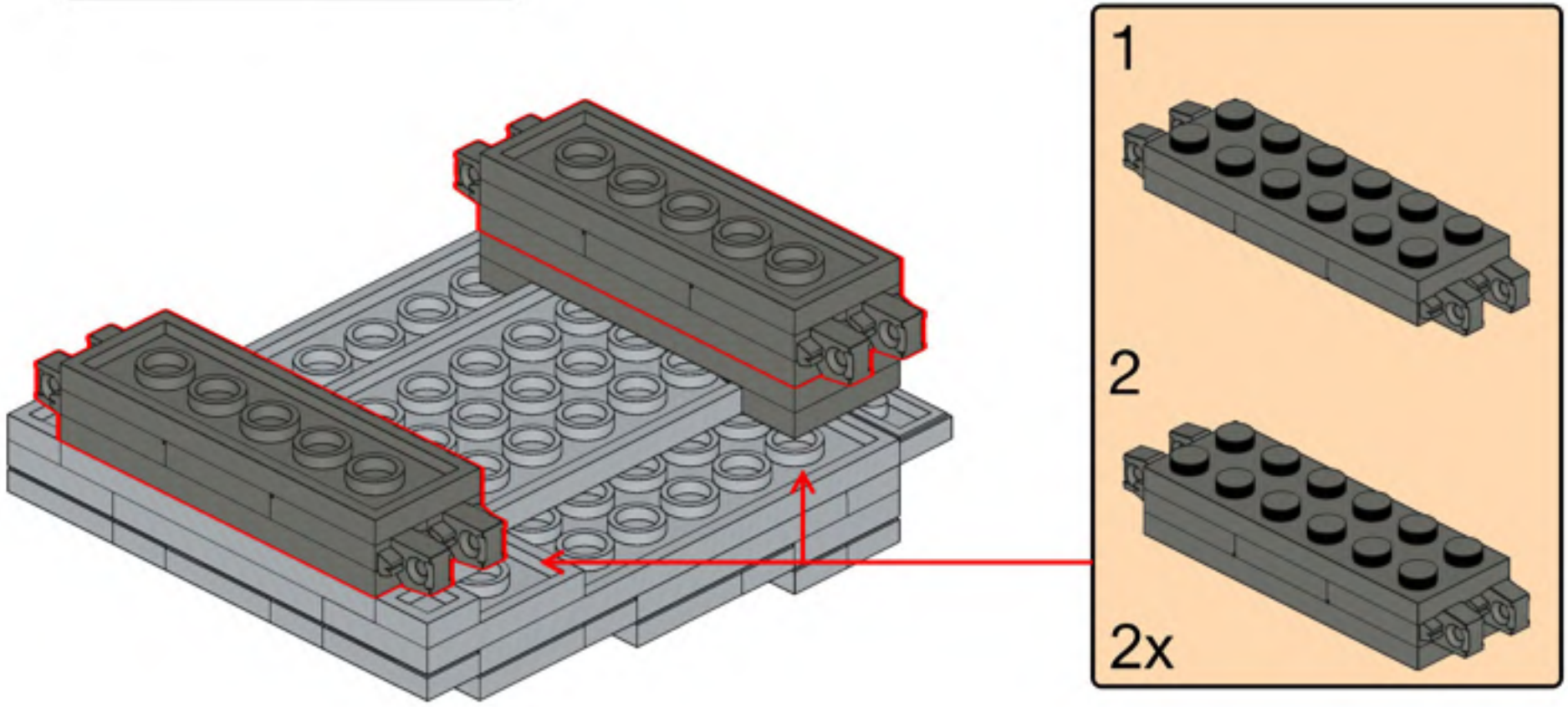

398

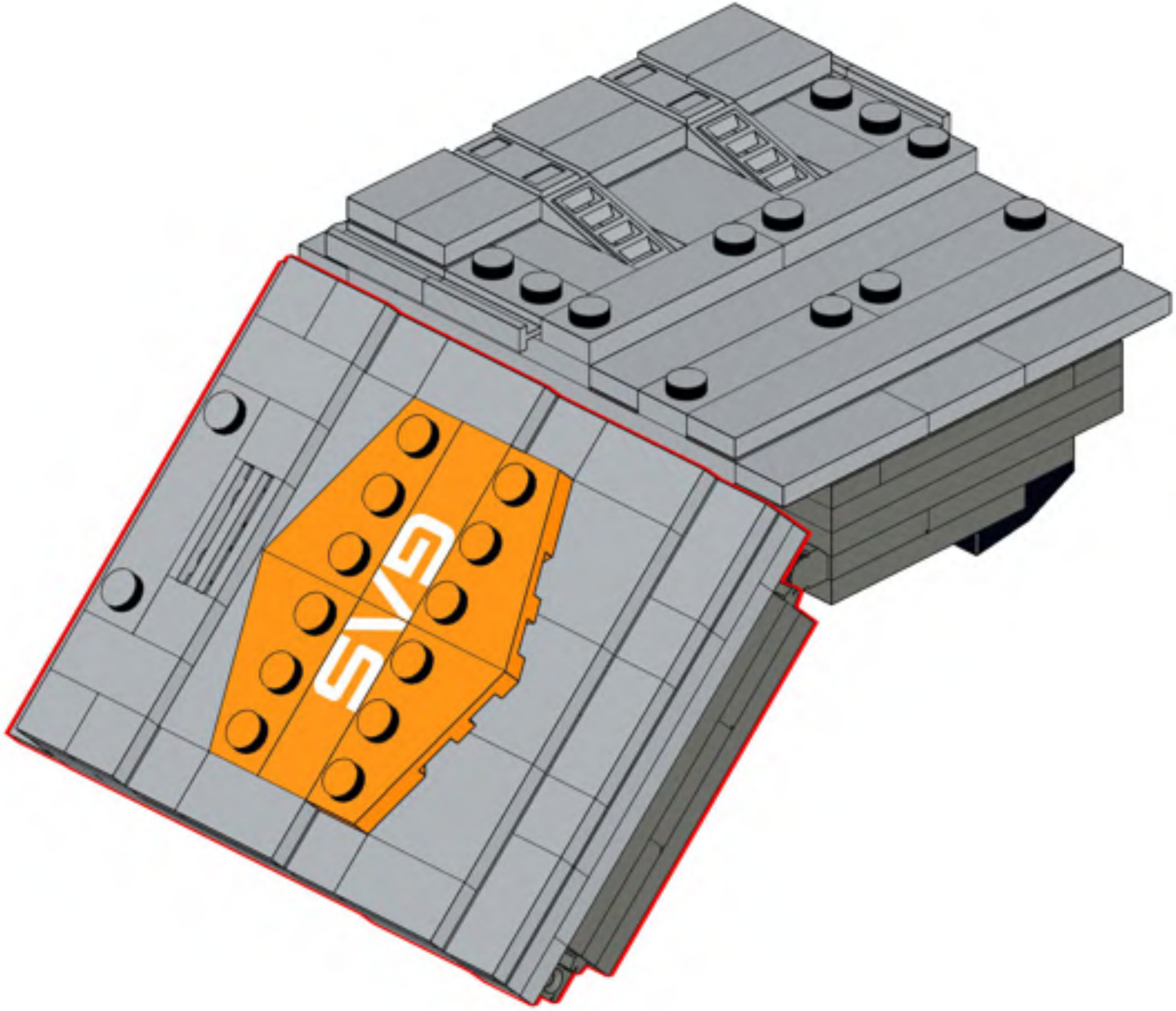

399

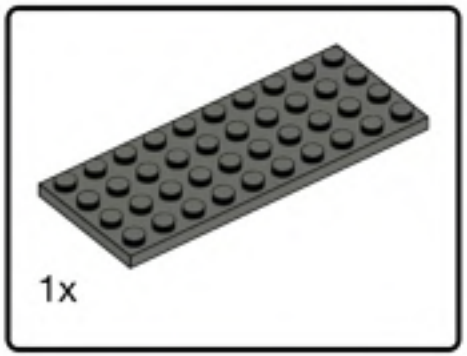


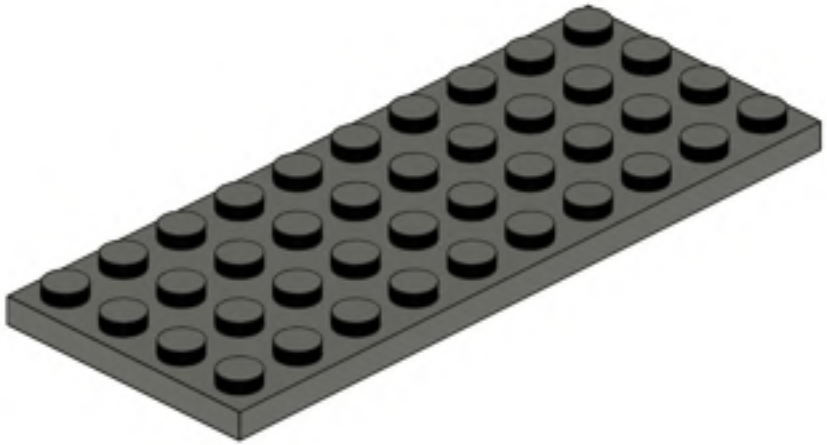

400

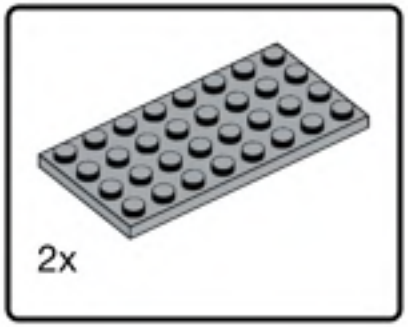


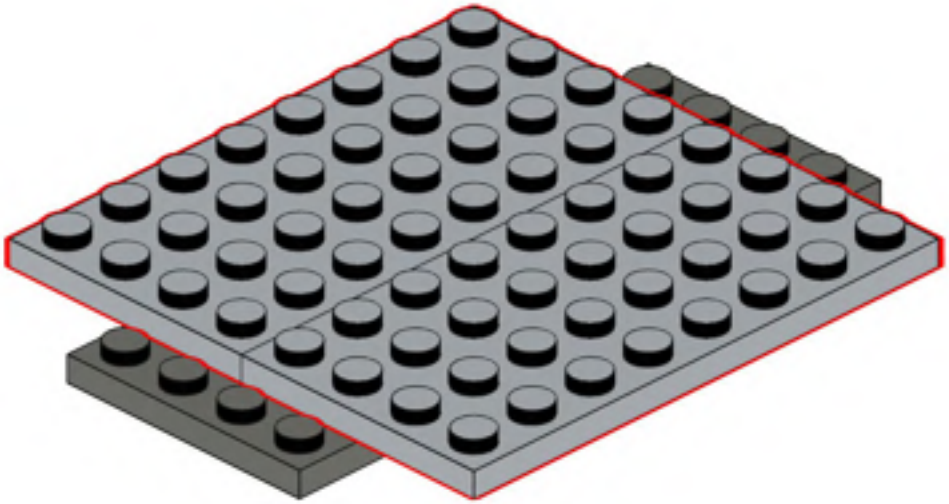

401

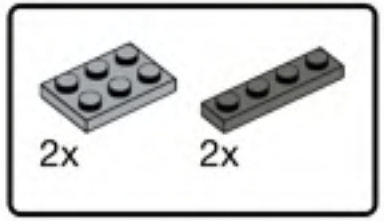


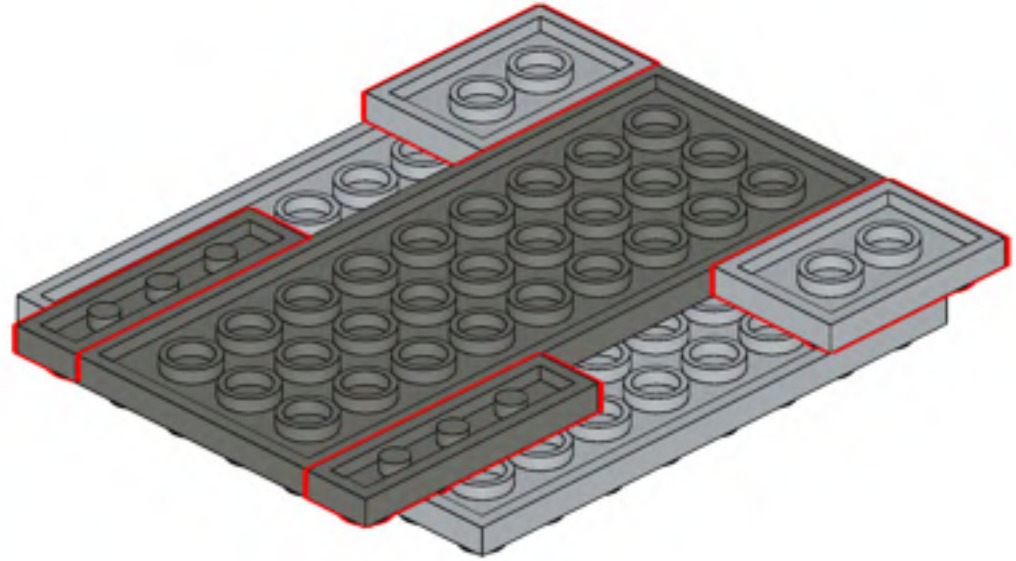

402

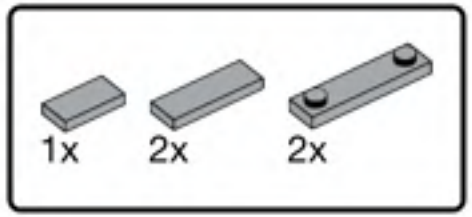


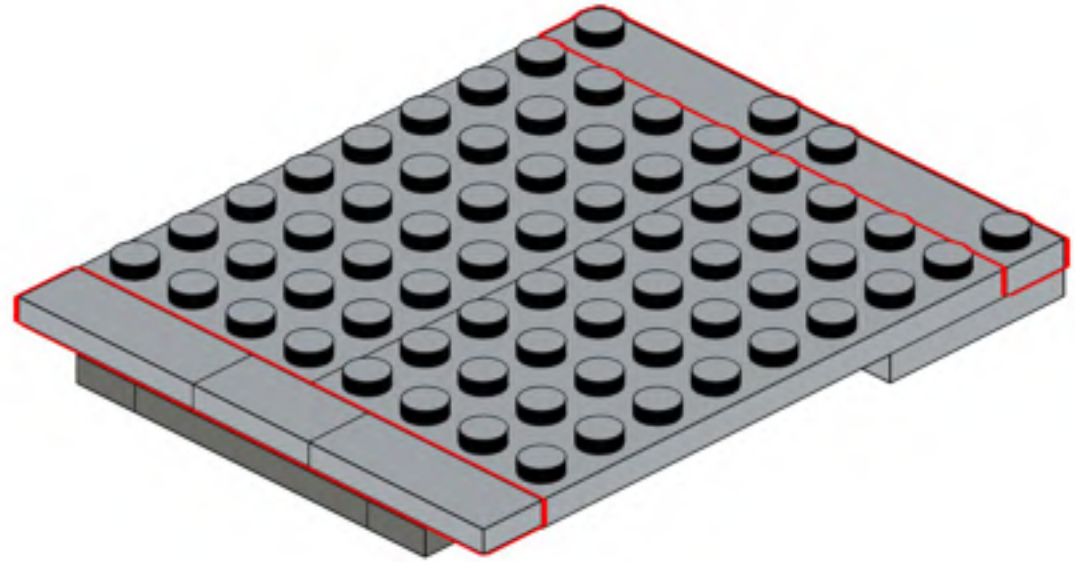

403

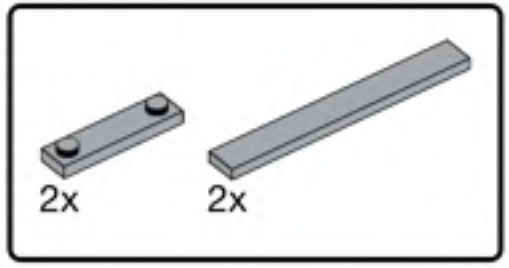


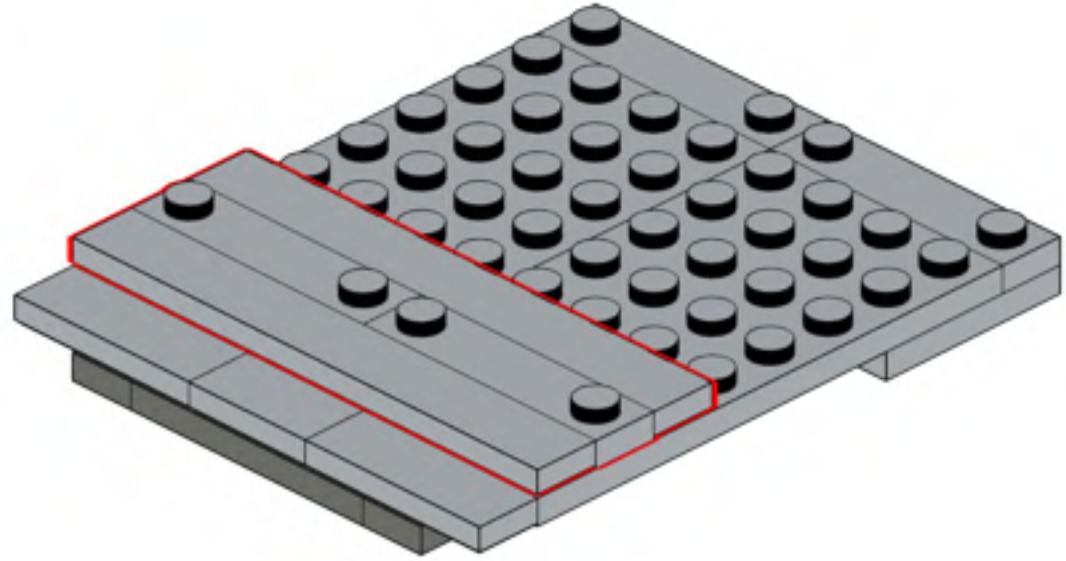

404

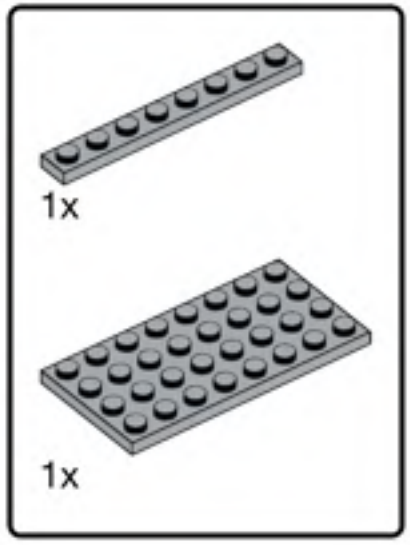


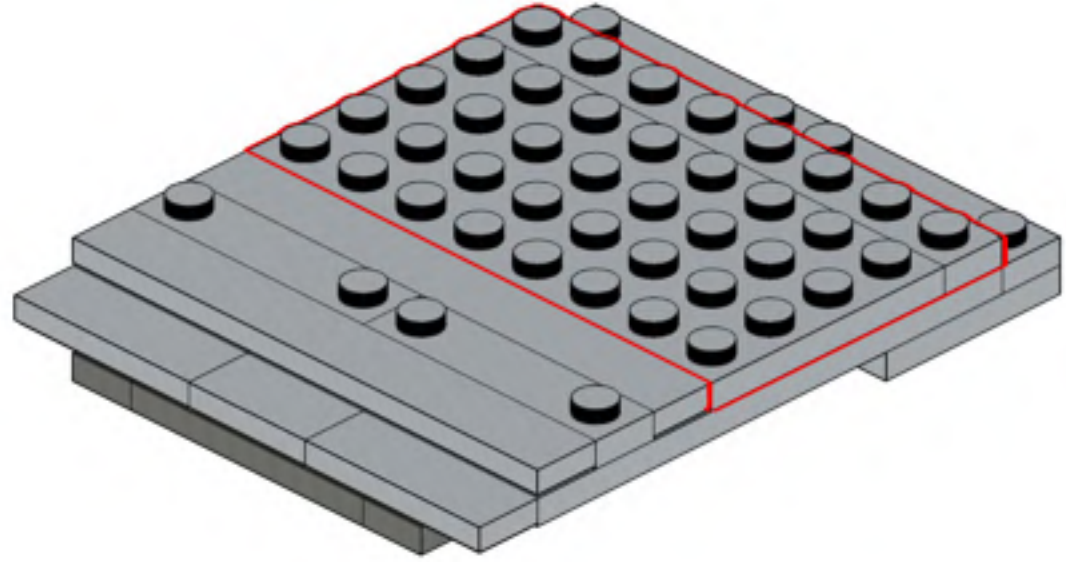

405

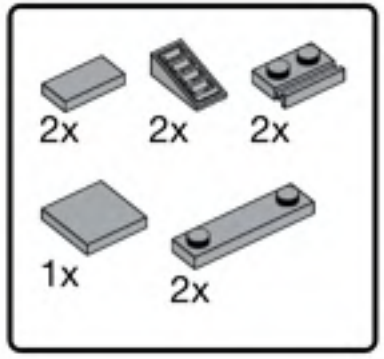


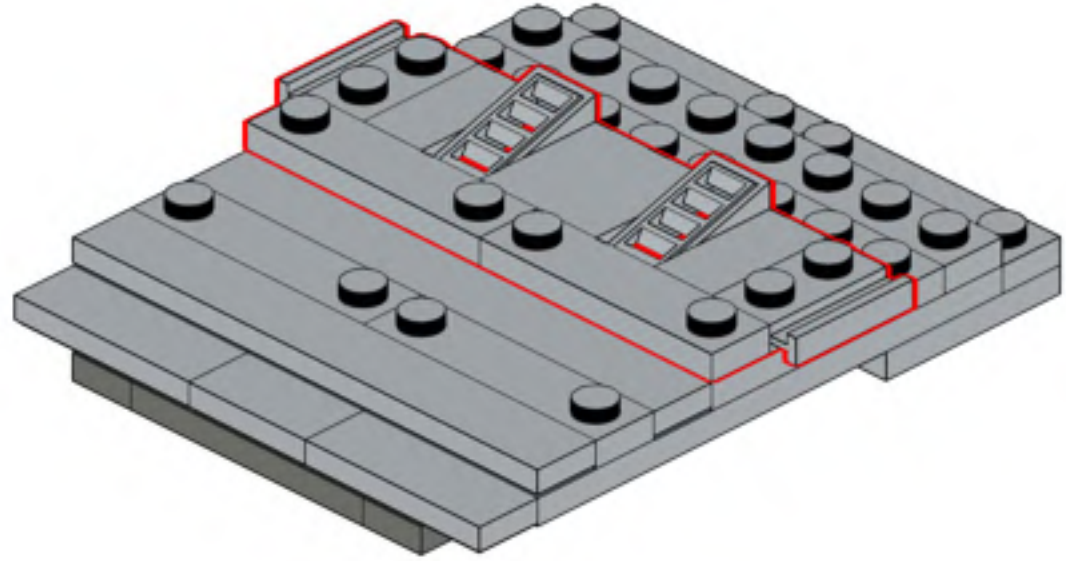

406

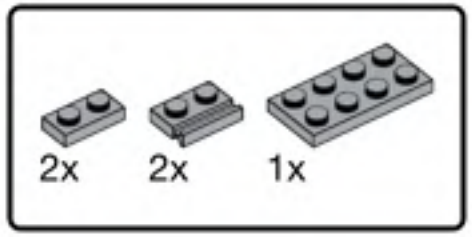


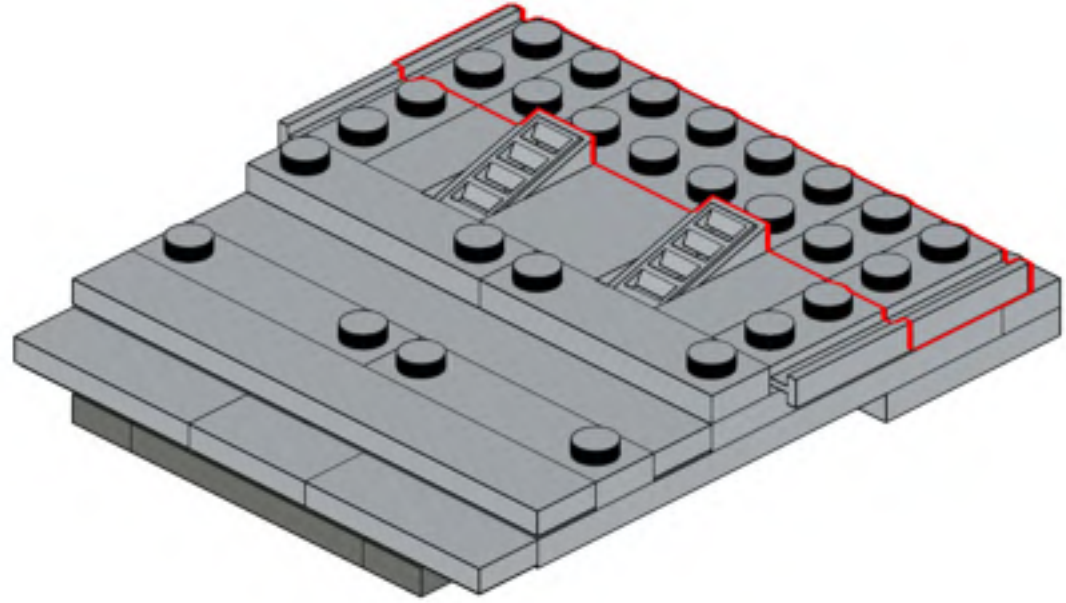

407

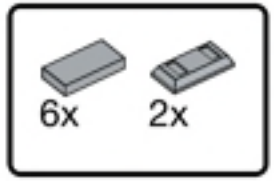


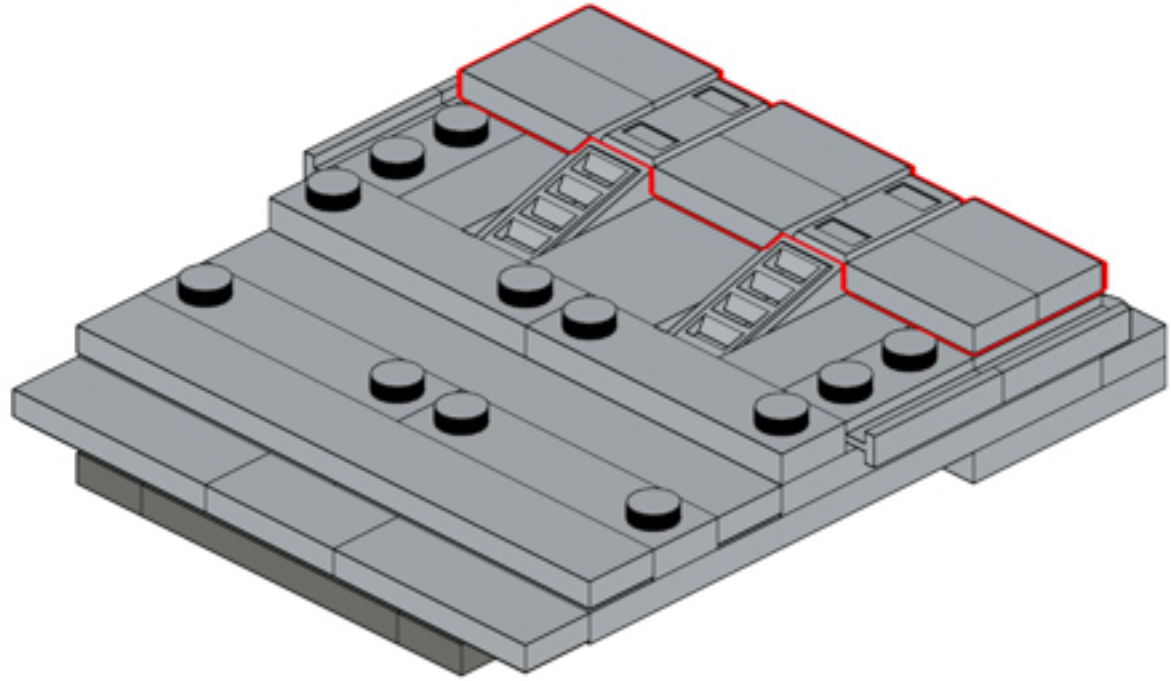

408

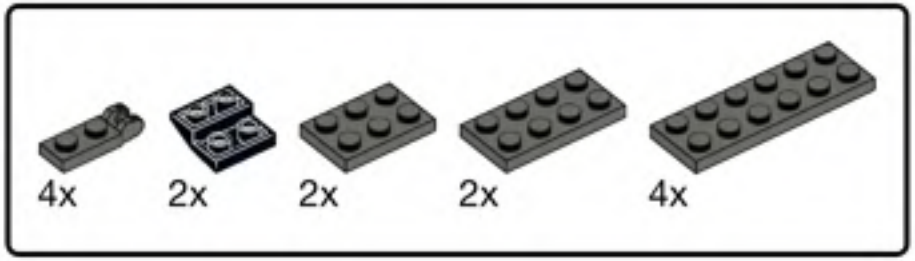


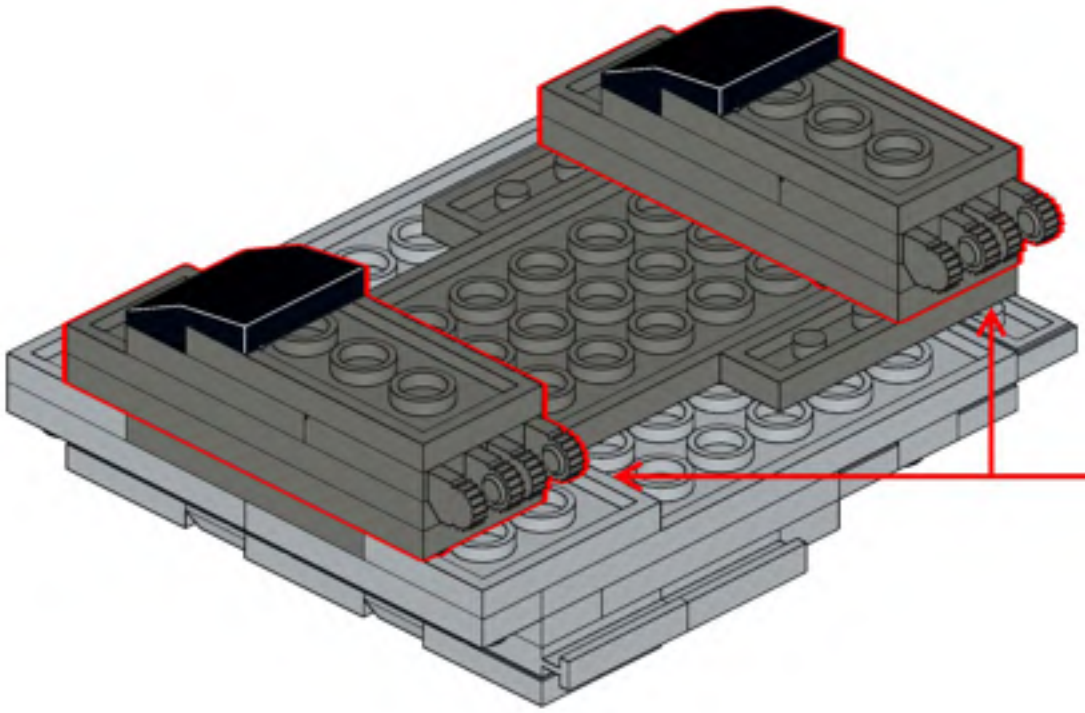

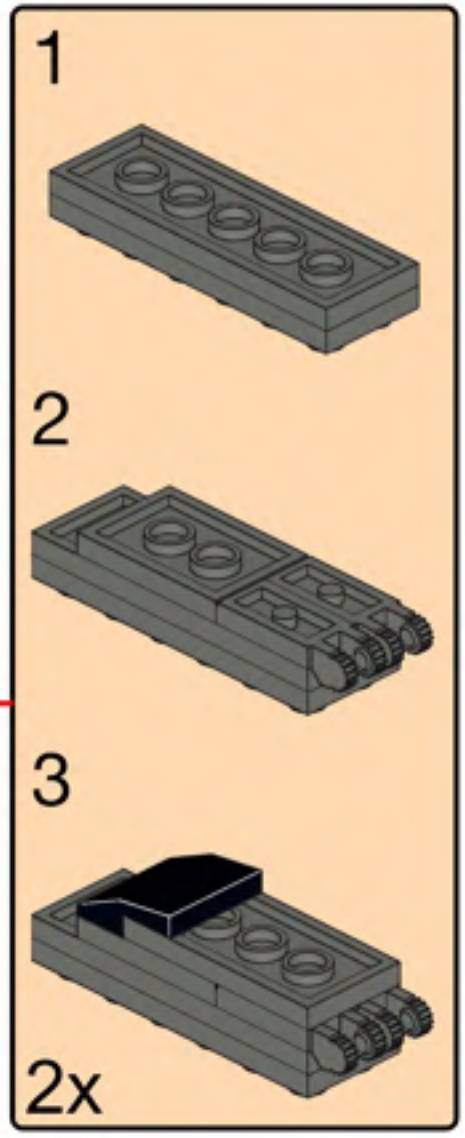

409

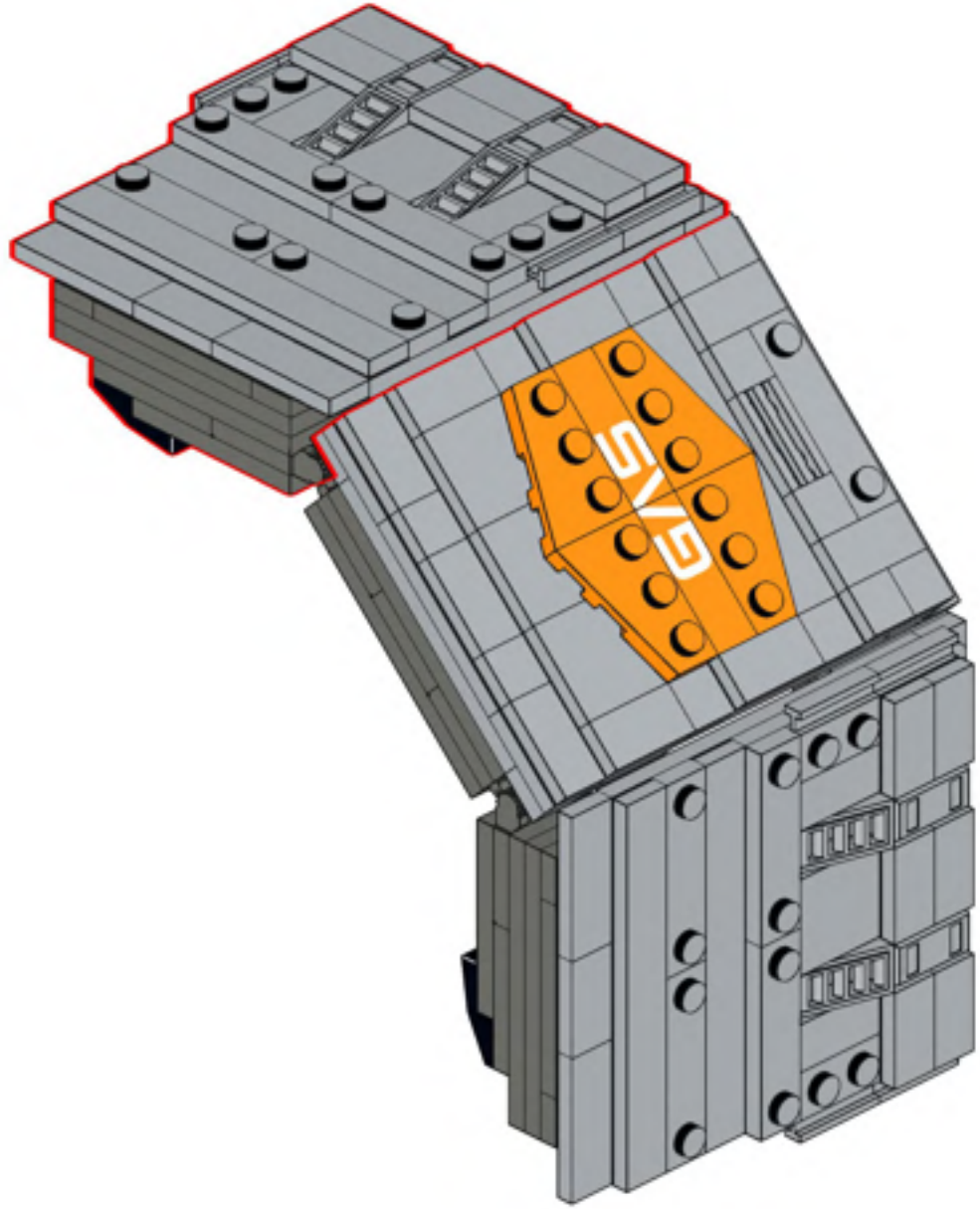

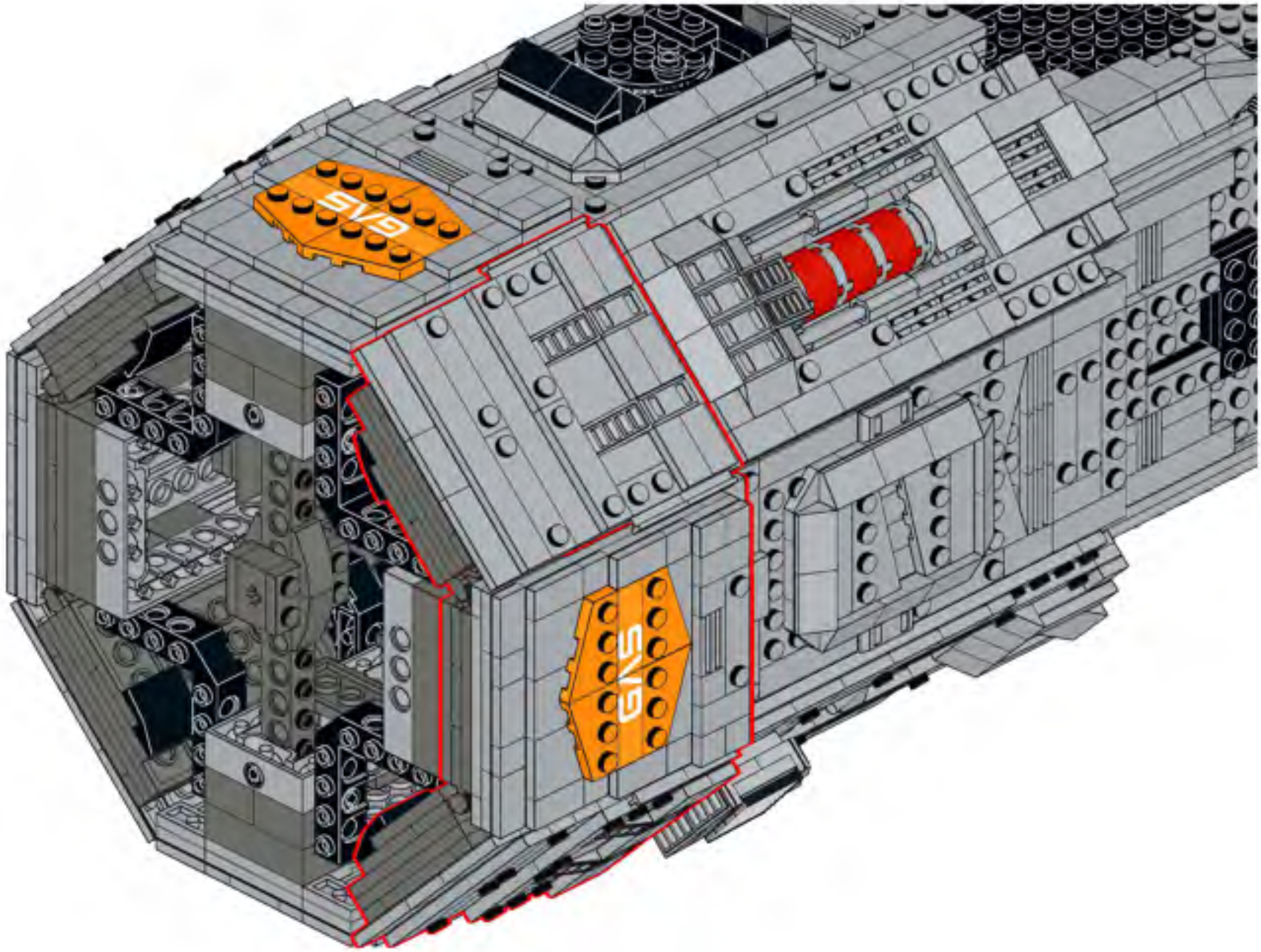
SV9
SV9

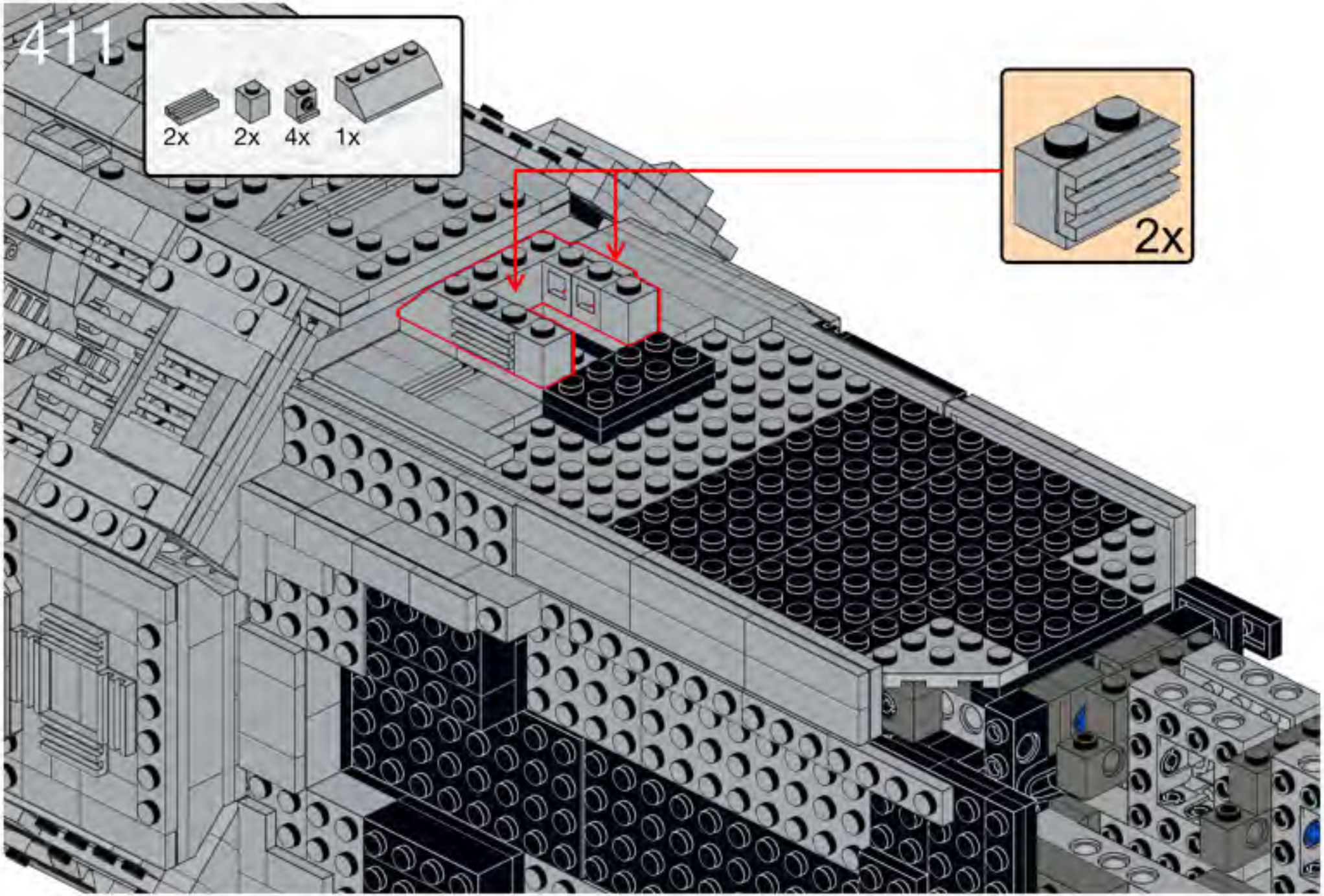
411
2x
2x
4x
1x
2x

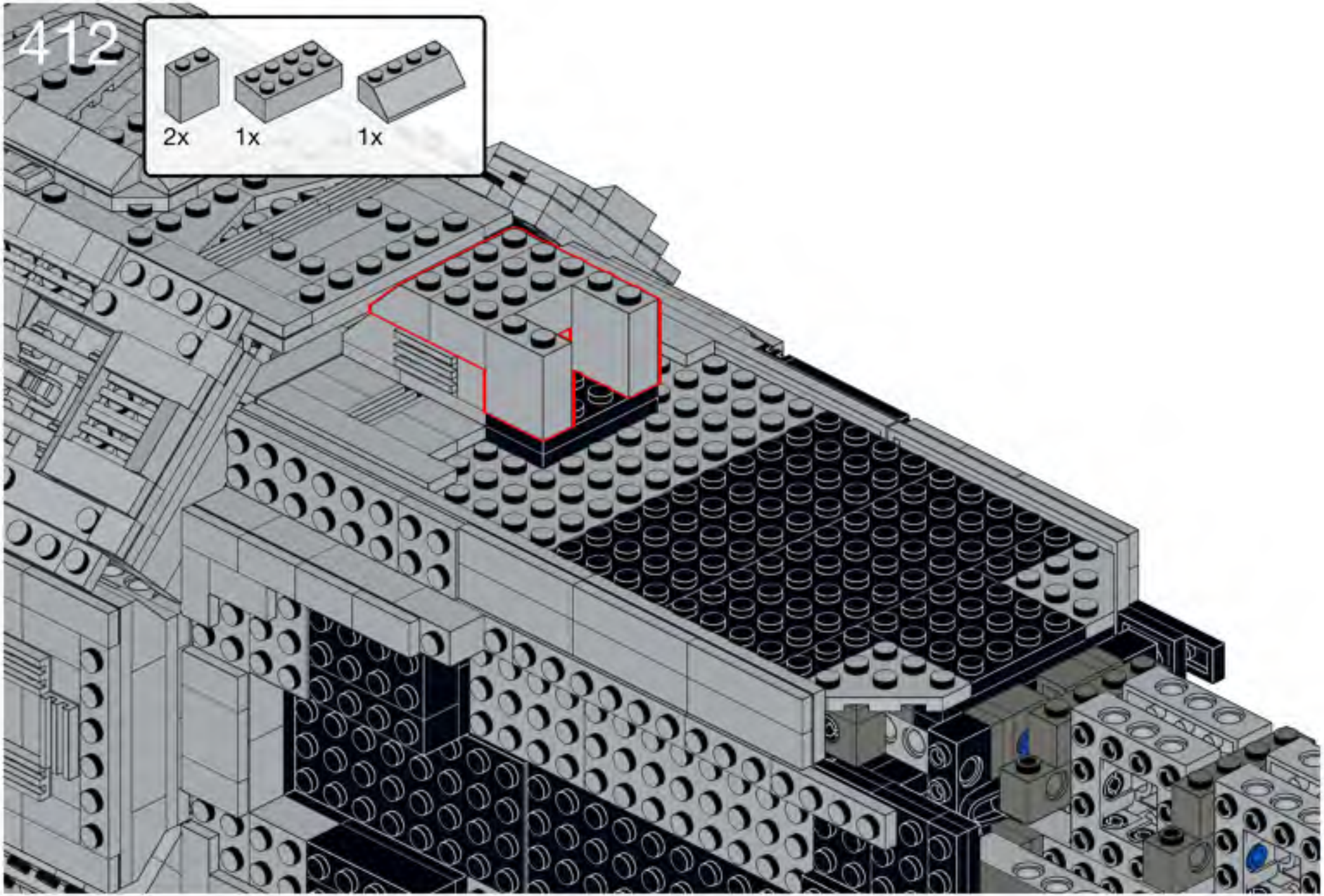
412
2x
1x
1x

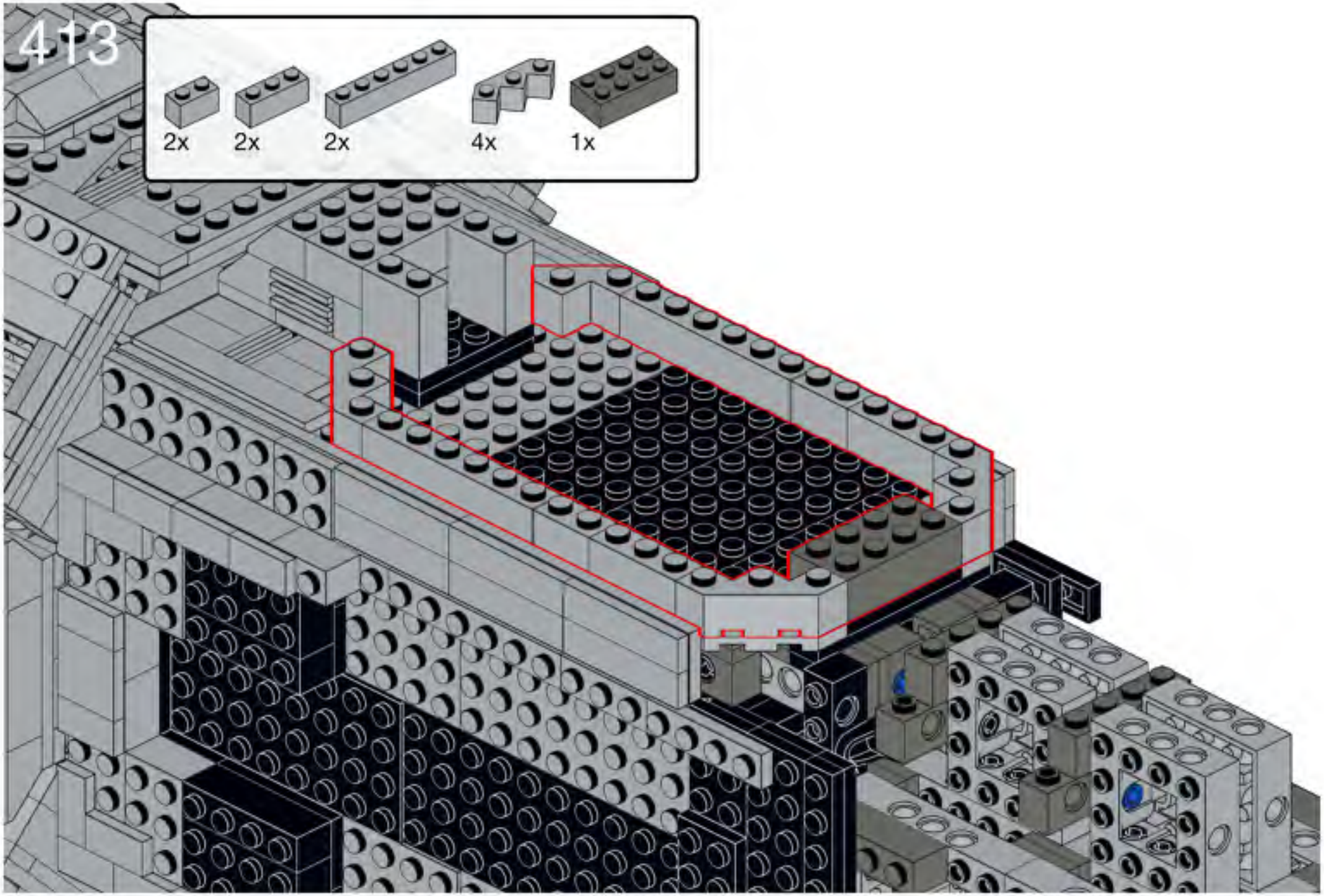
413
2x
2x
2x
4x
1x

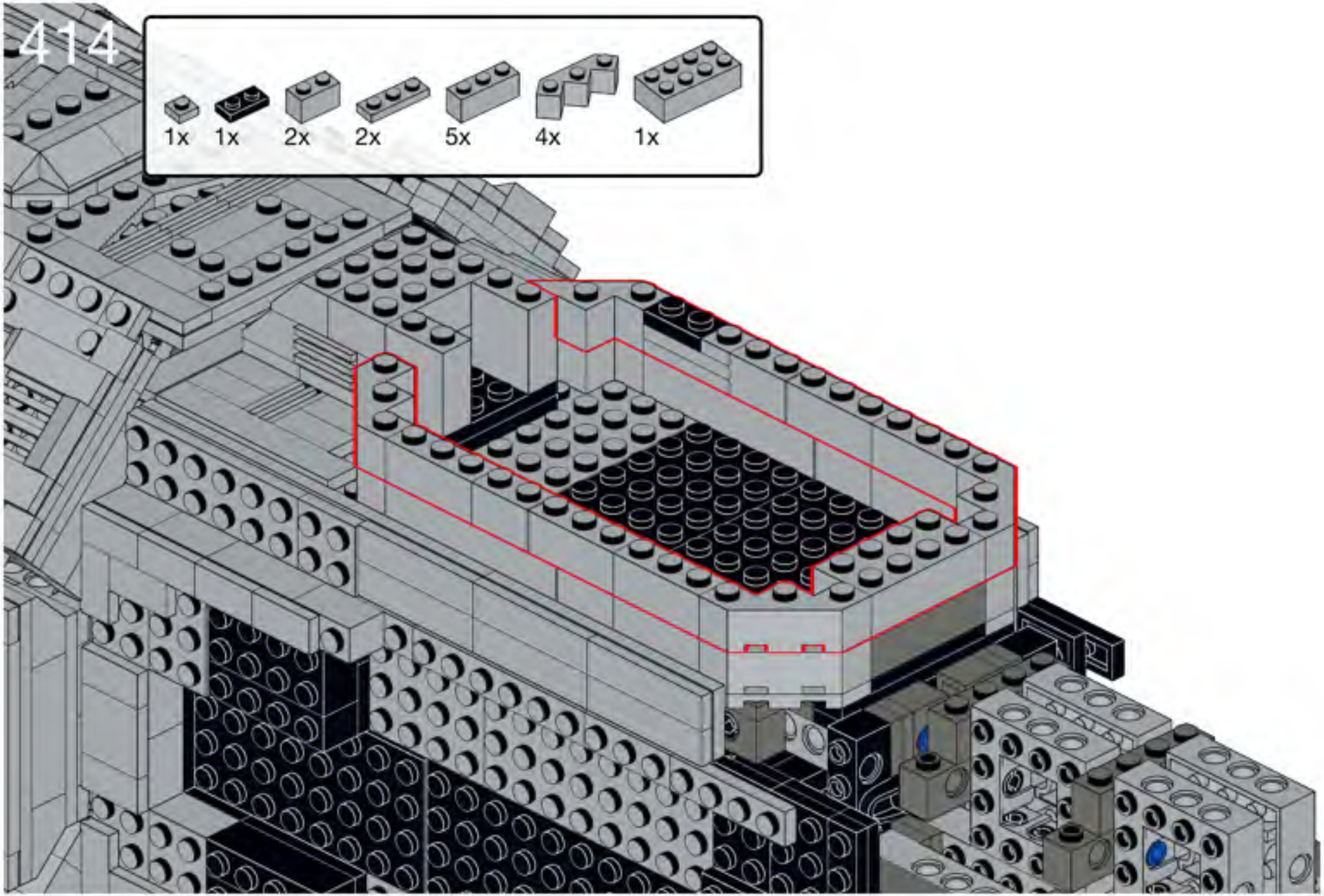
414
1x
1x
2x
2x
5x
4x
1x

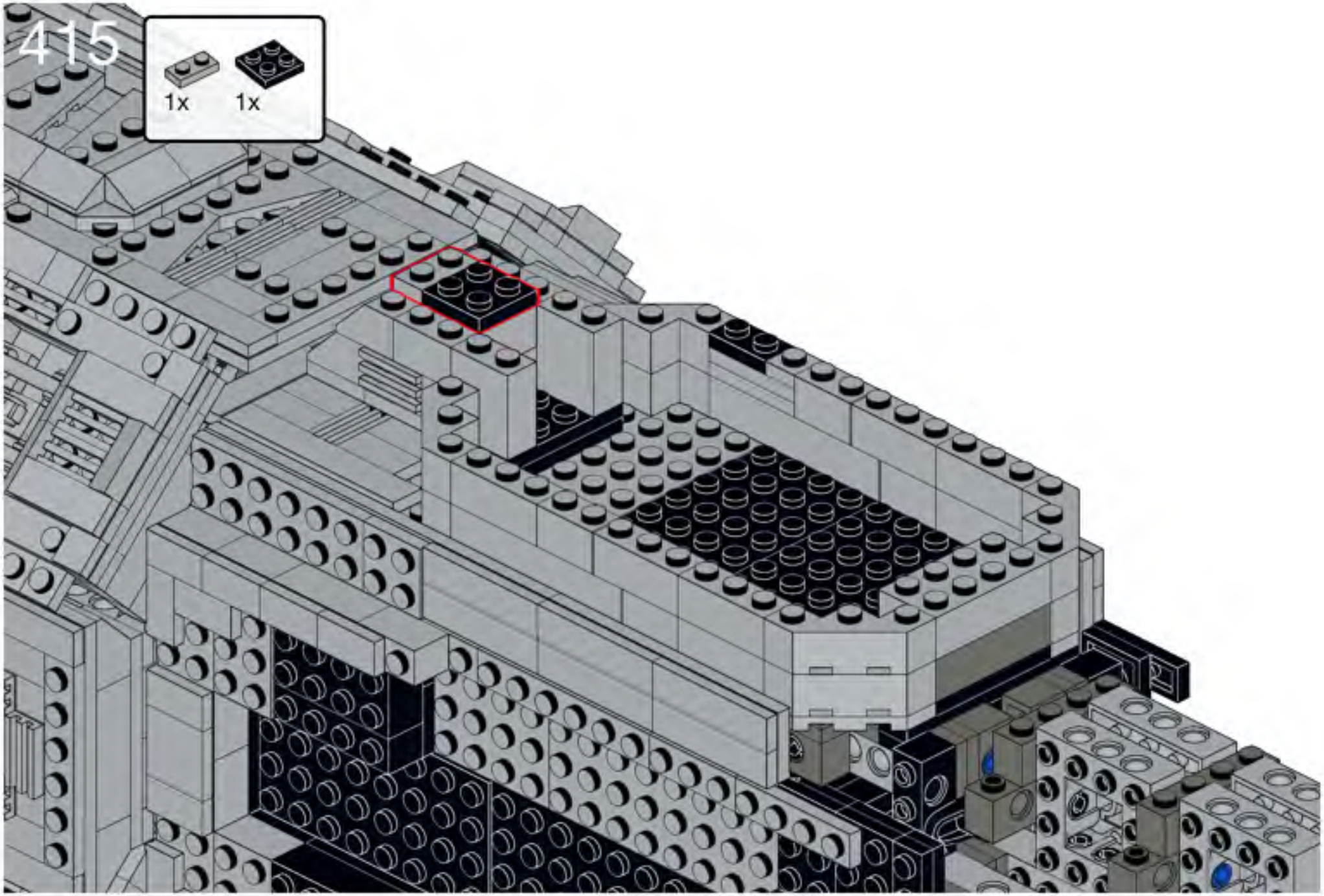
415
1x
1x

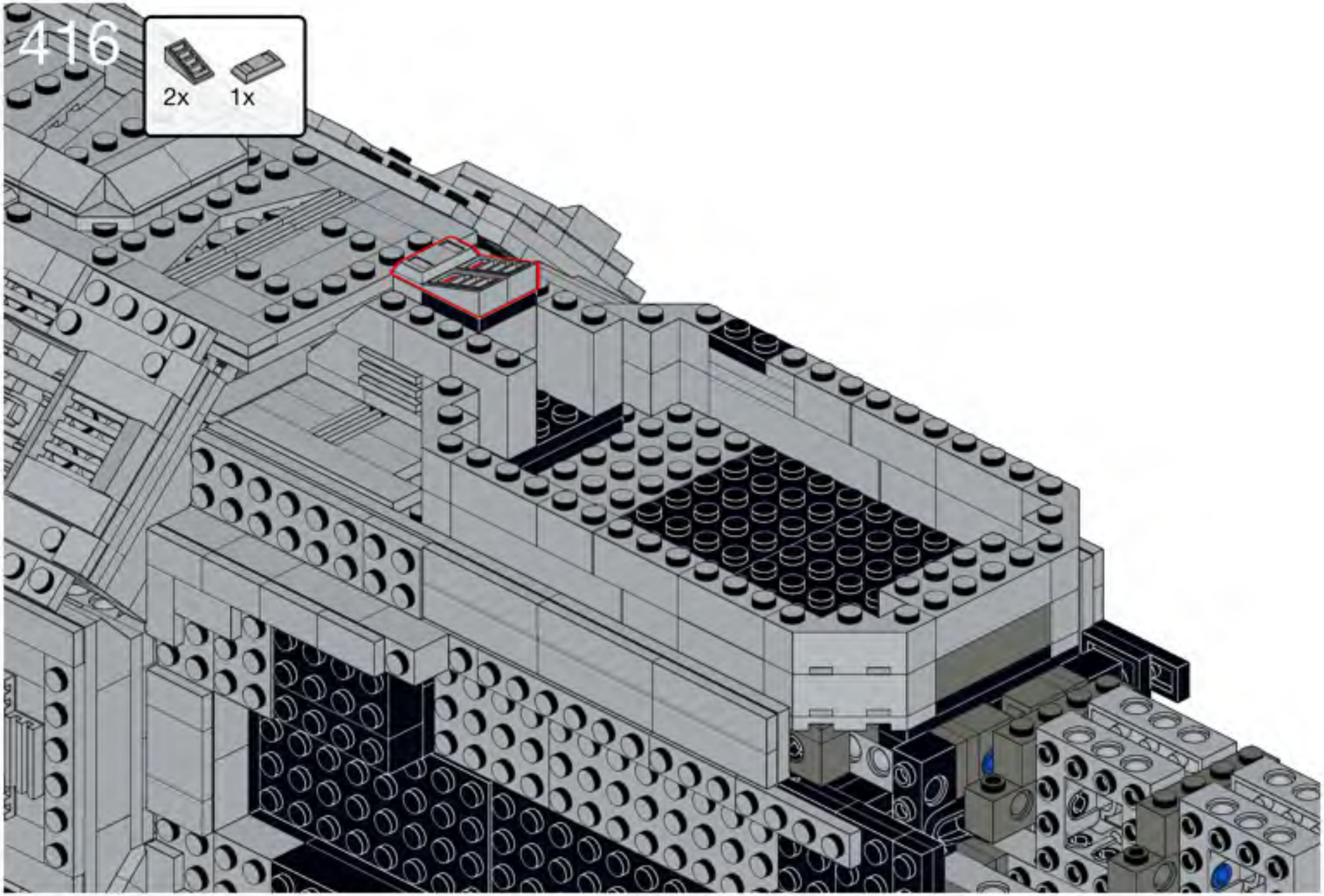
416
2x
1x

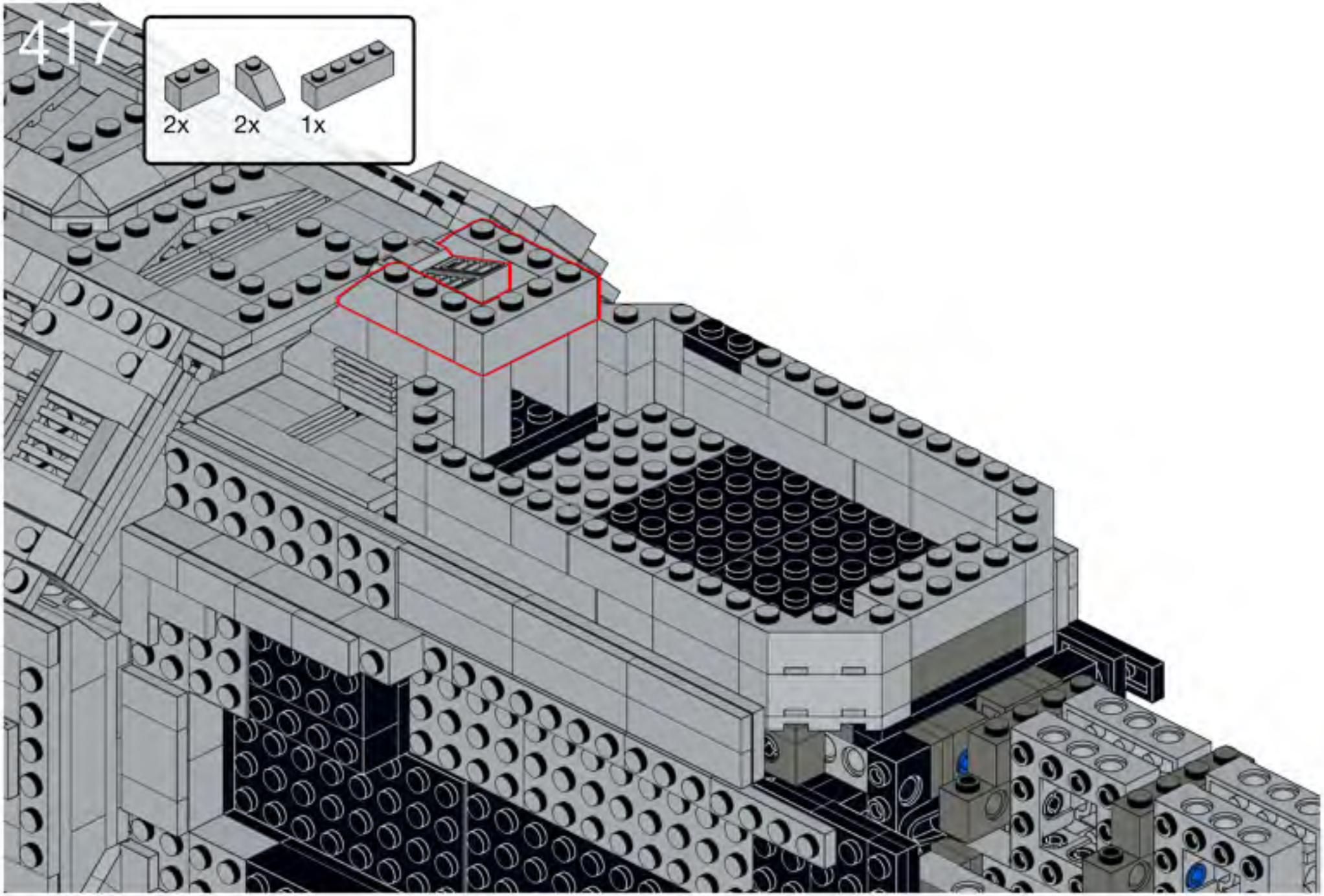
417
2x
2x
1x

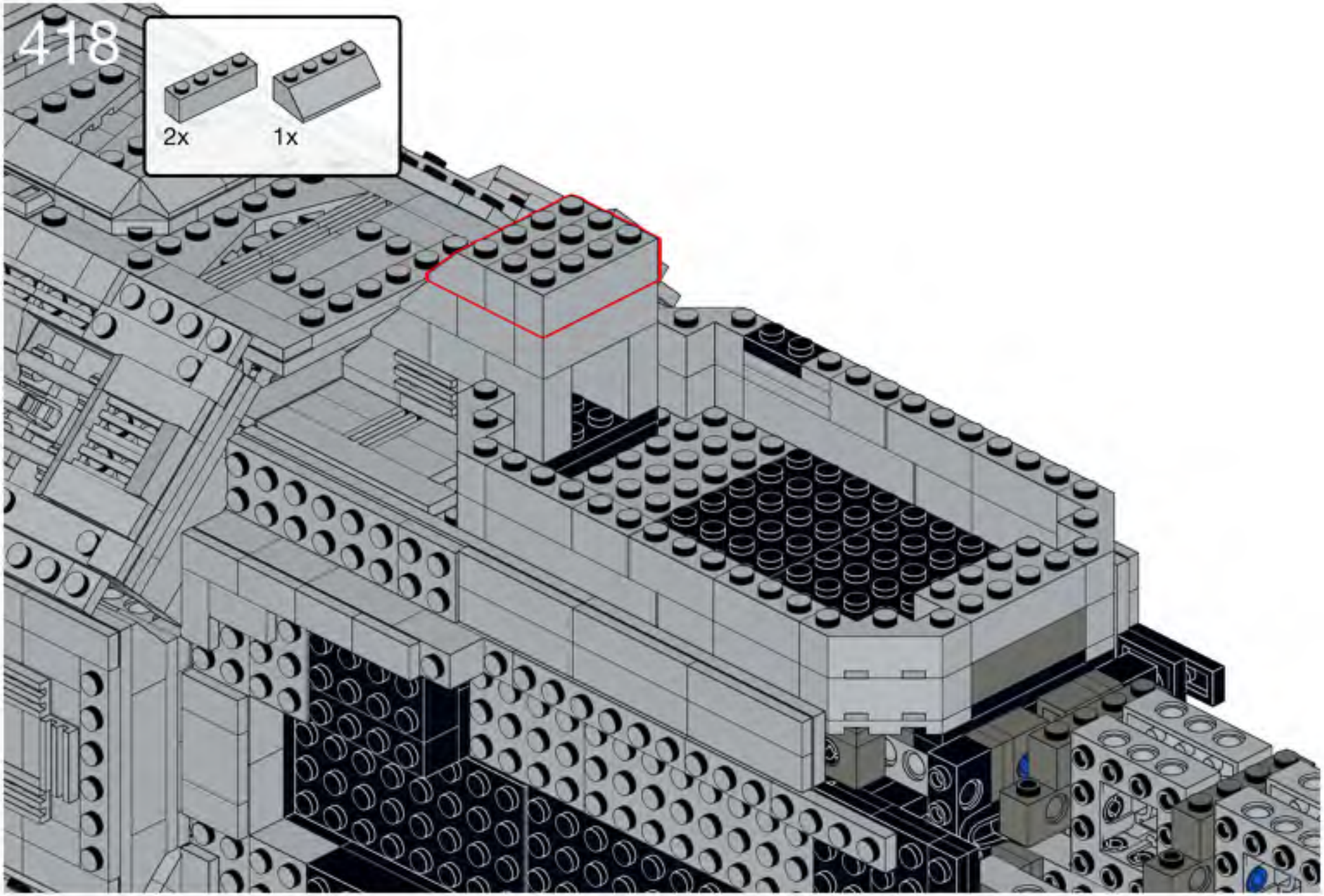
418
2x
1x

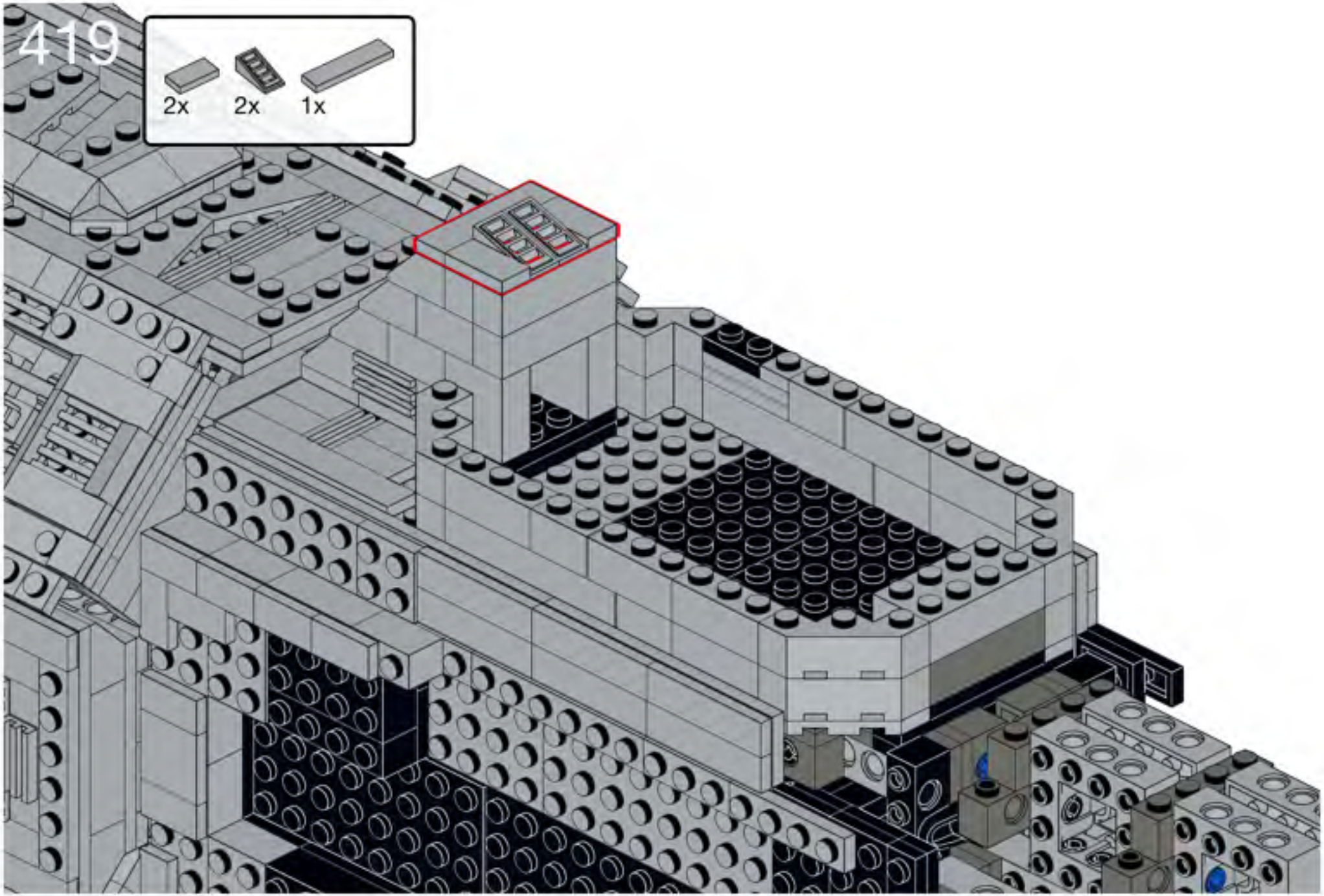
2x
2x
1x

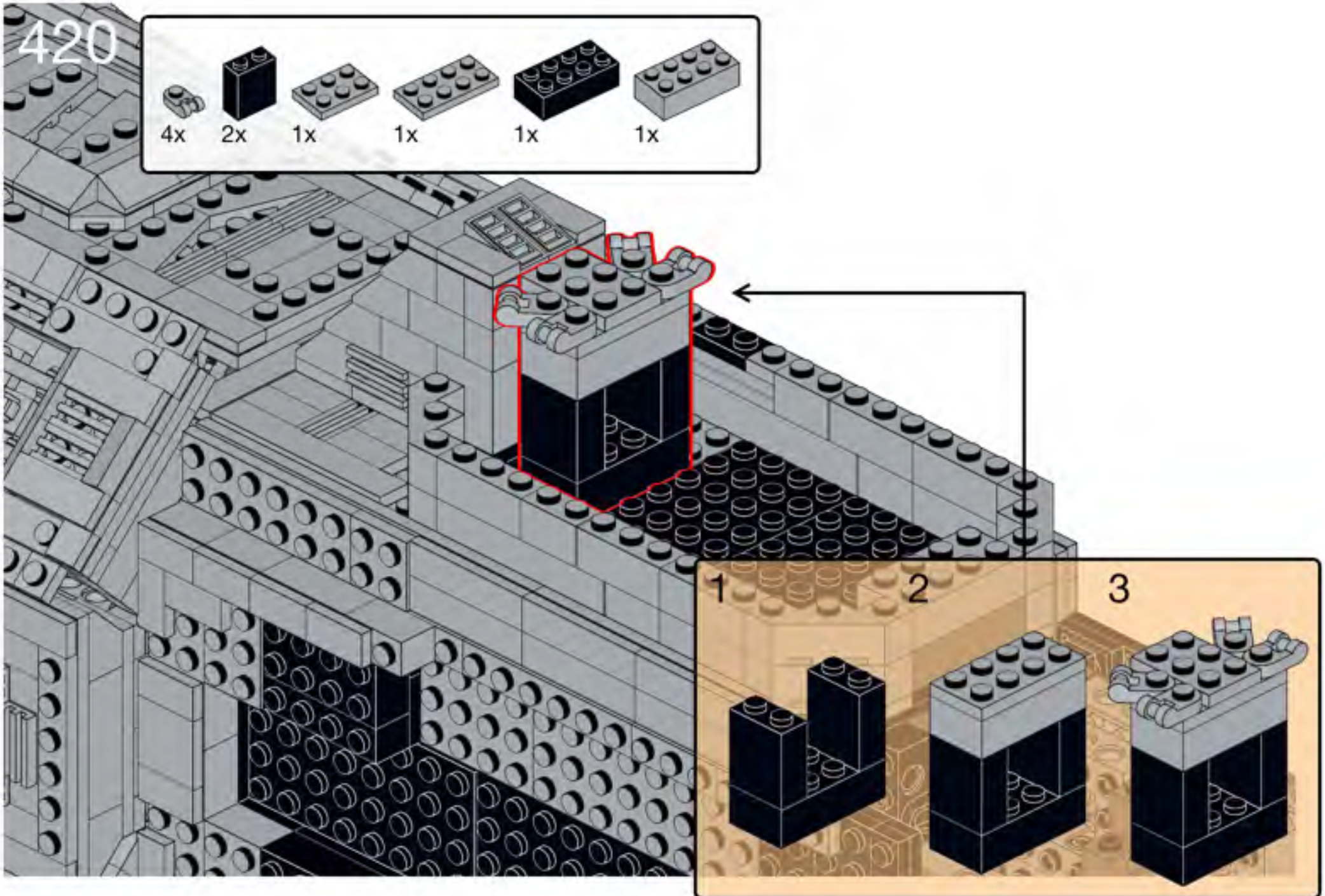
4x
2x
1x
1x
1x
1x
1
2
3

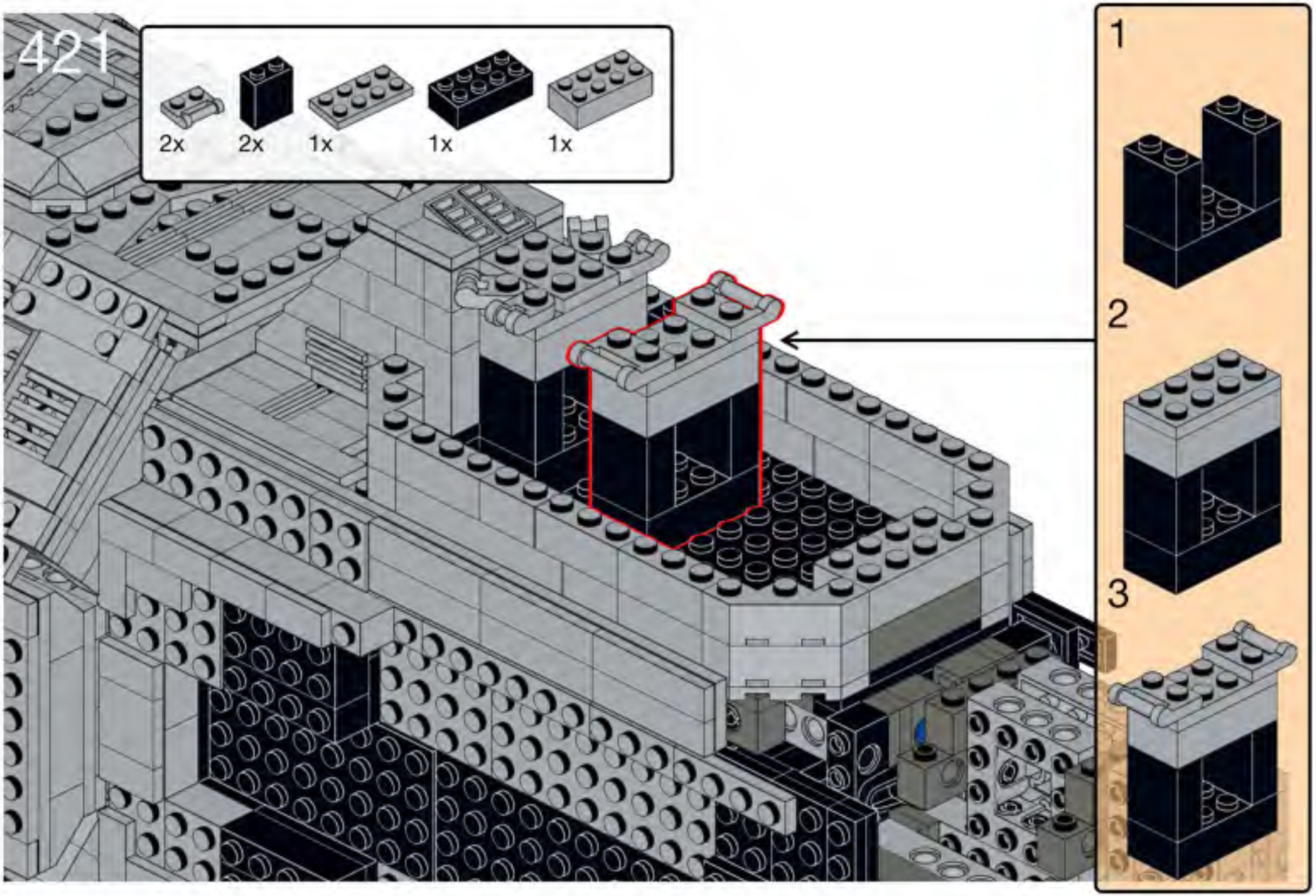
421
2x
2x
1x
1x
1x
1
2
3

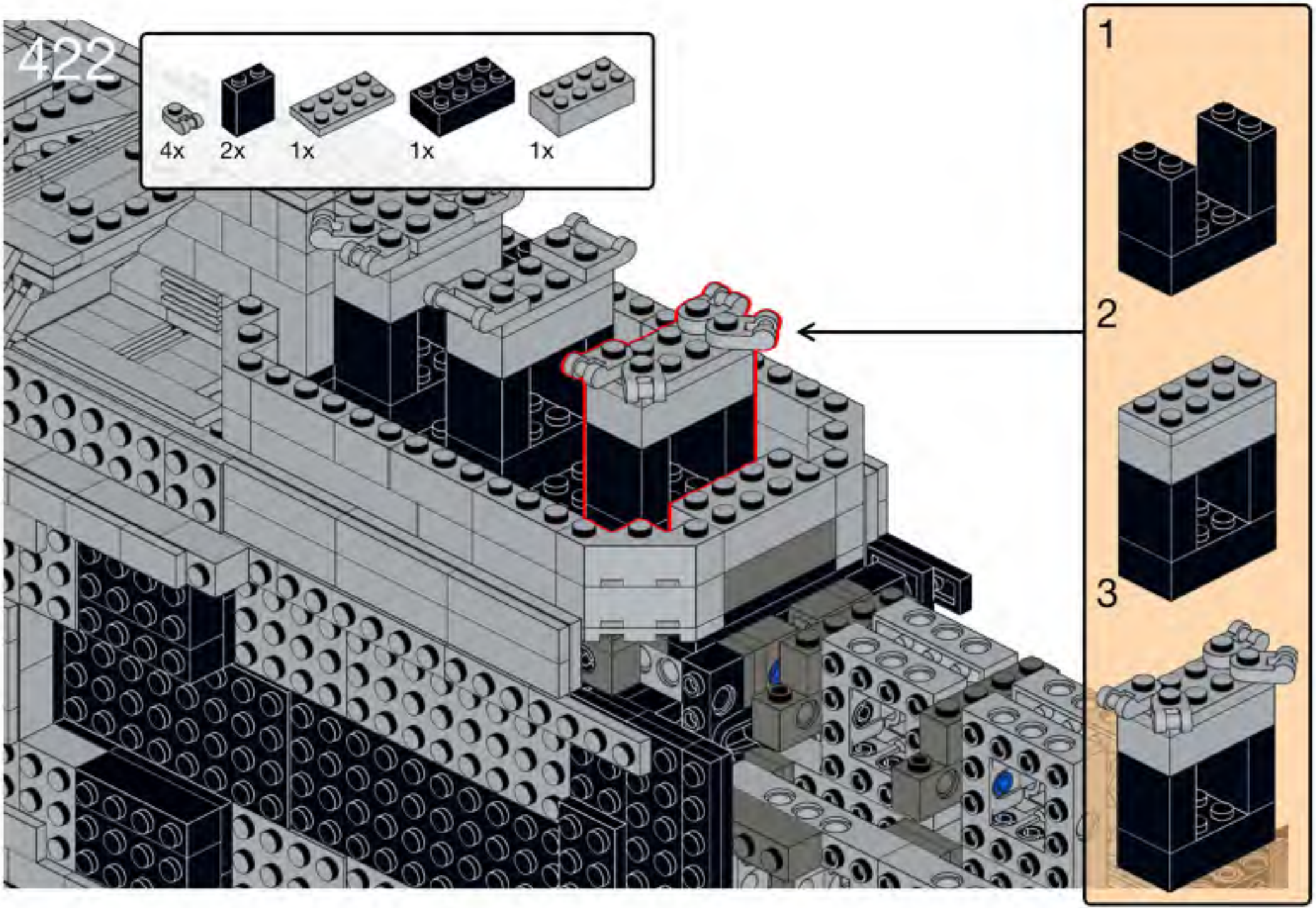
422
4x
2x
1x
1x
1x
1
2
3

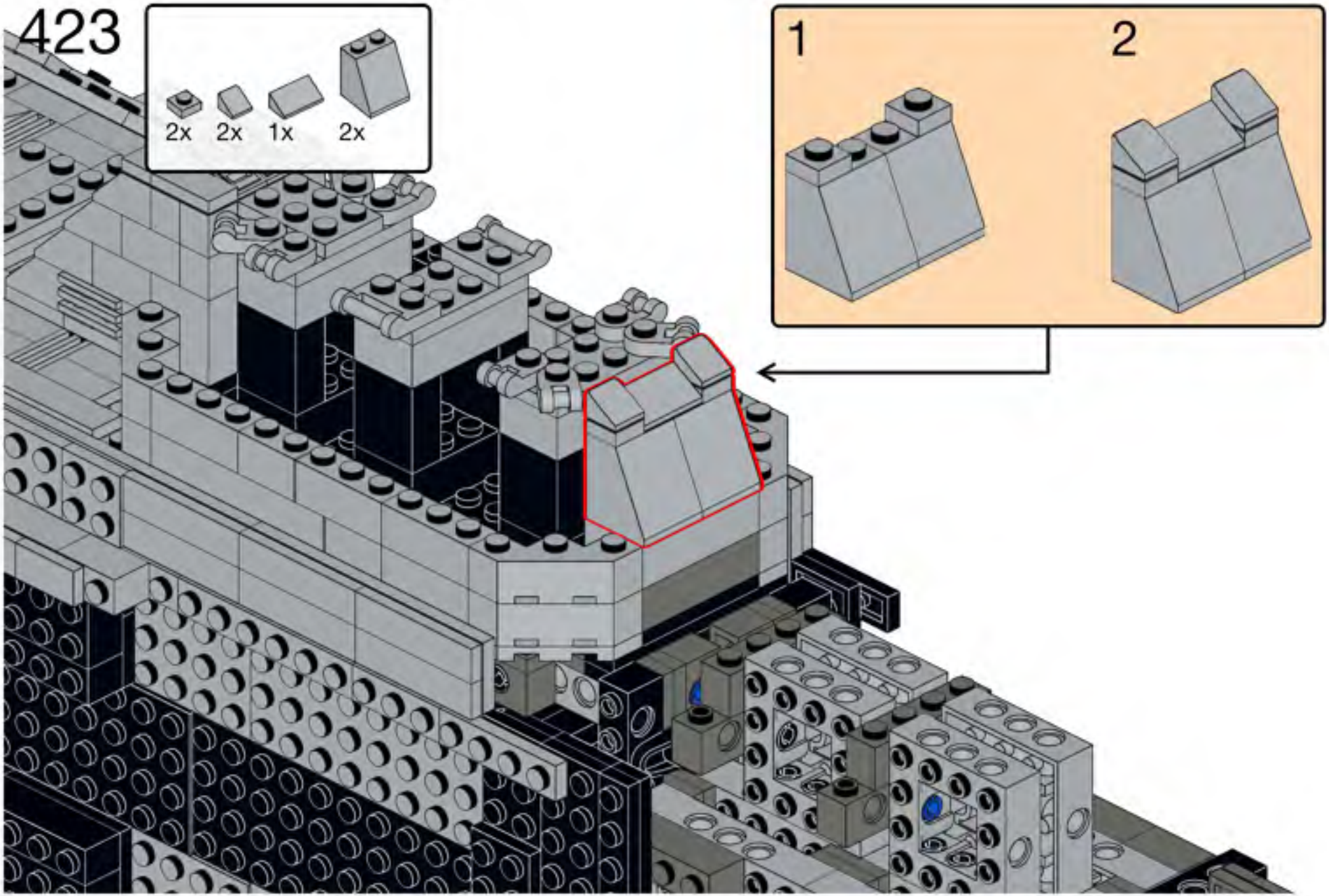
423
2x
2x
1x
2x
1
2

424

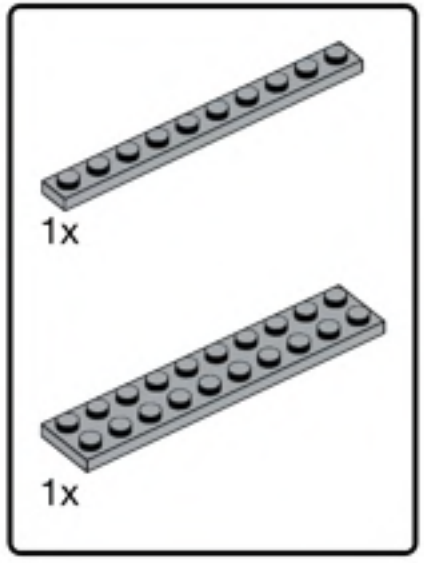


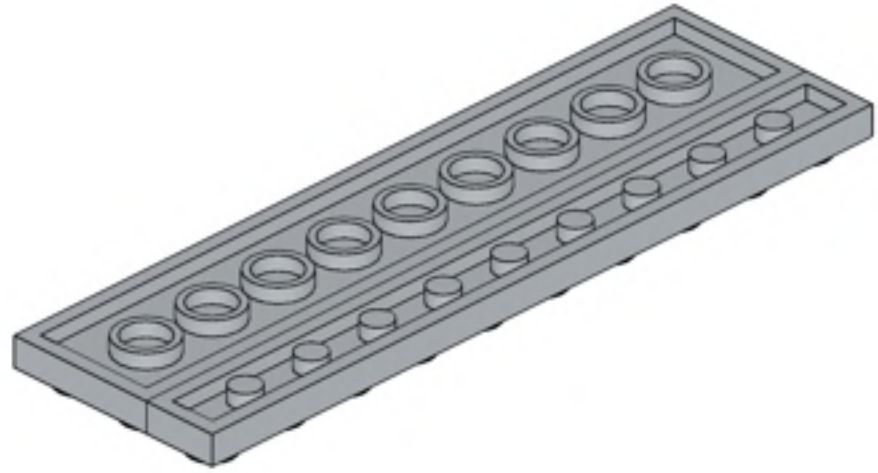

425

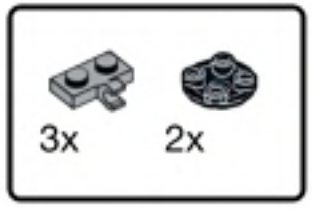


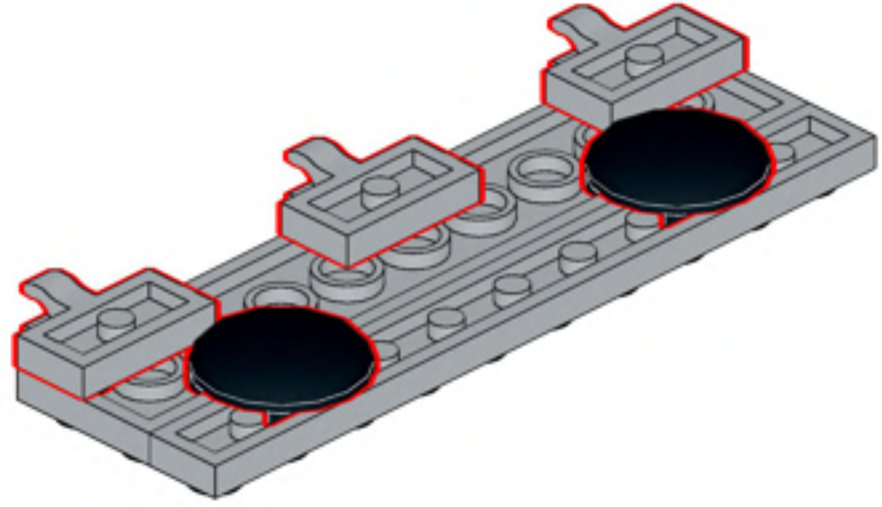

426

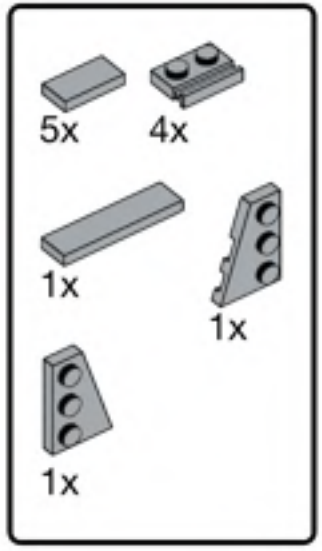


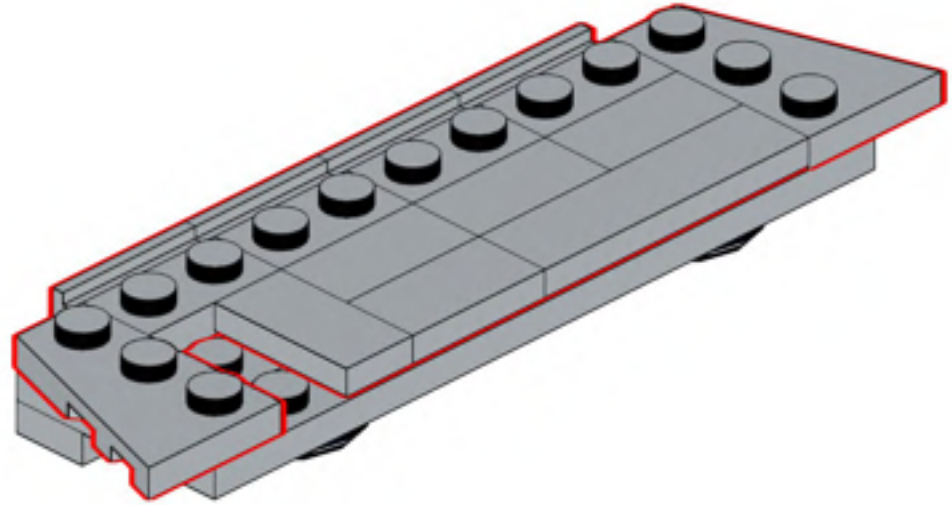

427

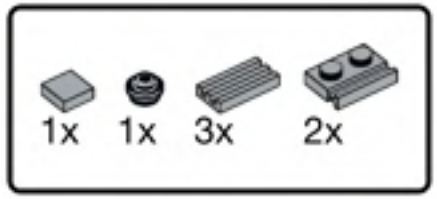


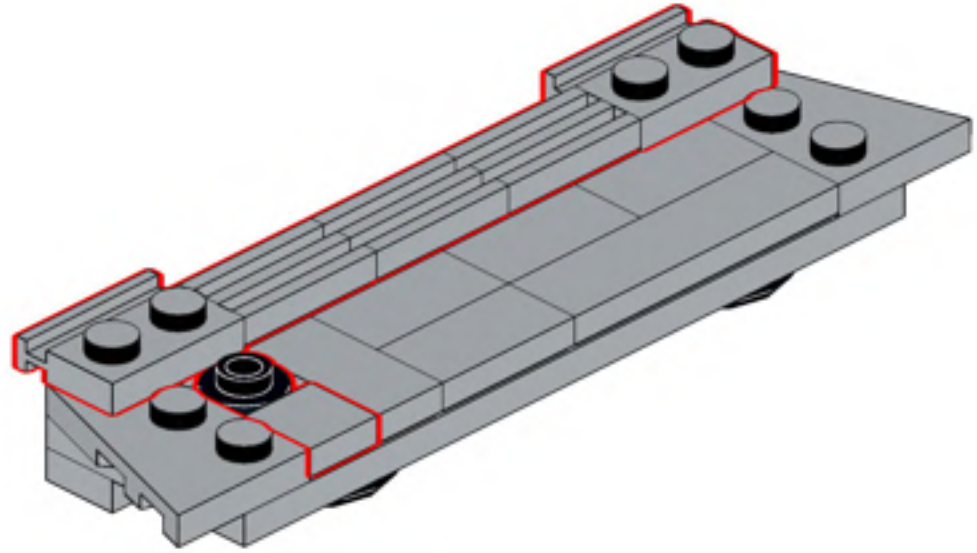

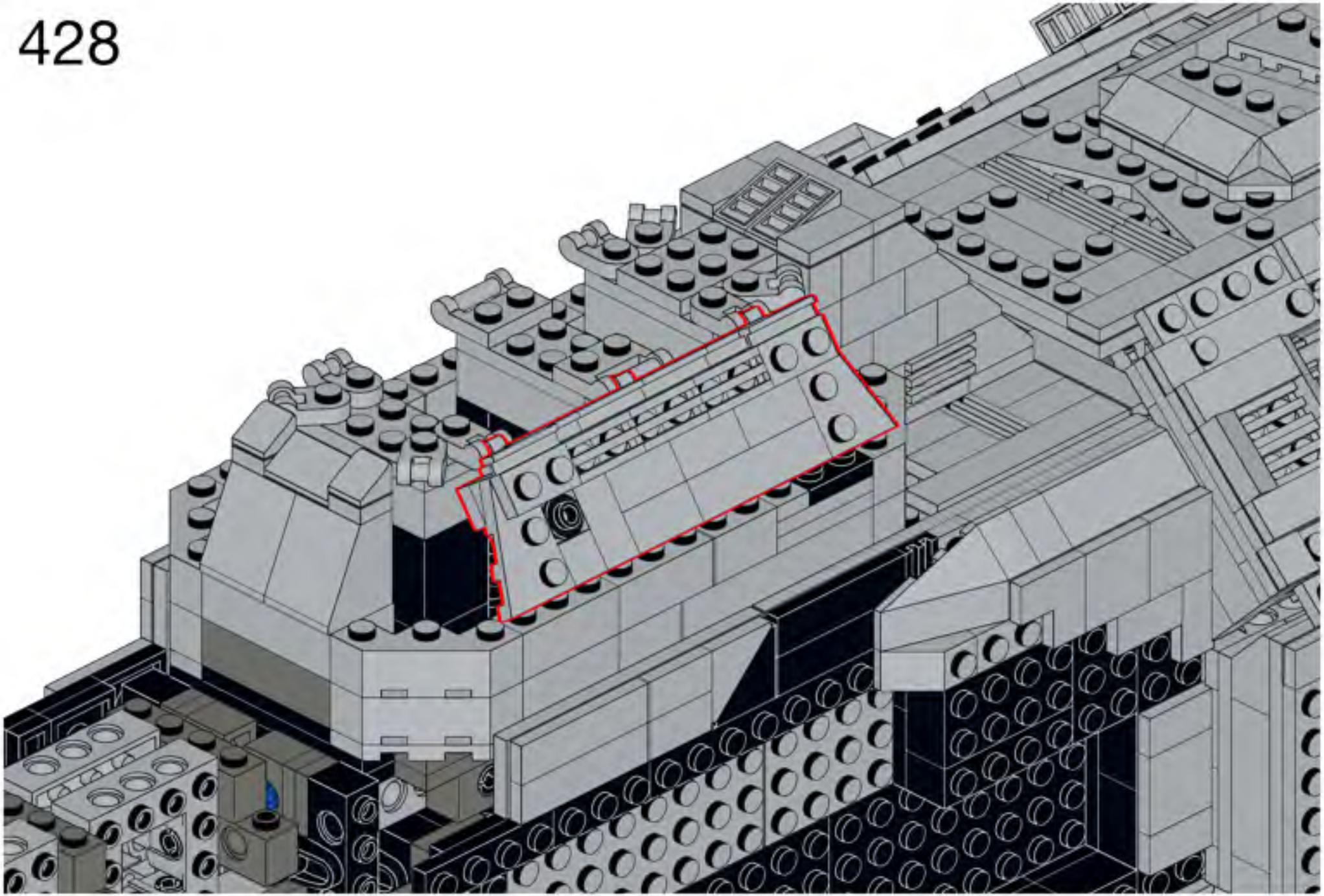

429

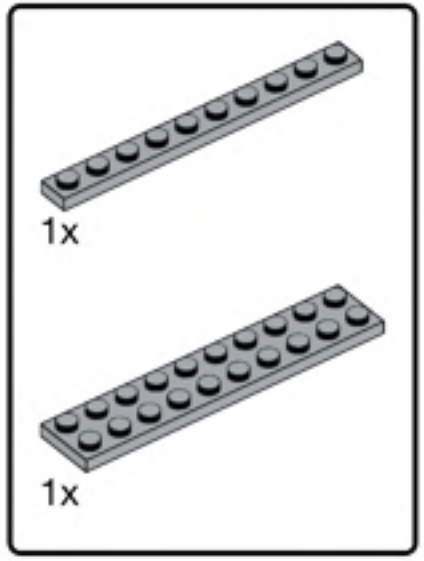


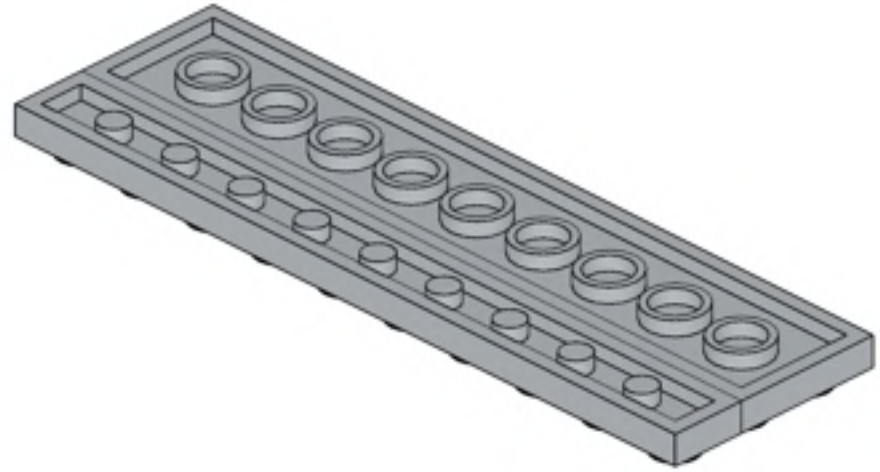

430

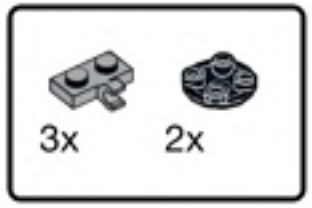


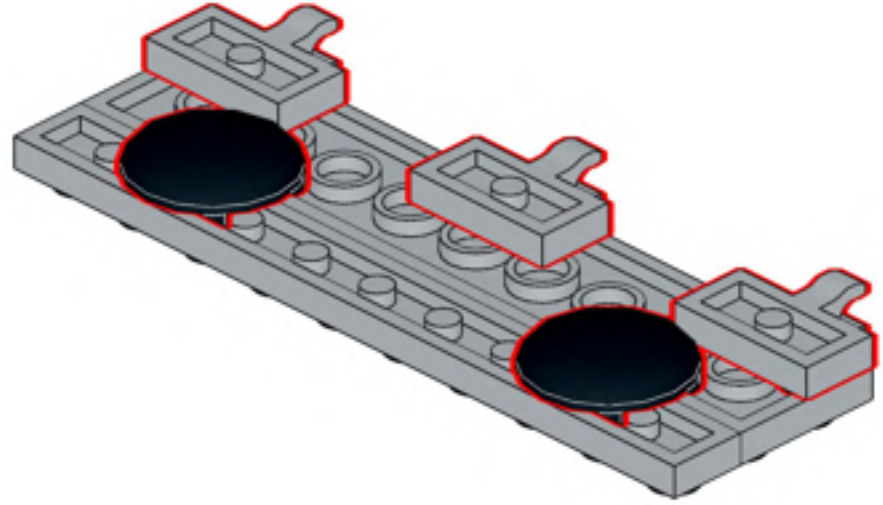

431

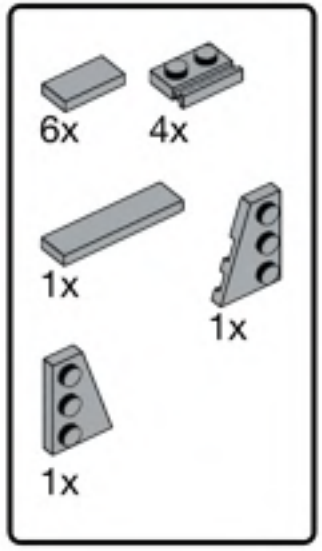


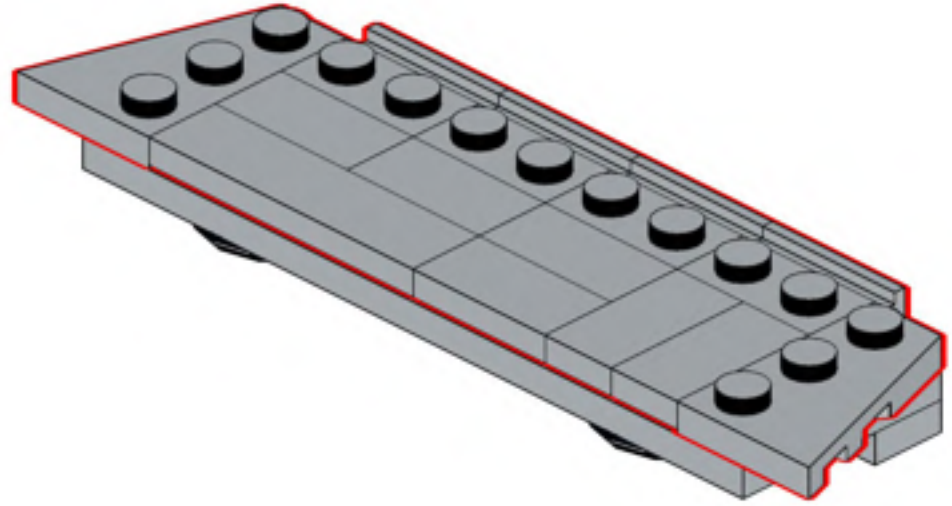

432

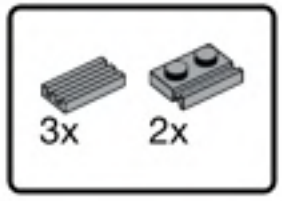


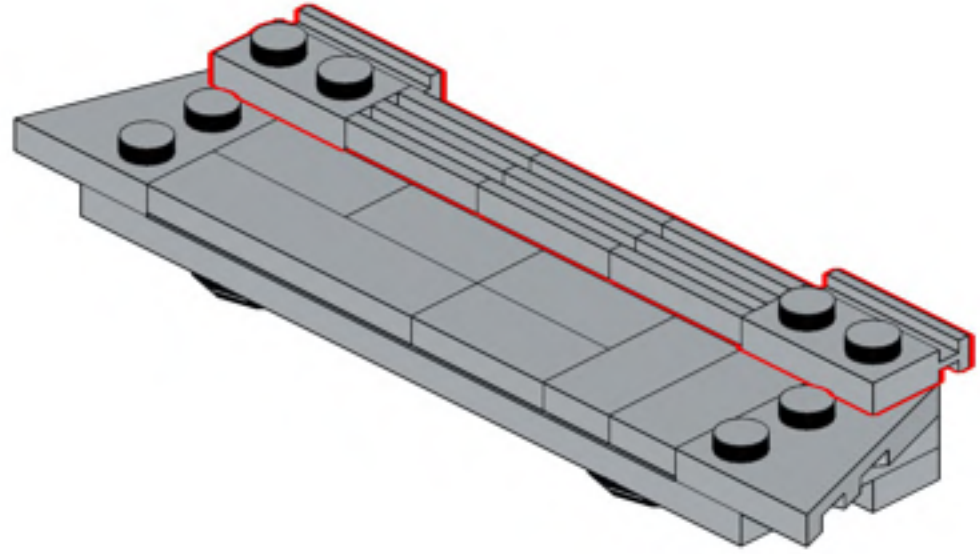

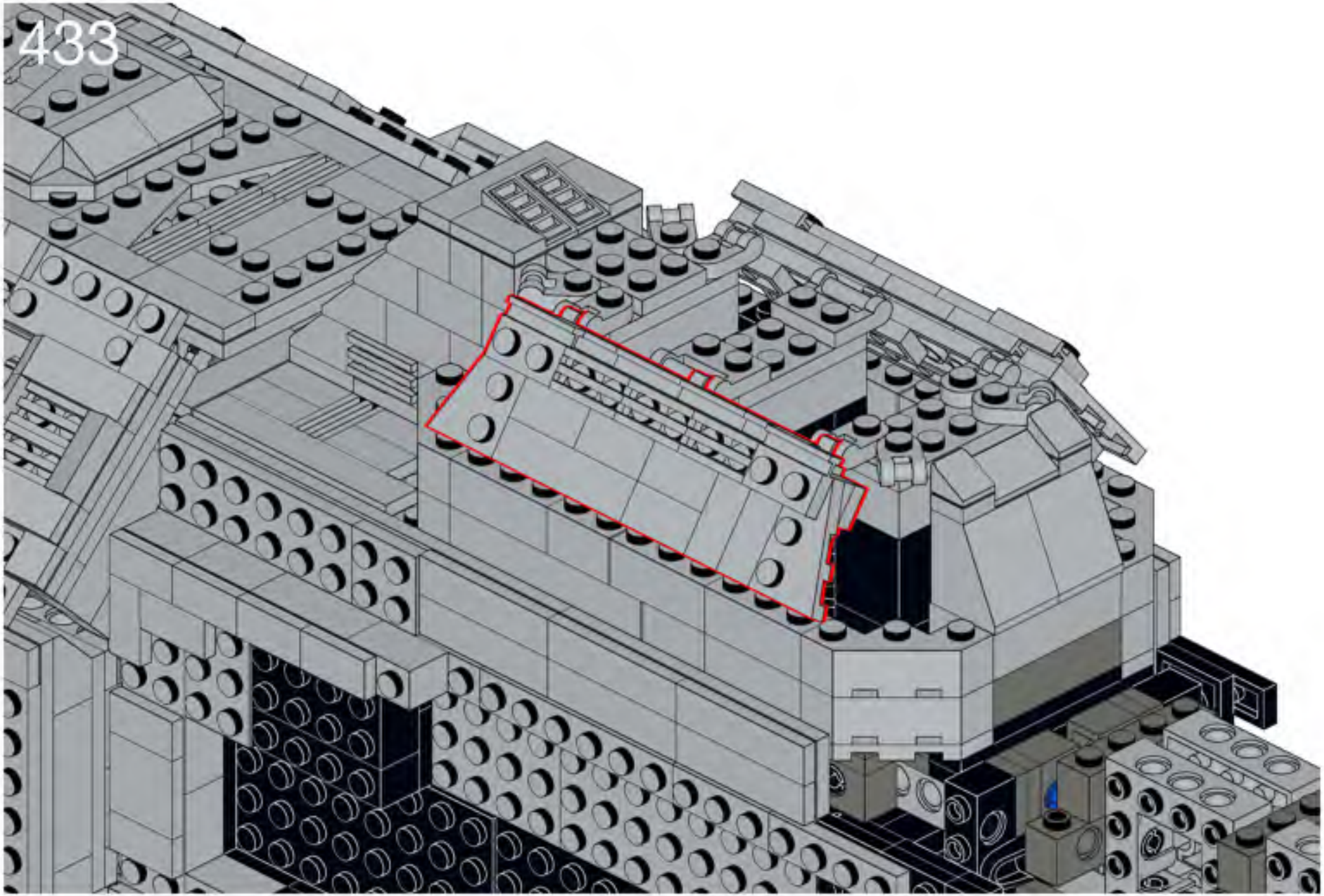

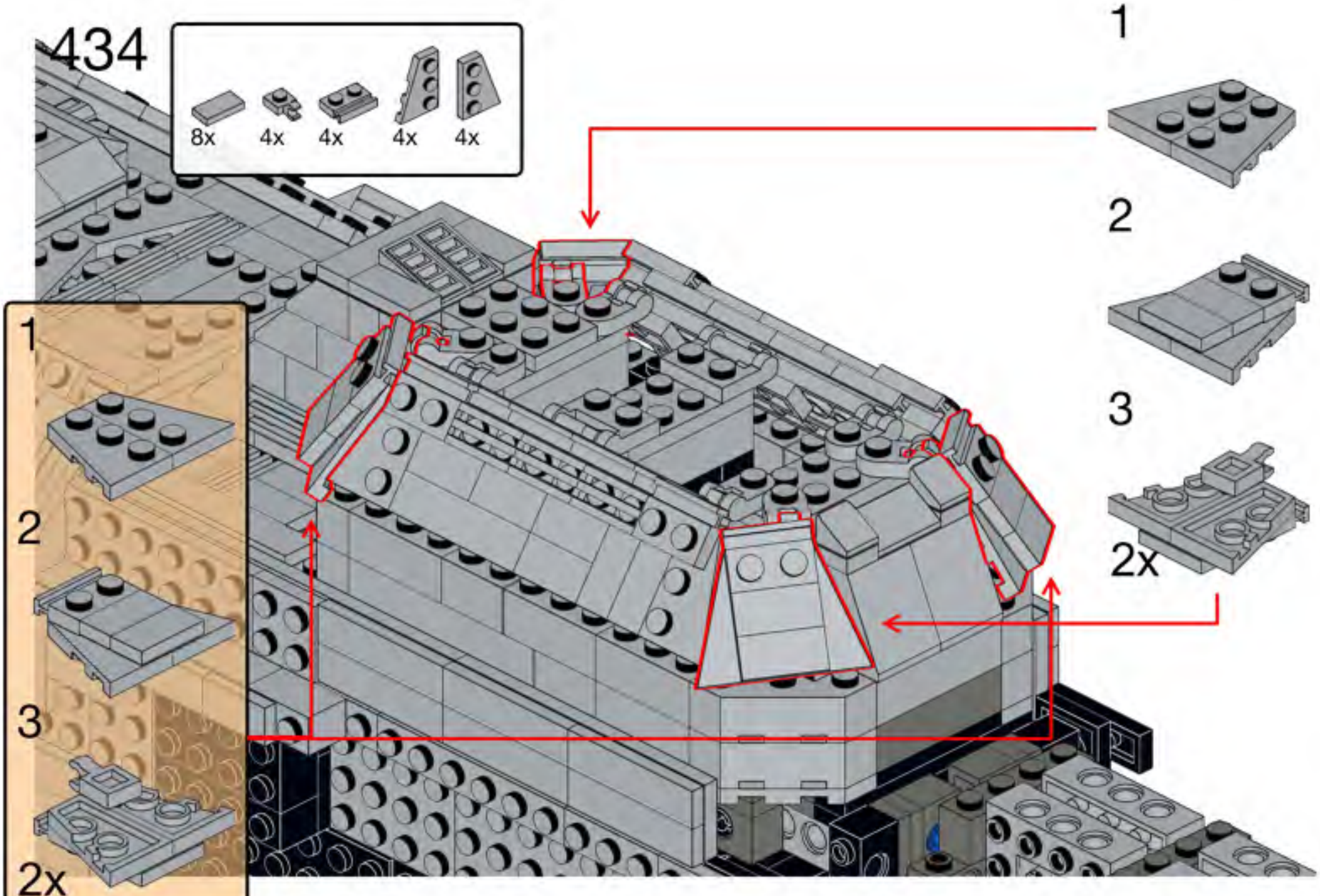
8x
4x
4x
4x
4x
1
2
3
2x
1
2
3
2x

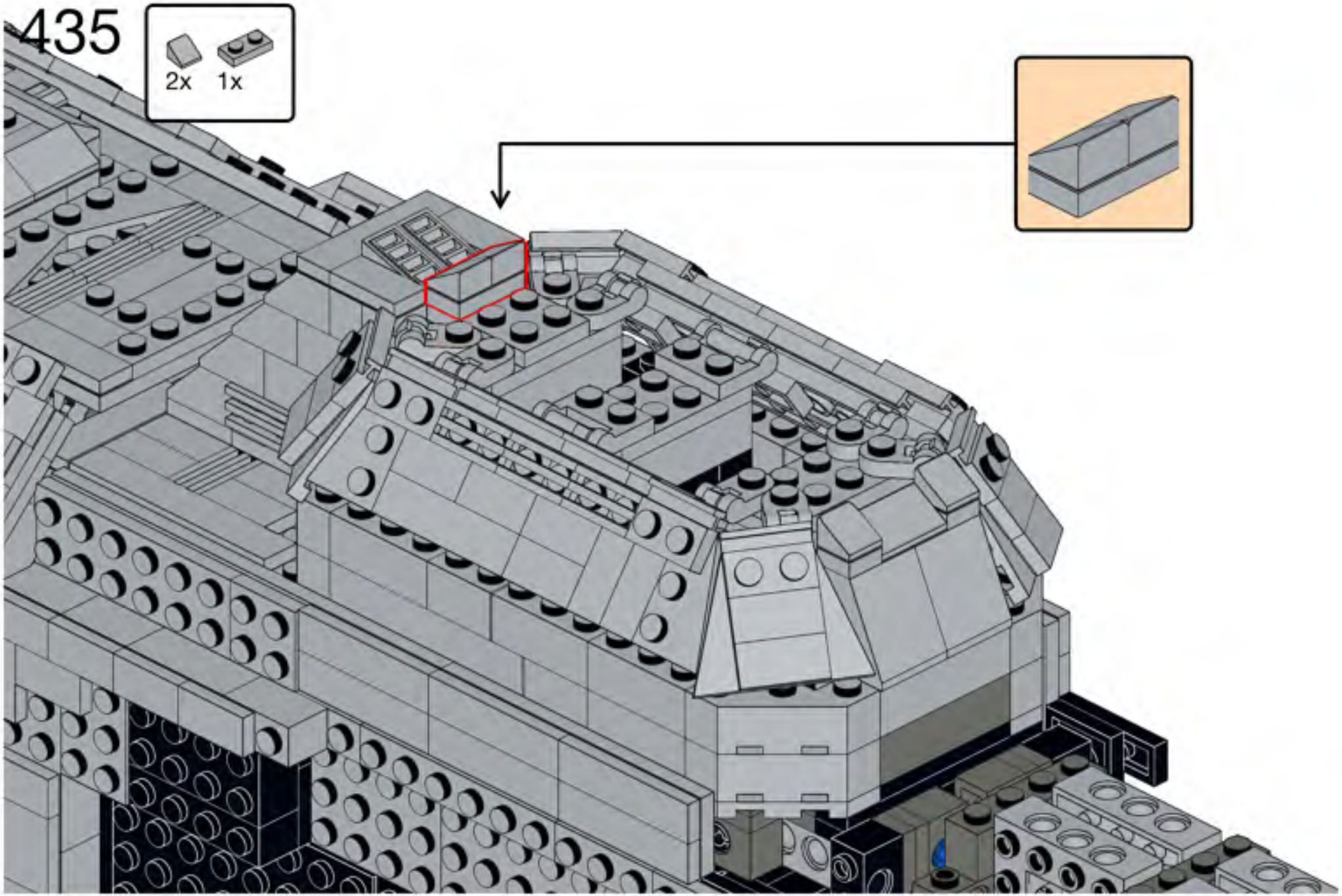
435
2x
1x

436

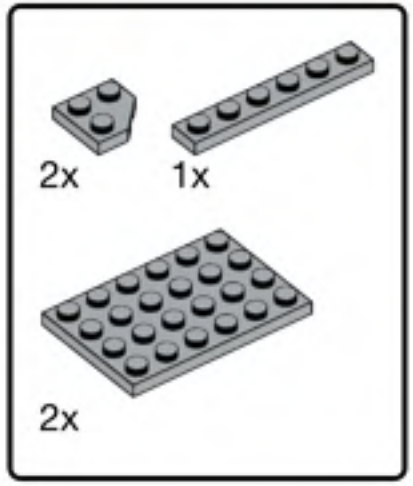


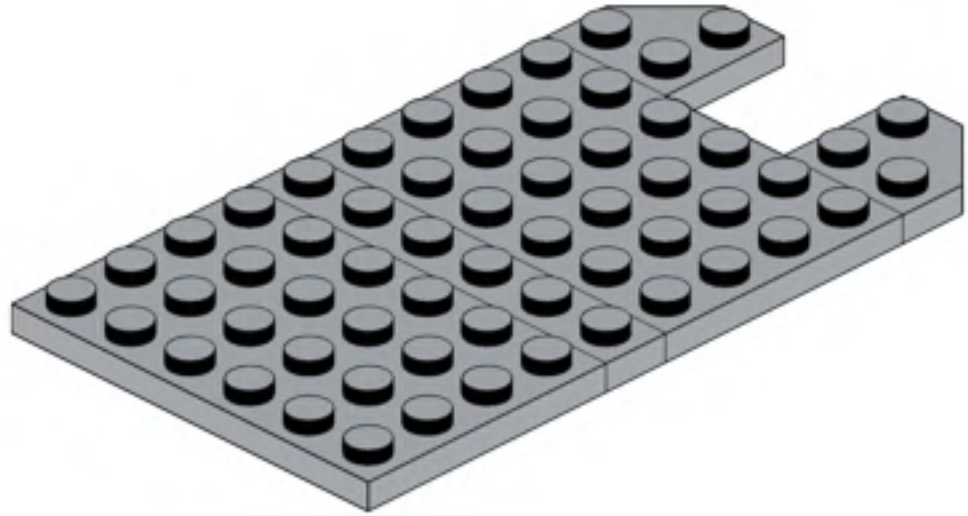

437

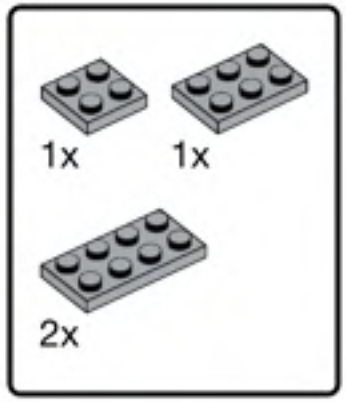


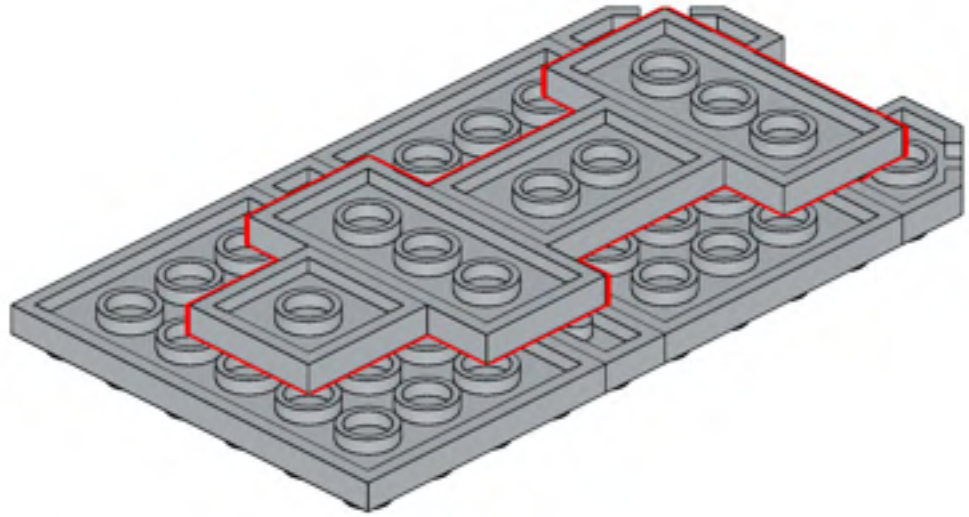

438

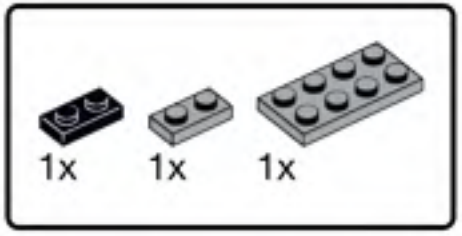


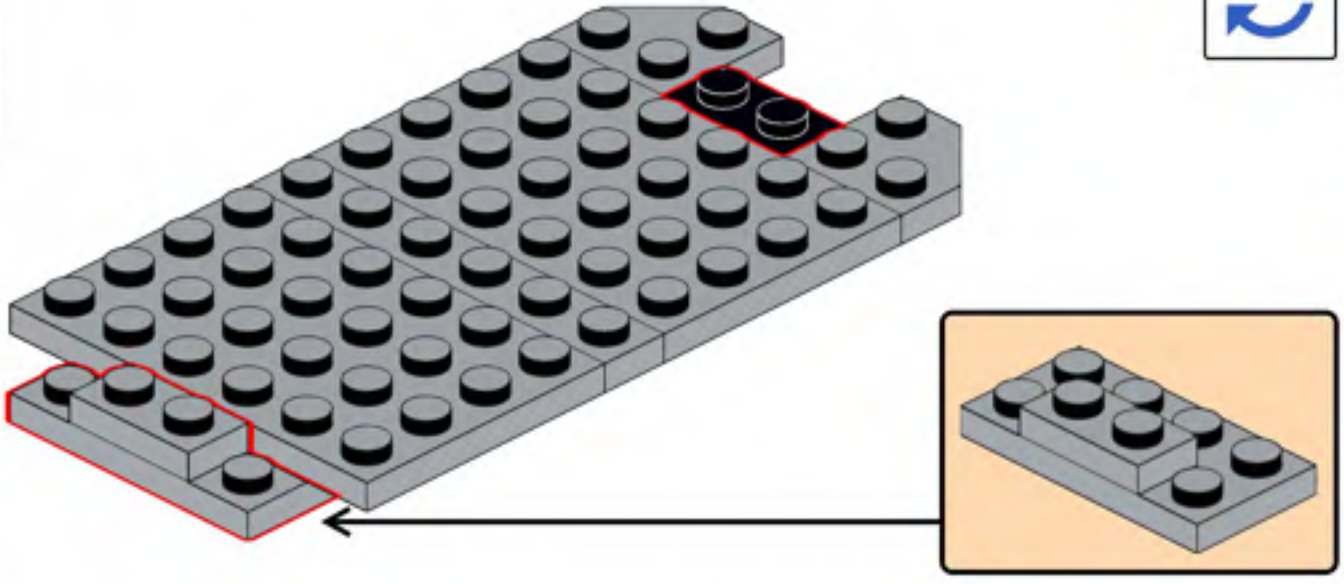

439

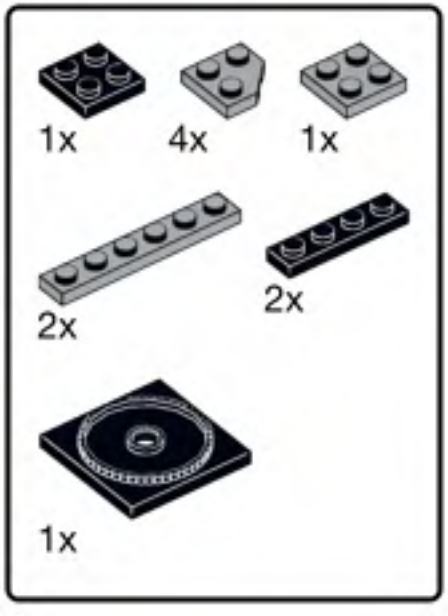


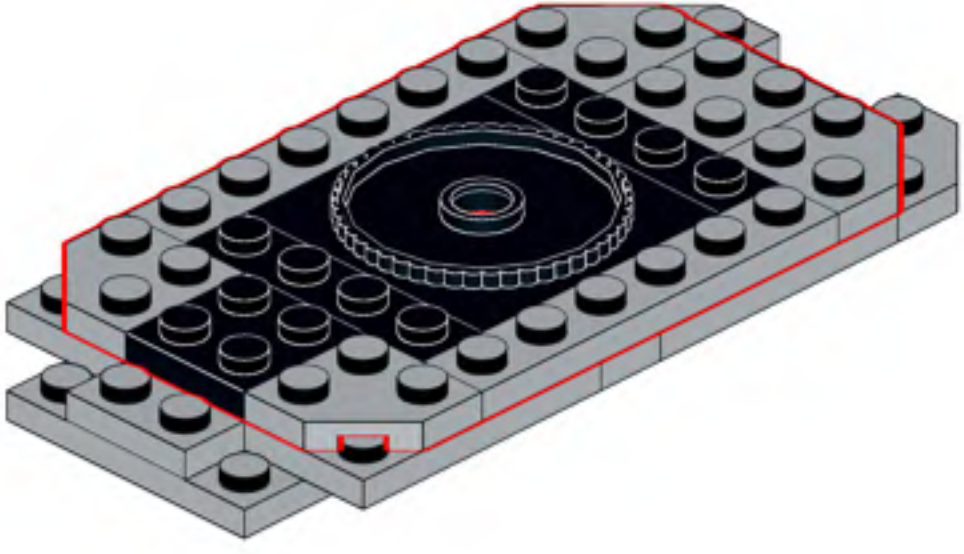

440

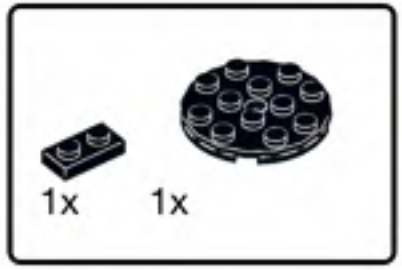


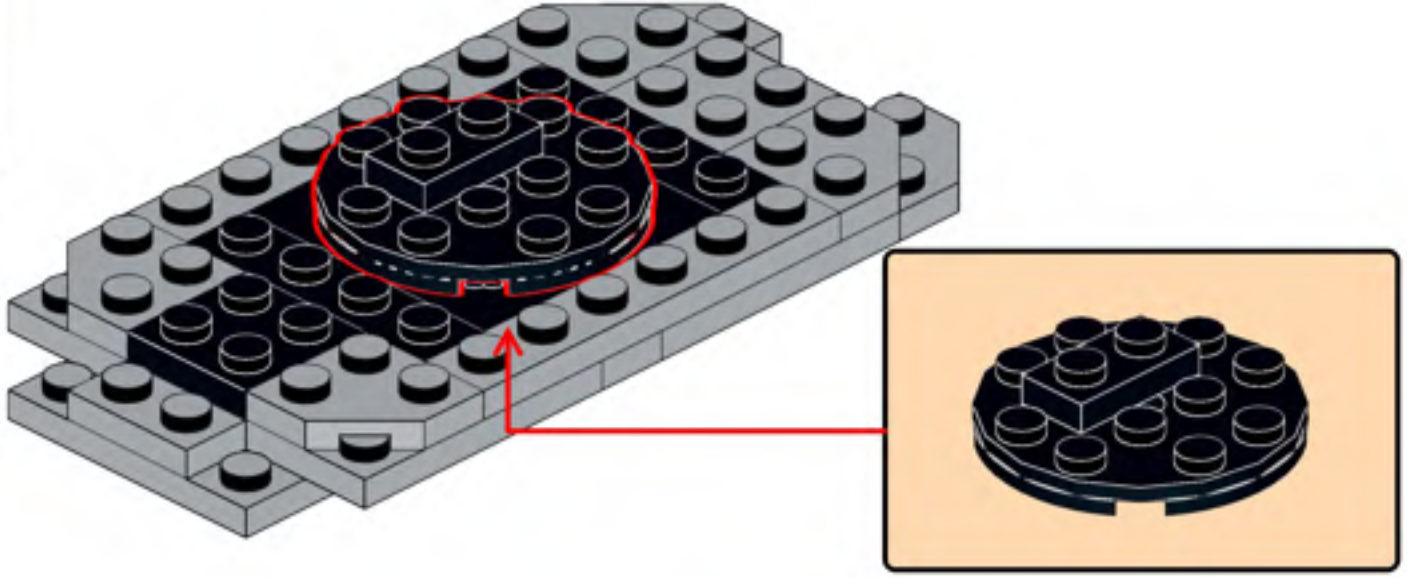

441

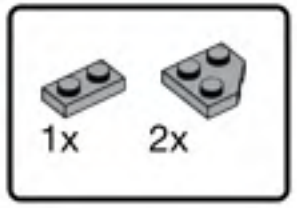


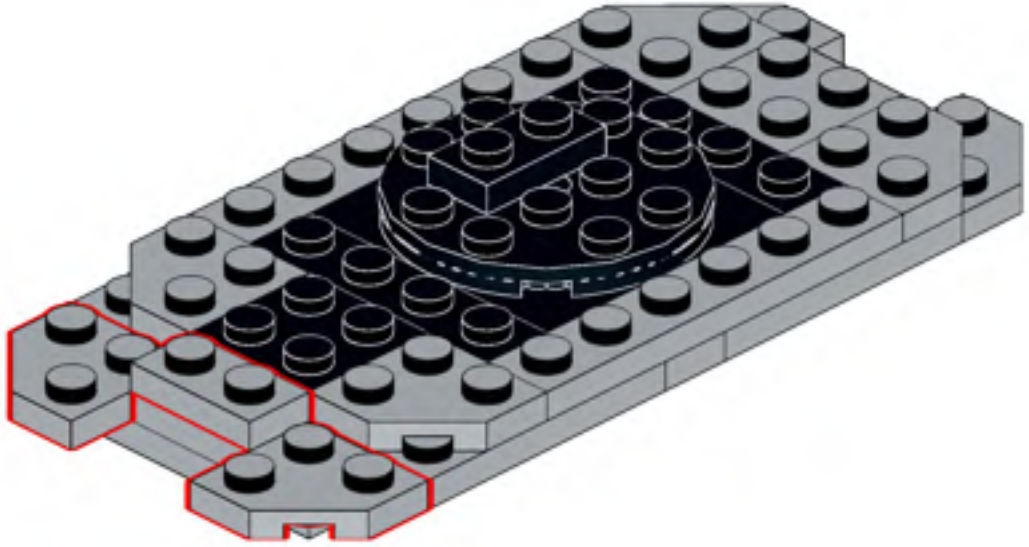

442

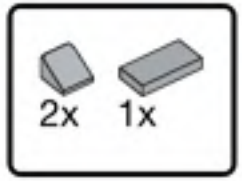


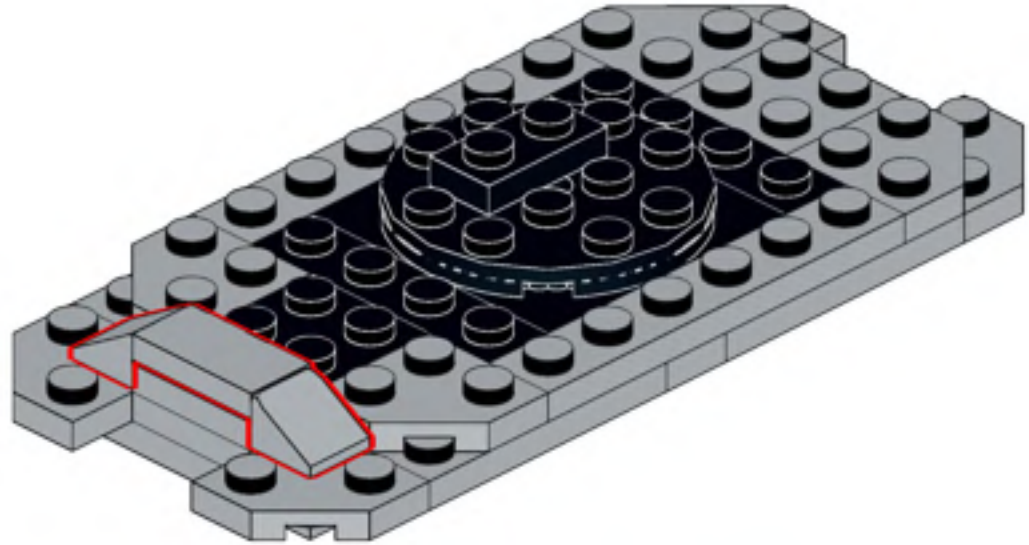

443

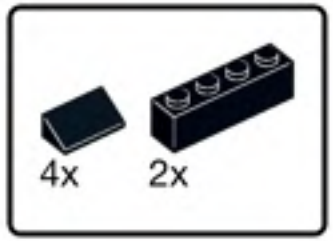


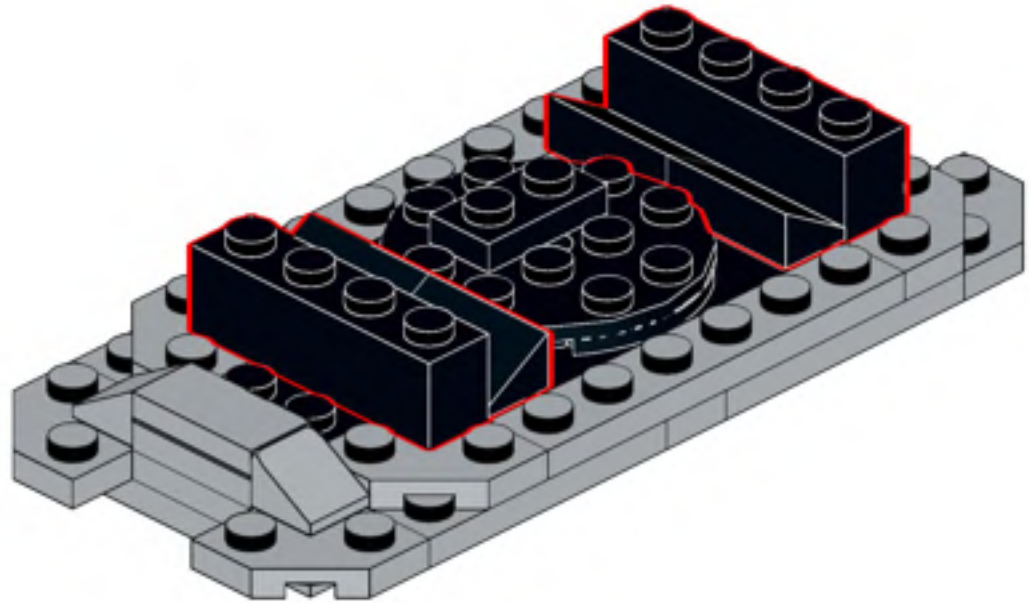

444

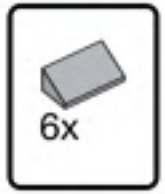


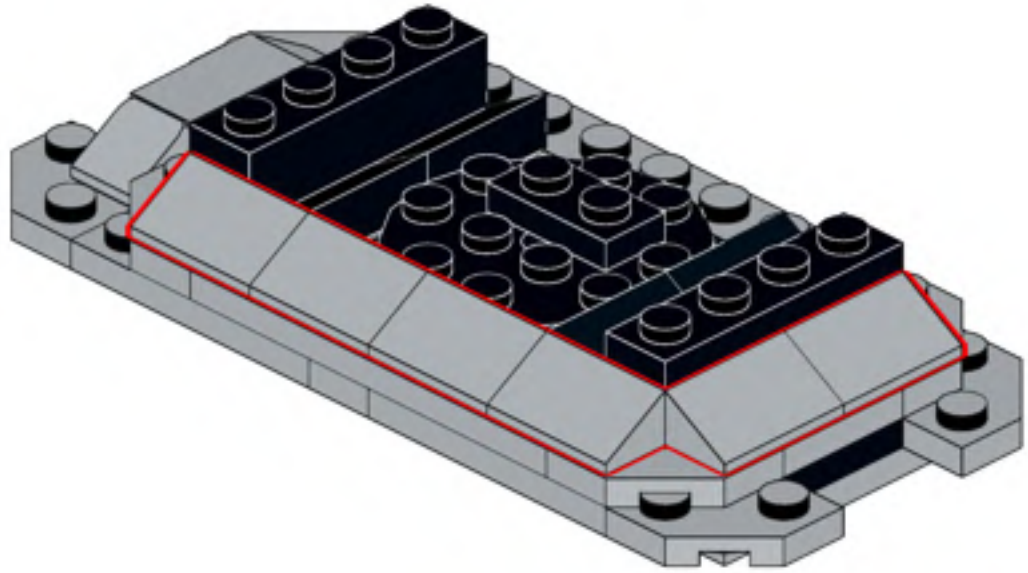

445

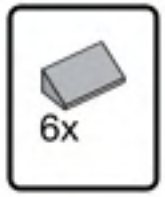


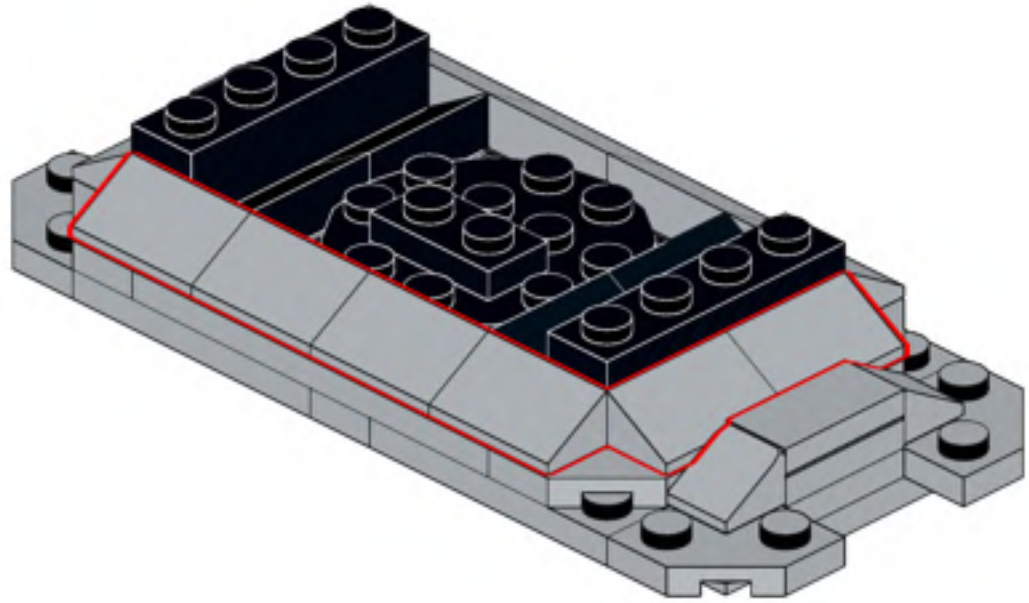

446

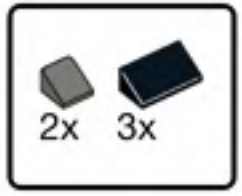


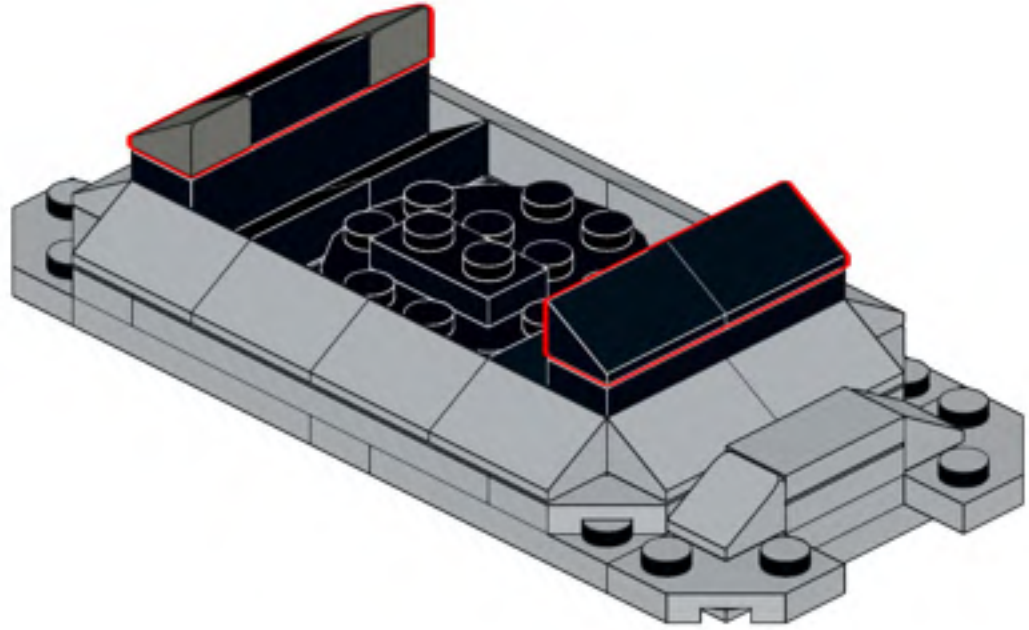

447

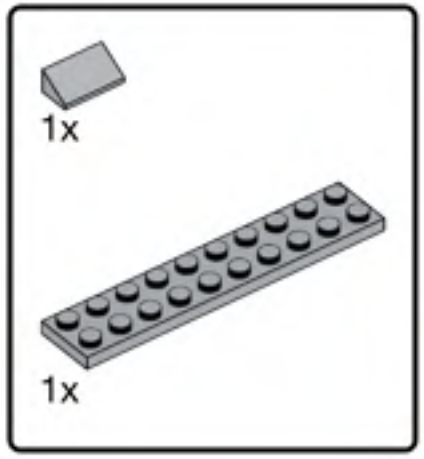


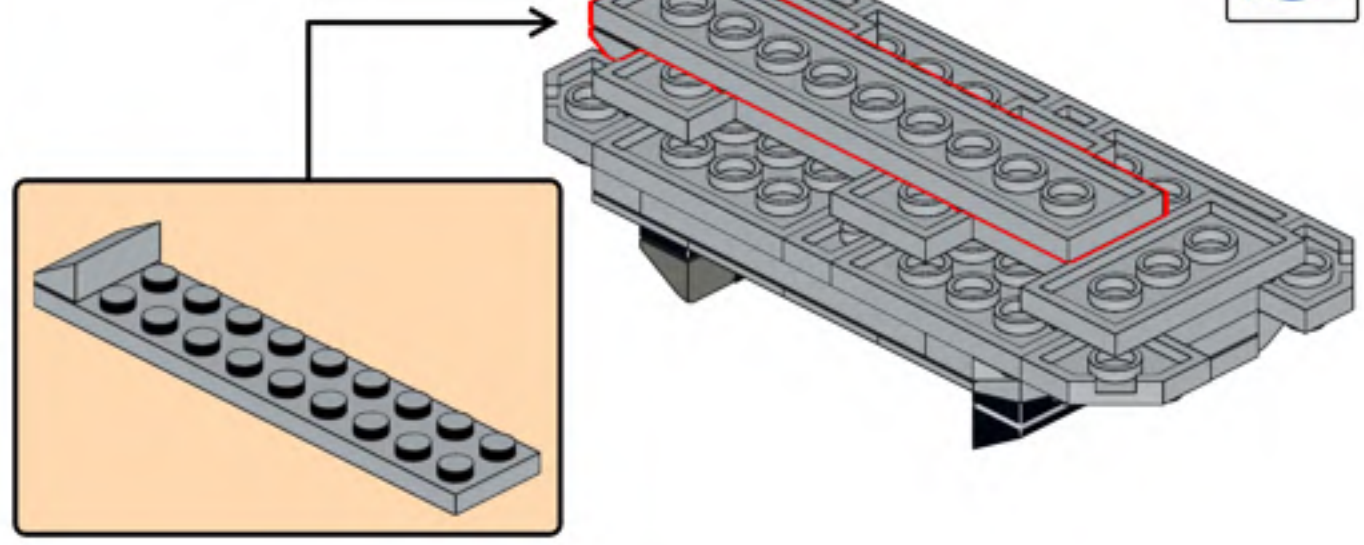

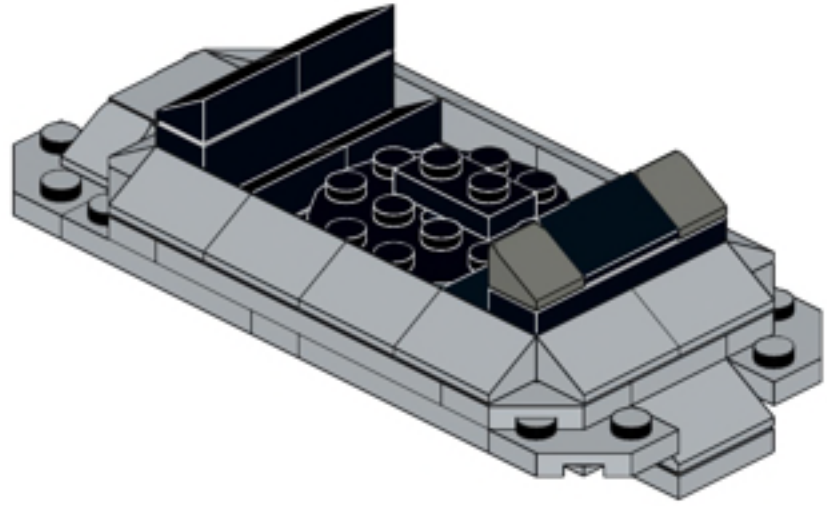

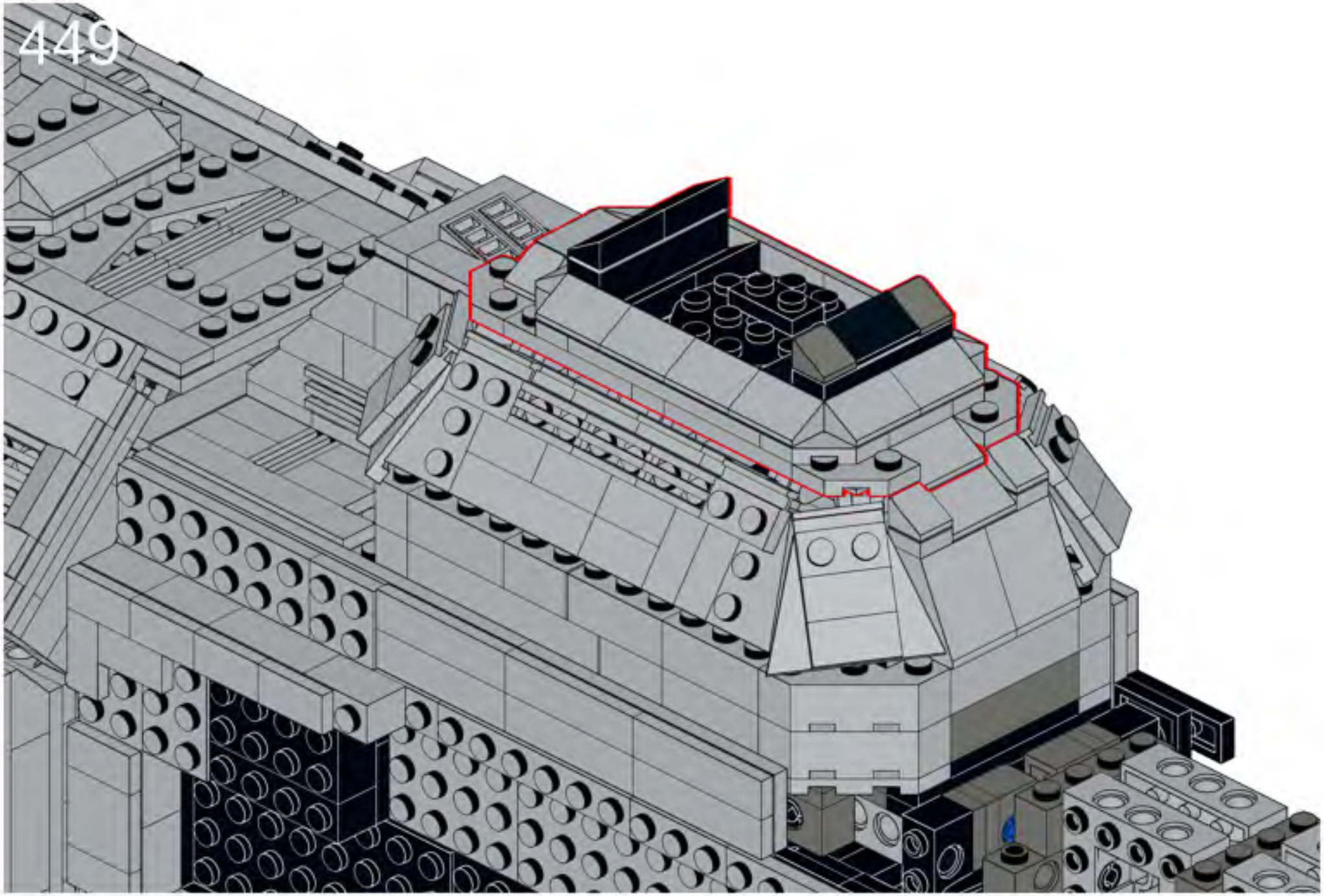

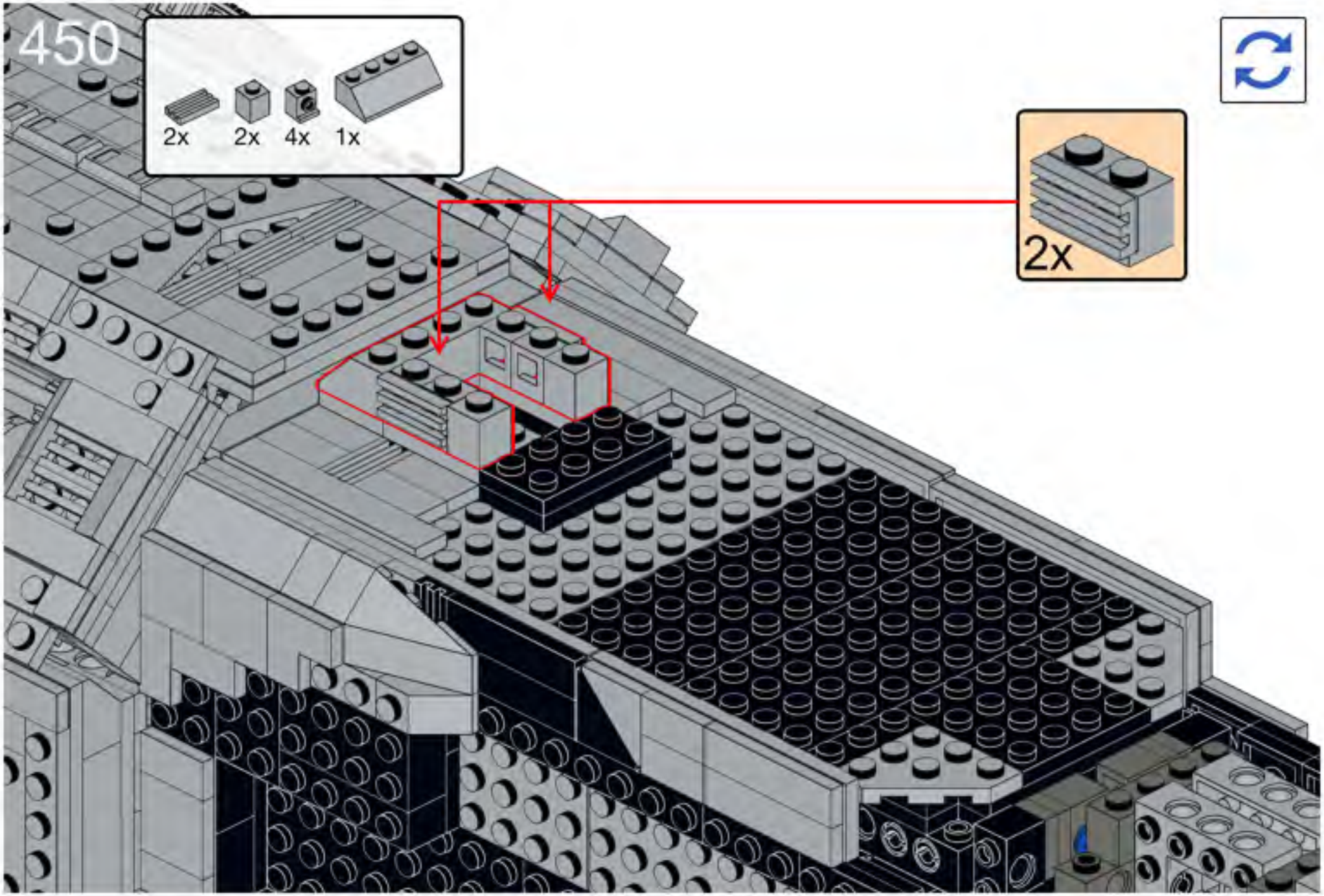
450
2x
2x
4x
1x
2x

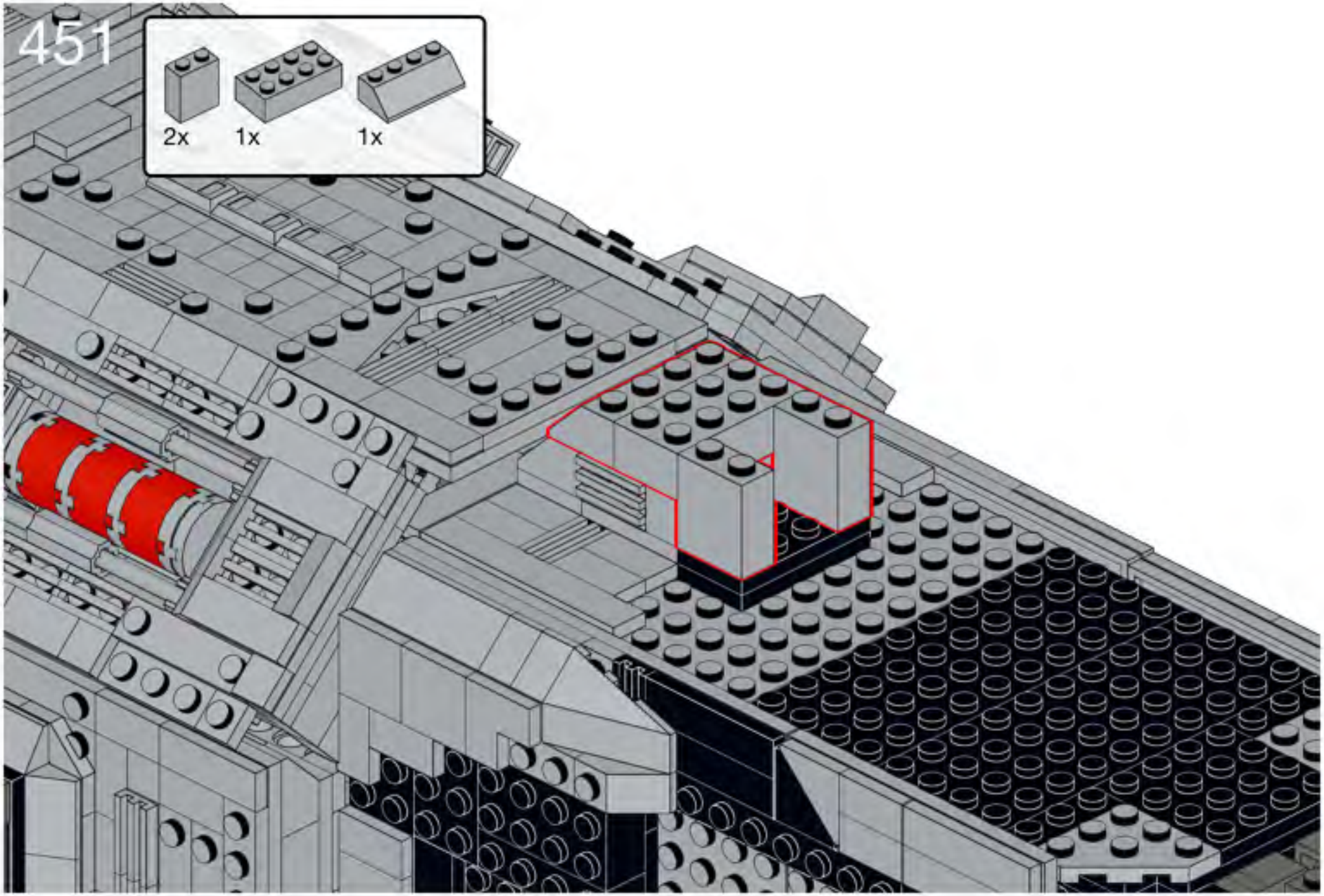
451
2x
1x
1x

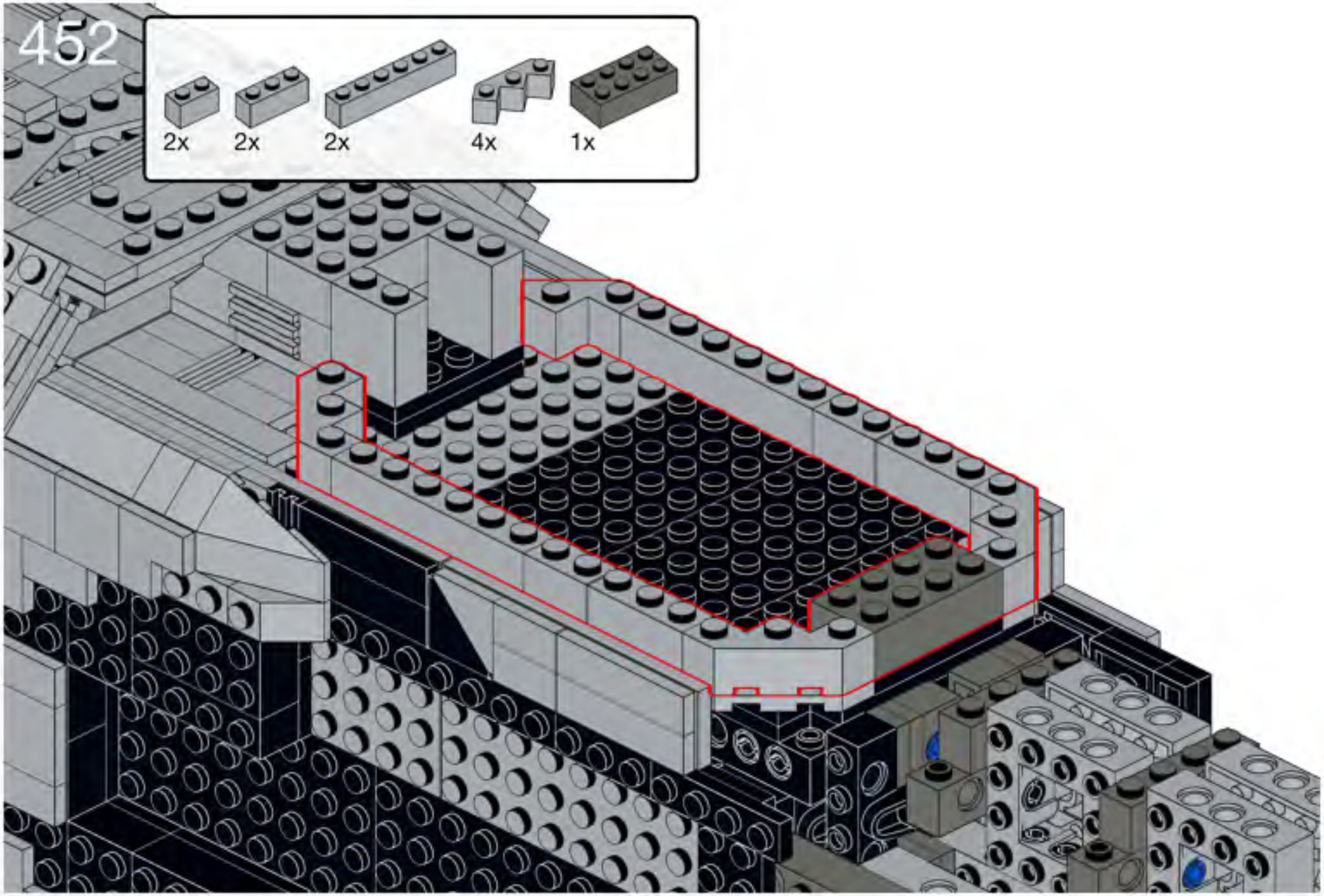
2x
2x
2x
4x
1x

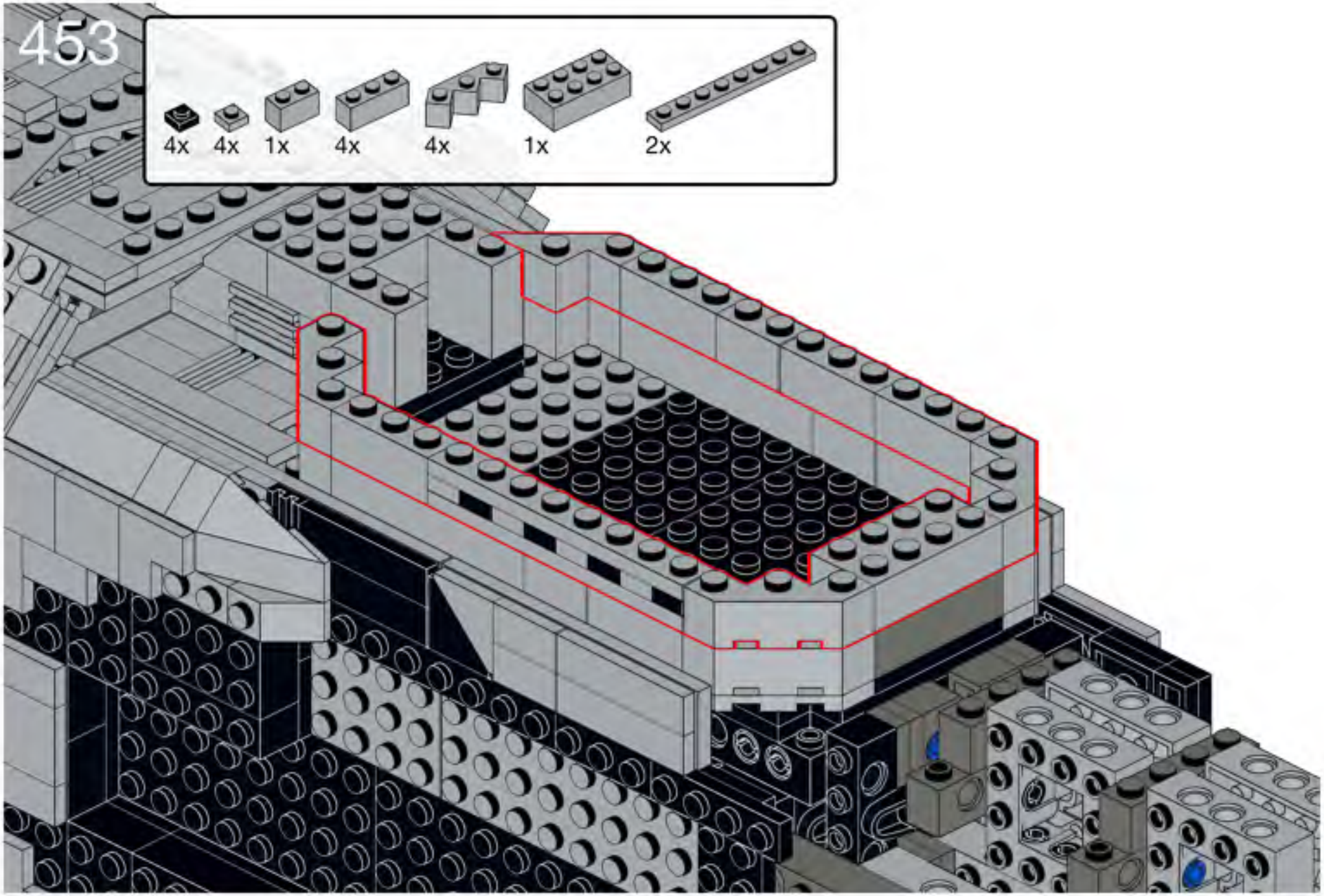
4x
4x
1x
4x
4x
1x
2x

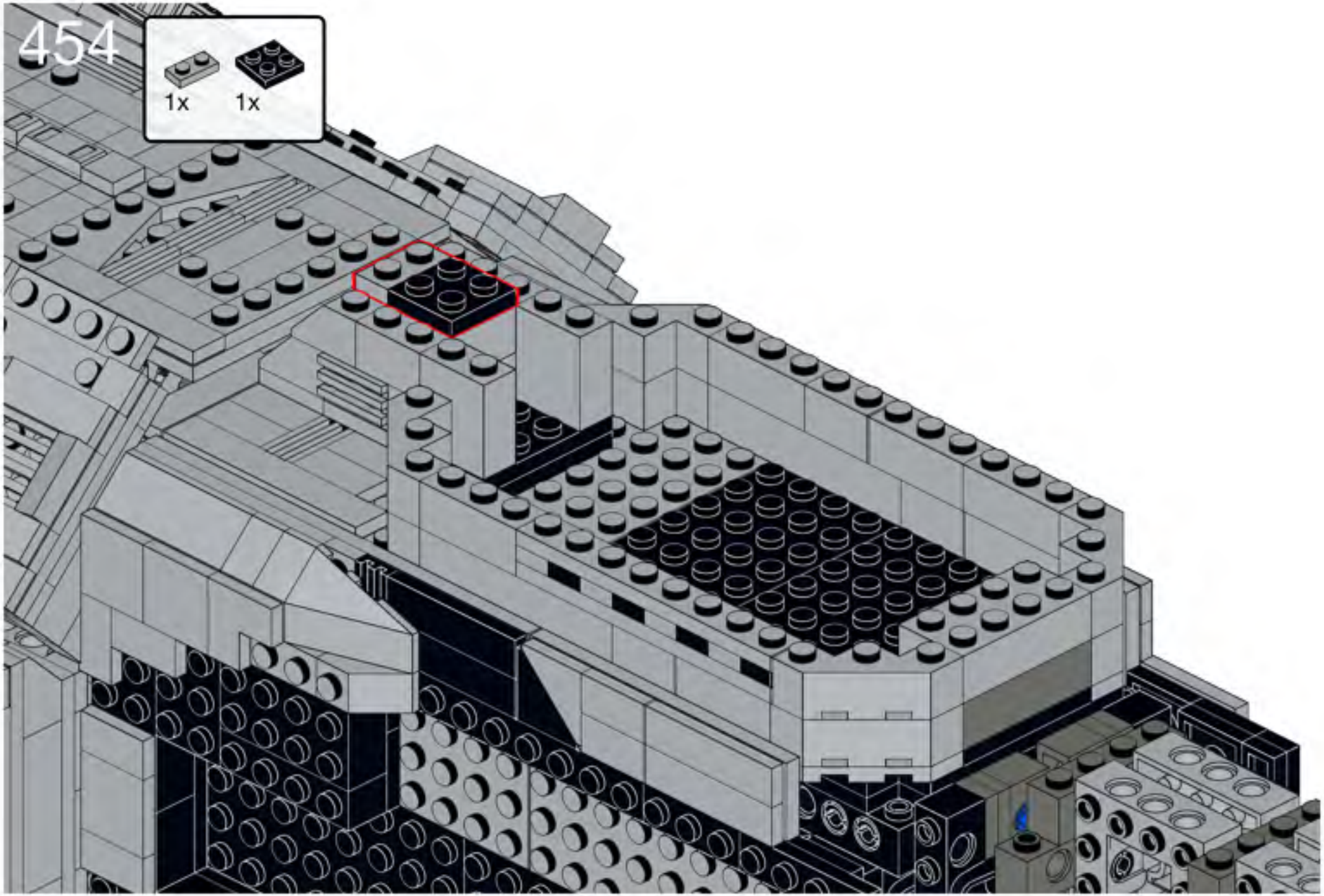
454
1x
1x

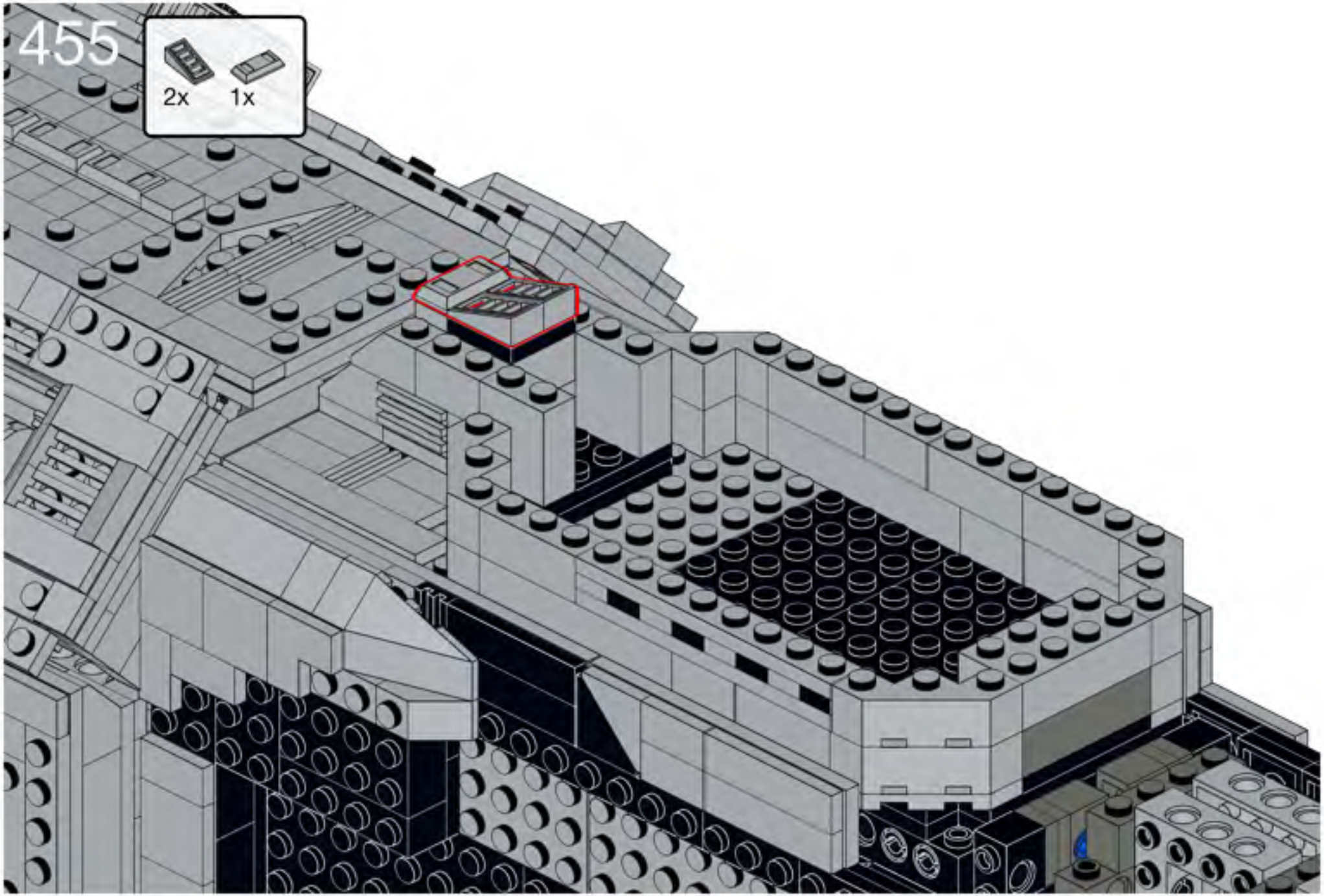
455
2x
1x

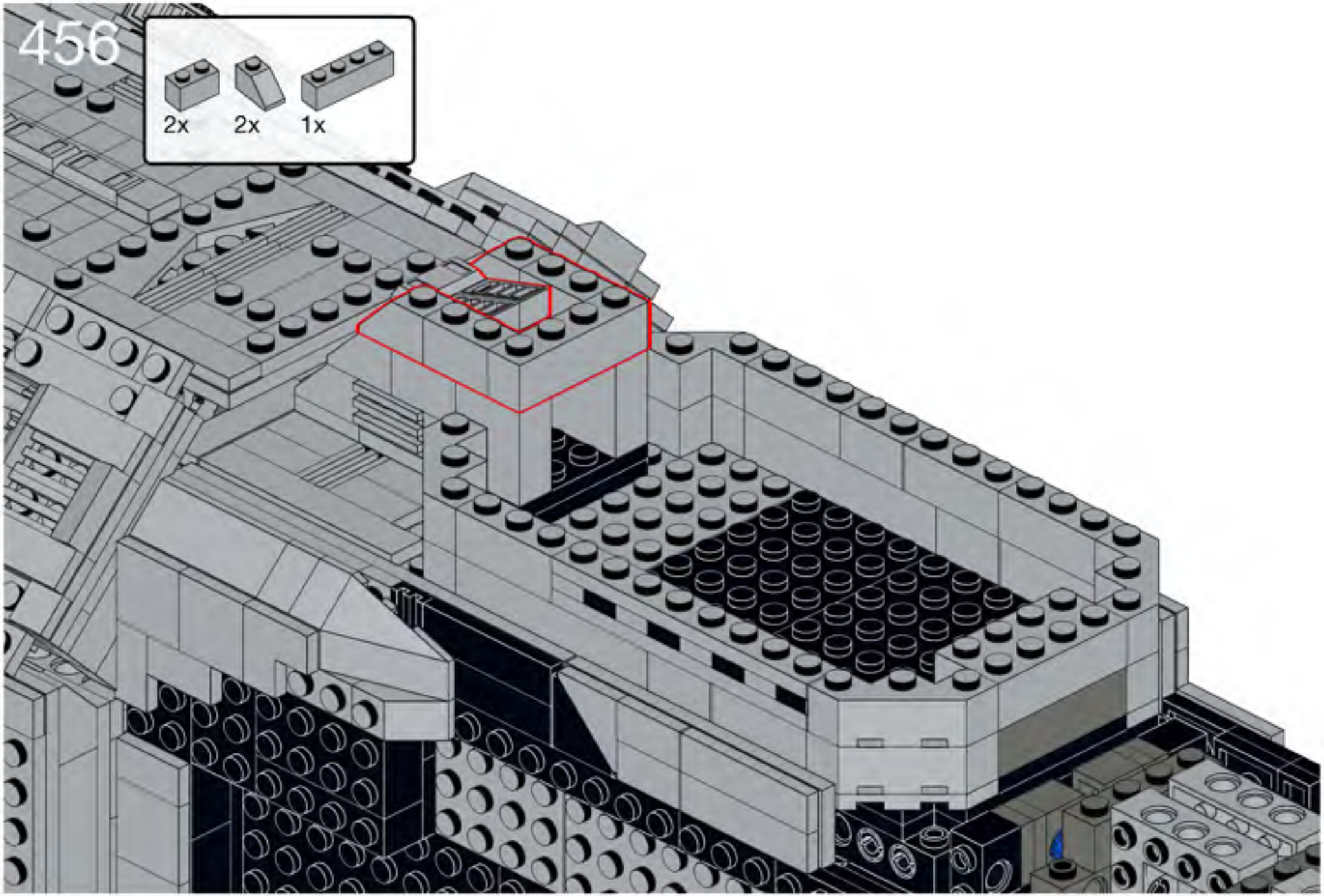
456
2x
2x
1x

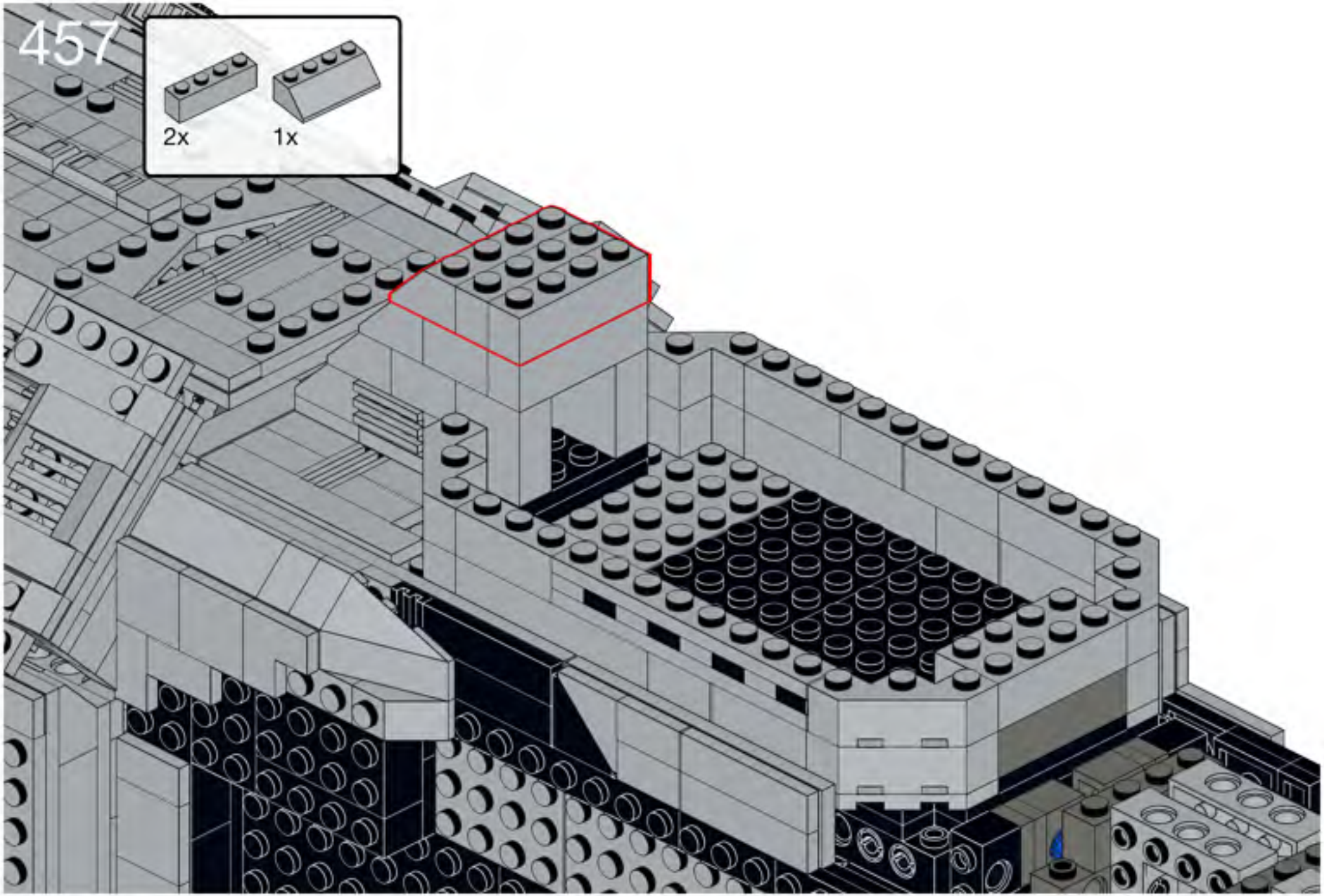
457
2x
1x

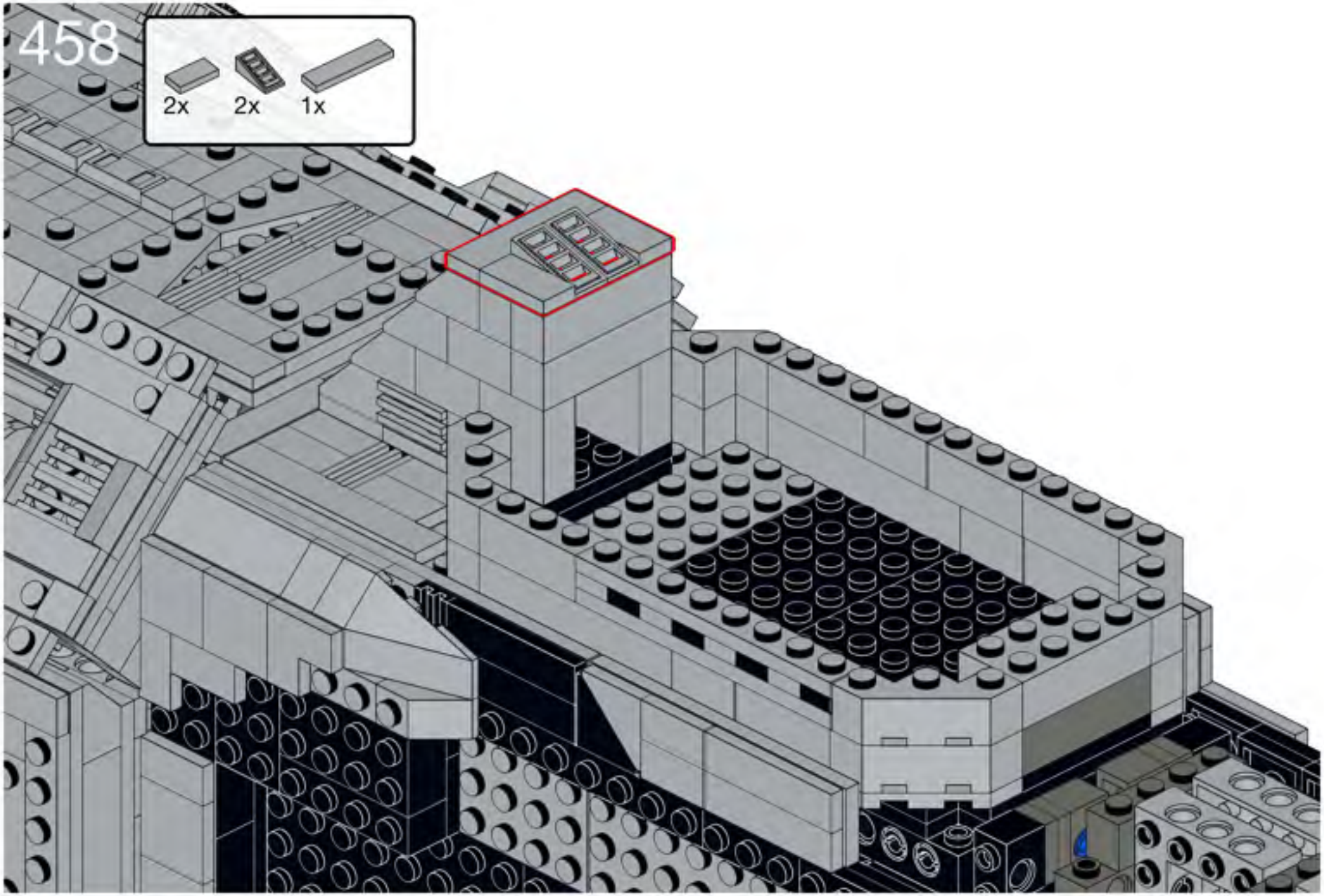
458
2x
2x
1x

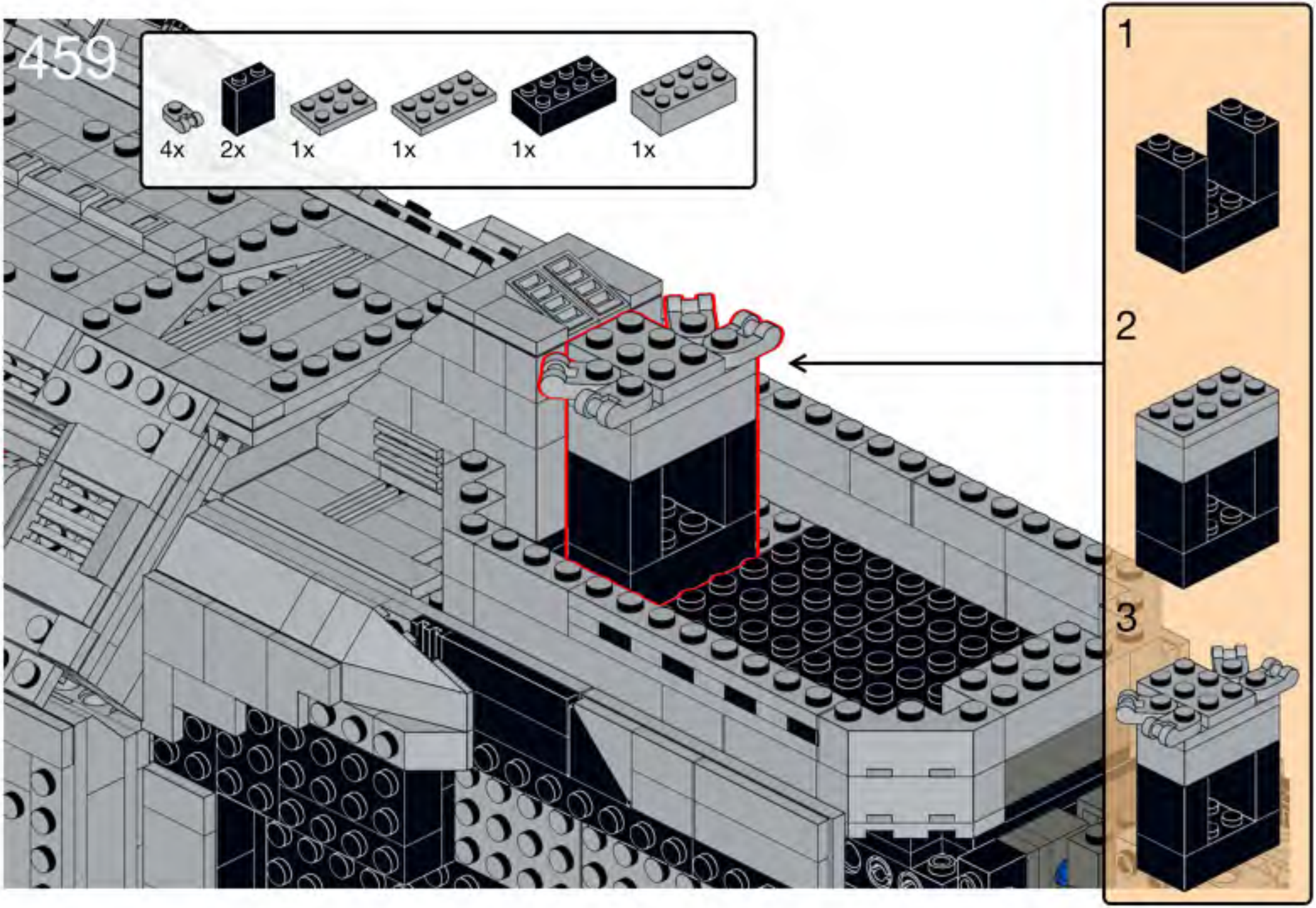
4x
2x
1x
1x
1x
1x
1
2
3

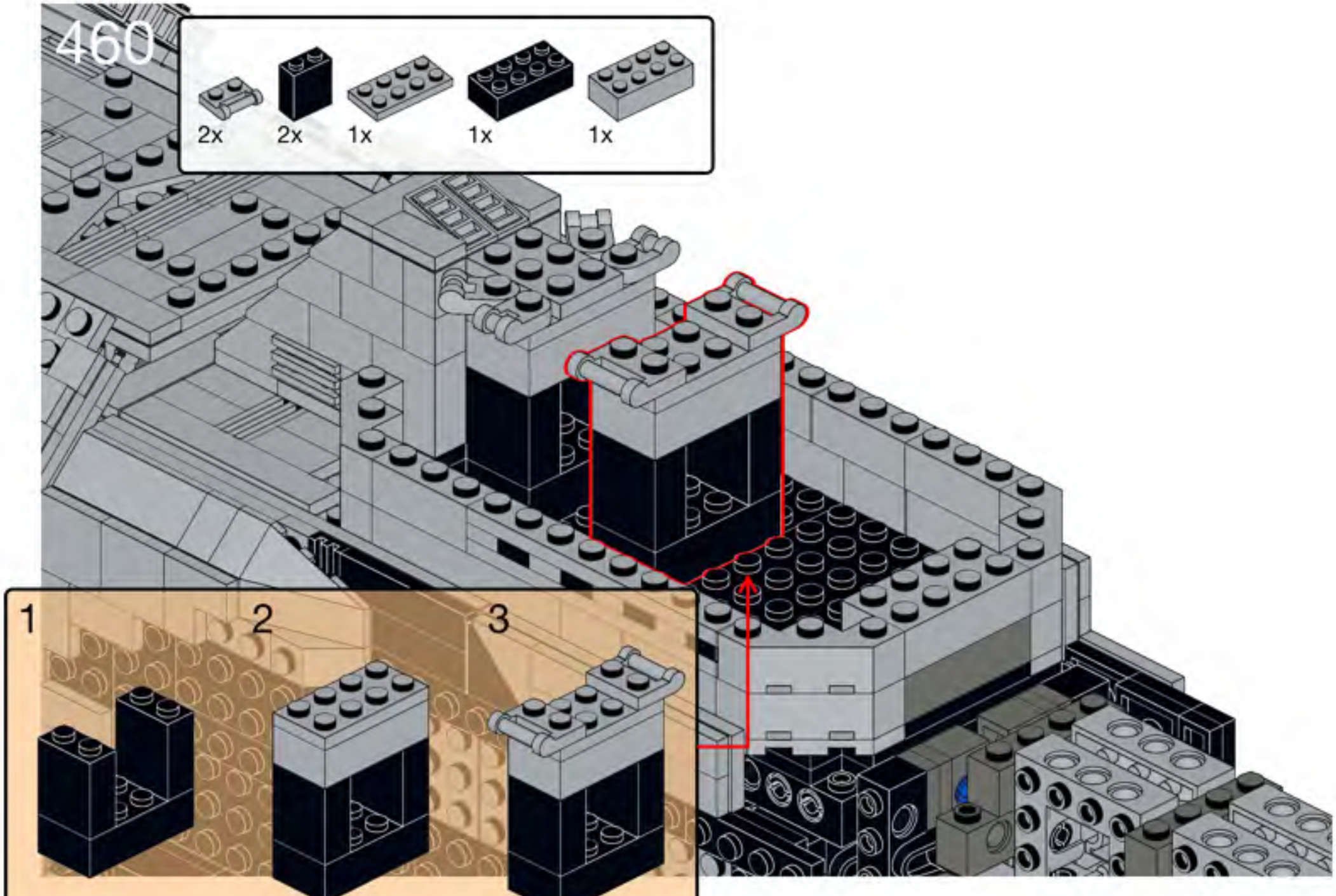
460
2x
2x
1x
1x
1x
1
2
3

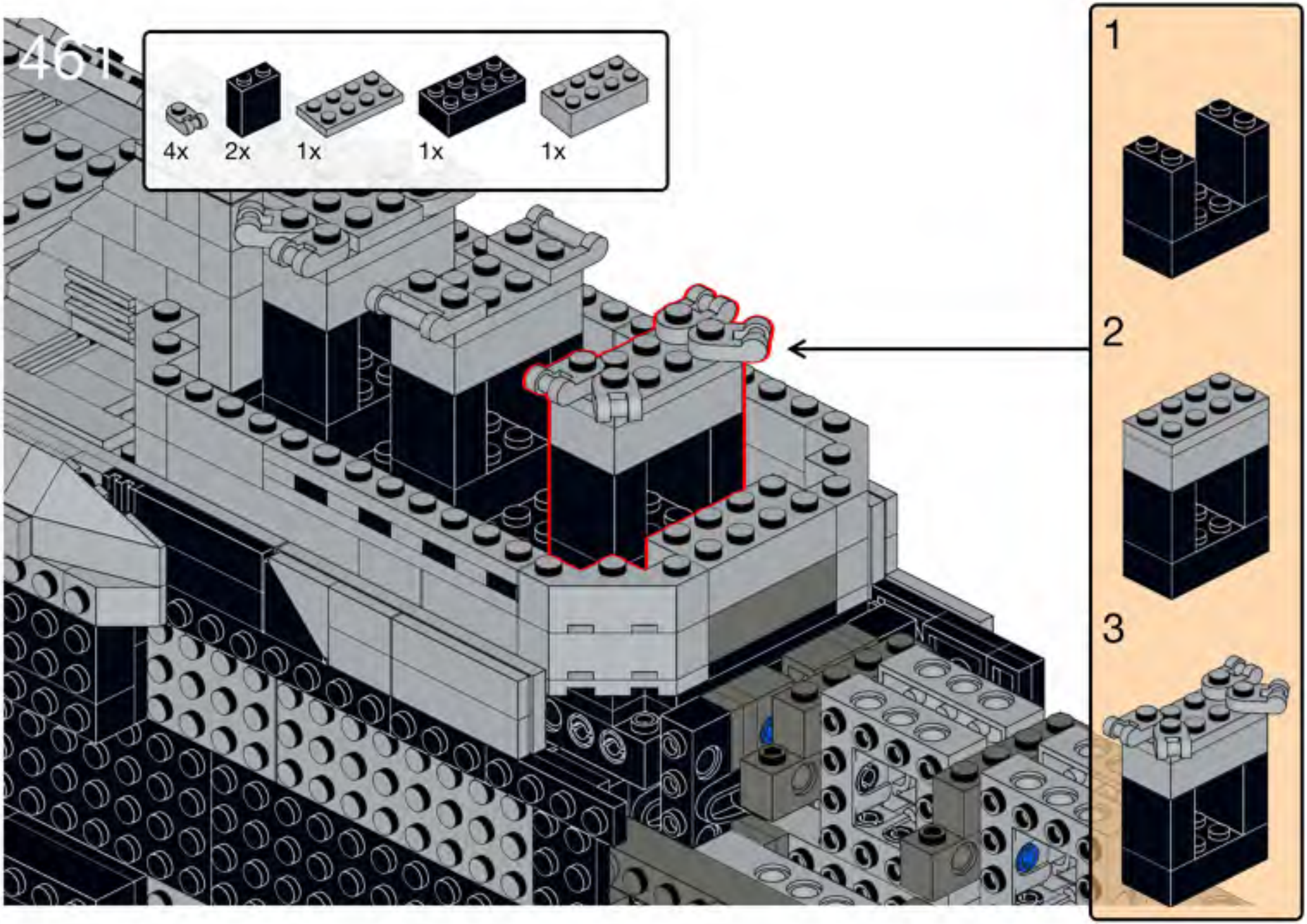
4x
2x
1x
1x
1x
1
2
3

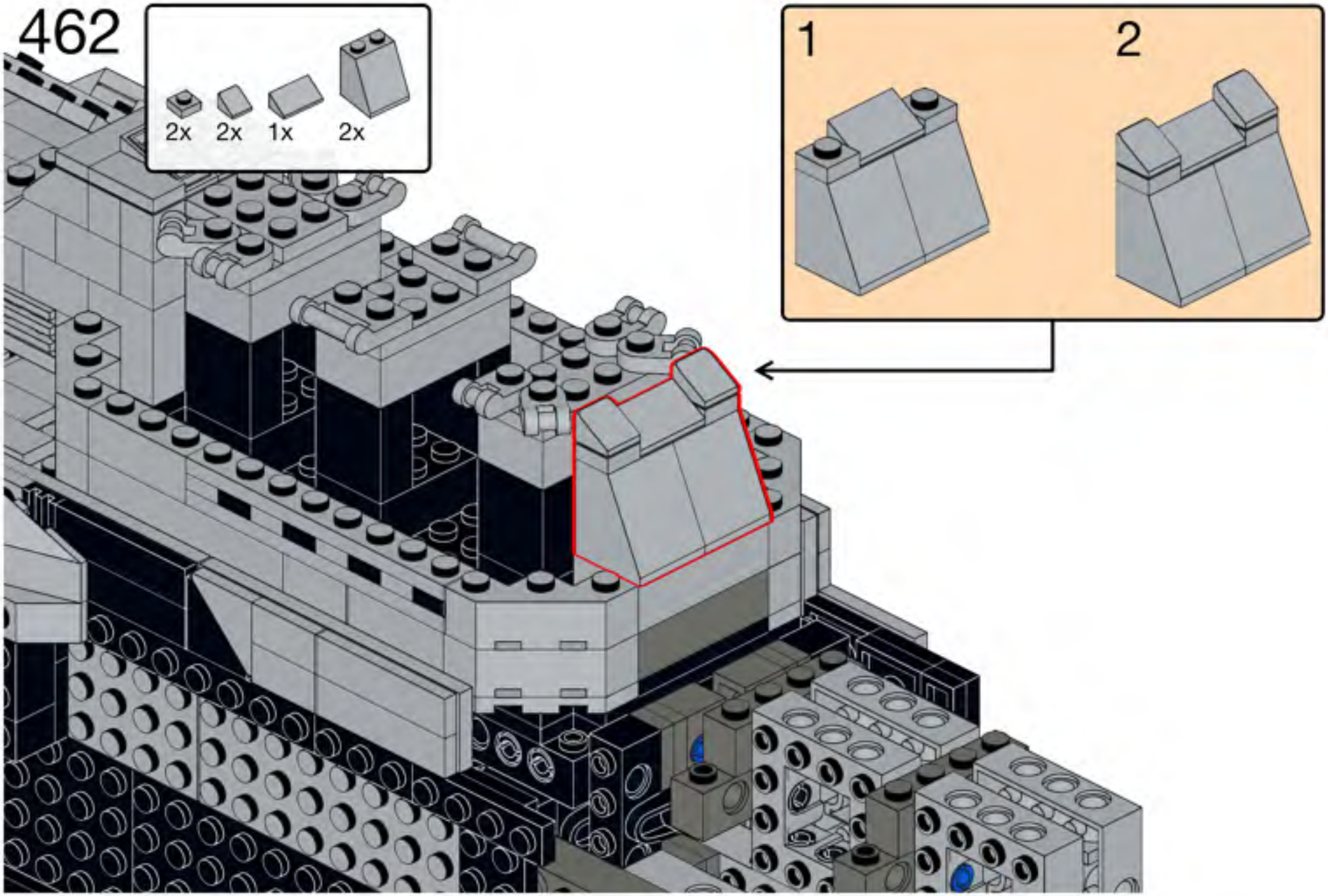
2x
2x
1x
2x
1
2

463

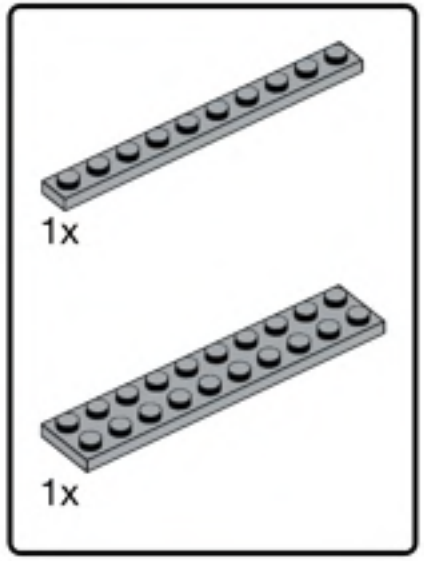


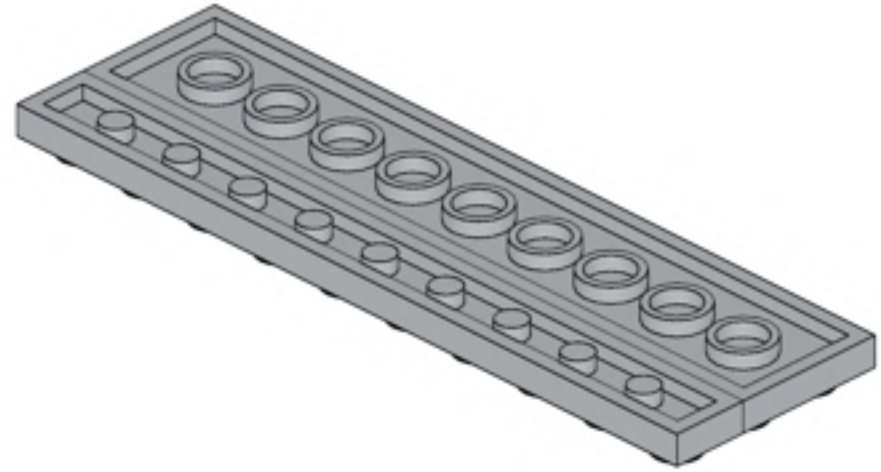

464

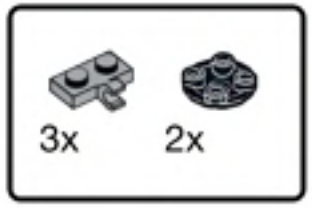


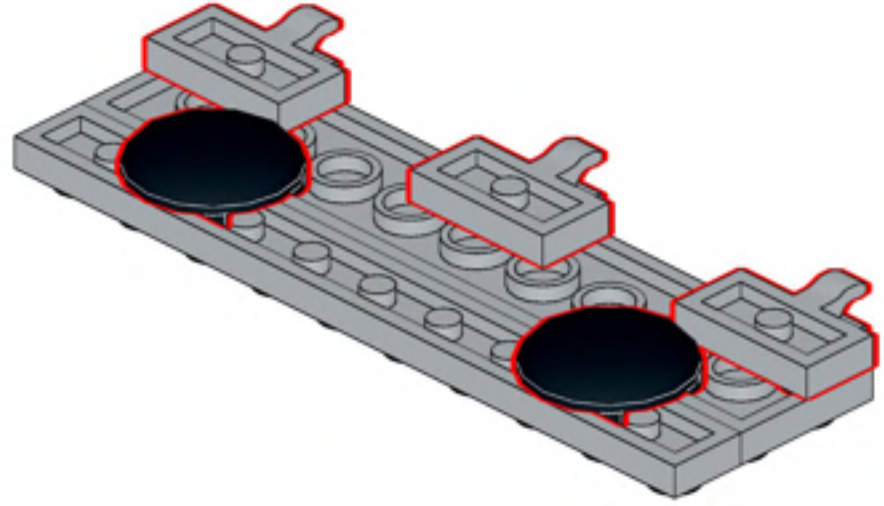

465

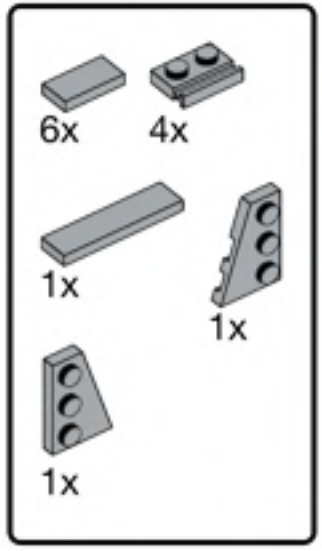


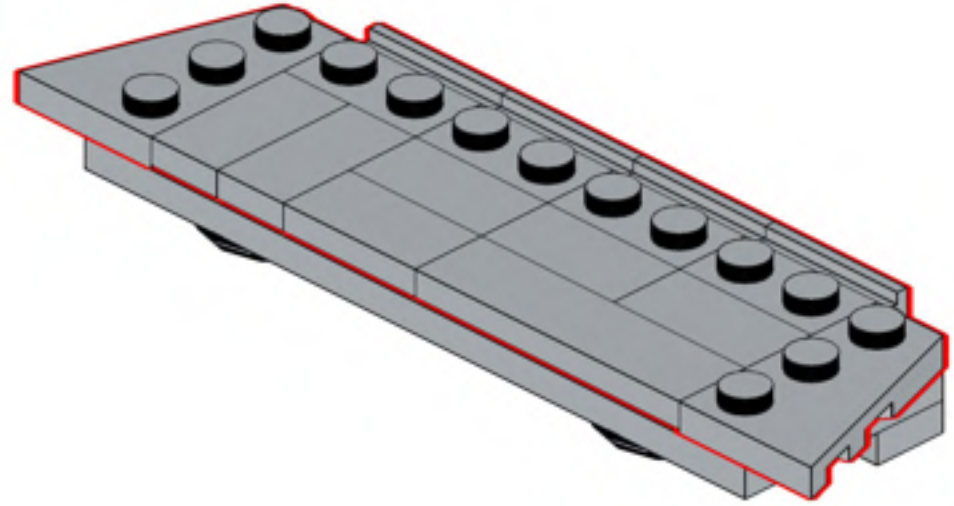

466

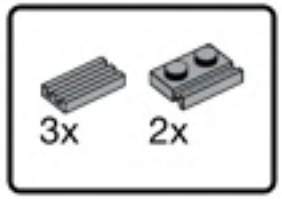


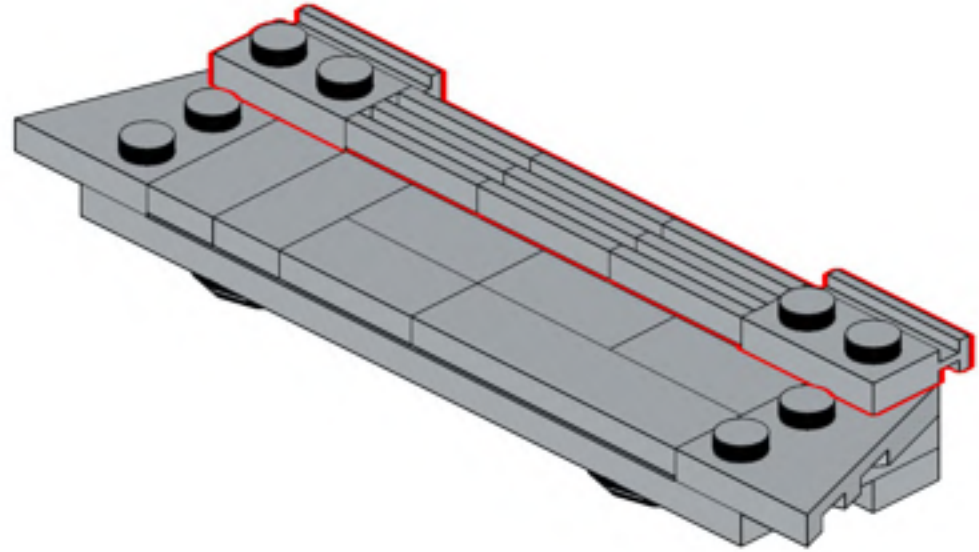

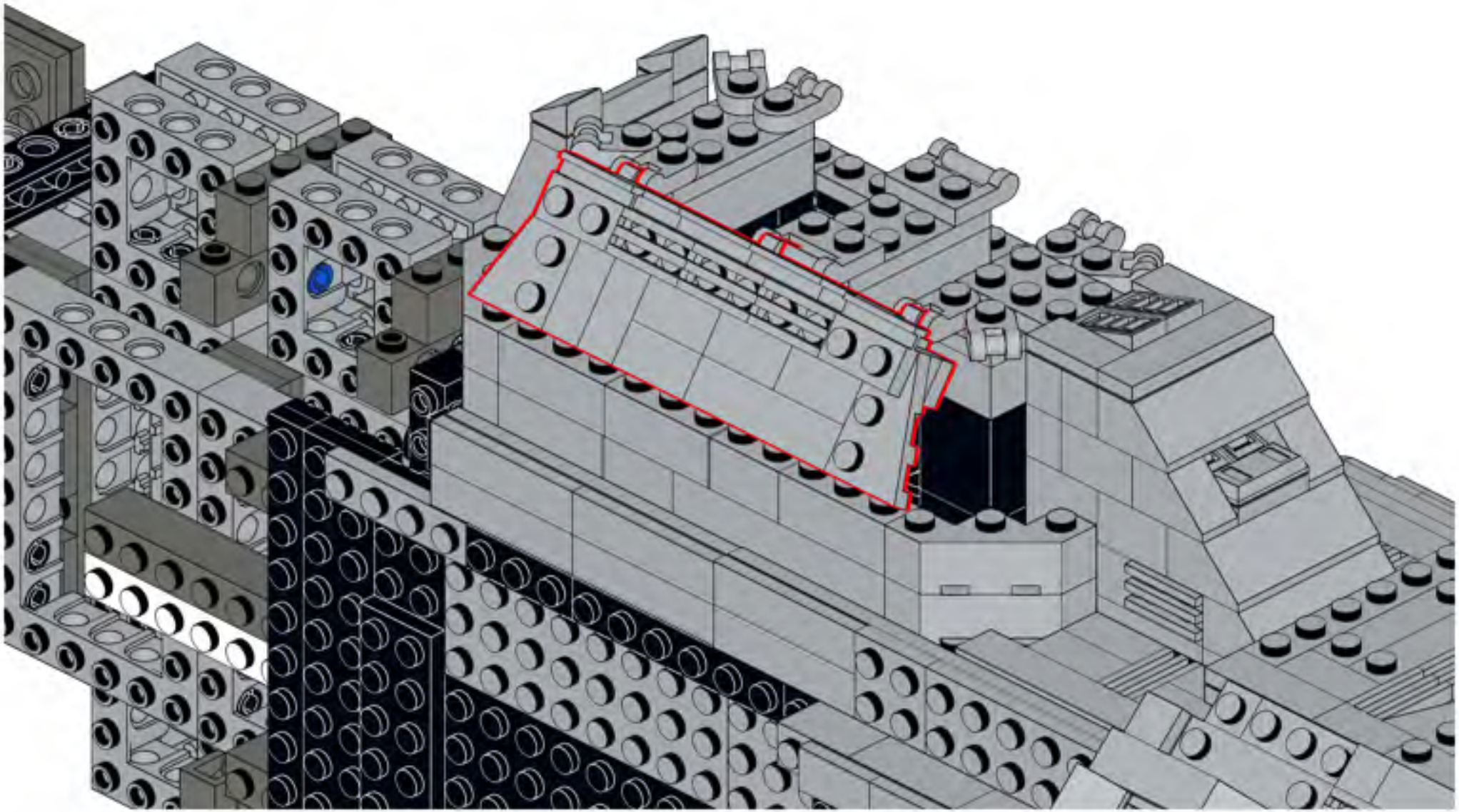

468

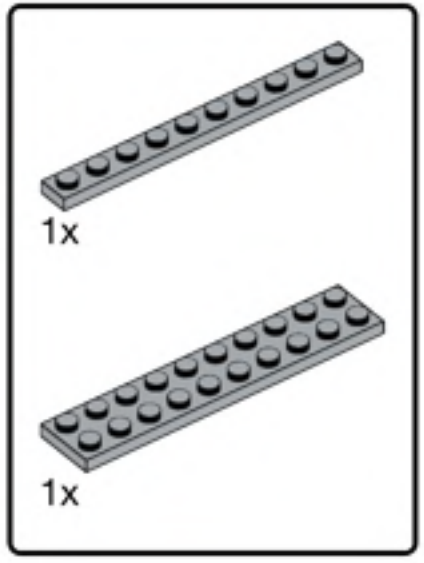


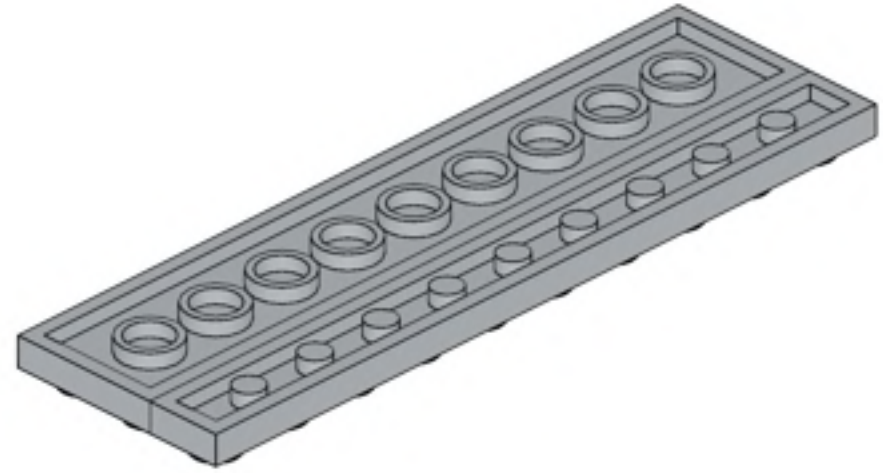

469

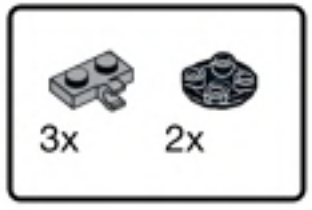


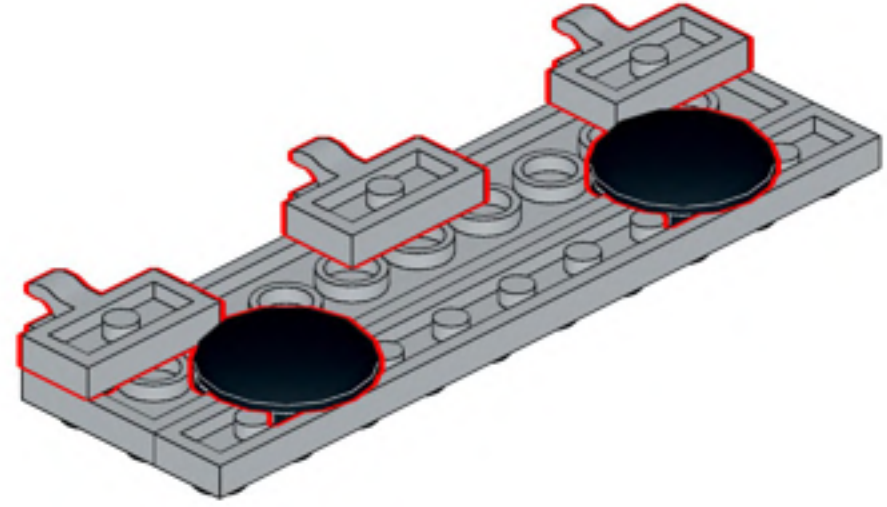

470

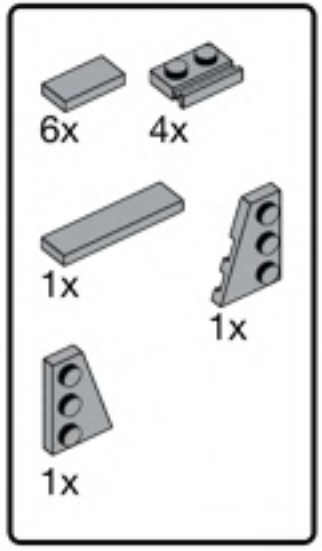


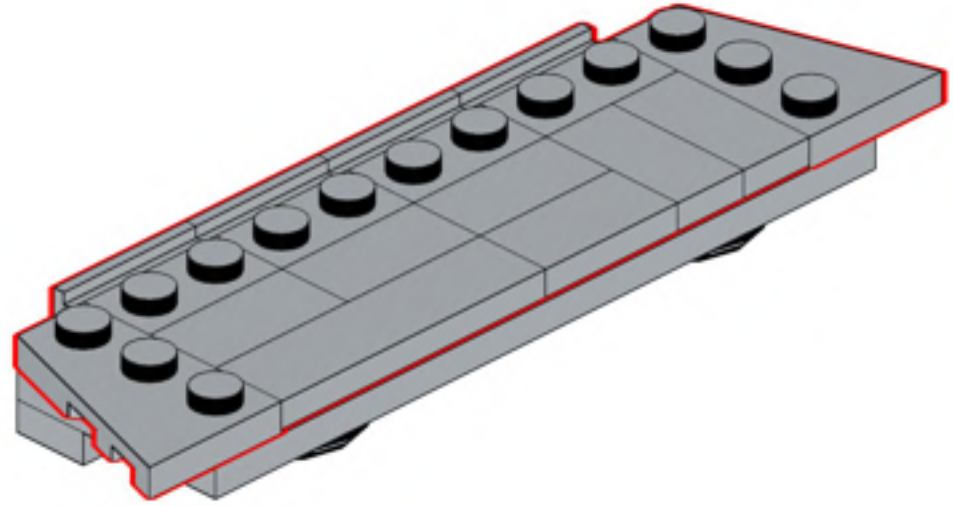

471

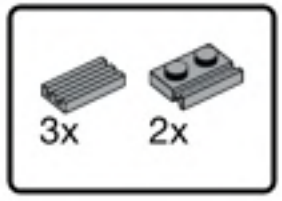


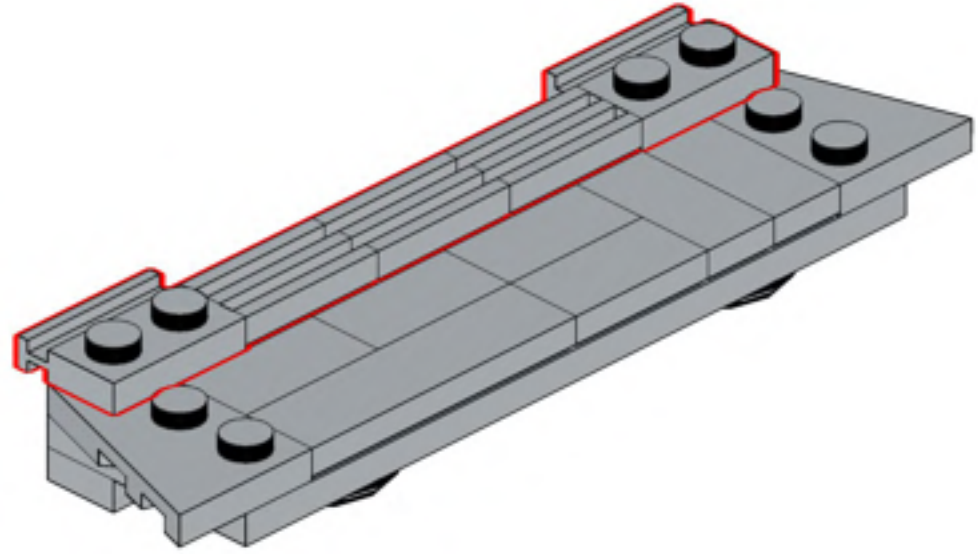

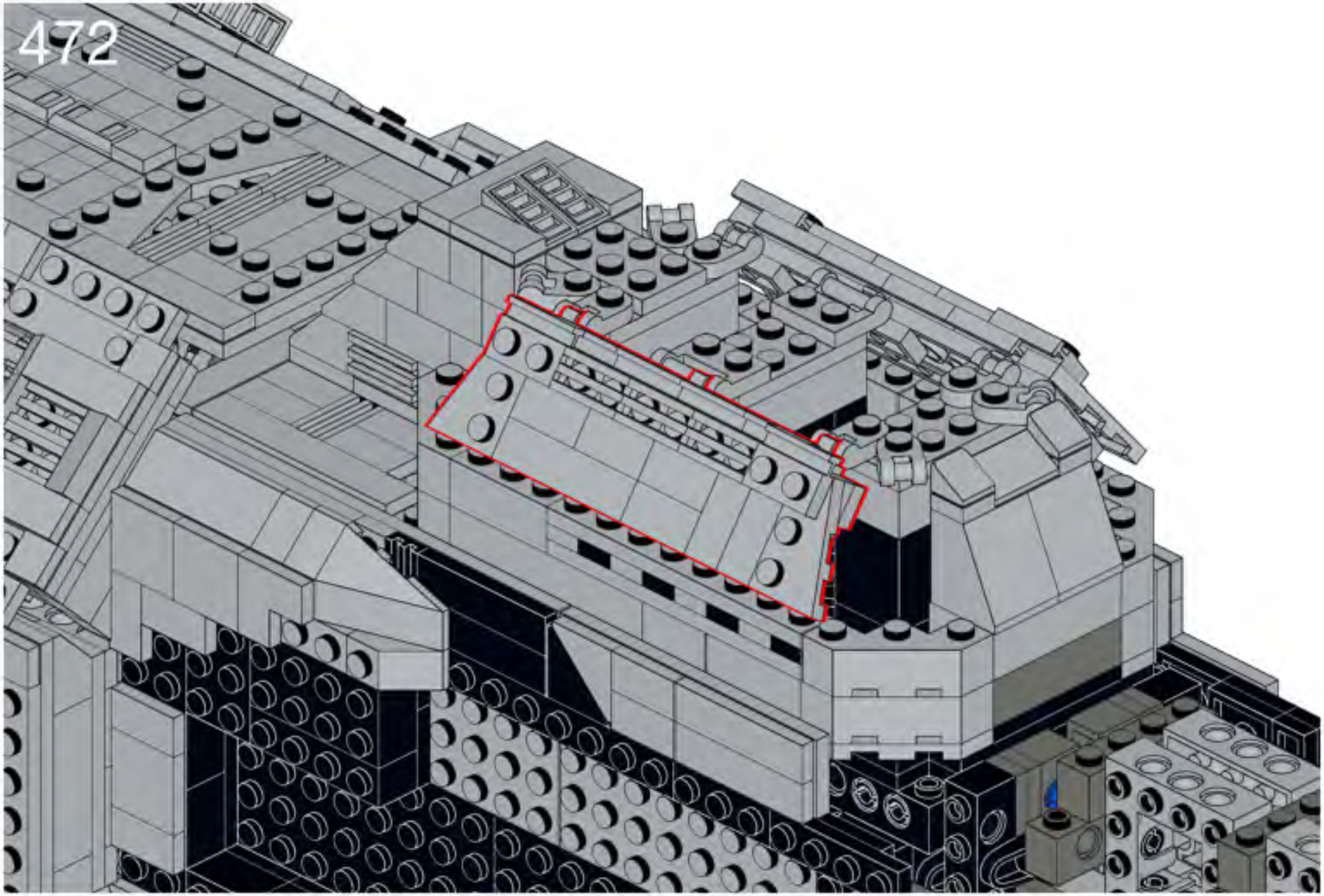

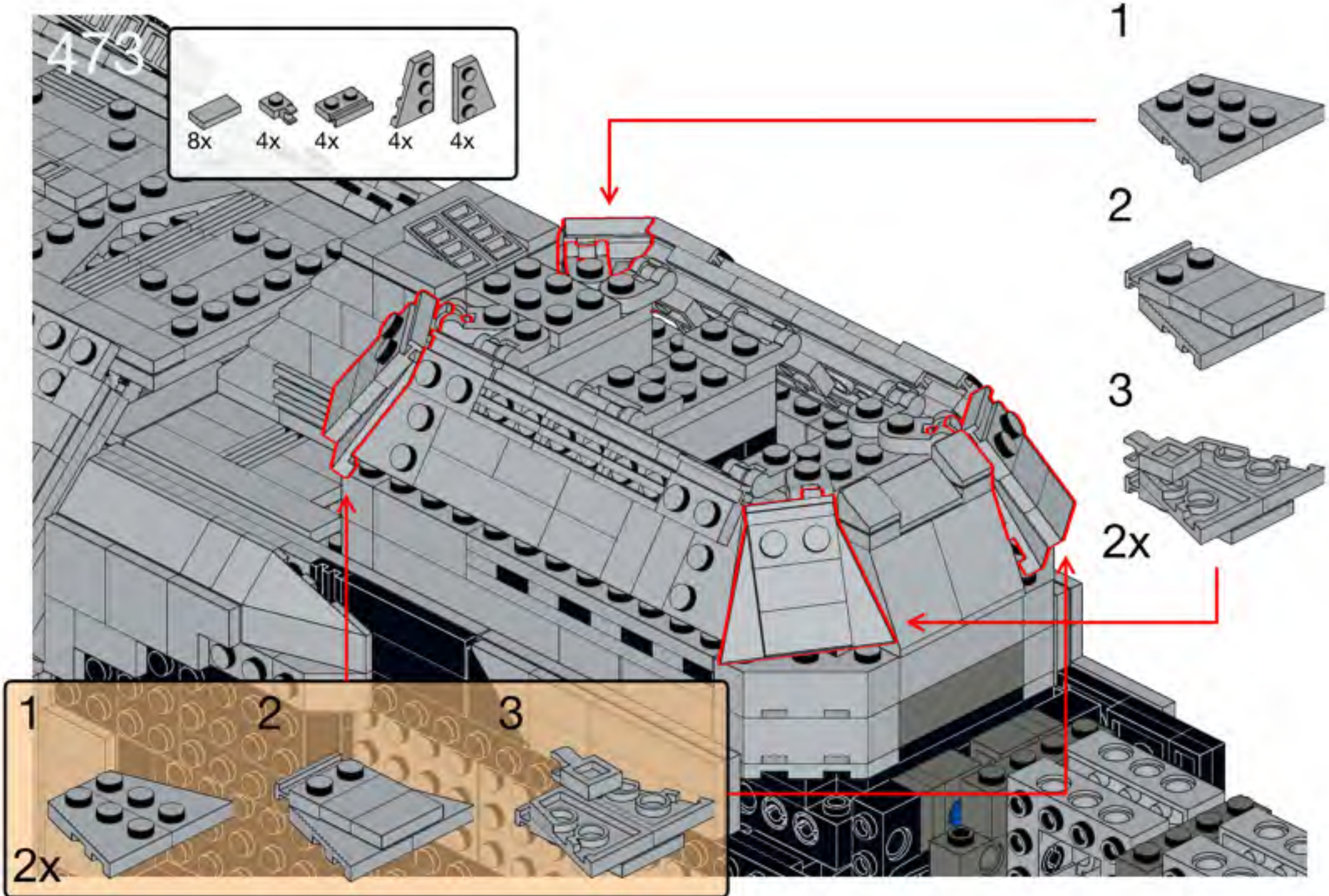
473
8x
4x
4x
4x
4x
1
2
3
2x
1
2
3
2x

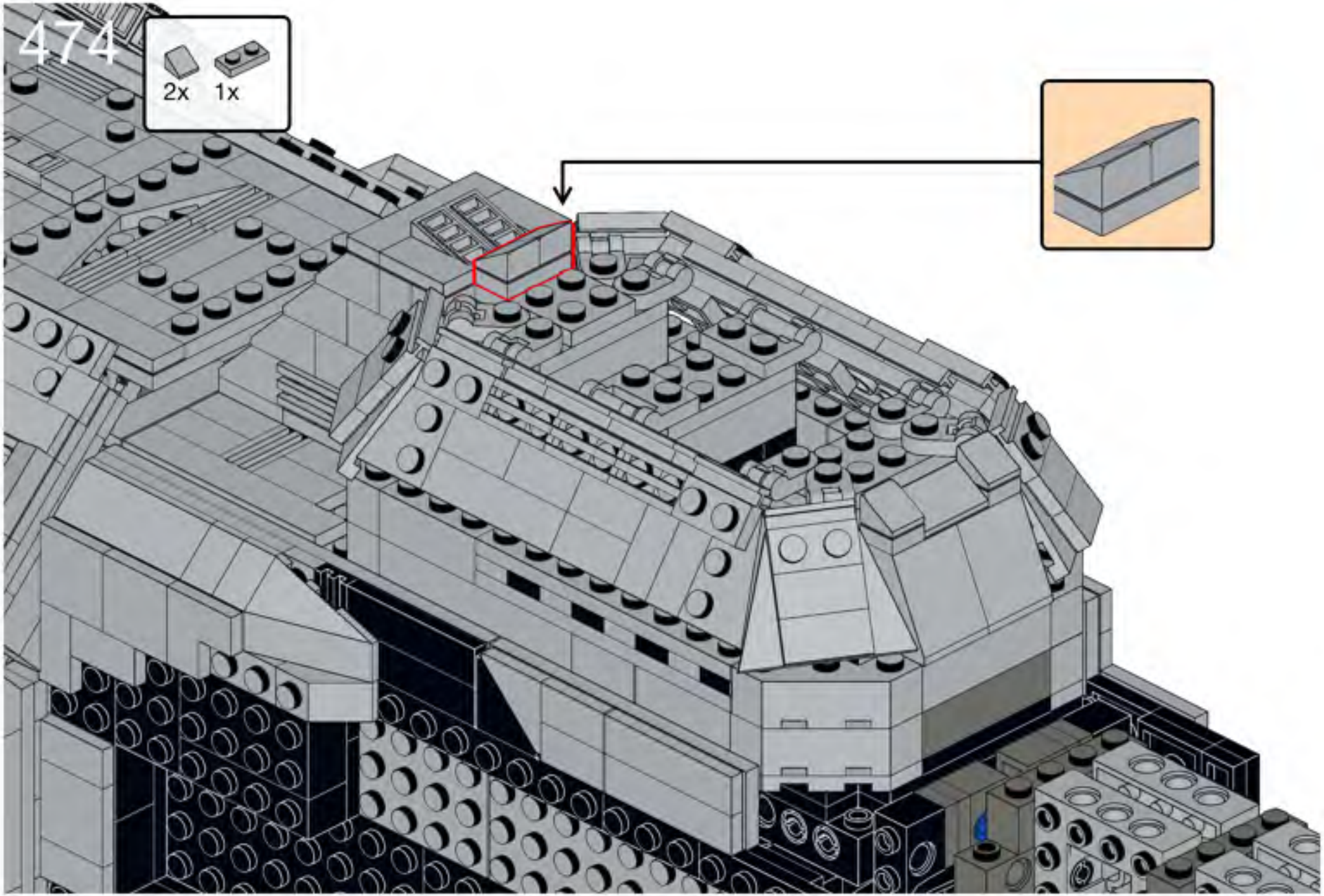
474
2x
1x

475

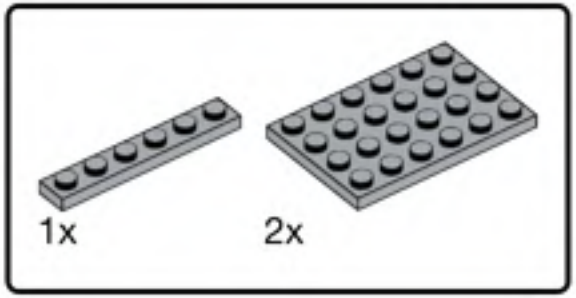


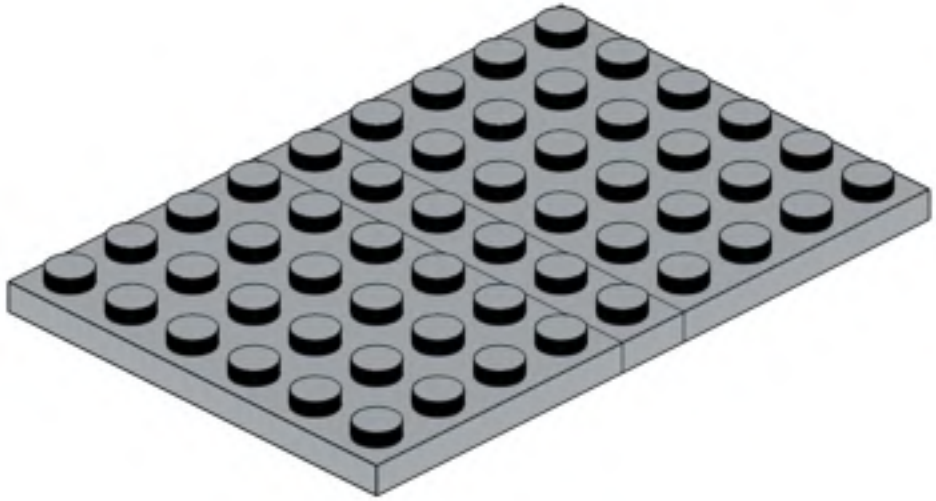

476

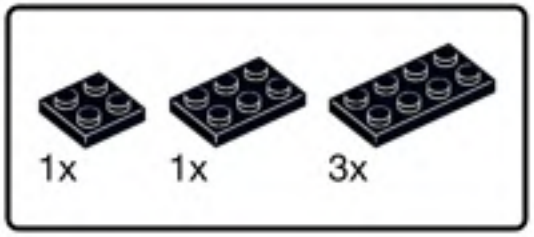


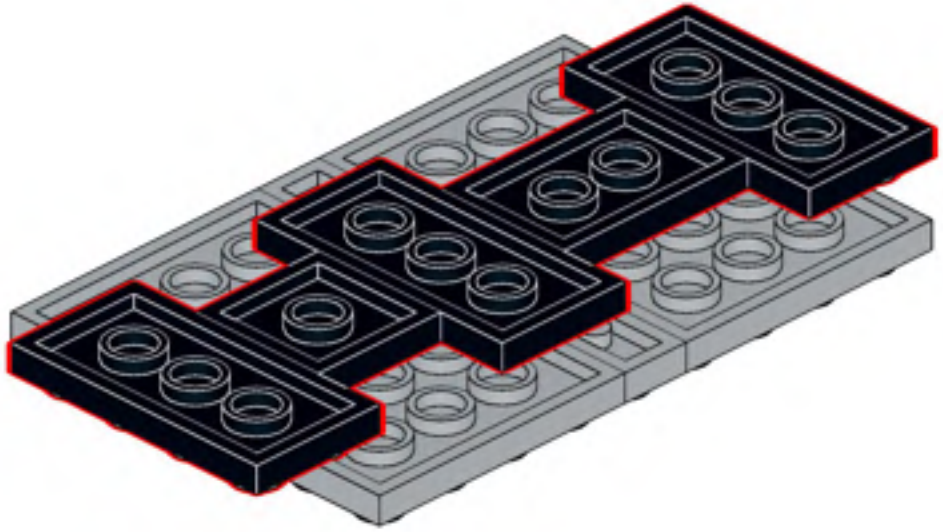

477

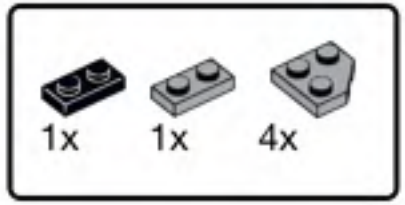


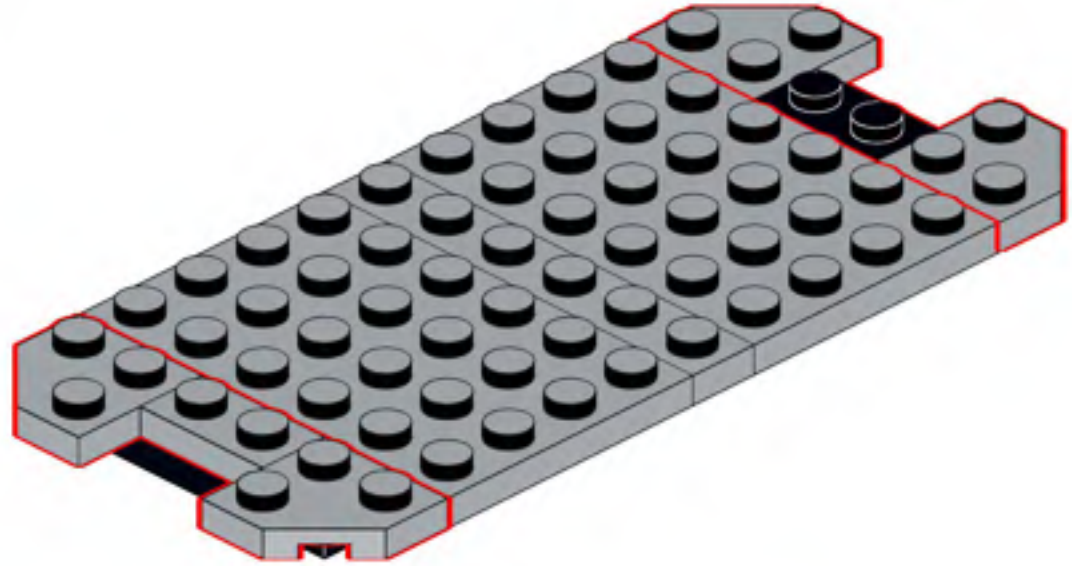

478

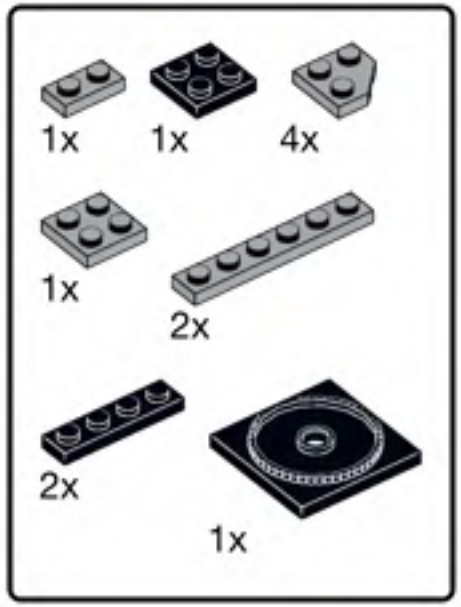


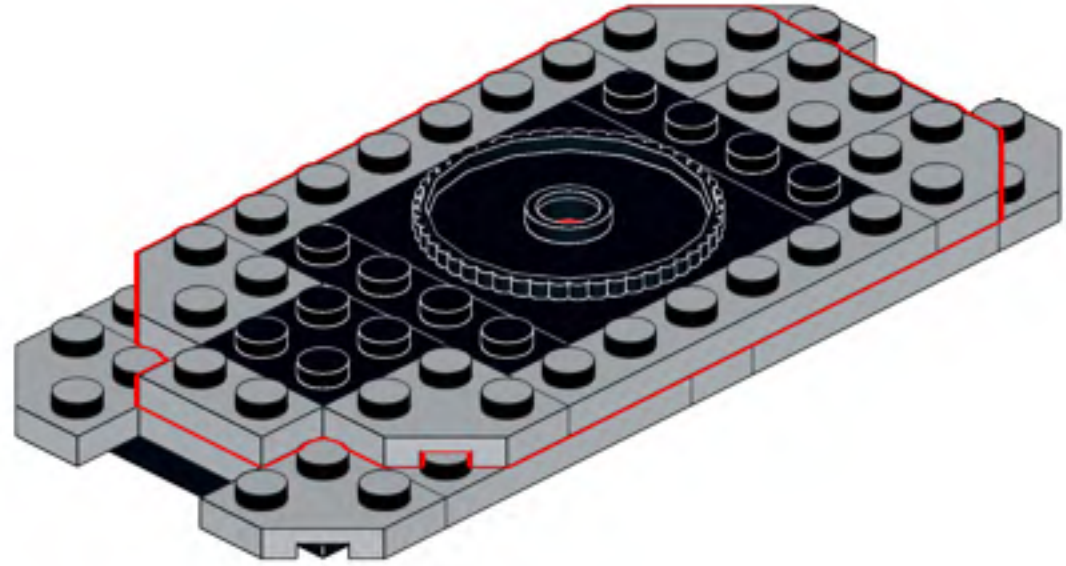

479

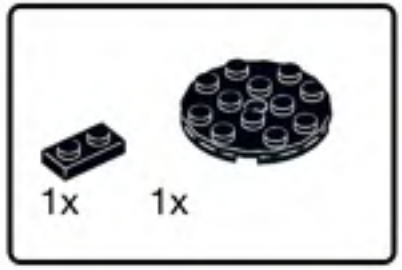


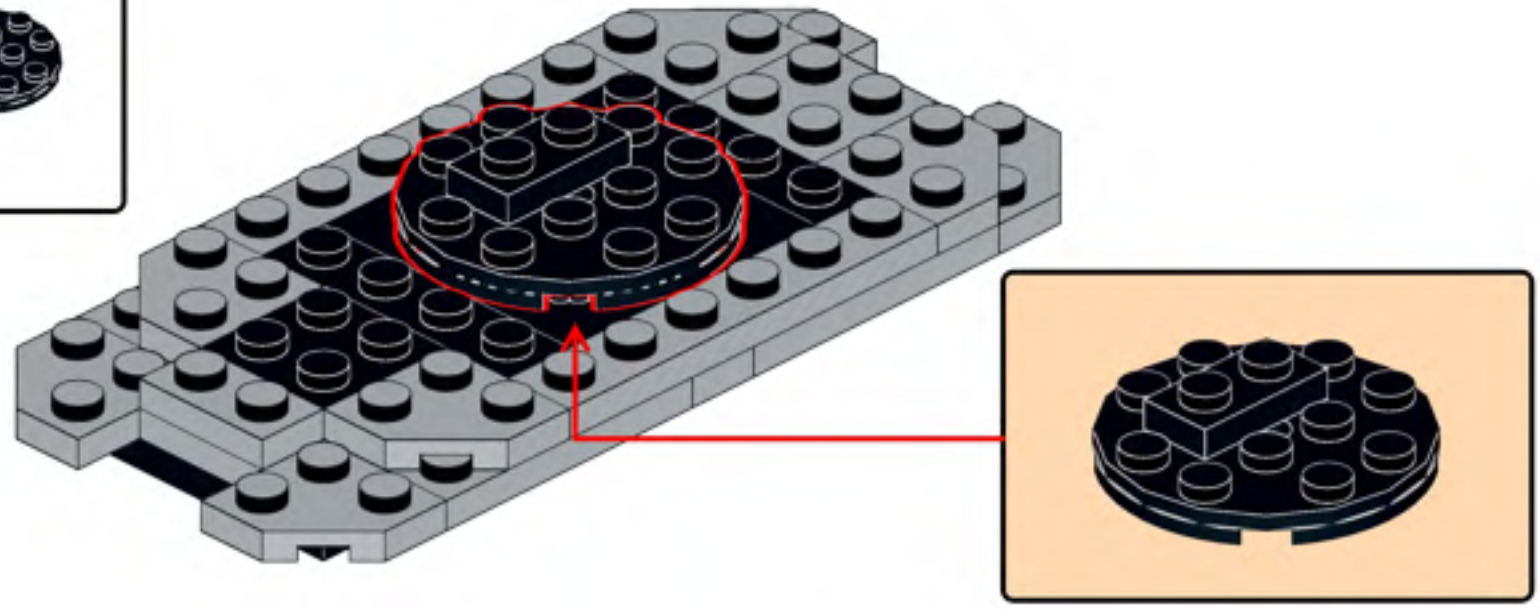

480

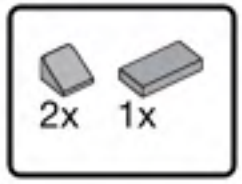


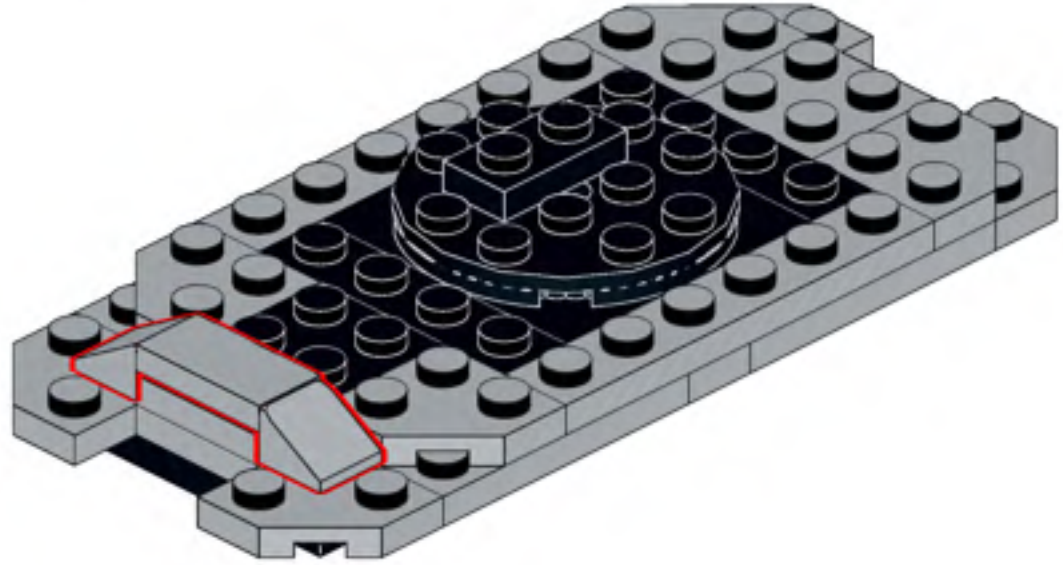

481

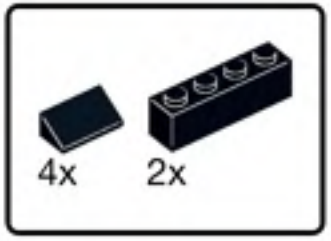


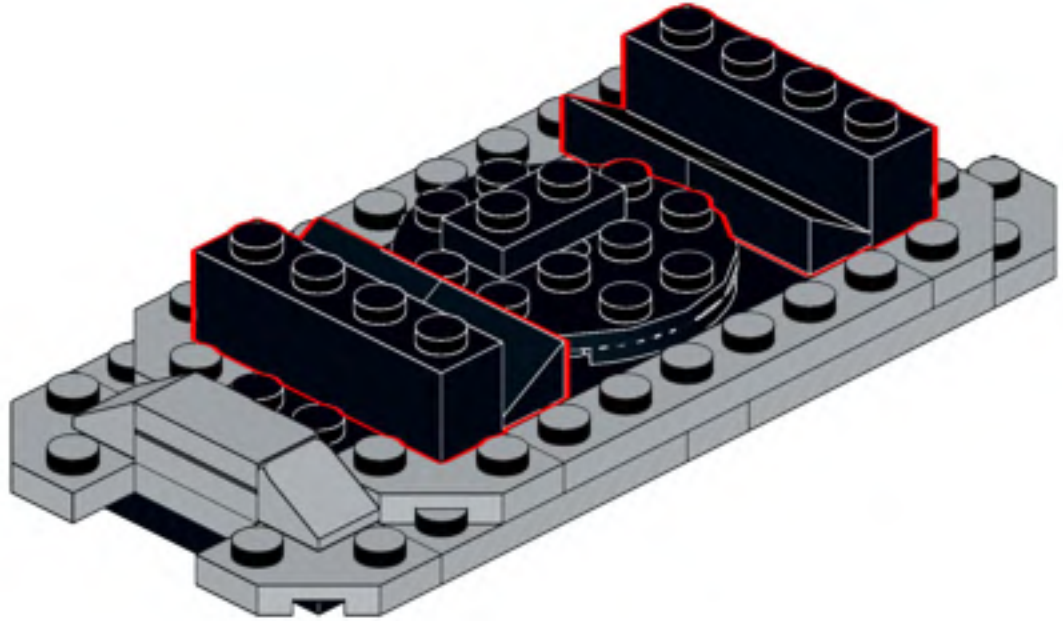

482

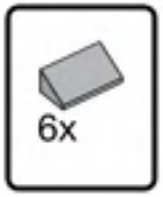


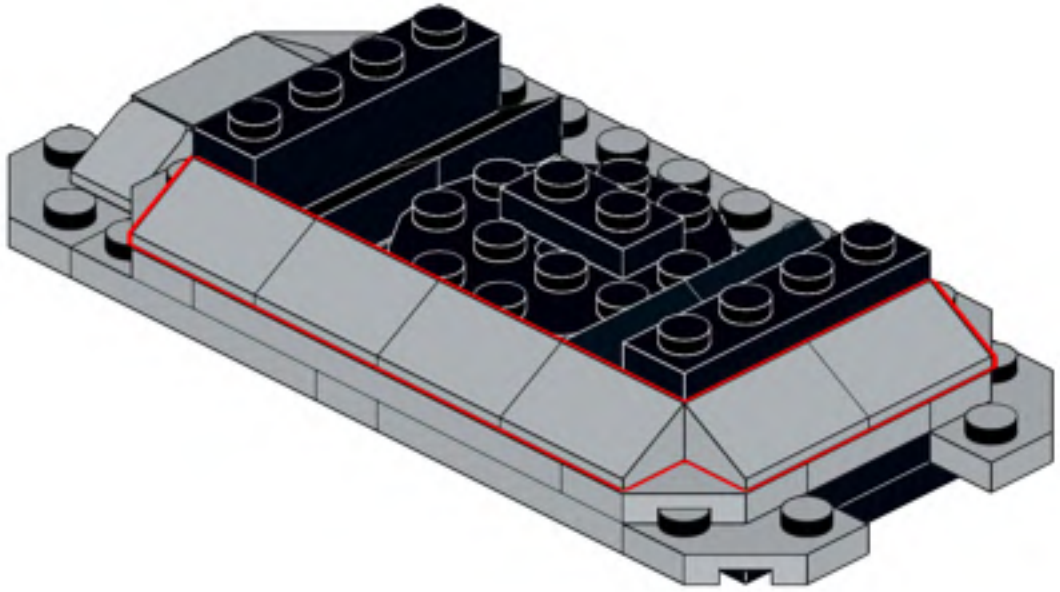

483

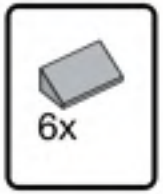


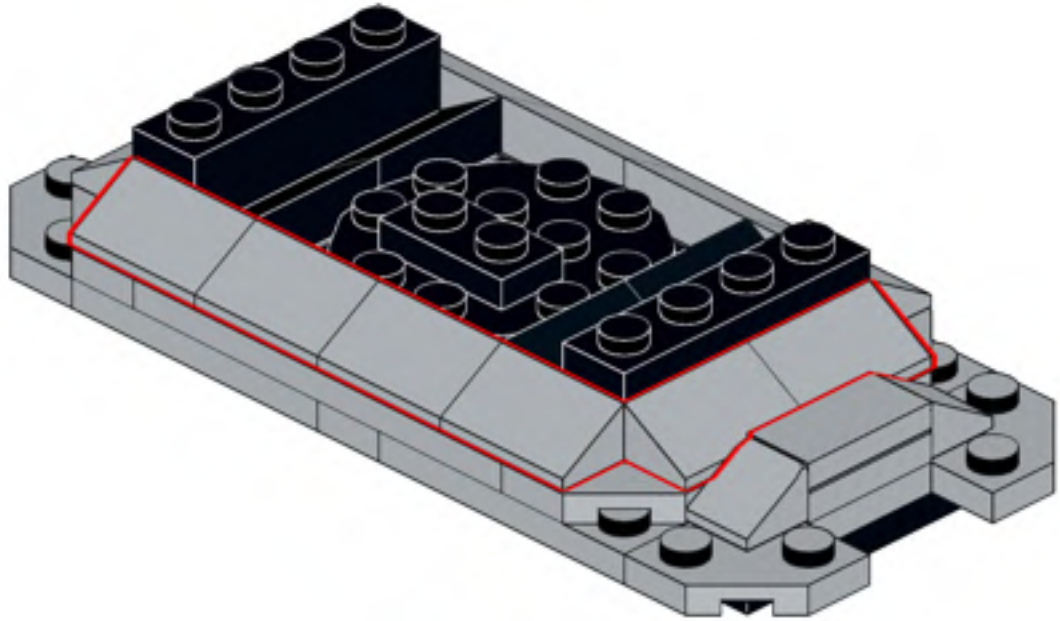

484

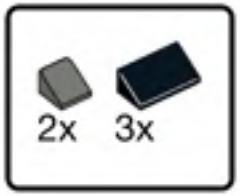


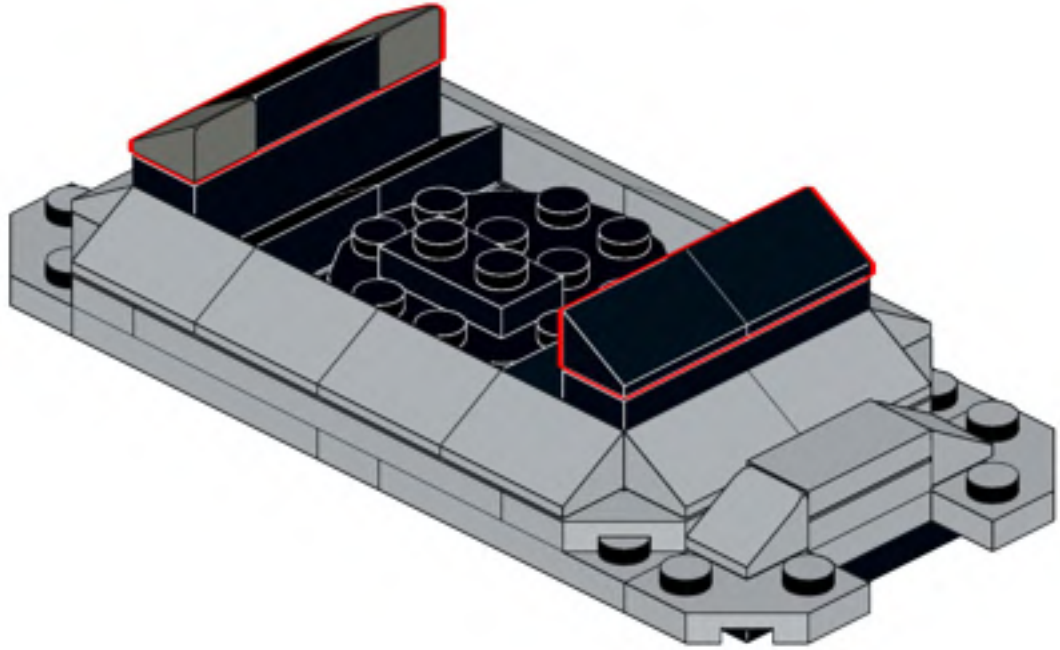

485

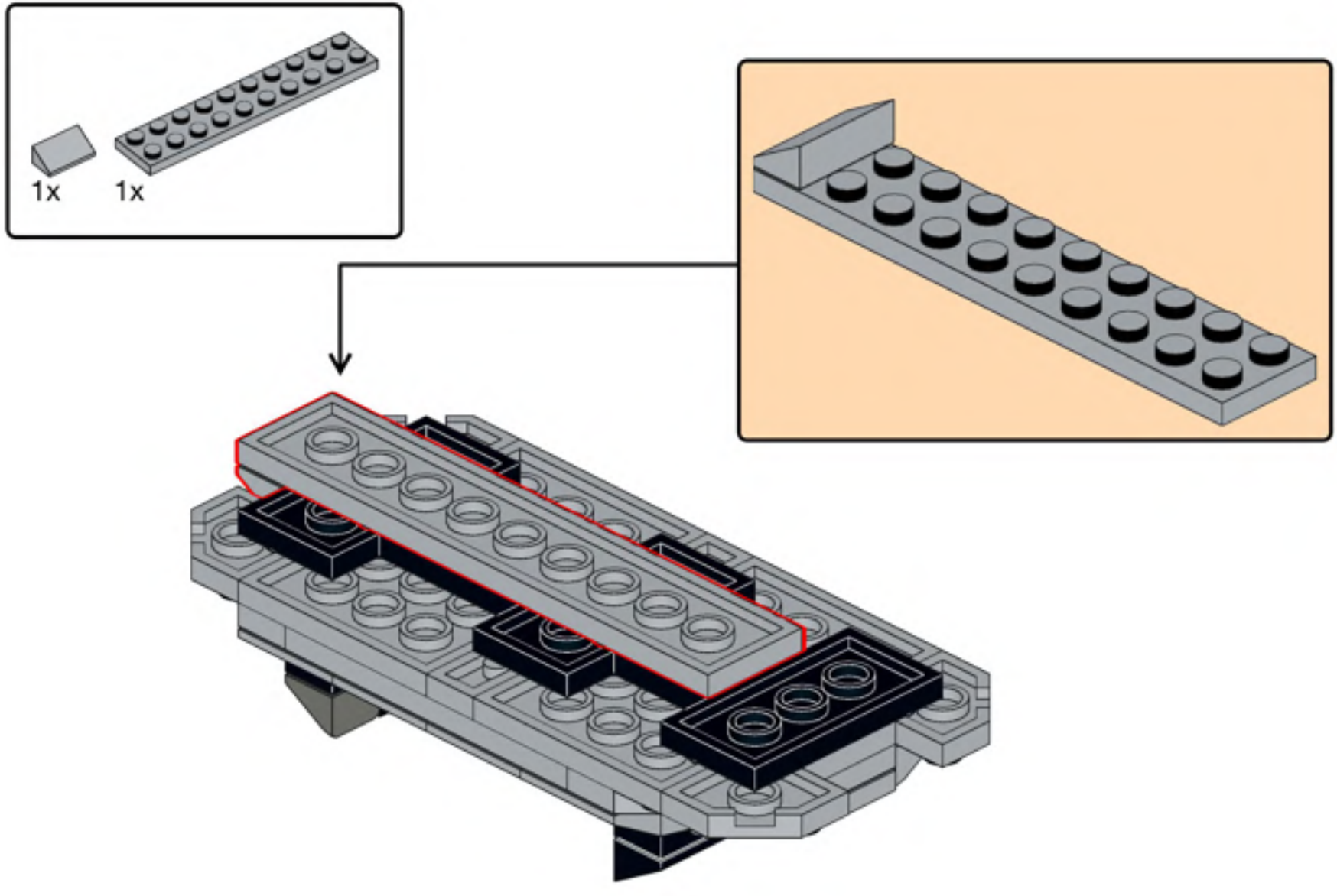

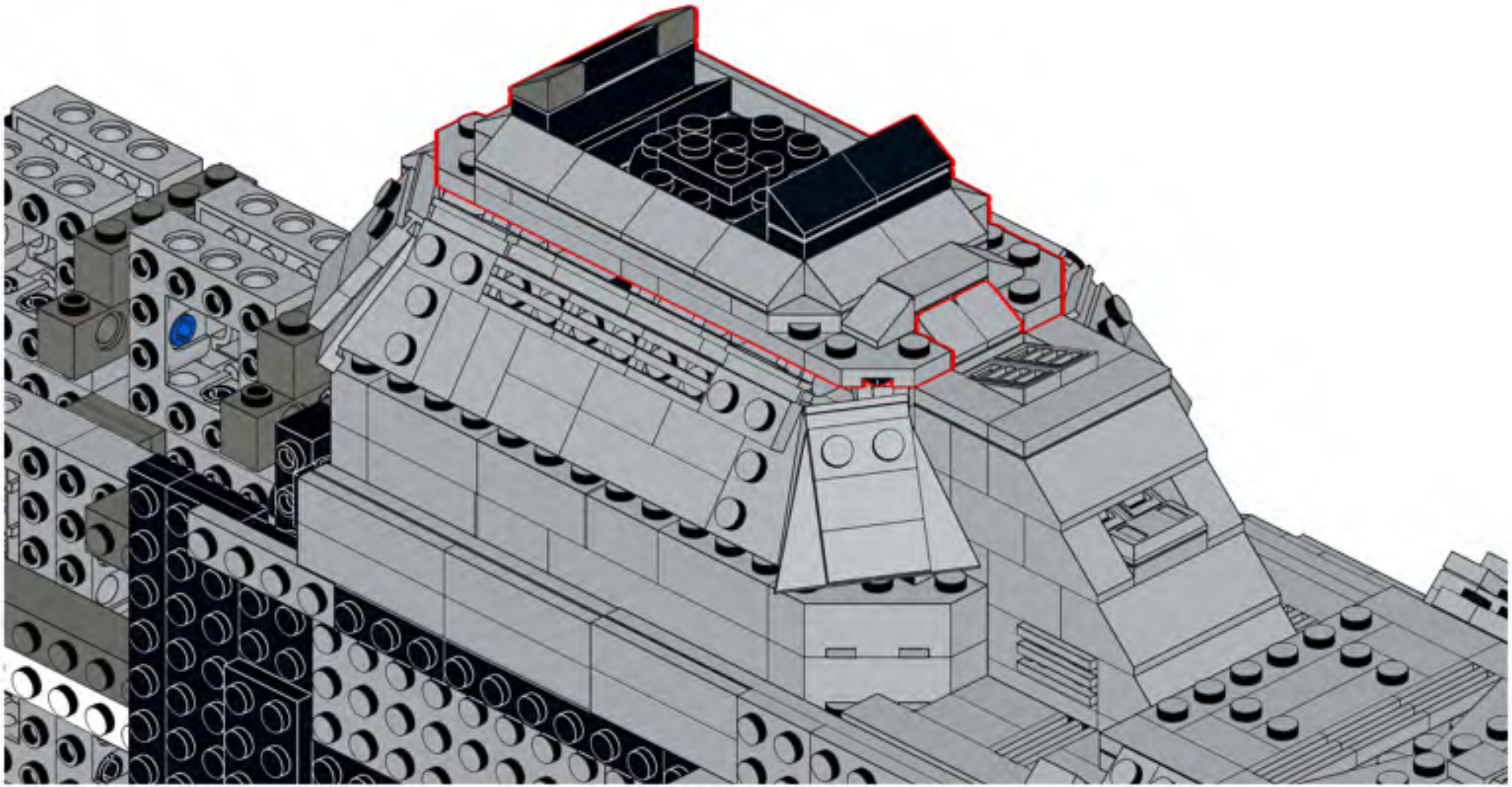

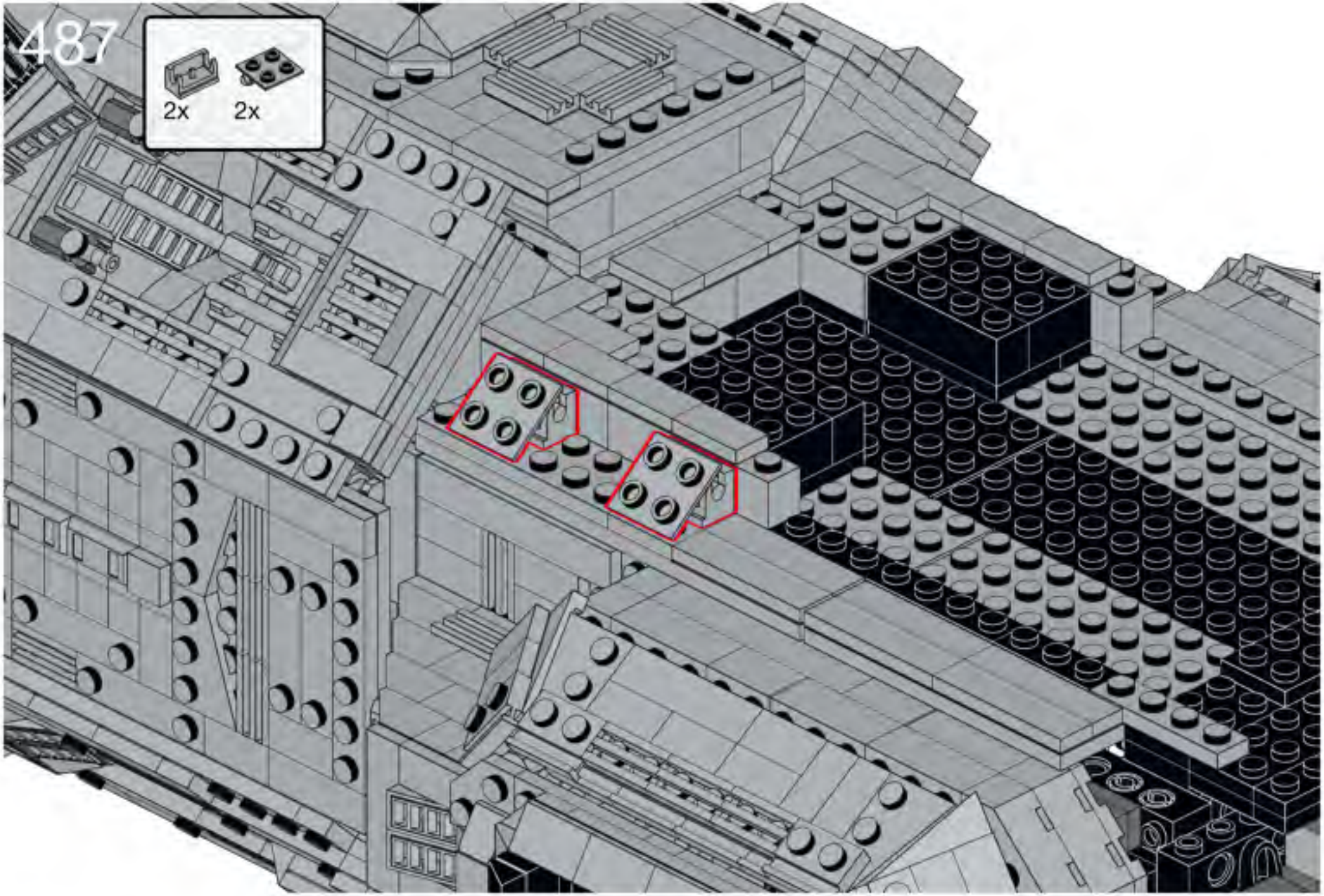
487
2x
2x

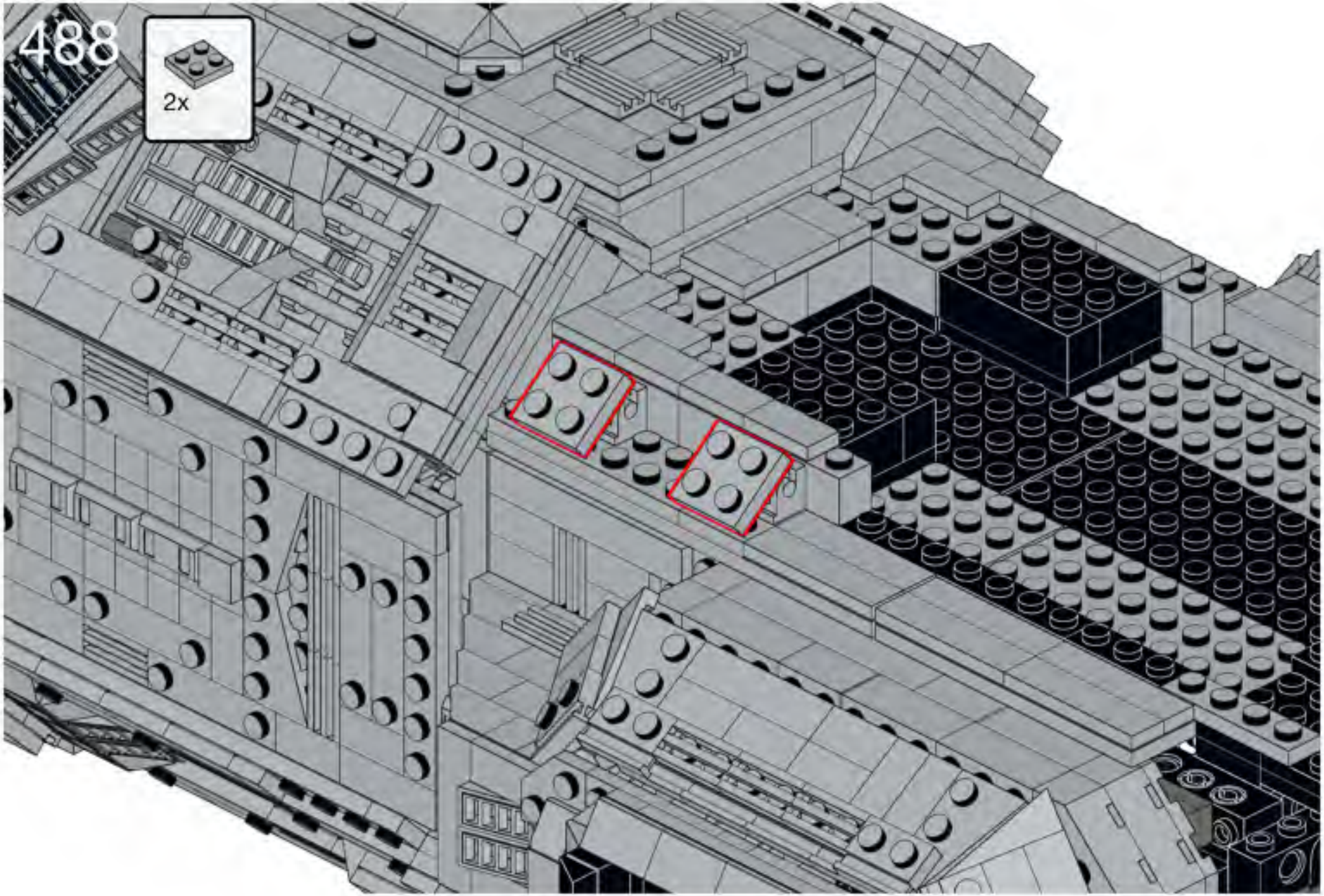
488
2x

489

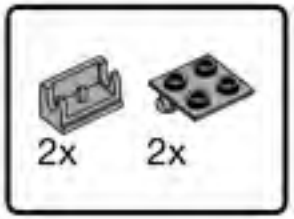

490

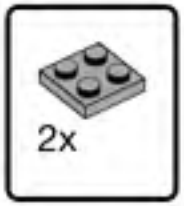

491

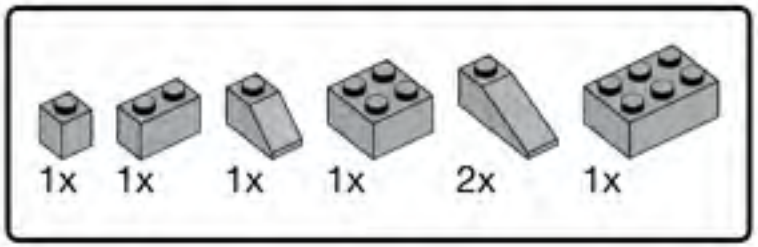

492

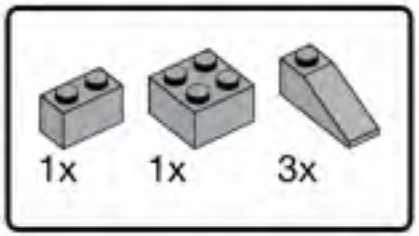

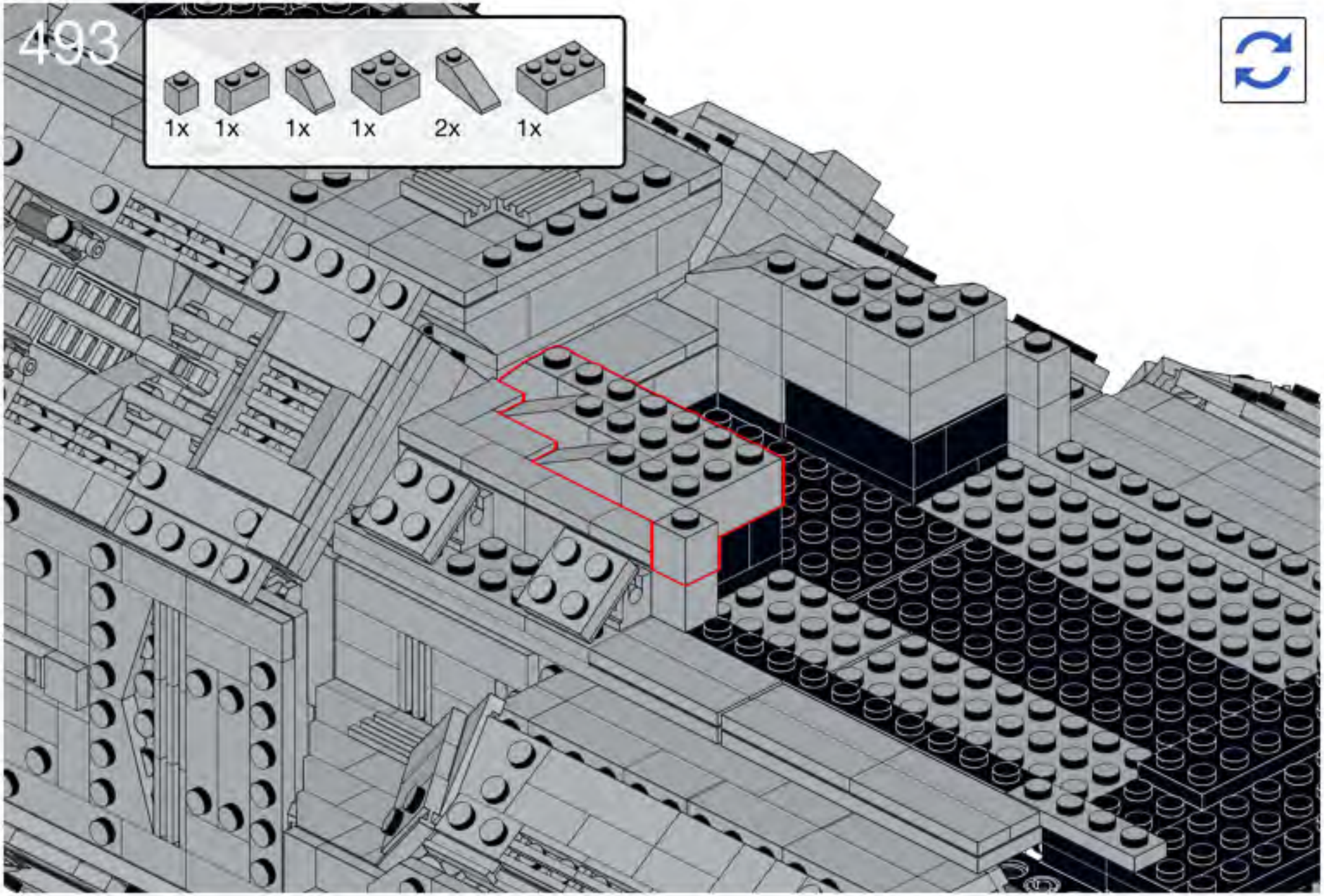
493
1x
1x
1x
1x
2x
1x

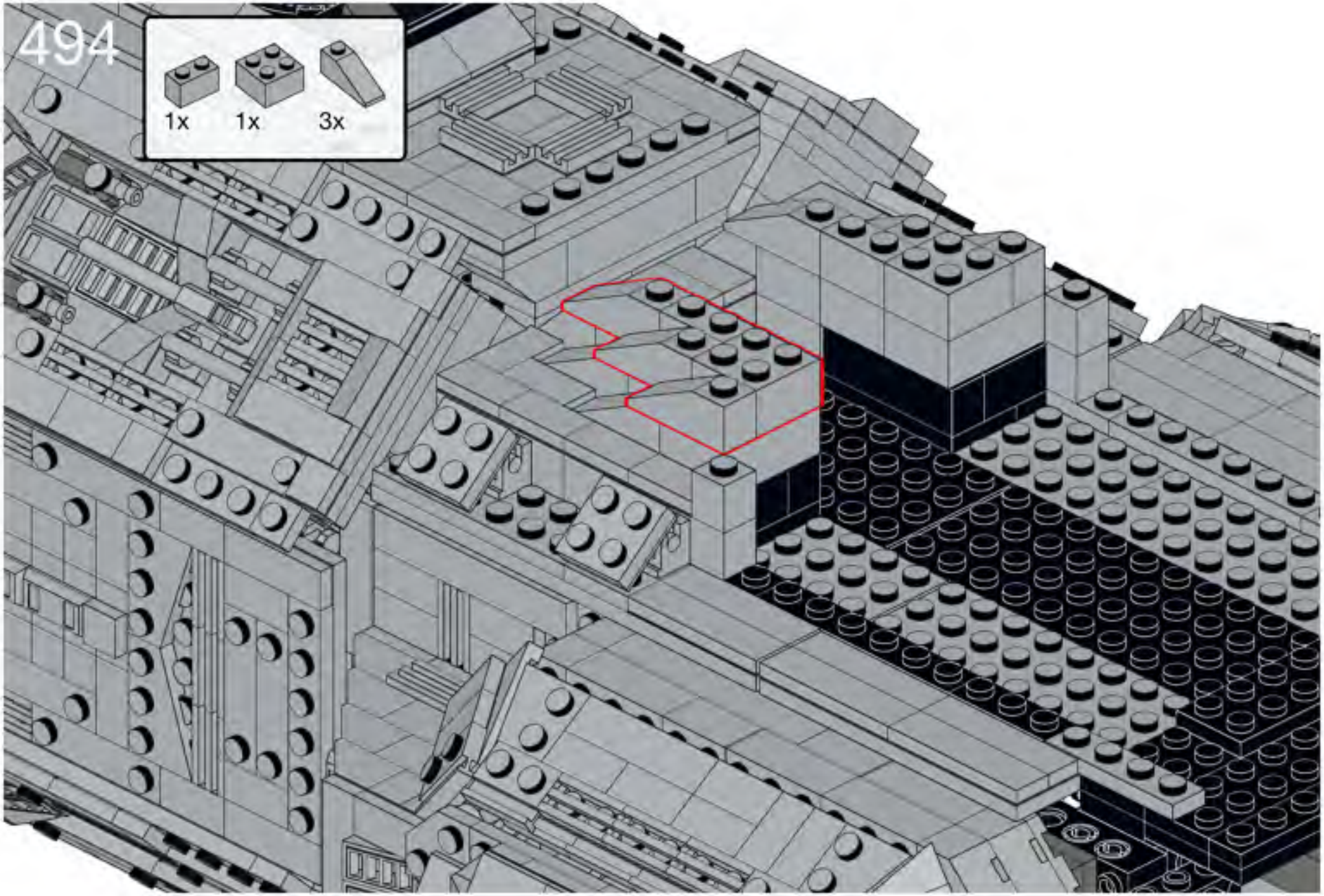
494
1x
1x
3x

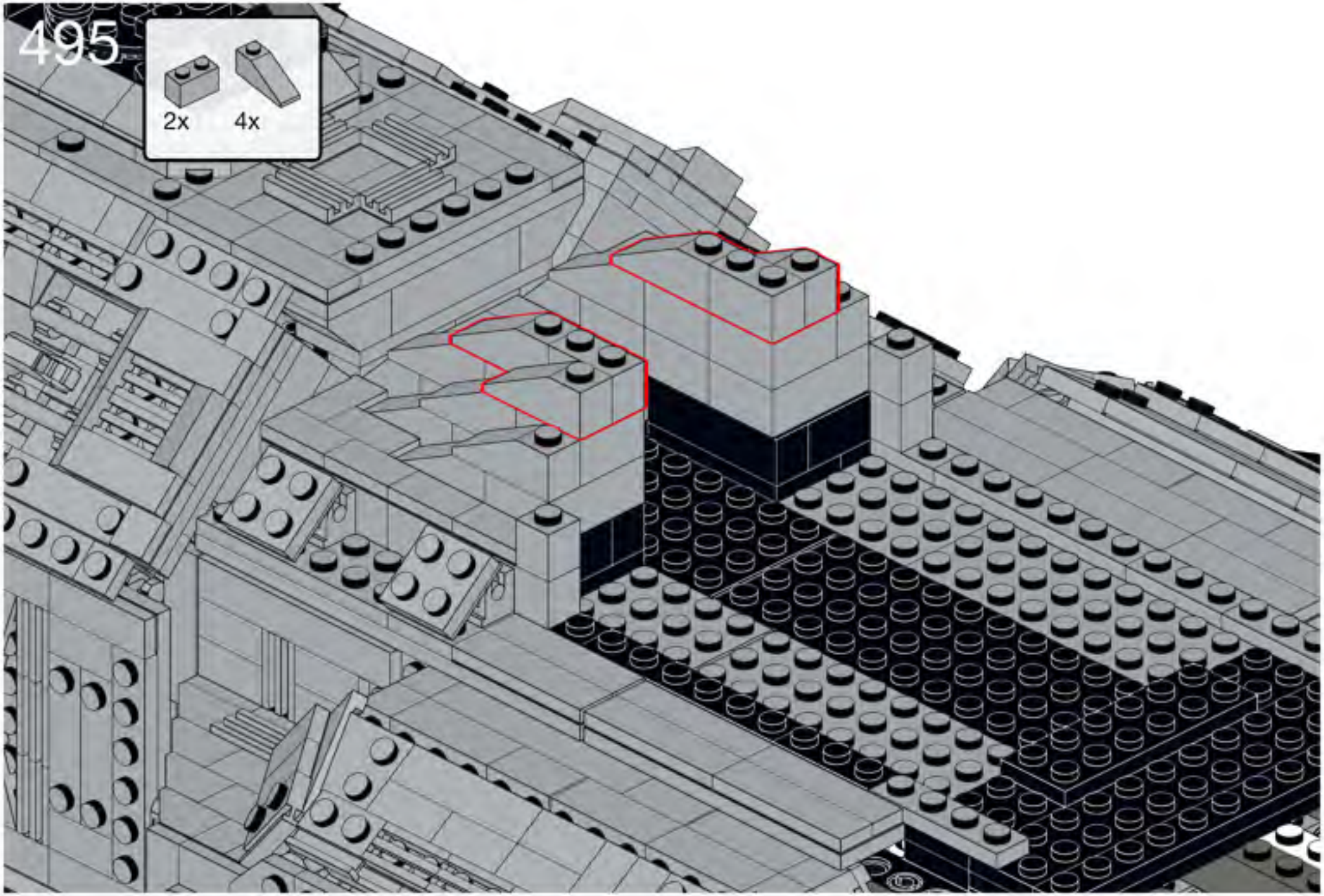
495
2x
4x

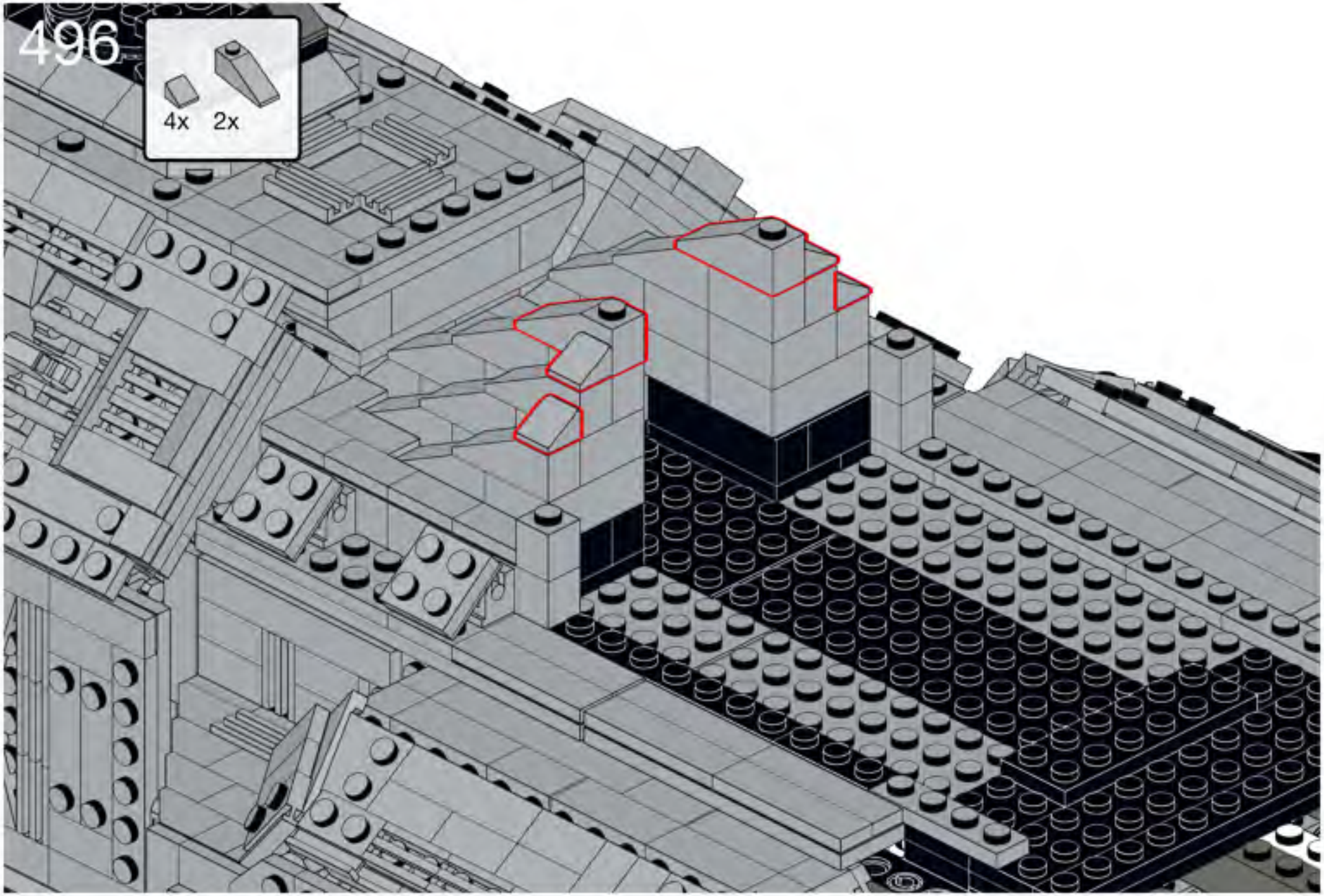
496
4x
2x

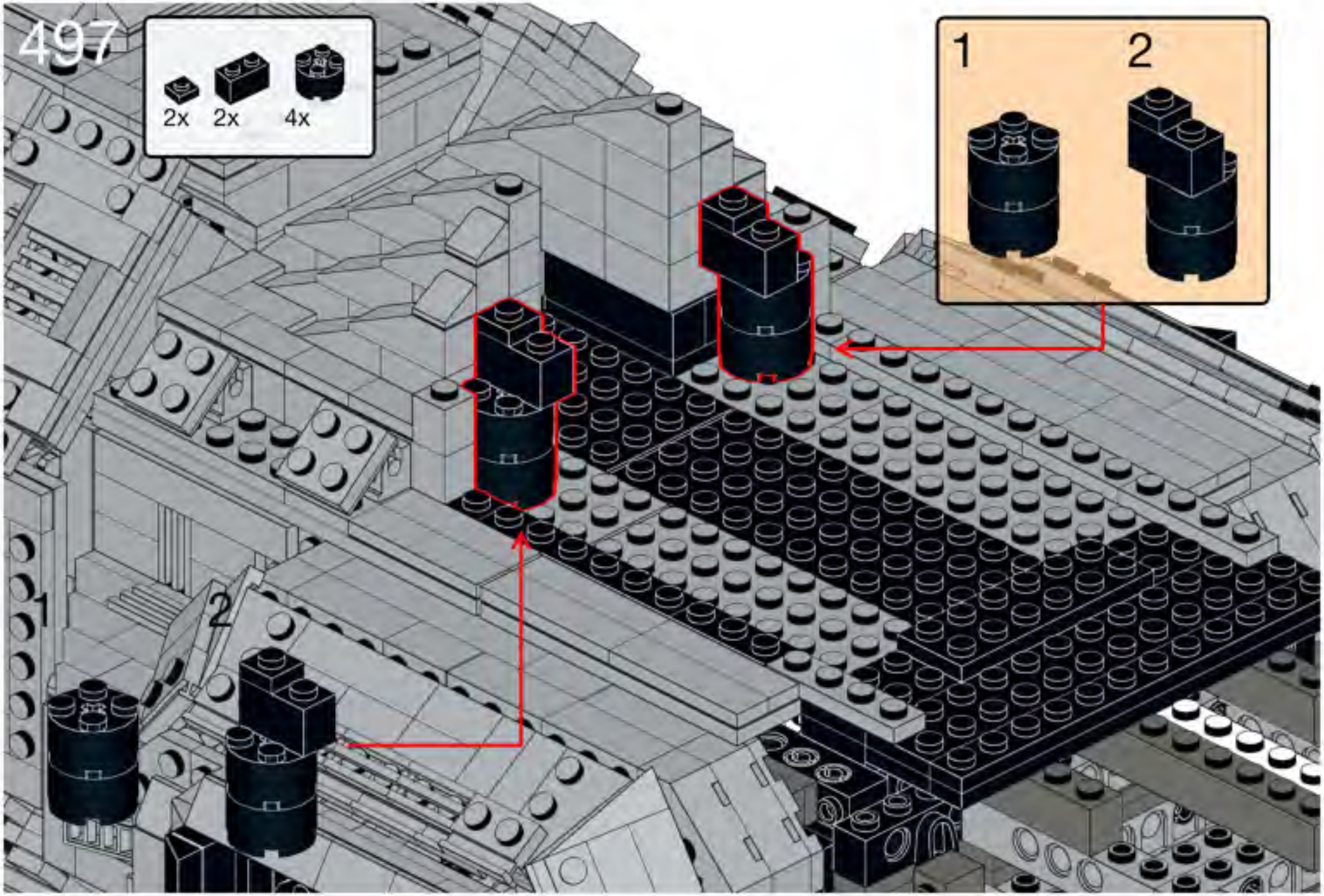
497
2x
2x
4x
1
2
1
2

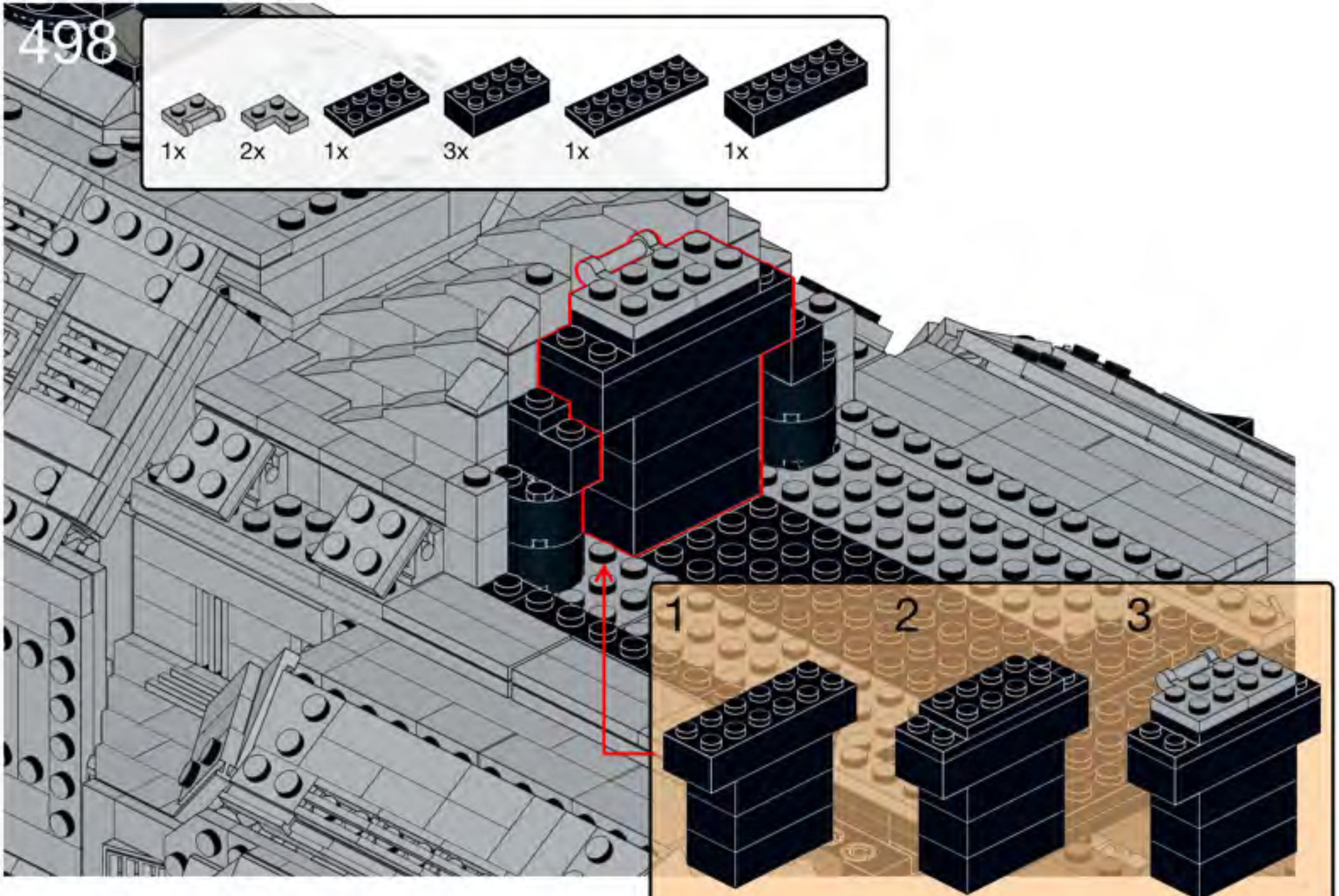
498
1x
2x
1x
3x
1x
1x
1
2
3

499

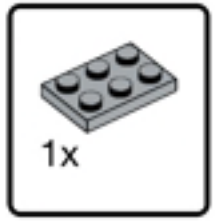


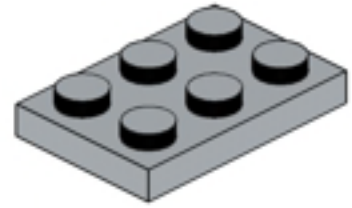

500

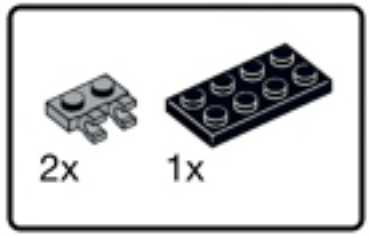


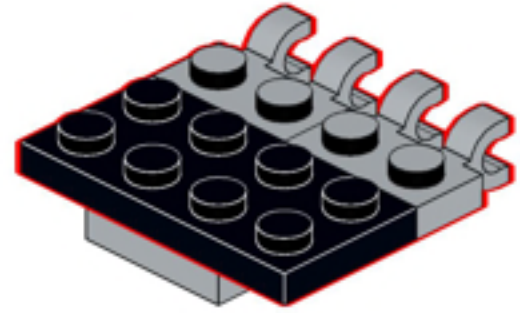

501

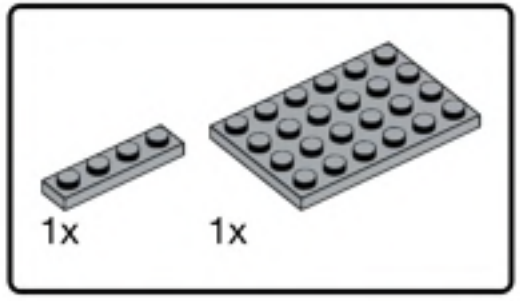


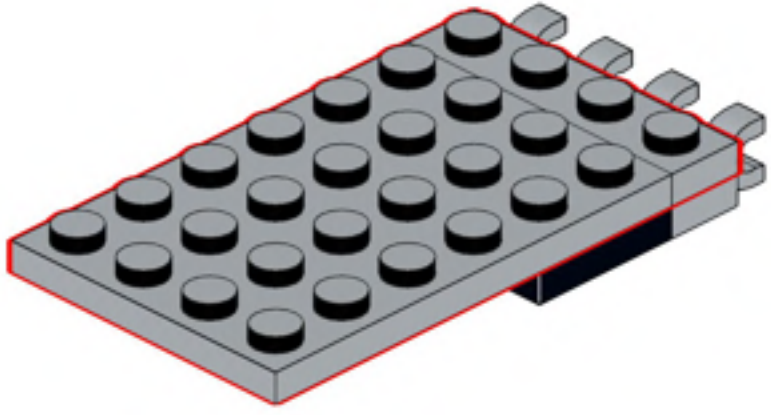

502

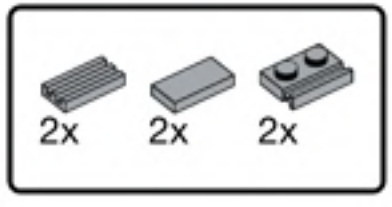


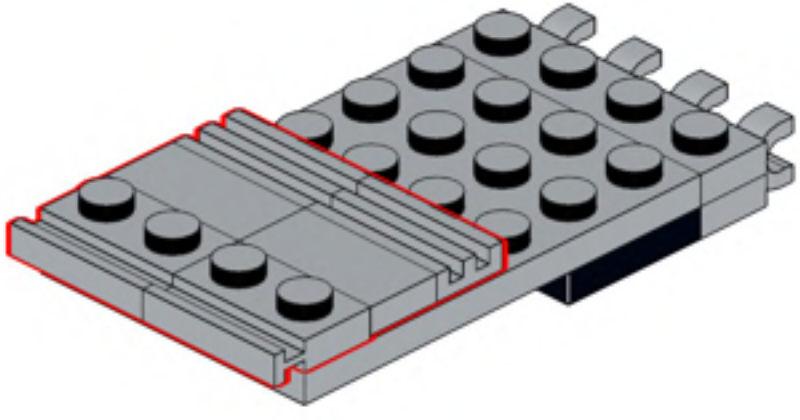

503

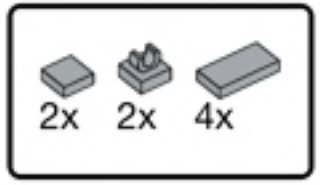


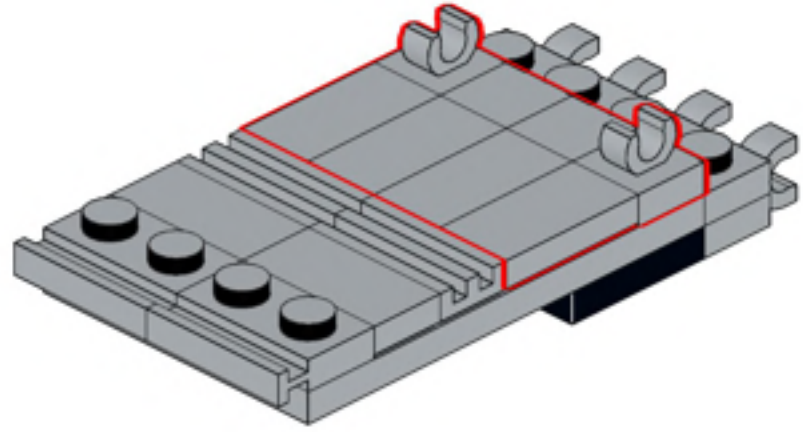

504

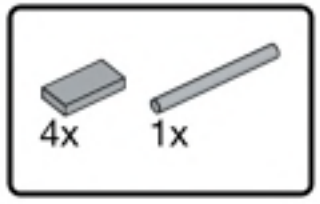


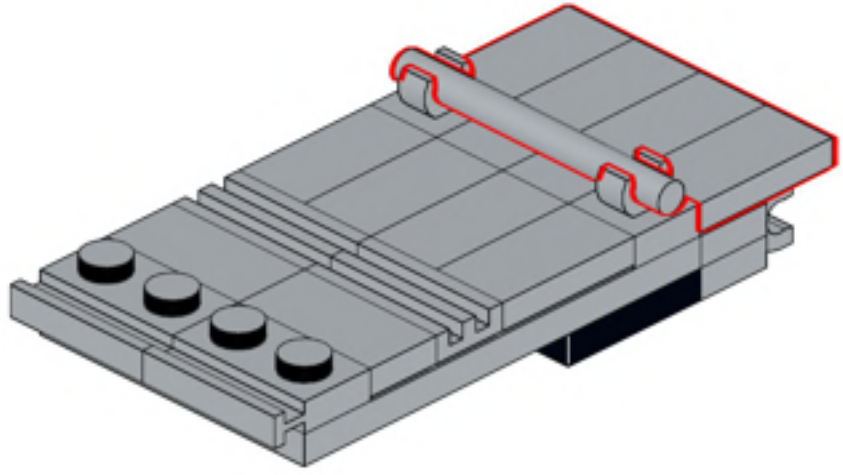

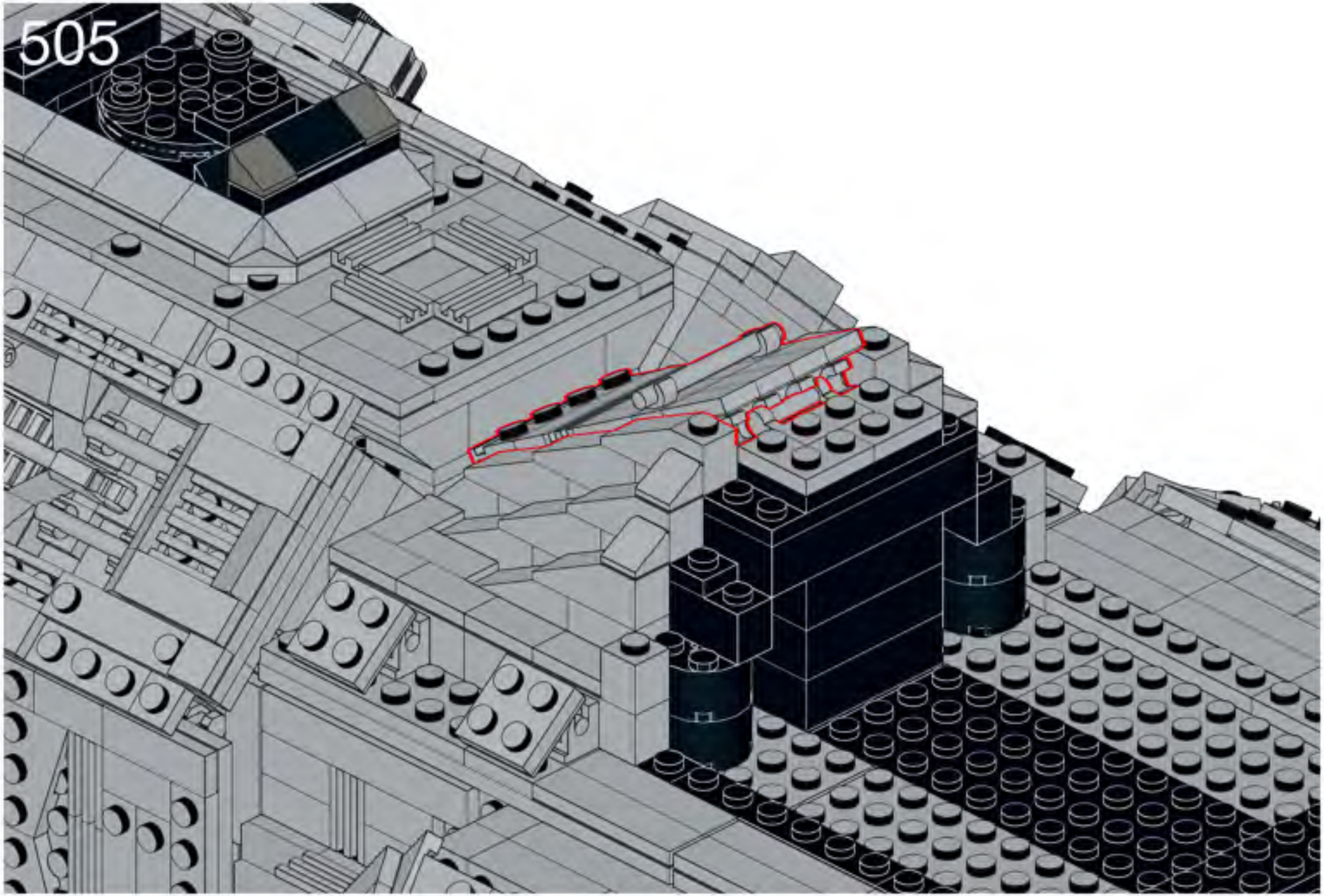

506

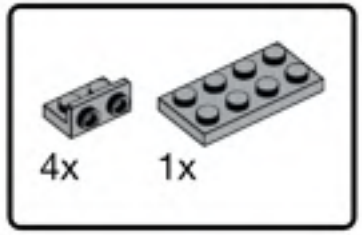


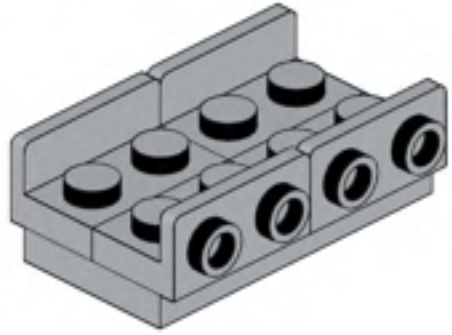

507

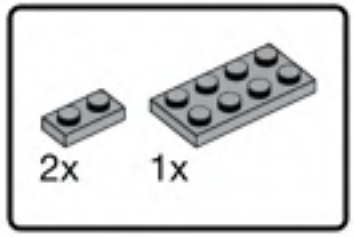


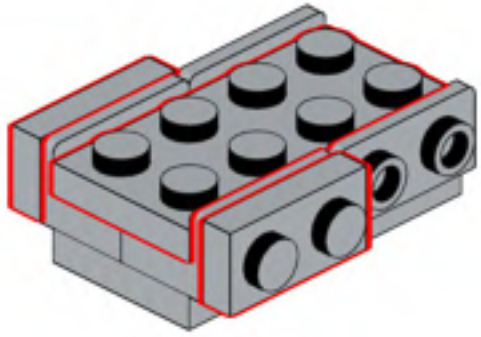

508

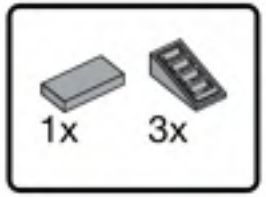


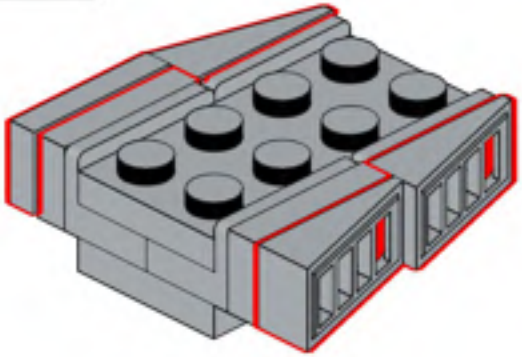

509

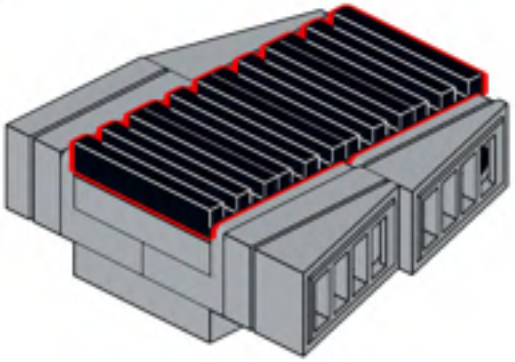

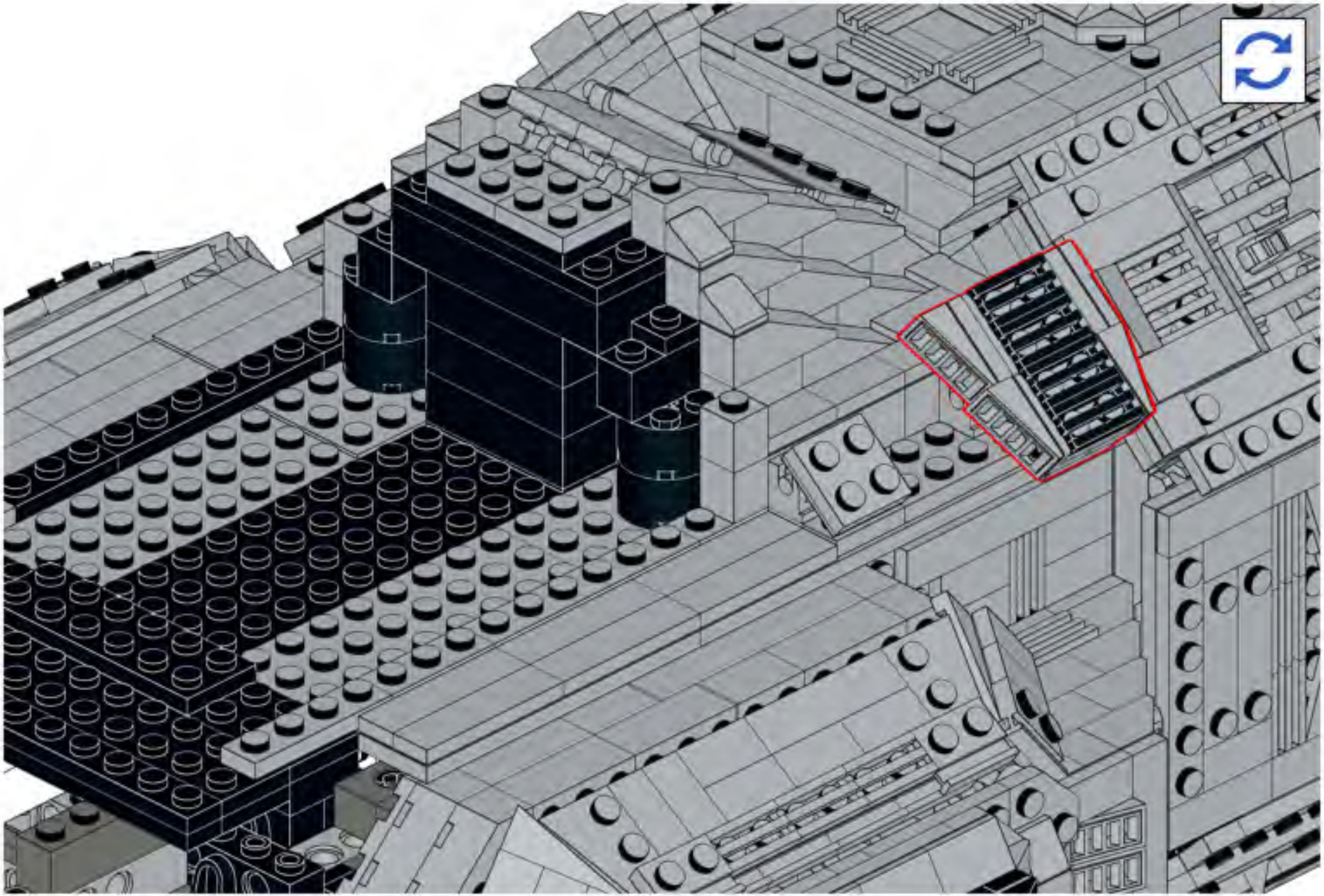

511

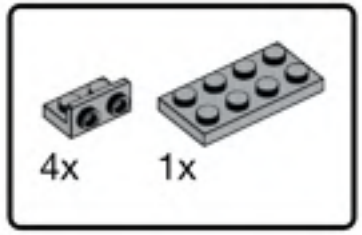


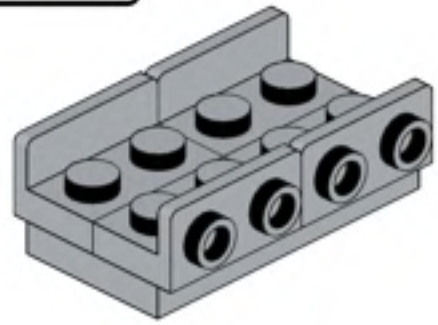

513

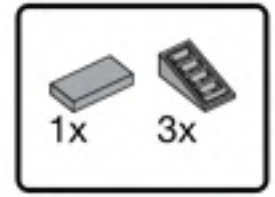


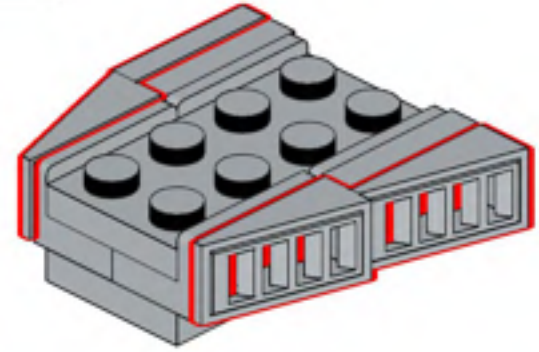

512

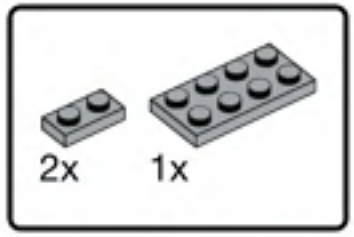


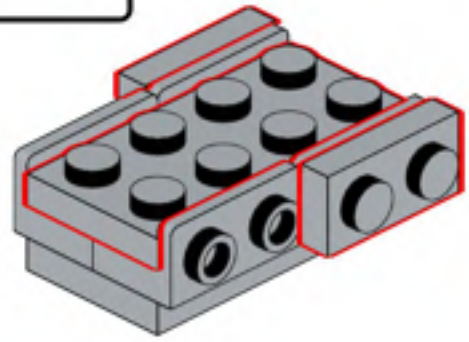

514

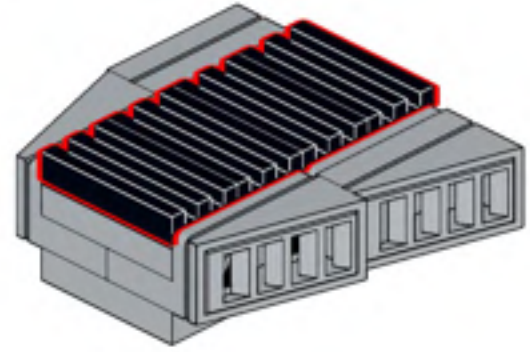

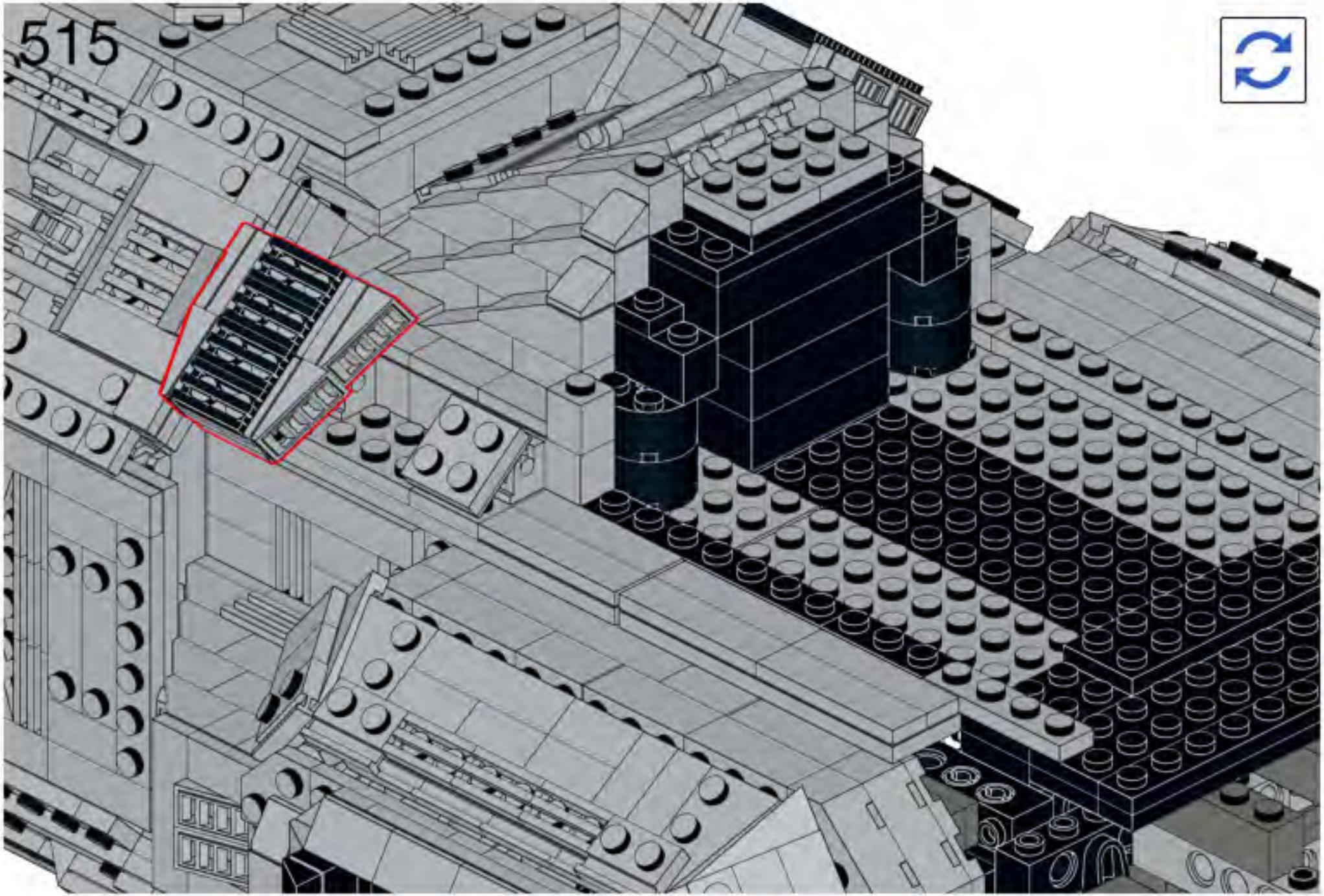
515

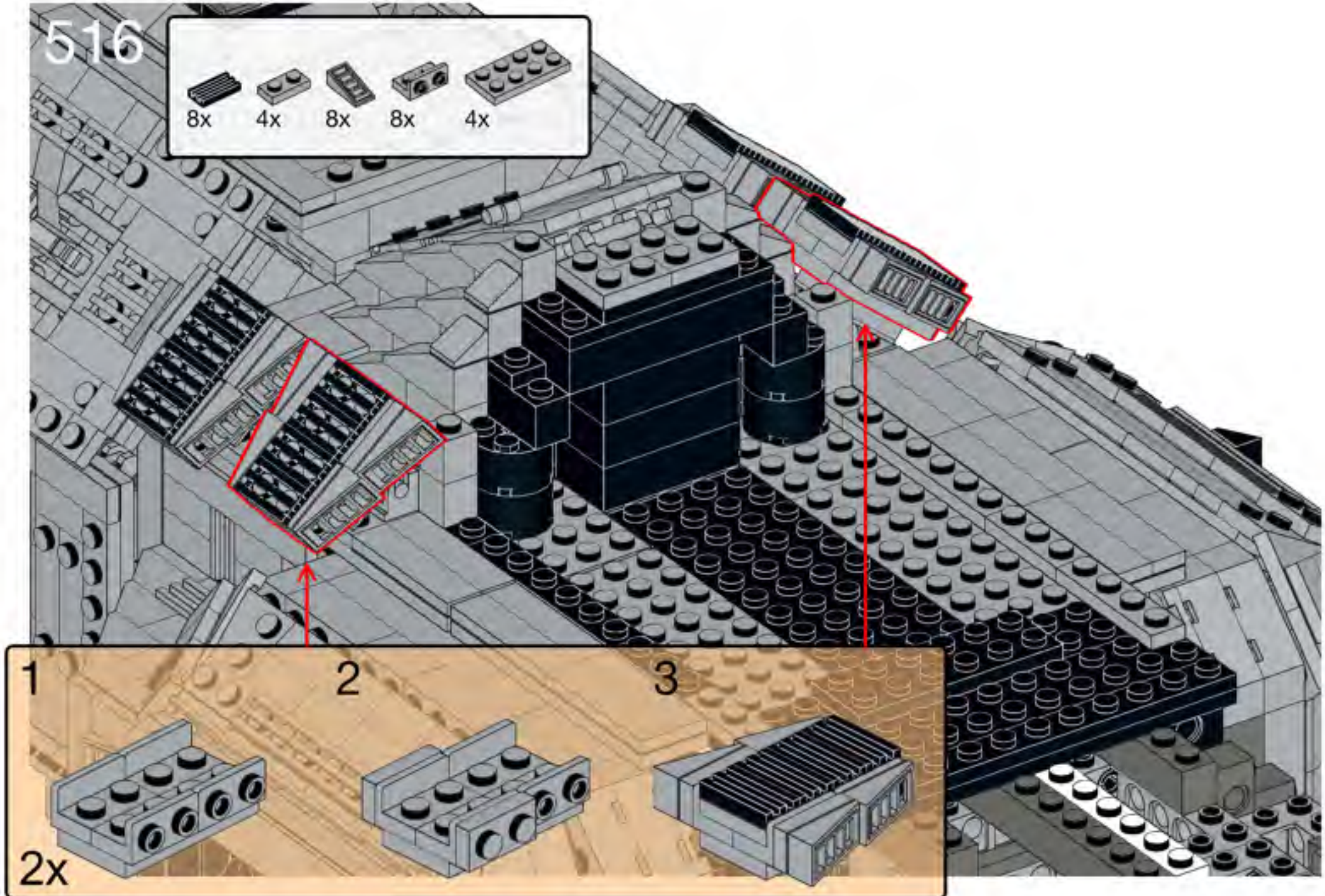
516
8x
4x
8x
8x
4x
1
2
3
2x

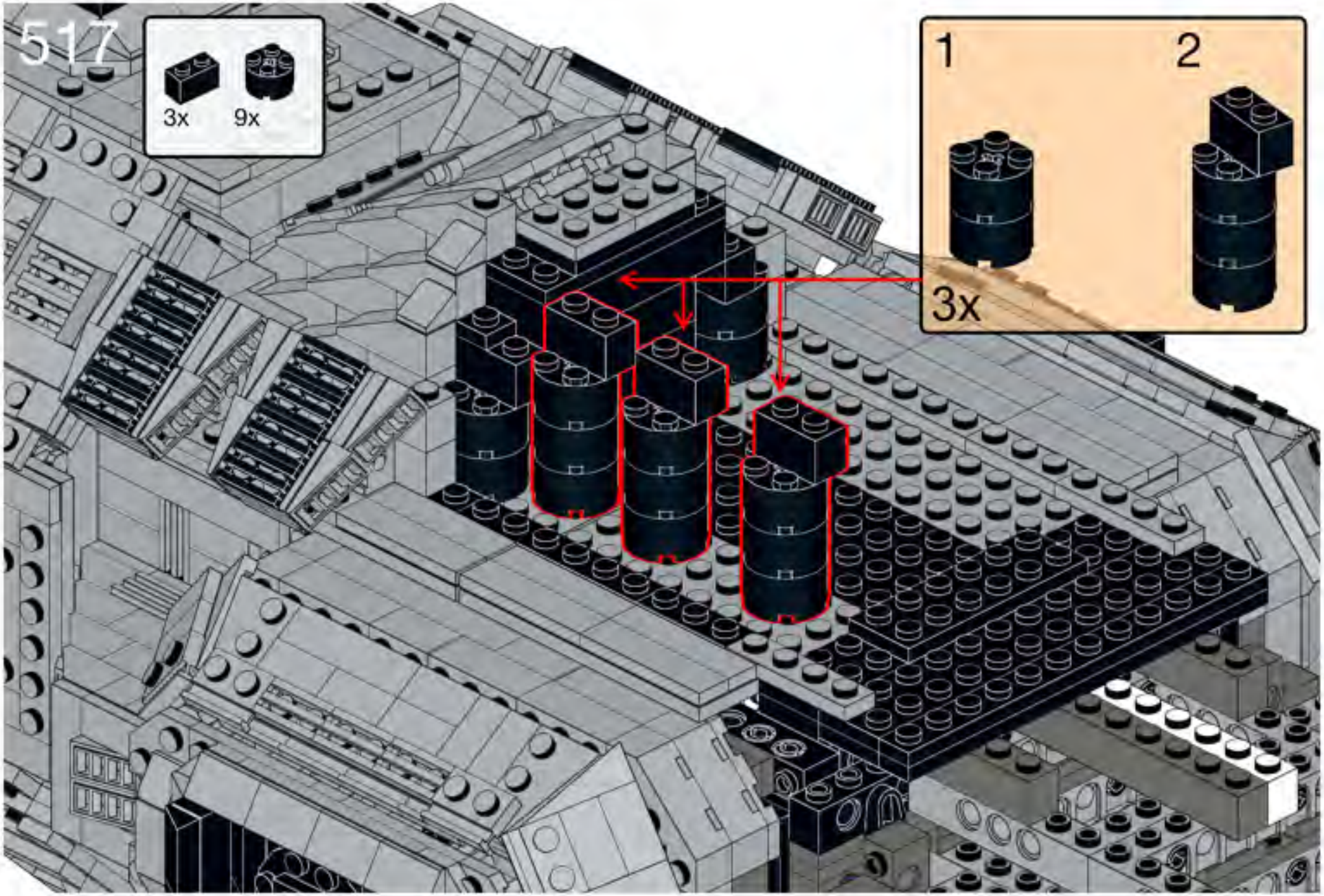
517
3x
9x
1
2
3x

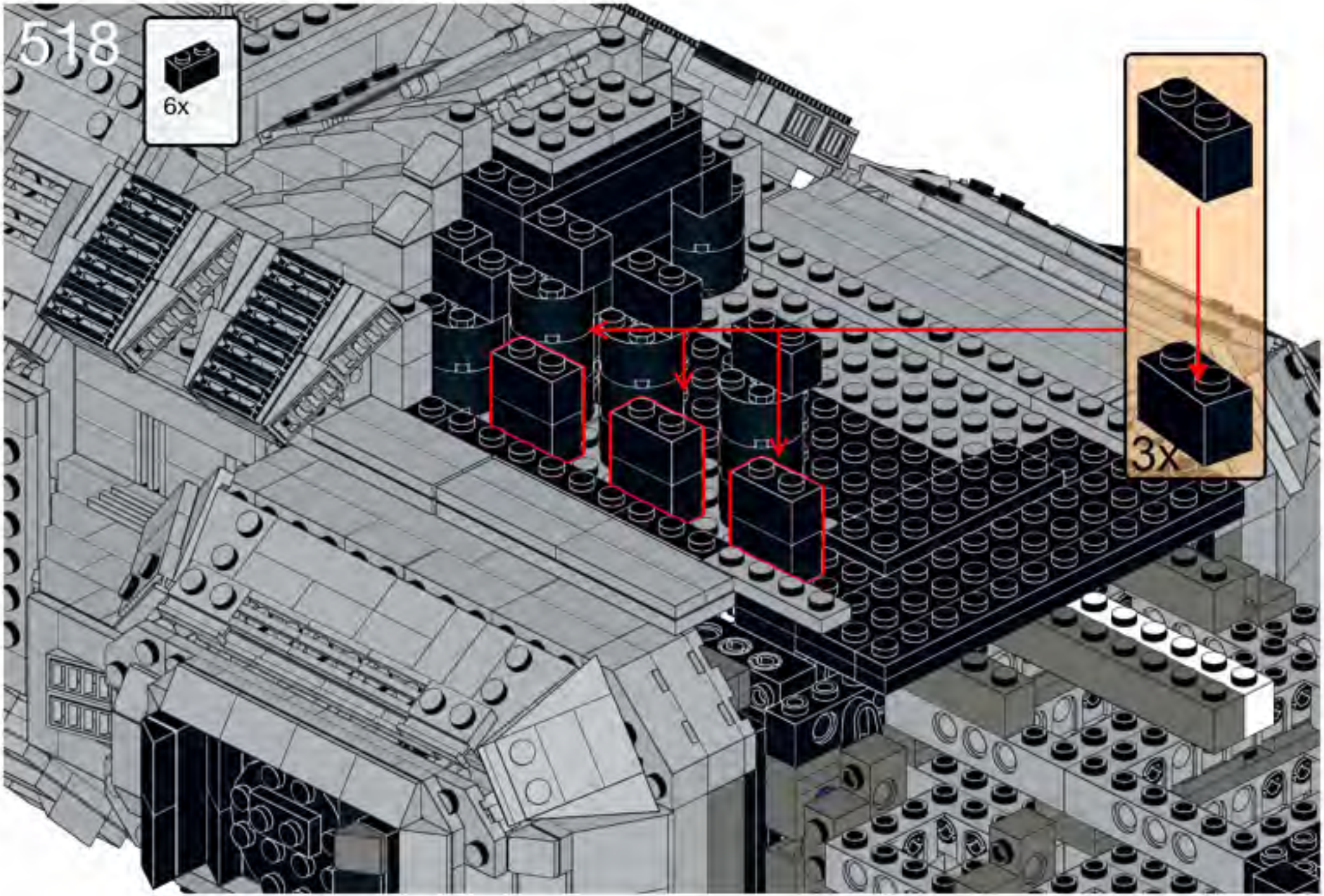
518
6x
3x

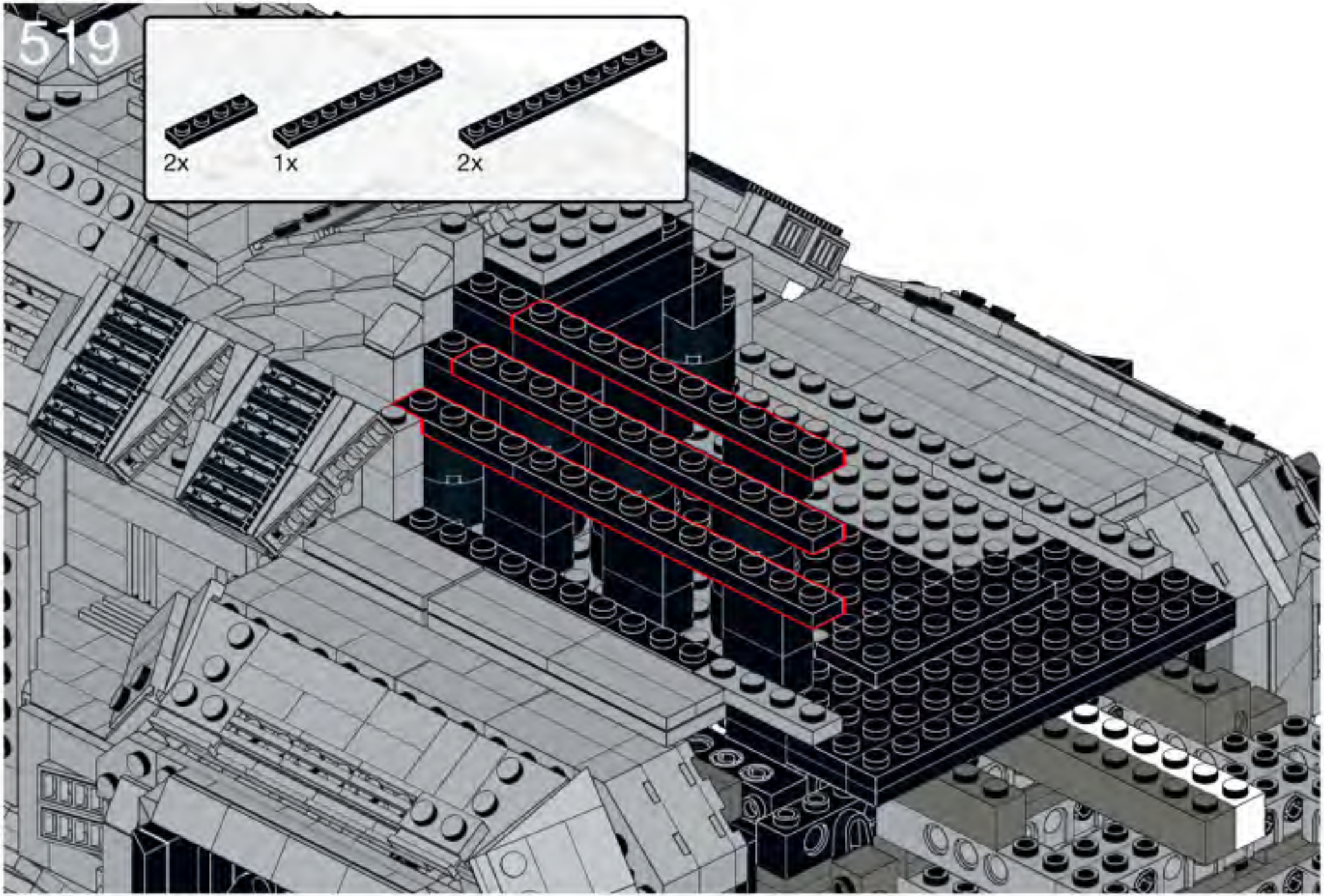
2x
1x
2x

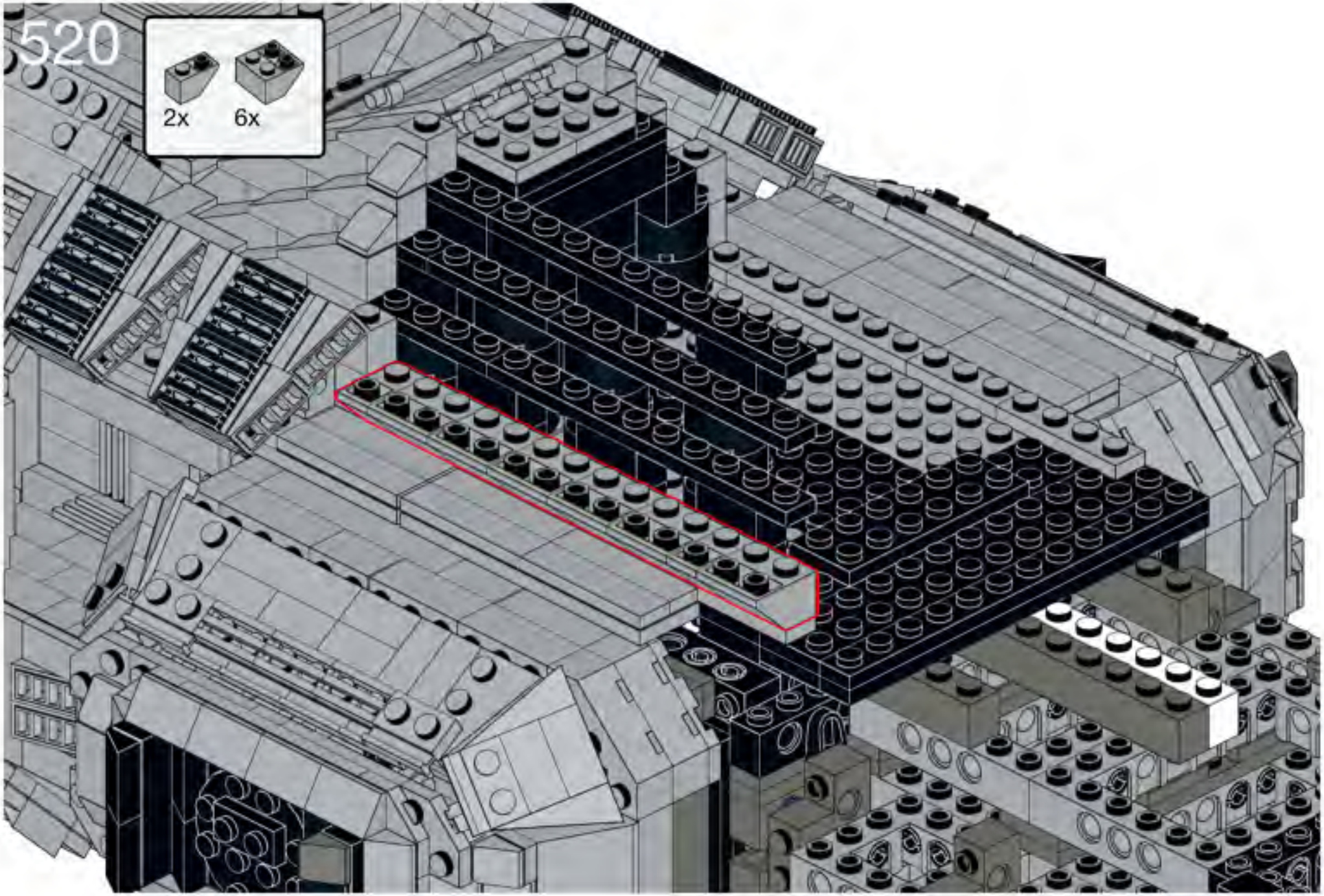
520
2x
6x

521




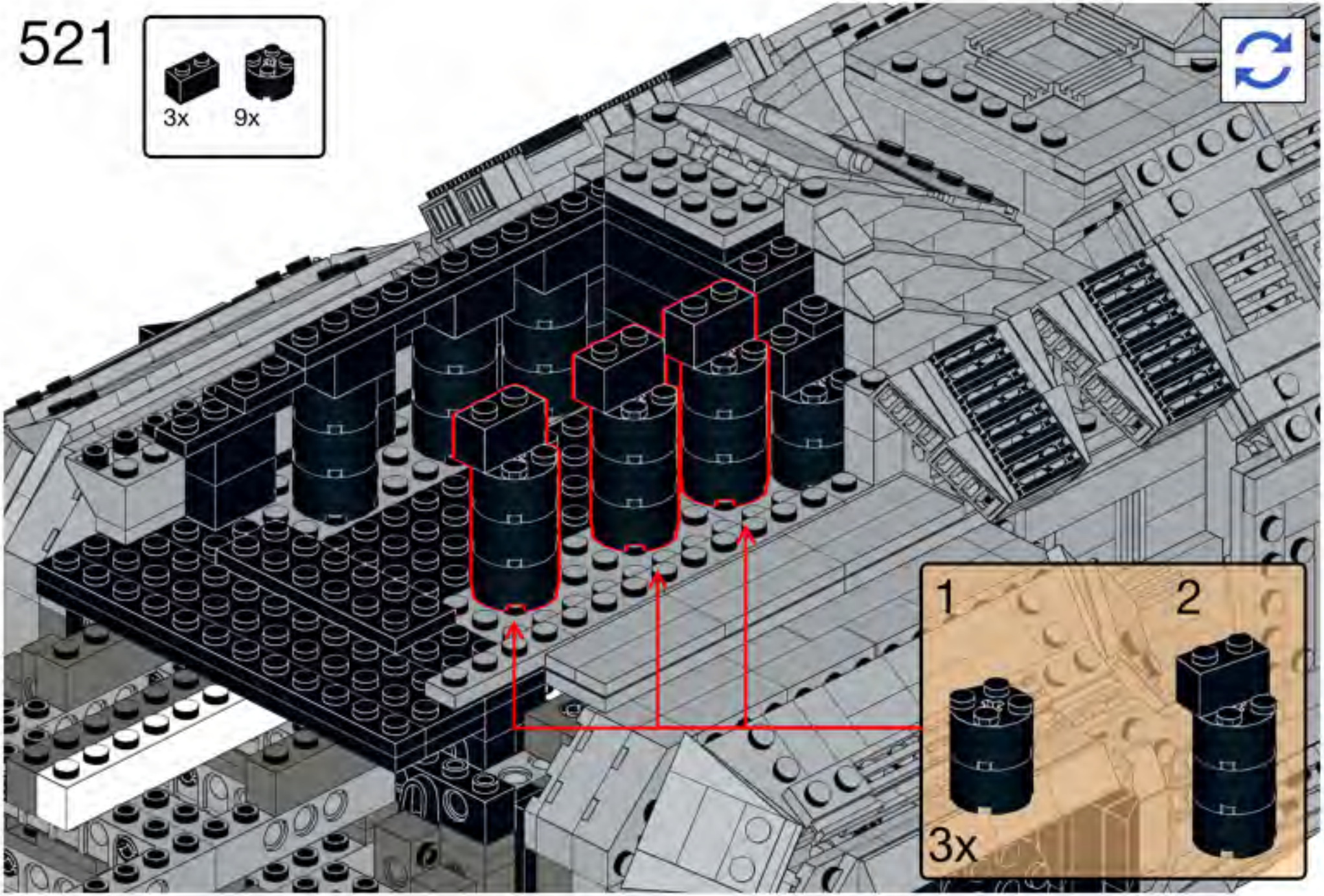

522




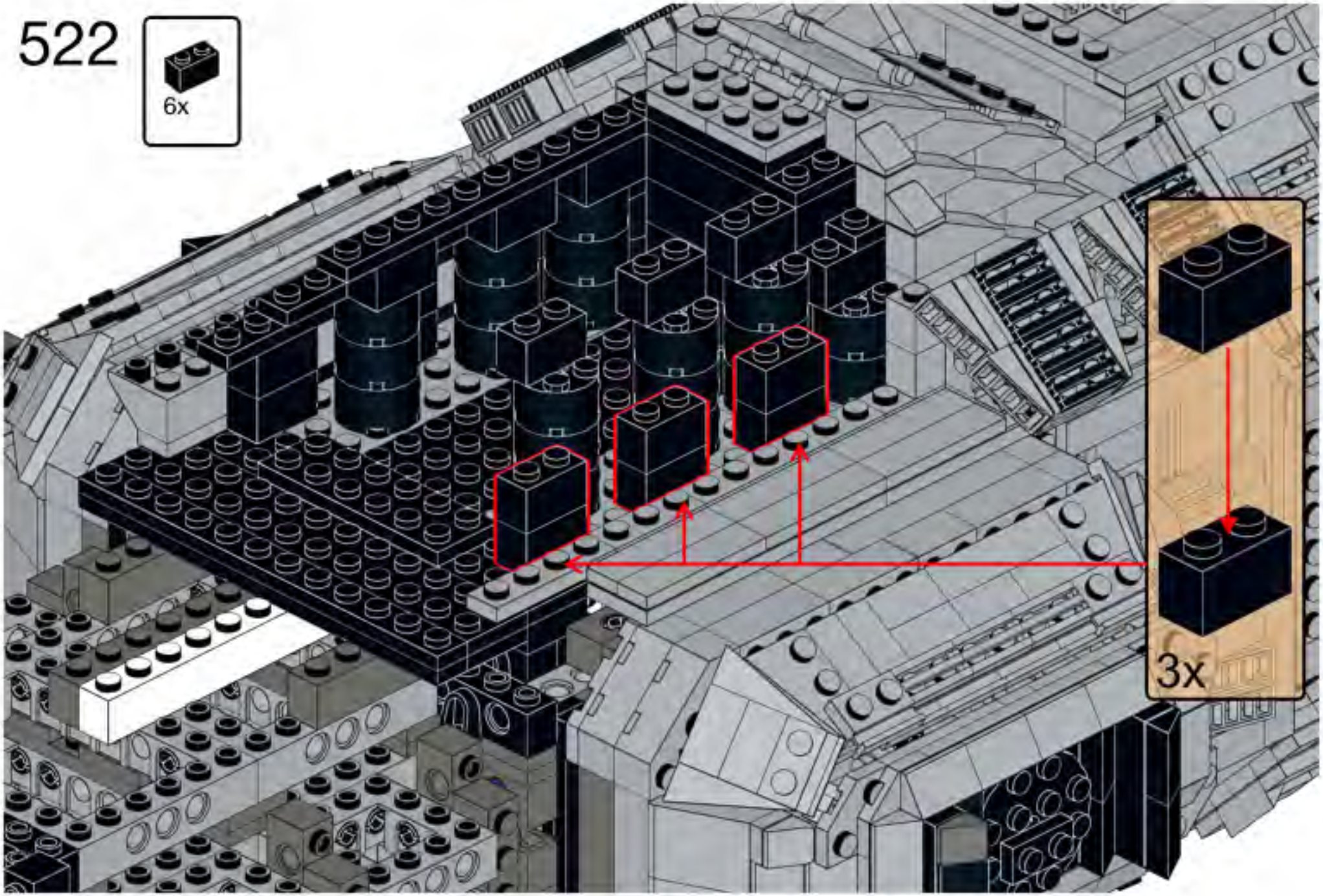

523

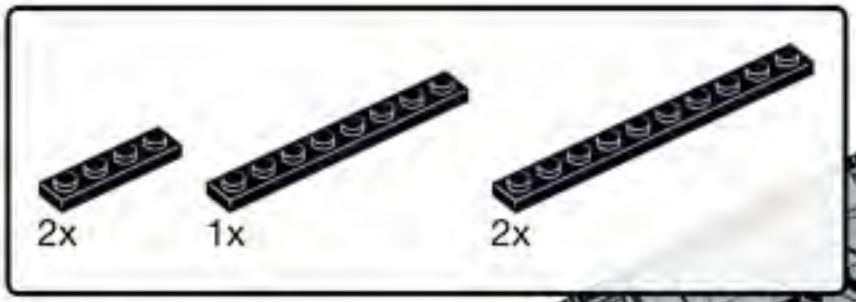

524

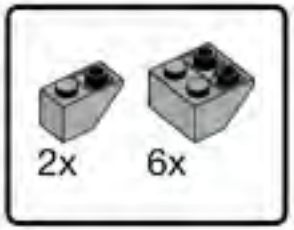

525

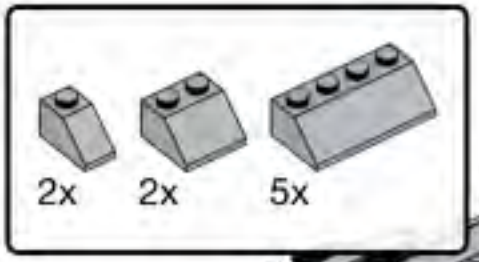

526

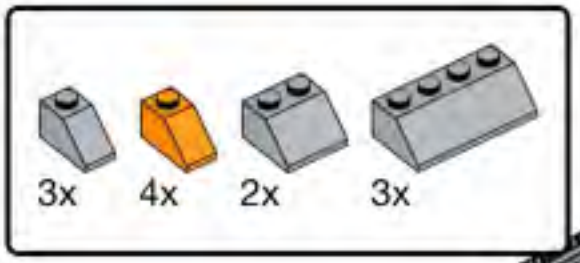

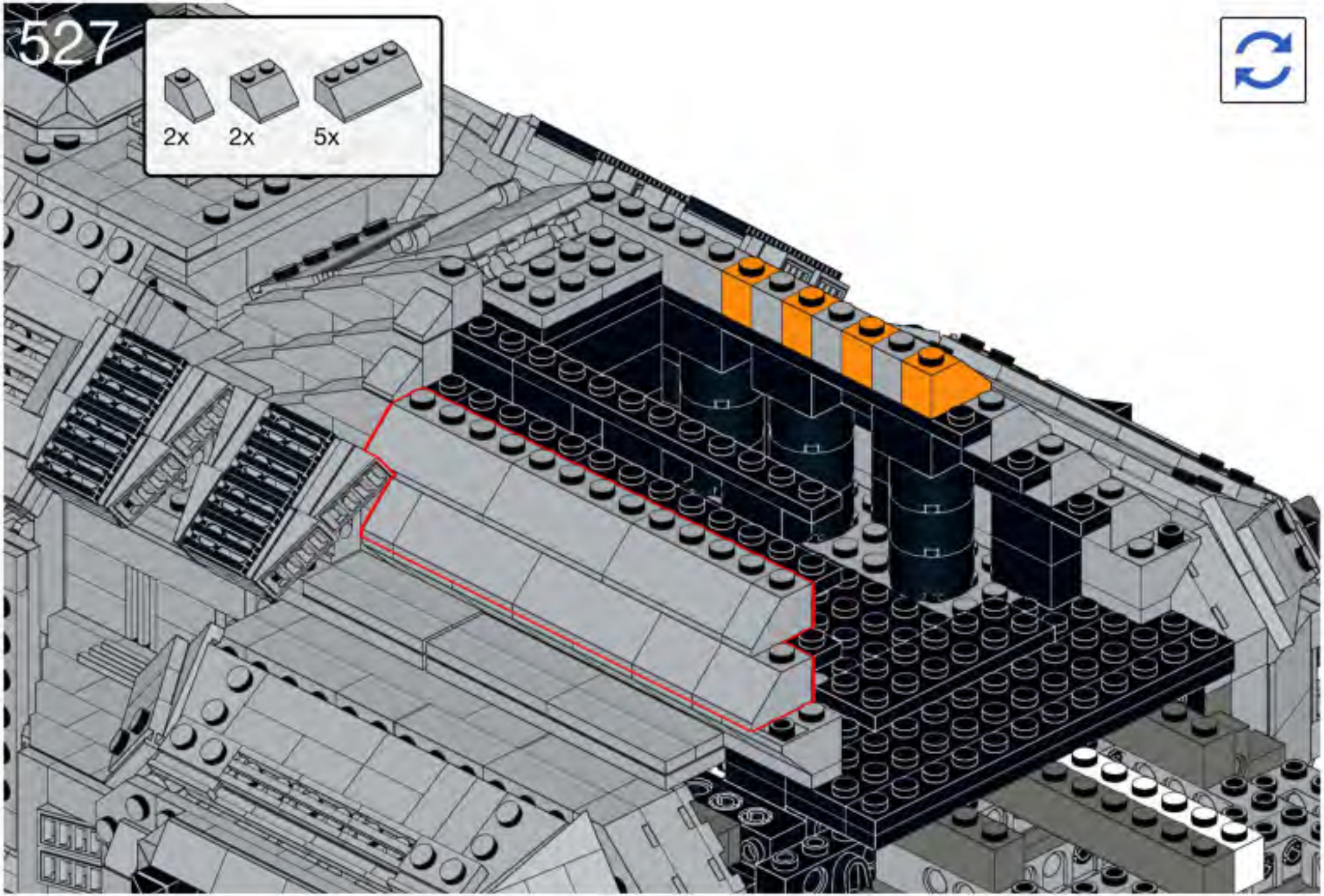
527
2x
2x
5x

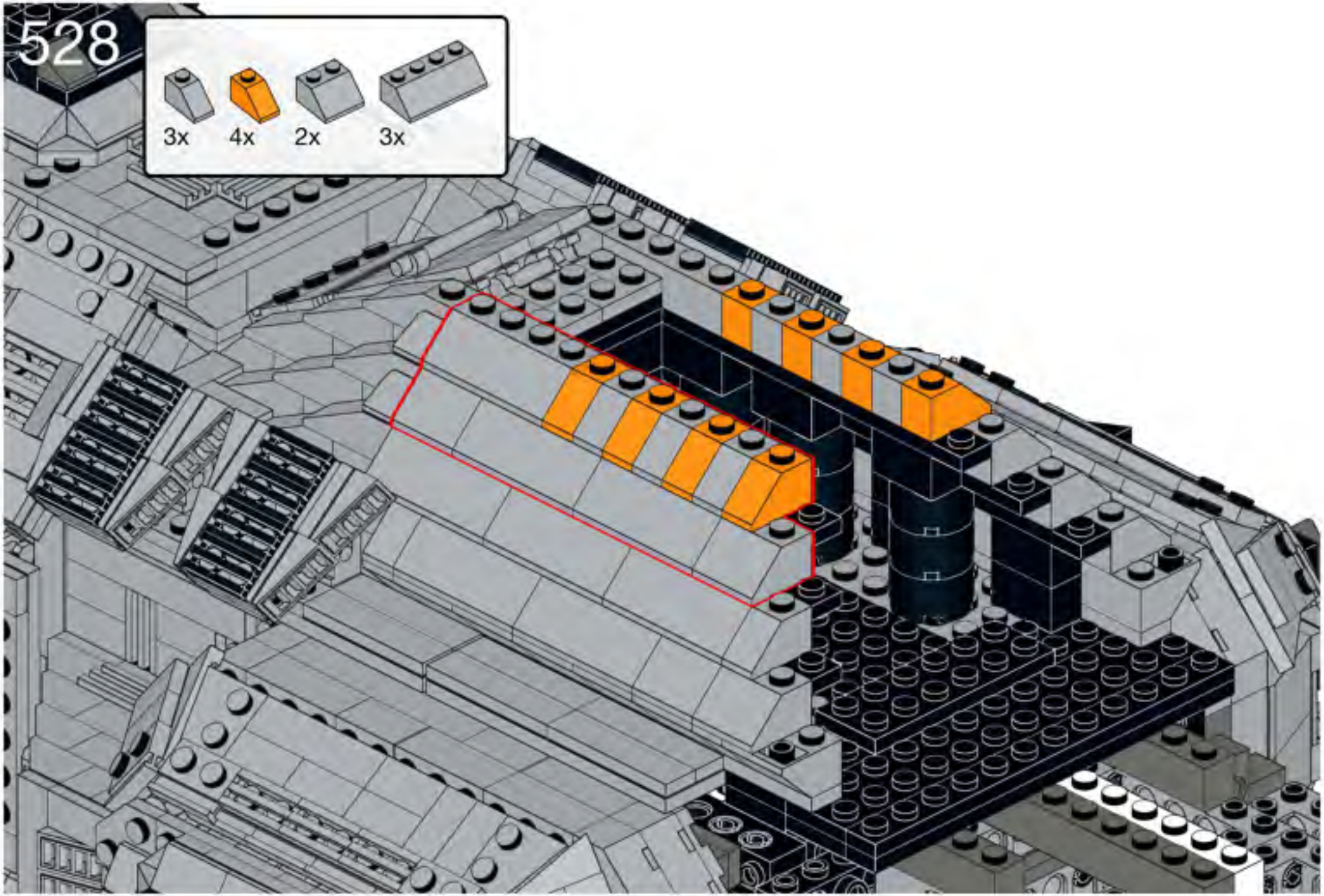
528
3x
4x
2x
3x

529

530

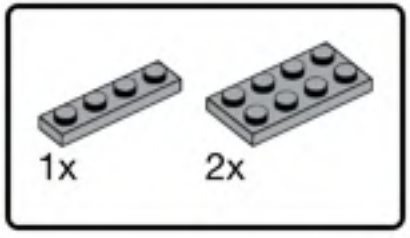


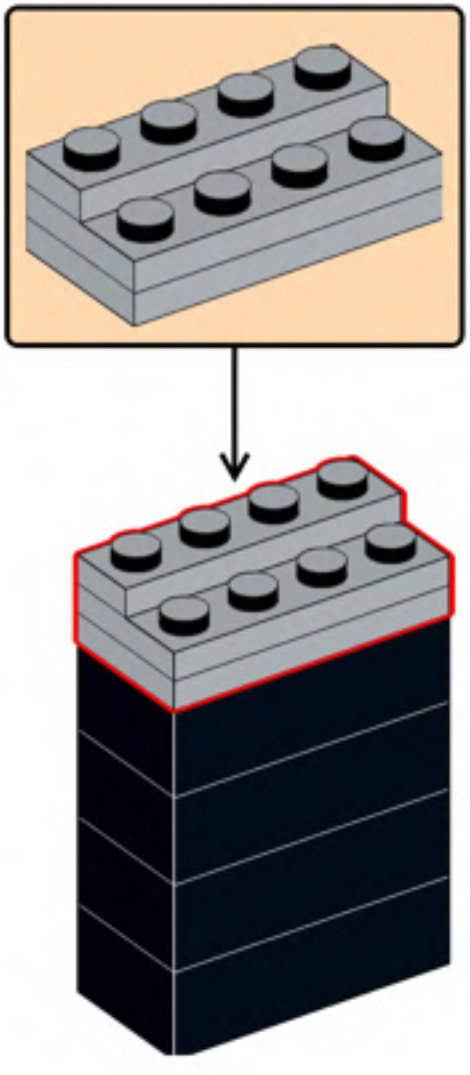

531

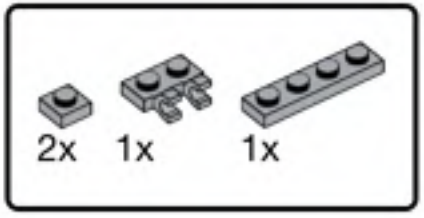


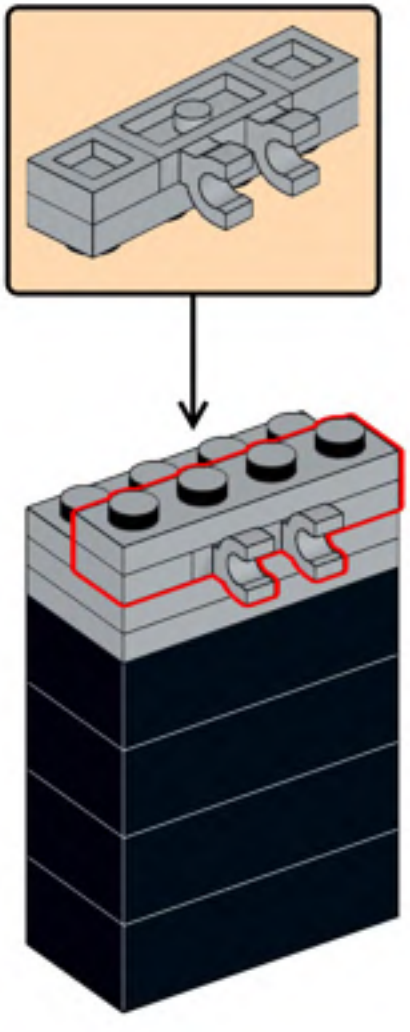

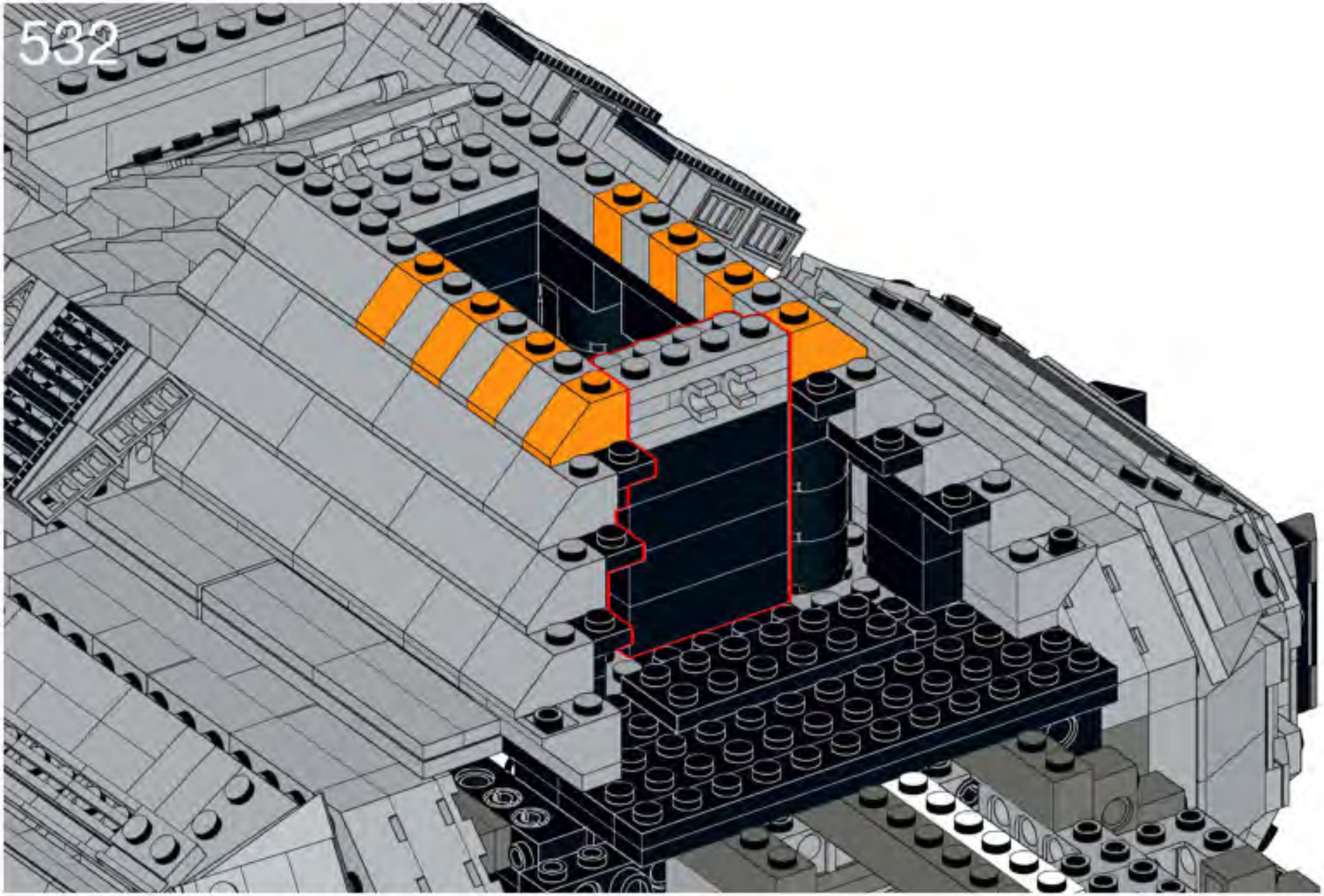

533

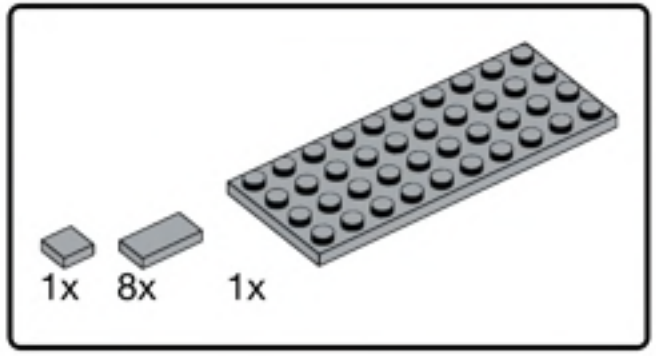


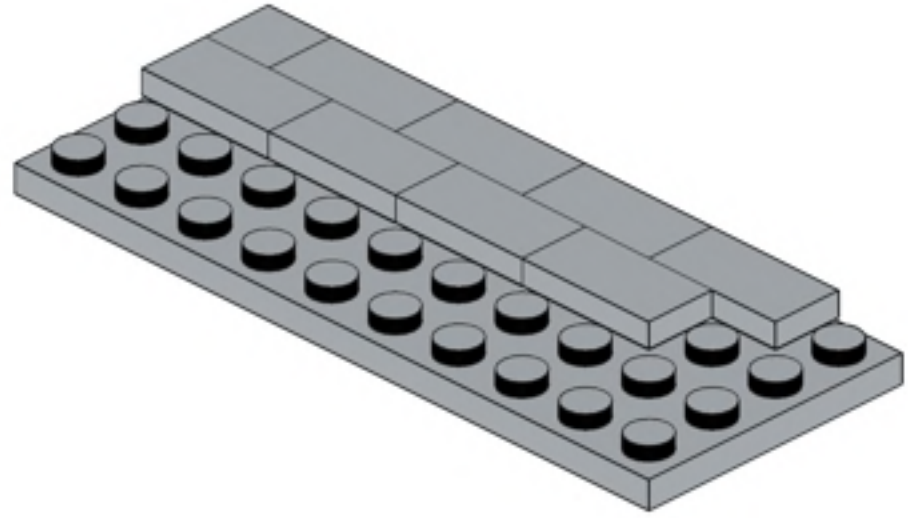

534

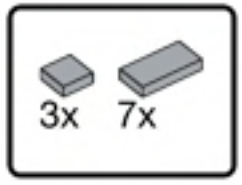


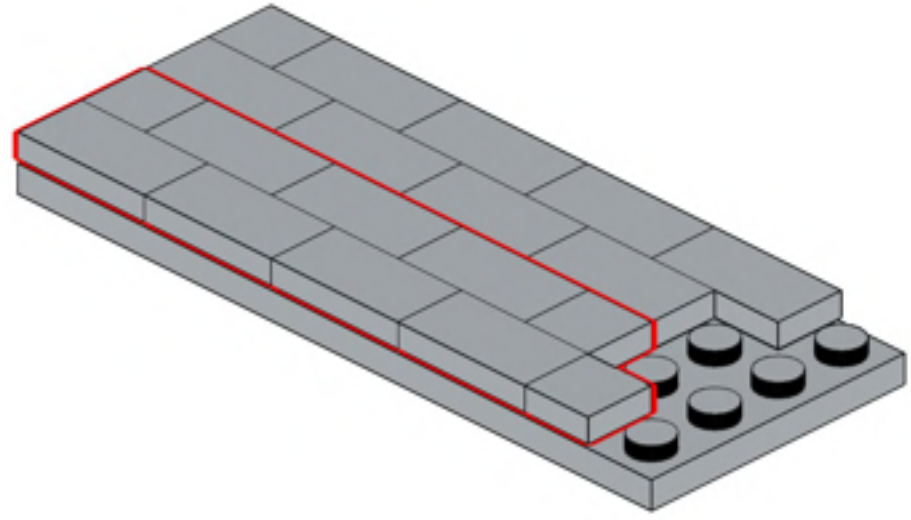

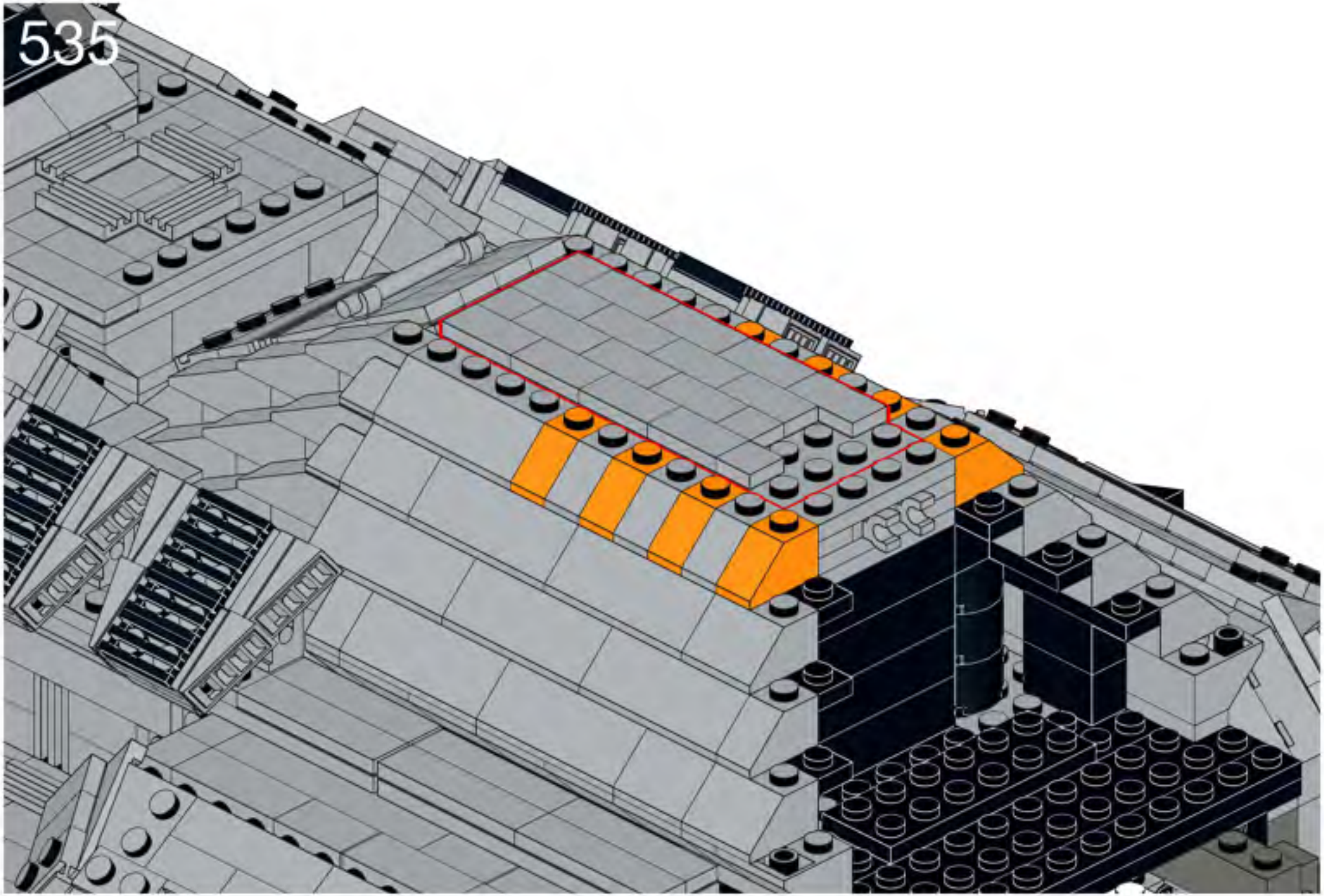

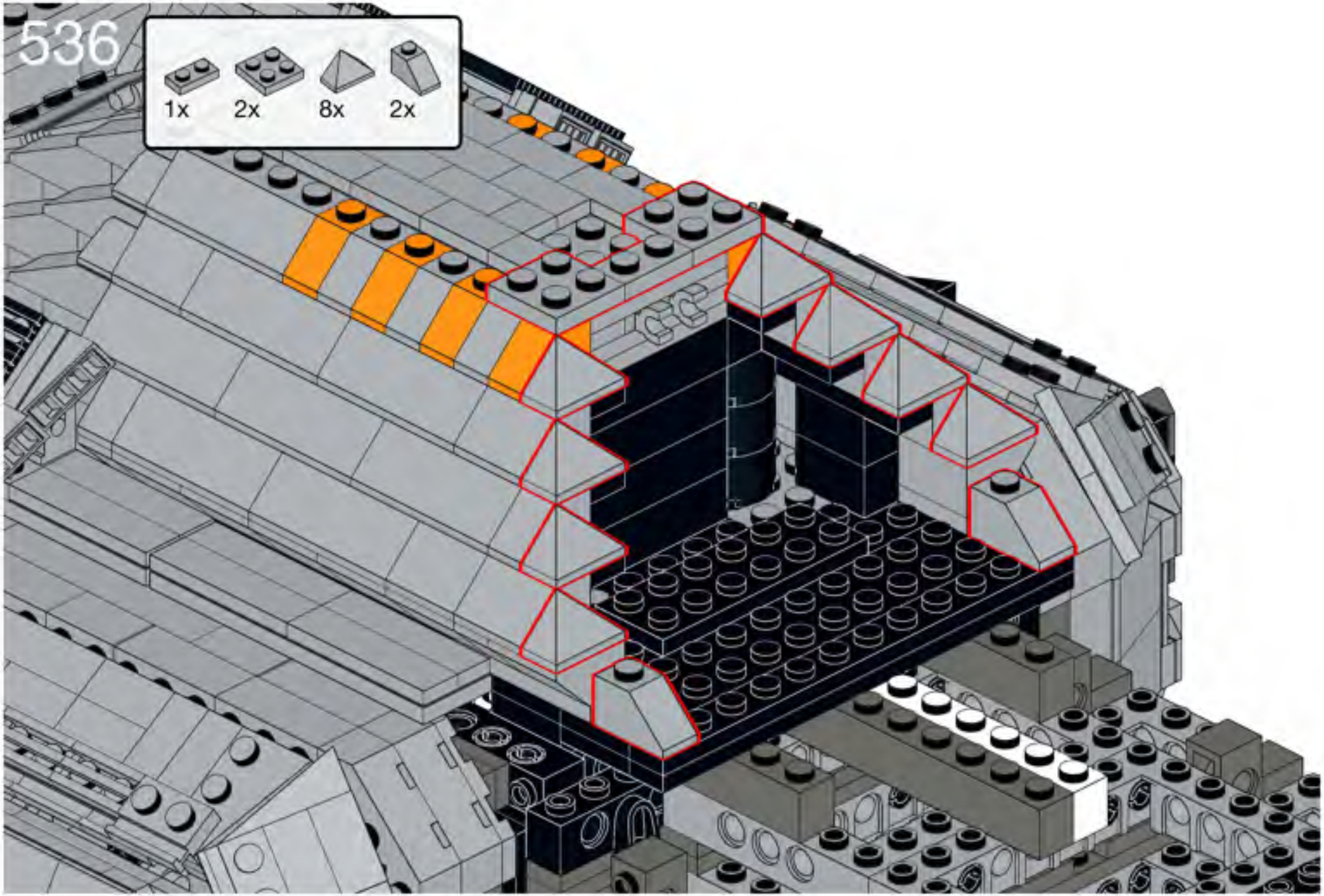
536
1x
2x
8x
2x

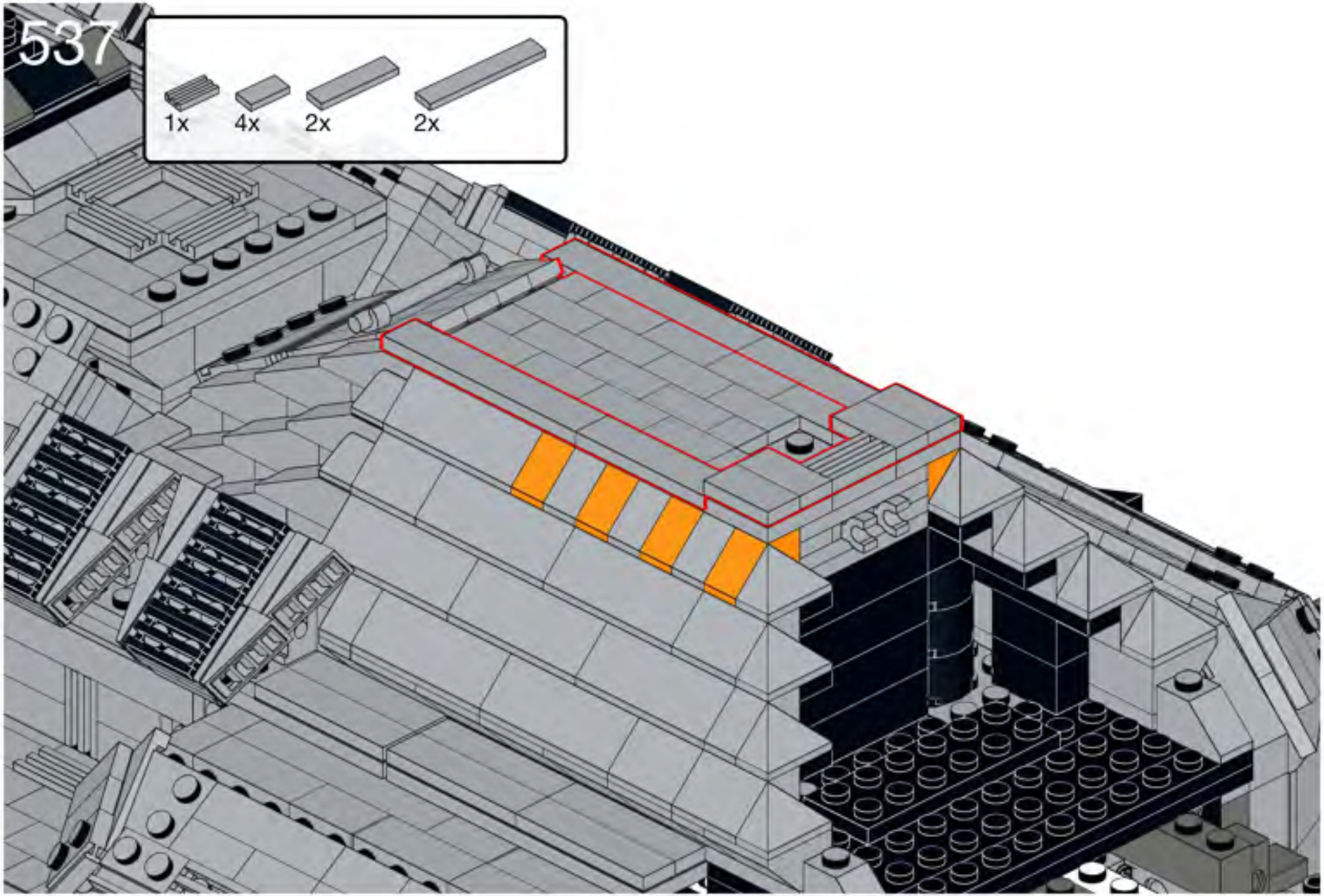
537
1x
4x
2x
2x

538

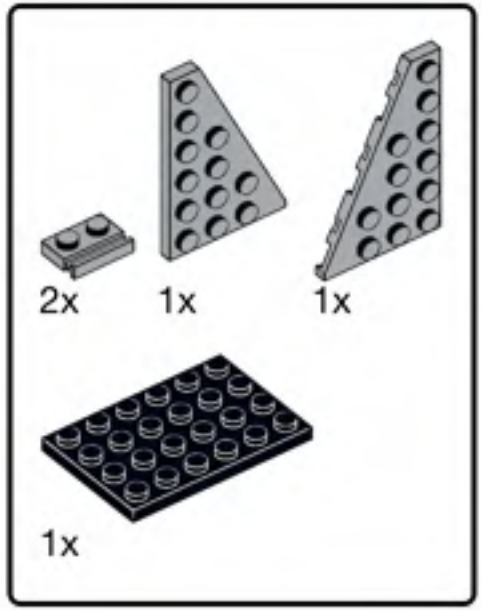


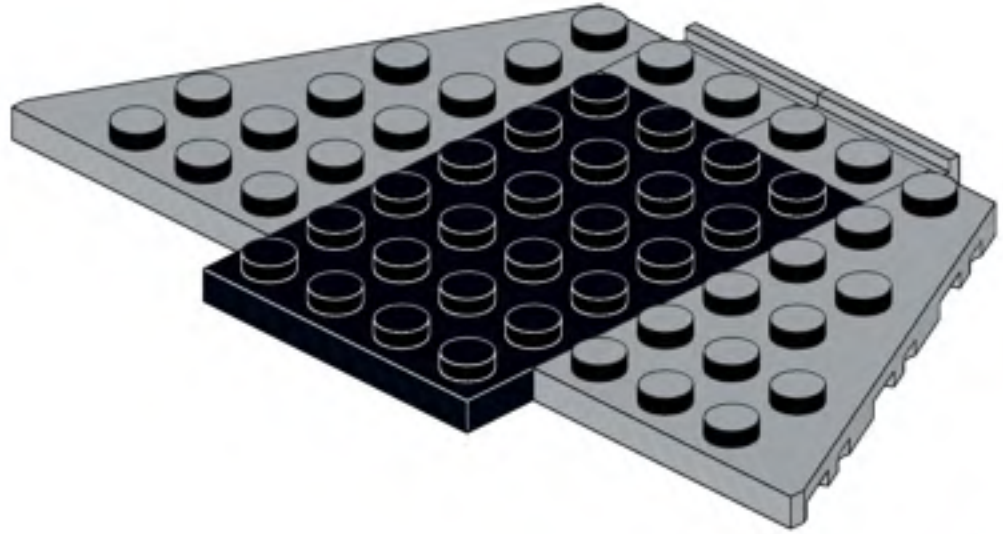

539

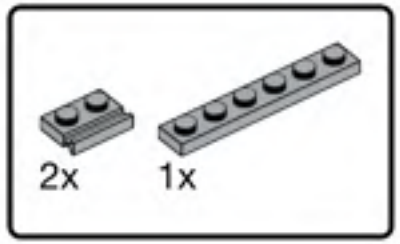


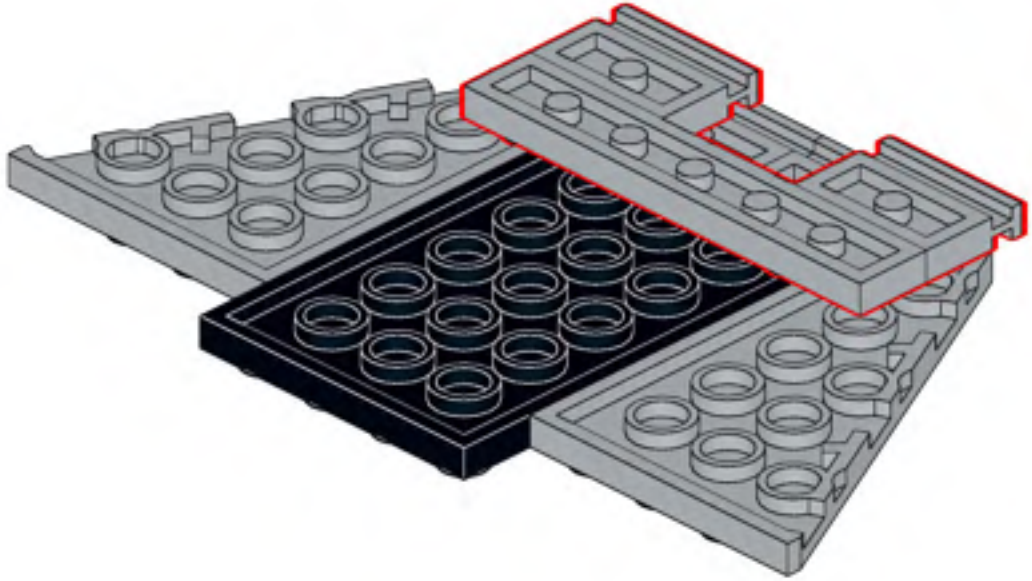

540

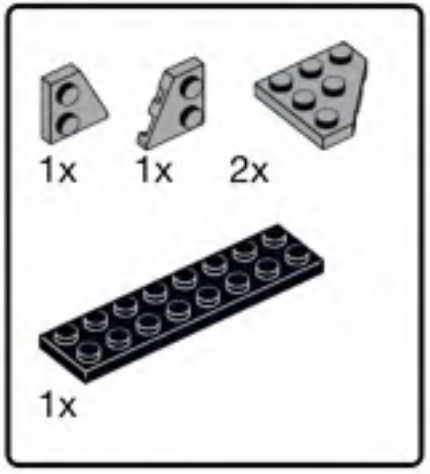


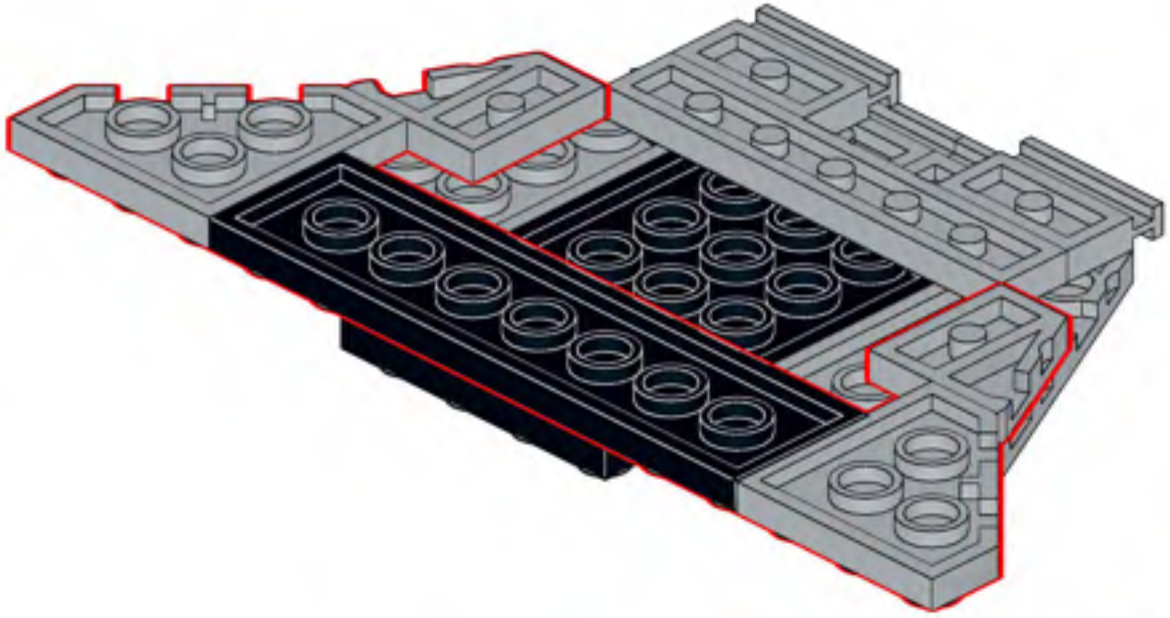

541

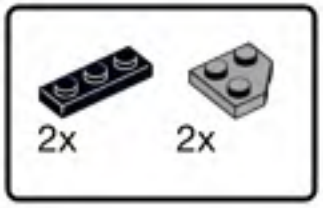


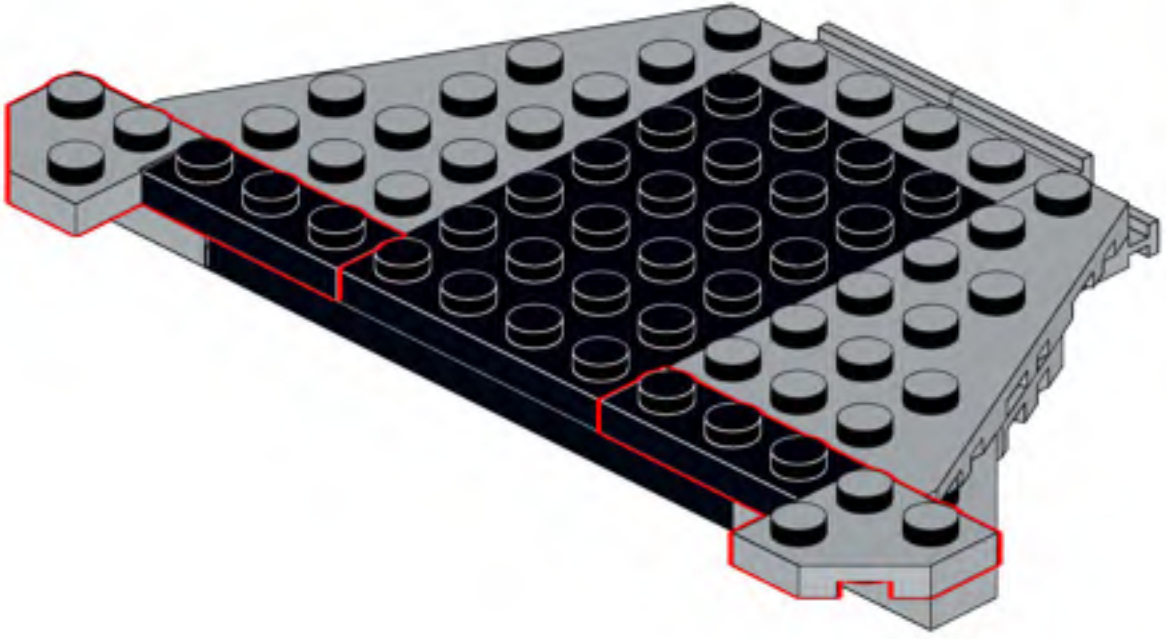

542

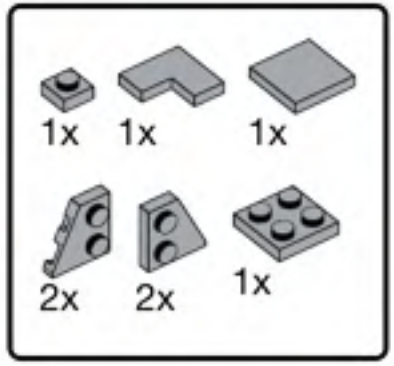


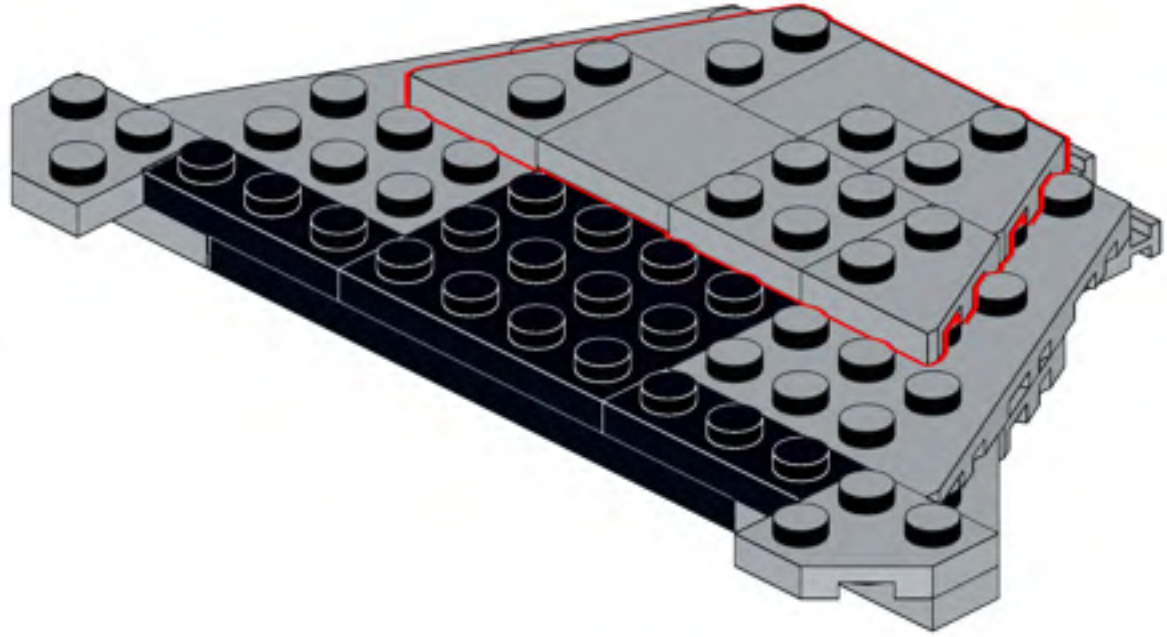

543

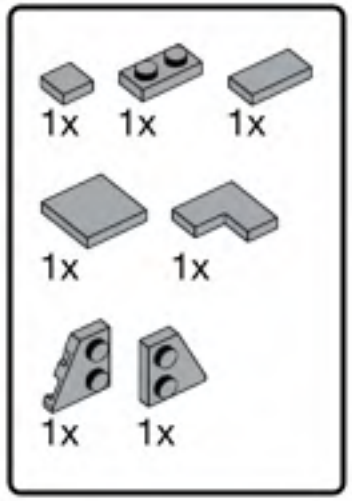


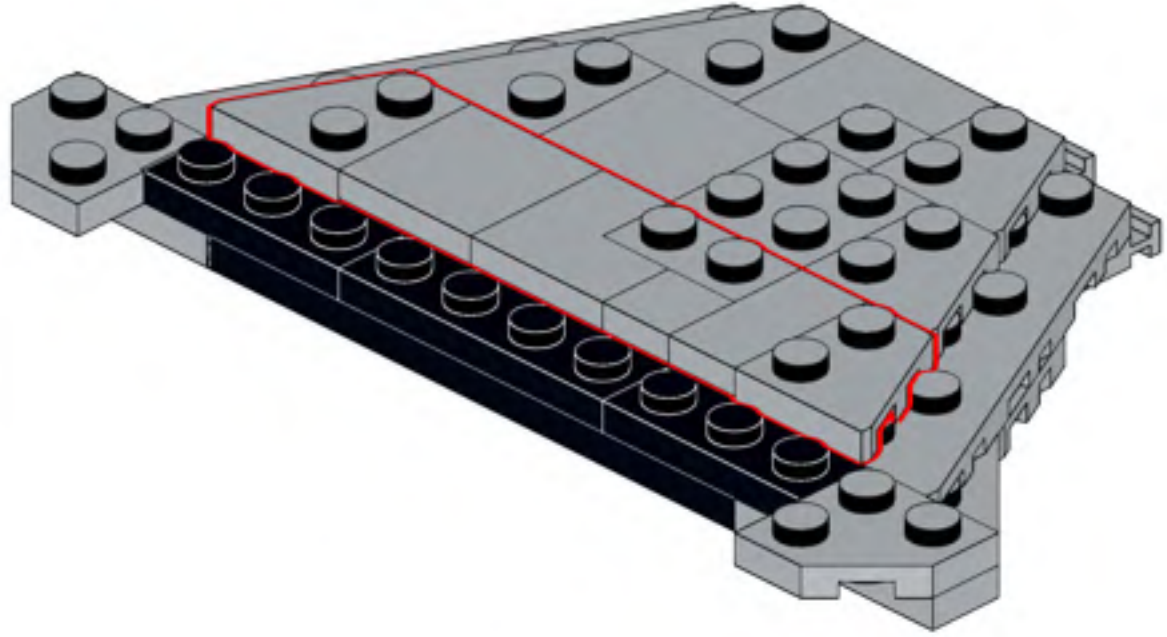

544

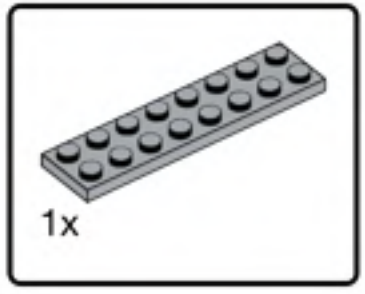


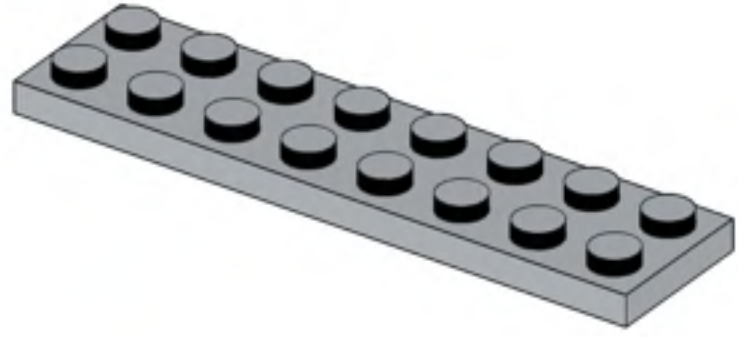

545

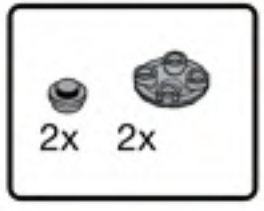


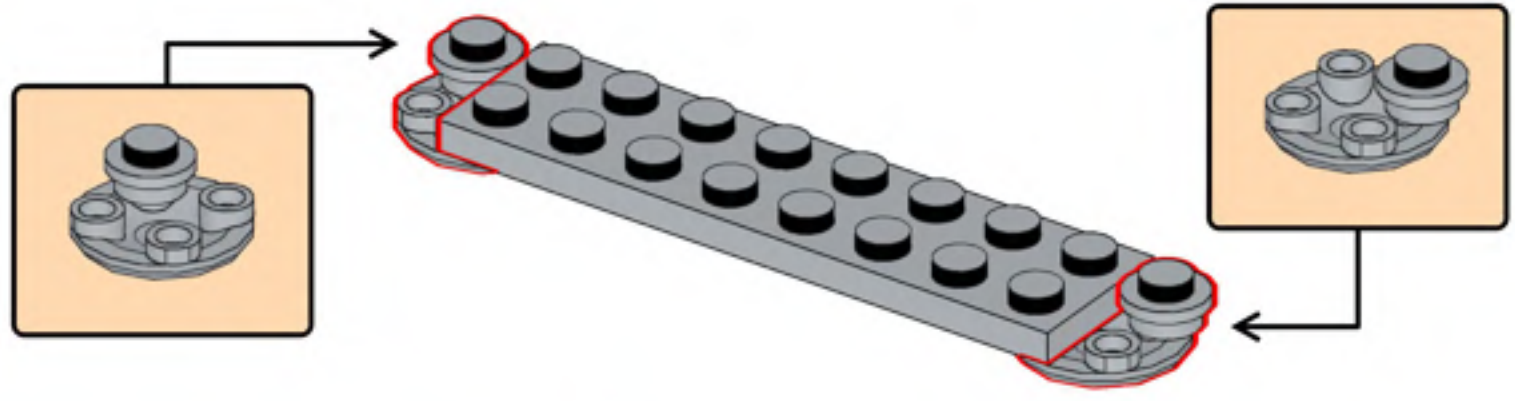

546

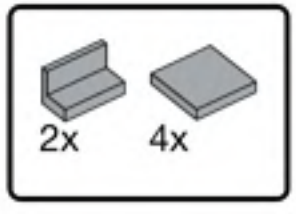


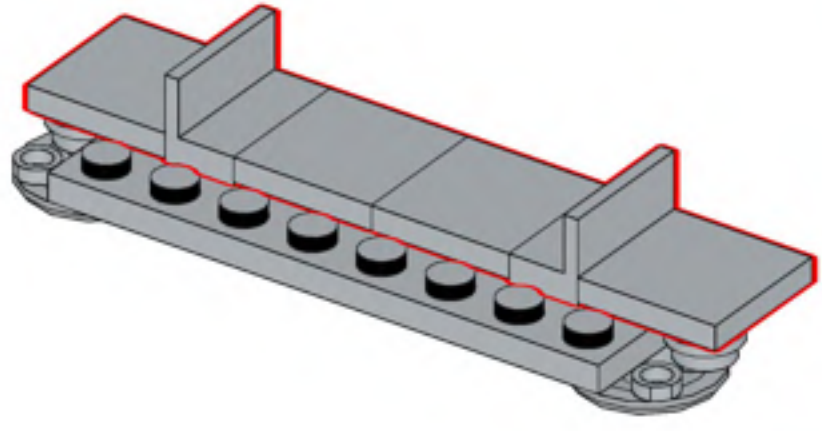

547

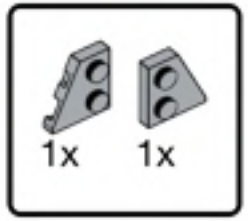


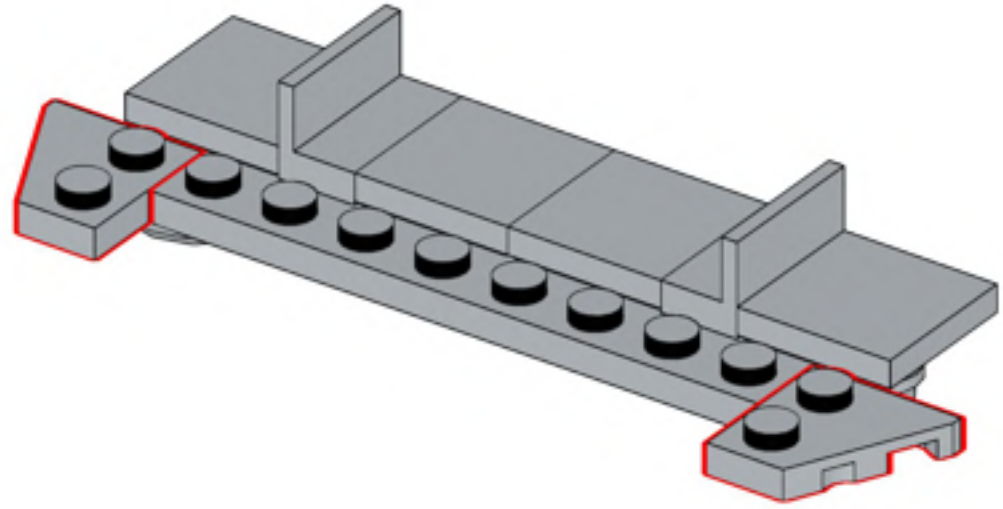

548

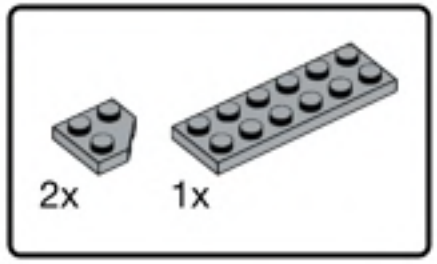


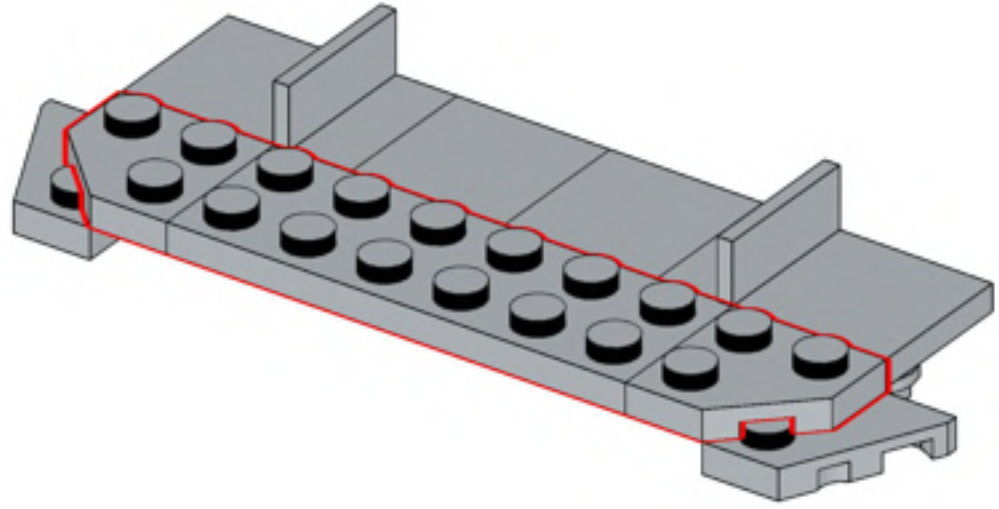

549

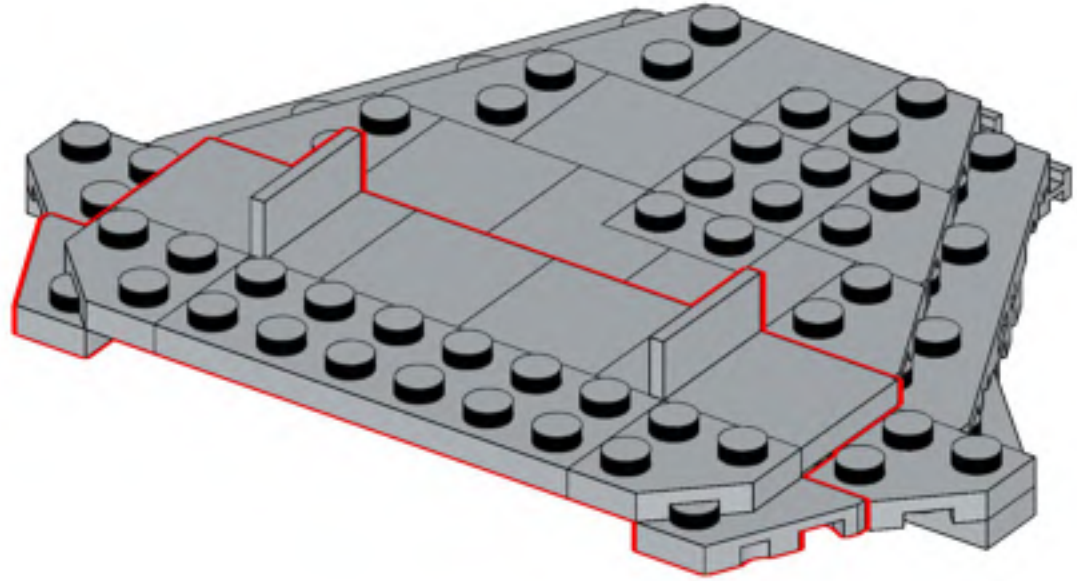

550

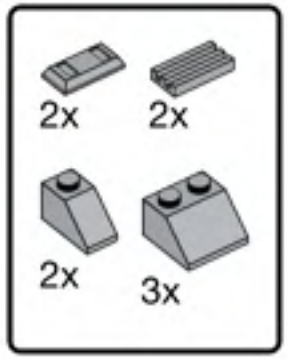


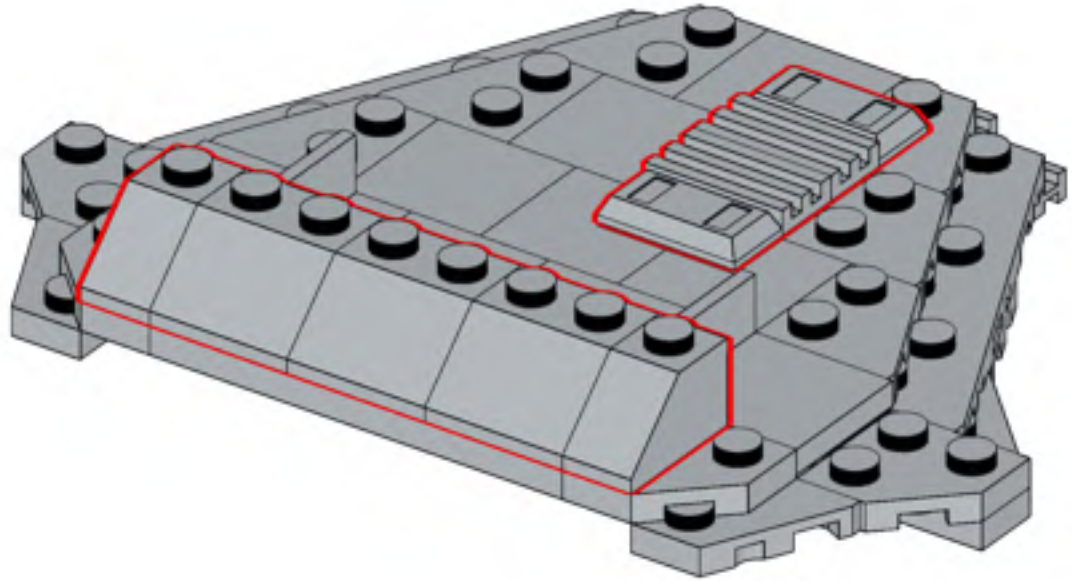

551

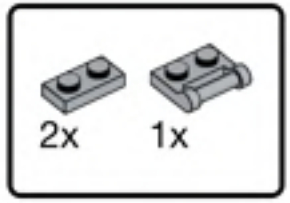


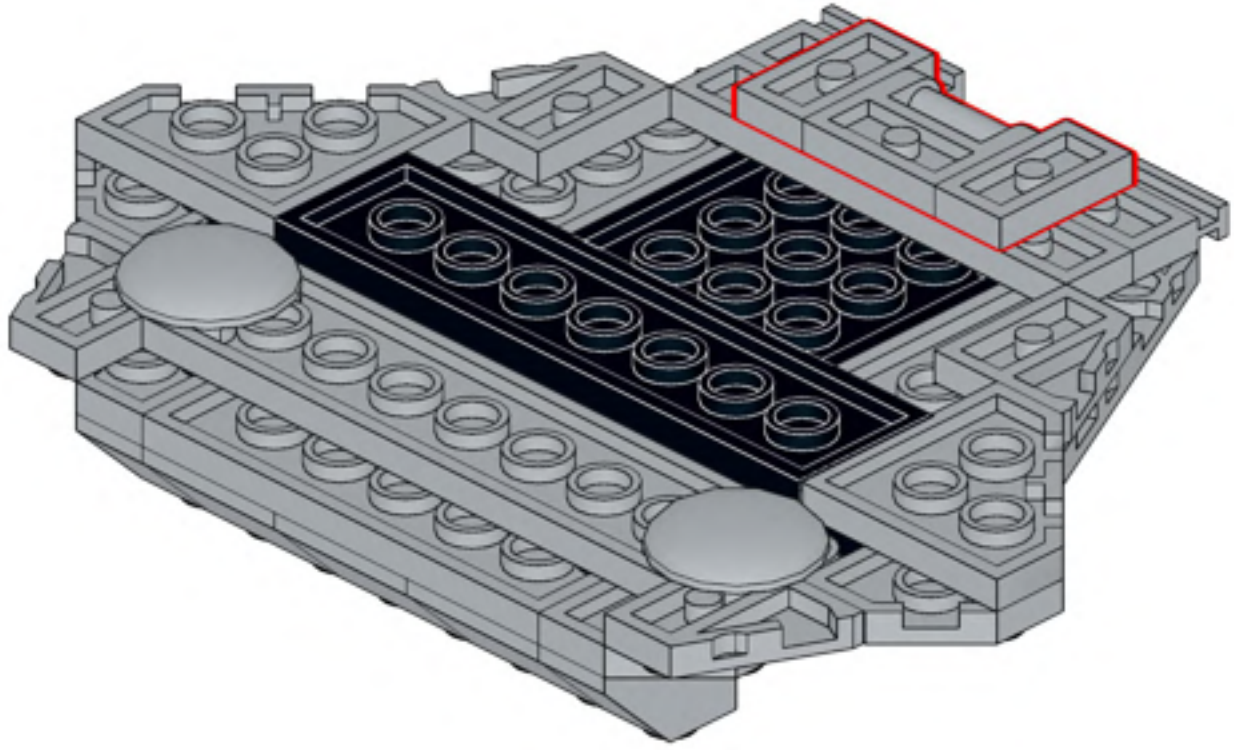

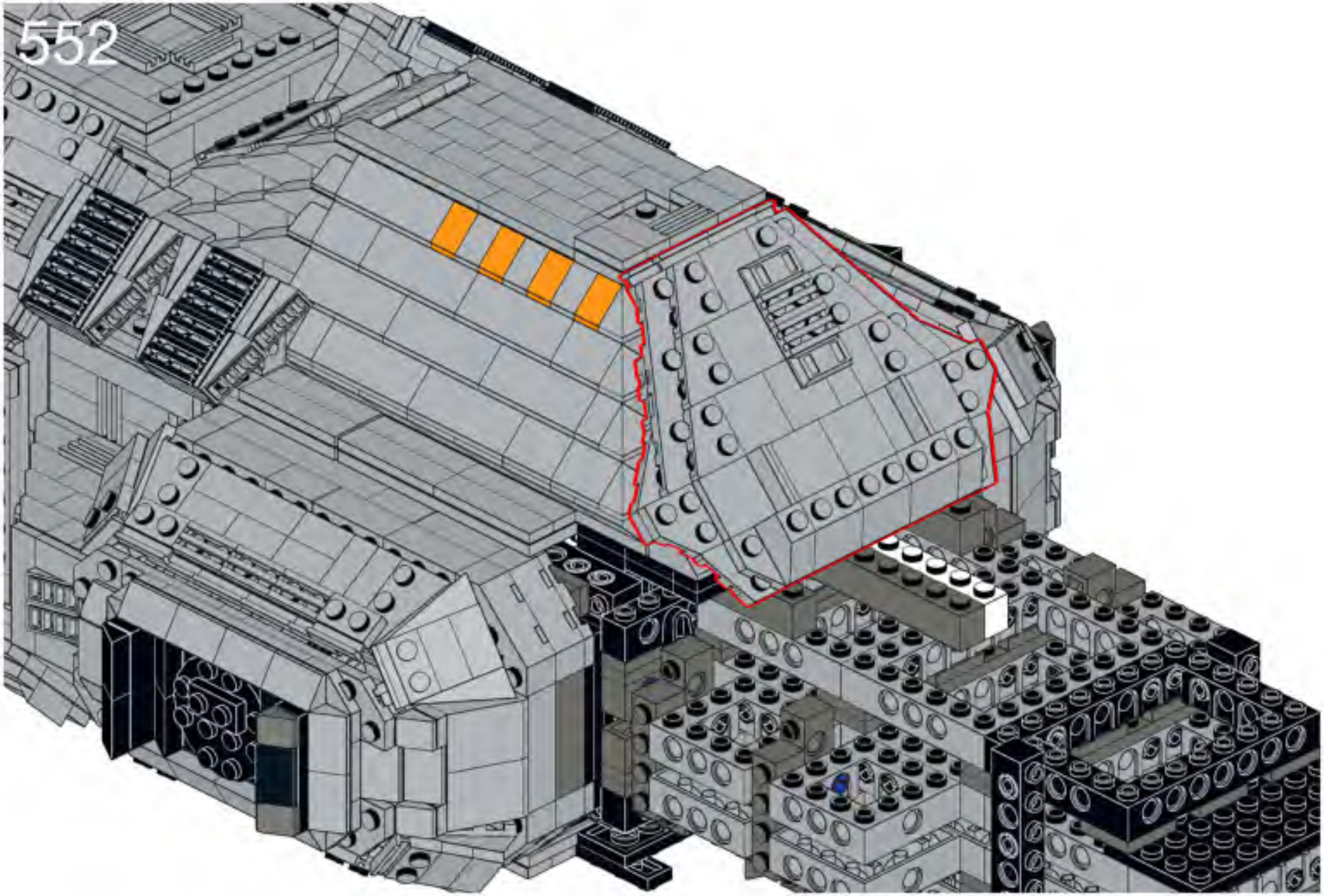

553

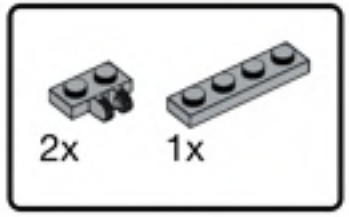


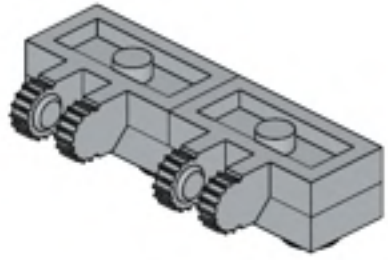

555

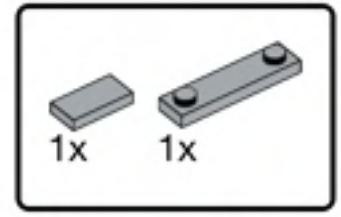


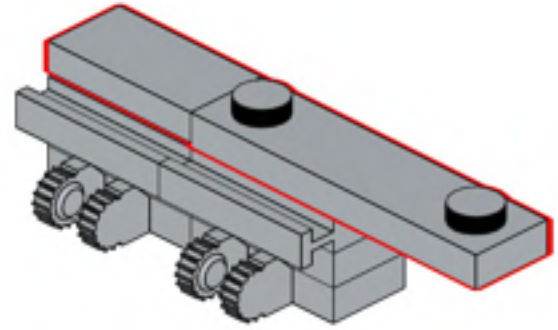

554

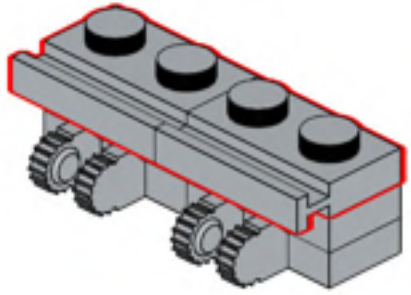

556

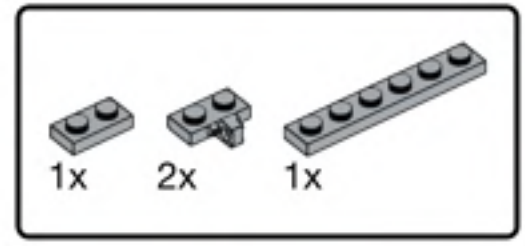


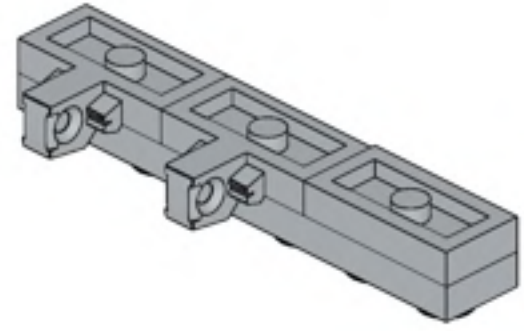

557

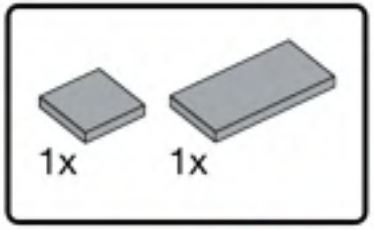

559

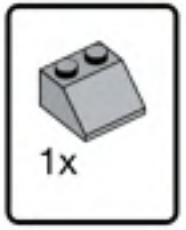


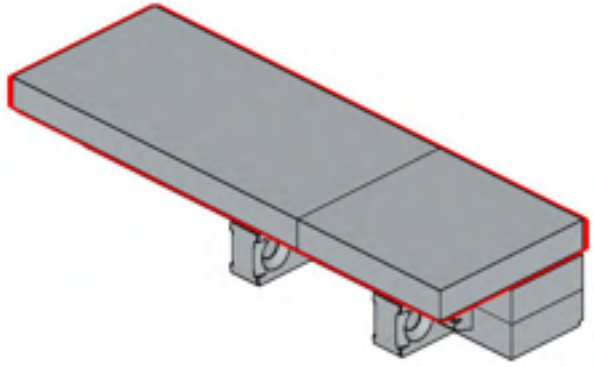

558

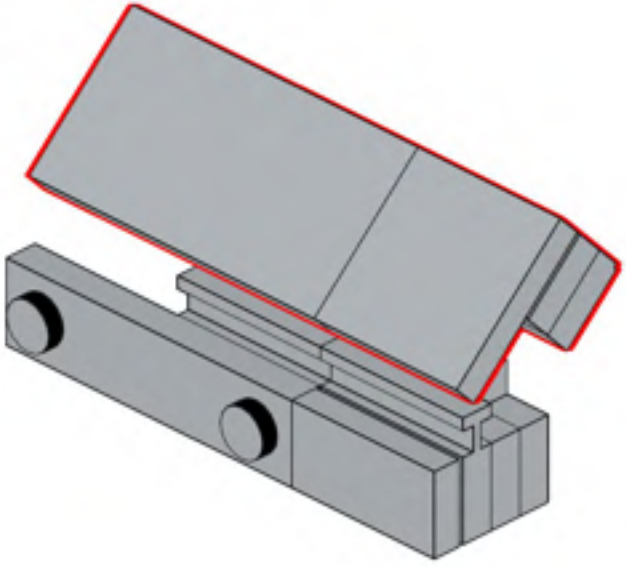

560

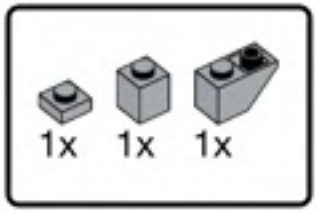


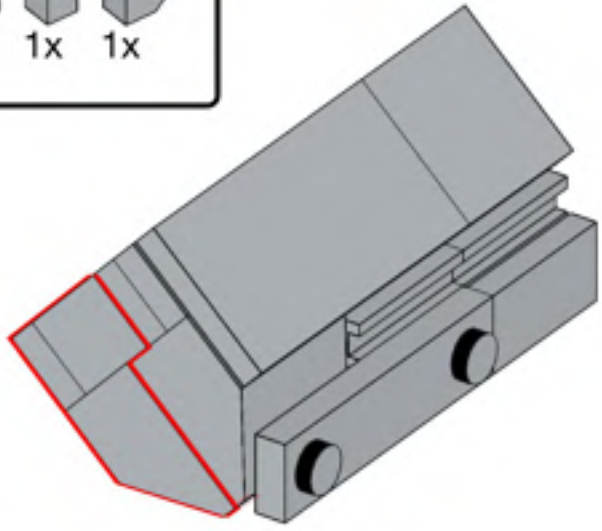

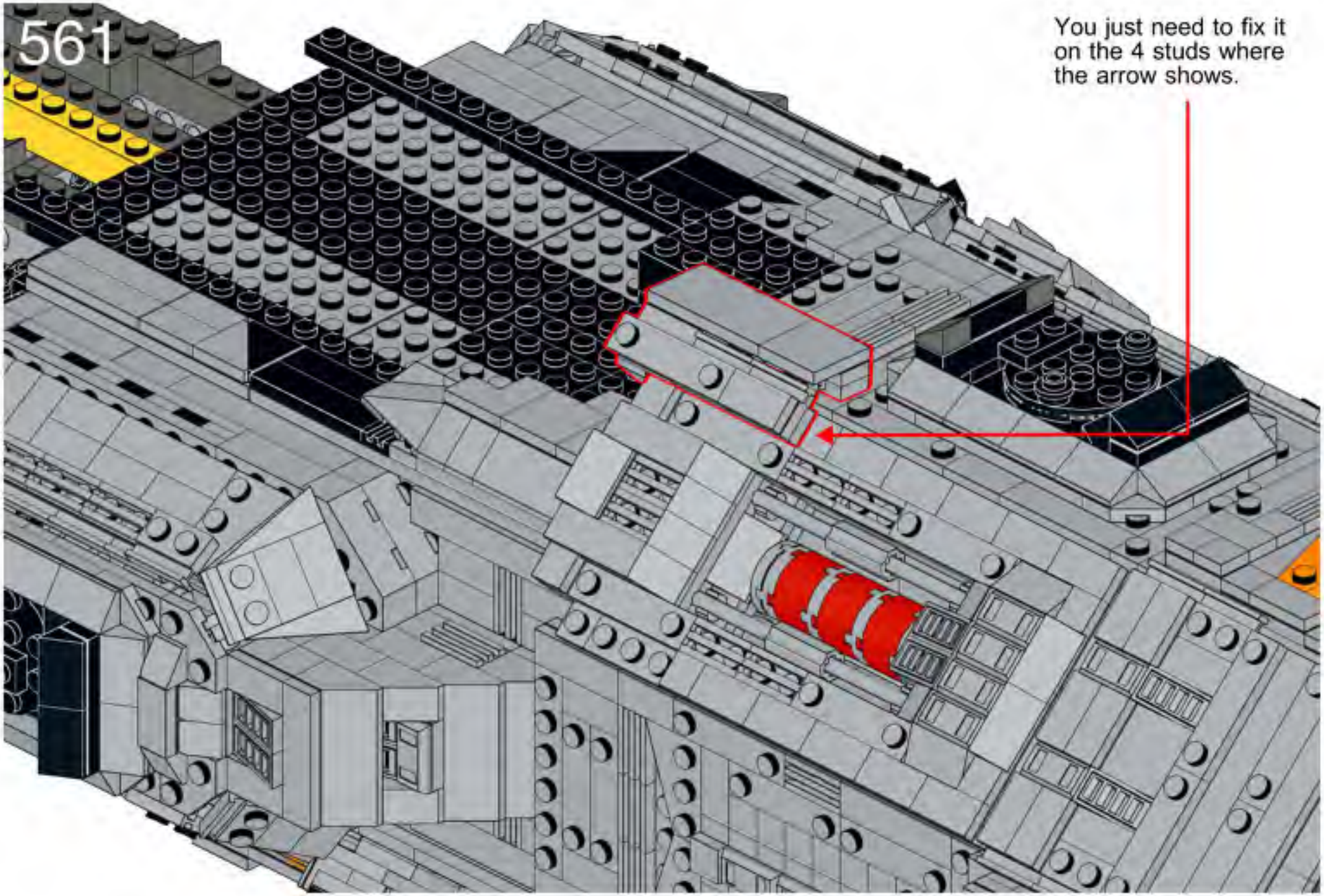
561
You just need to fix it on the 4 studs where the arrow shows.

562

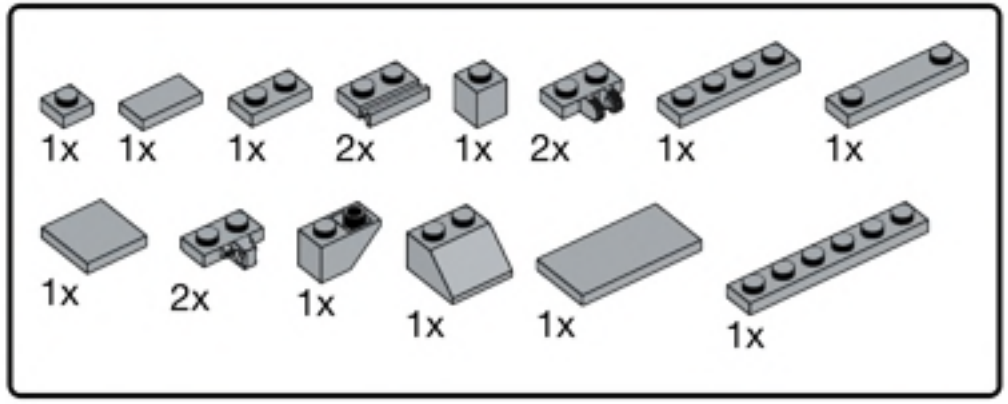


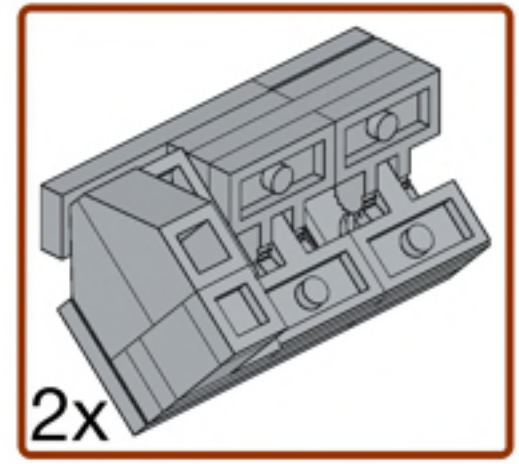


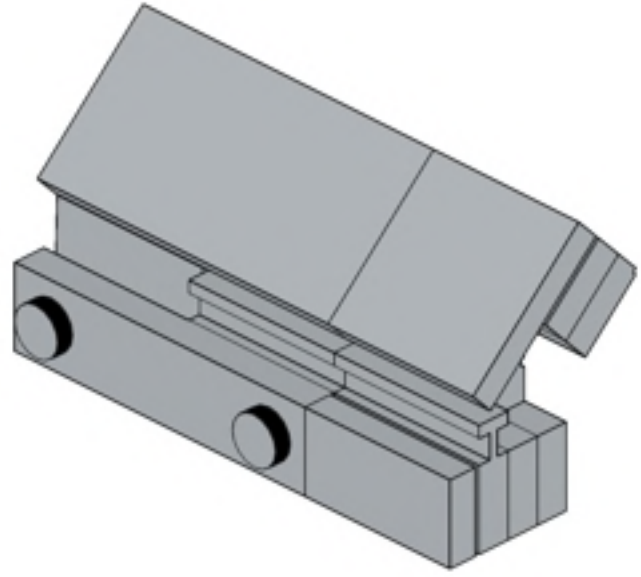

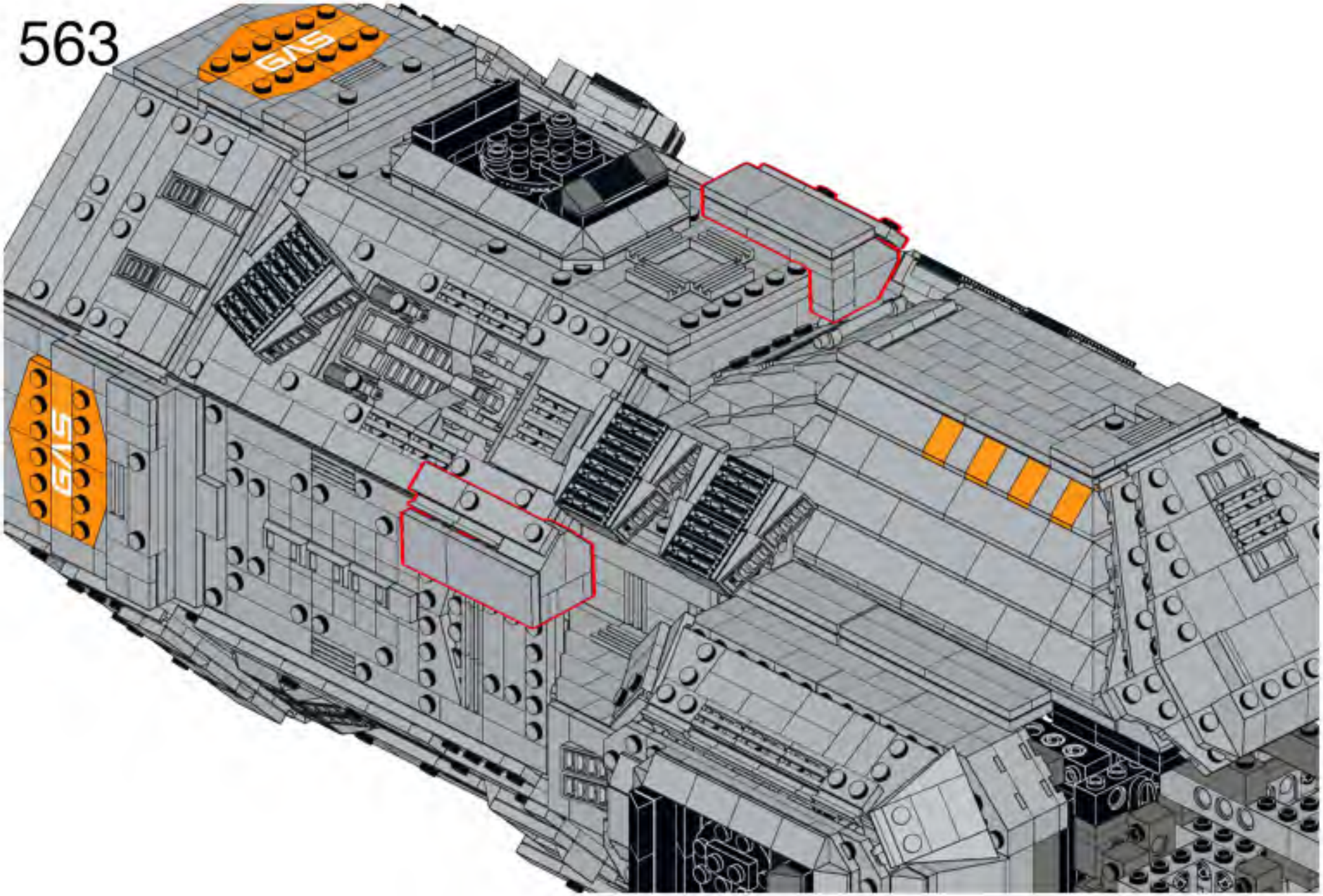
GAS
GAS

564

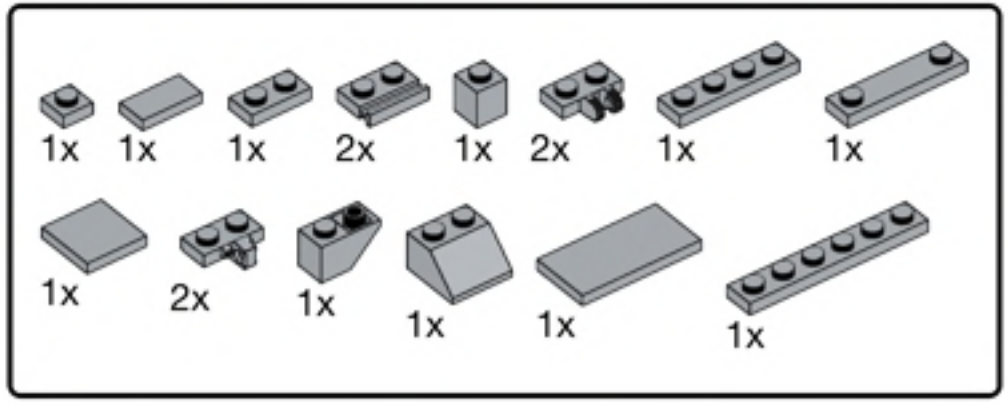


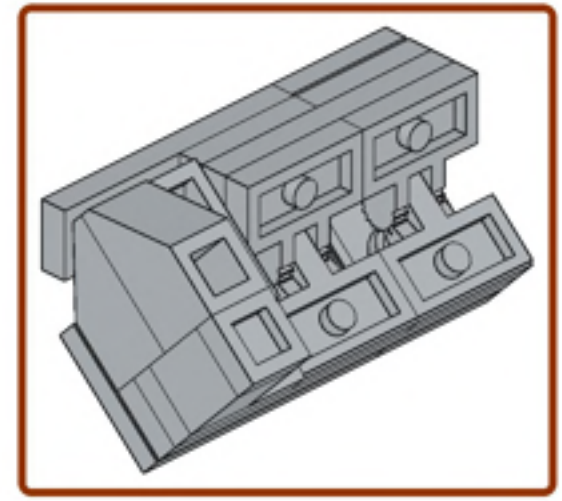

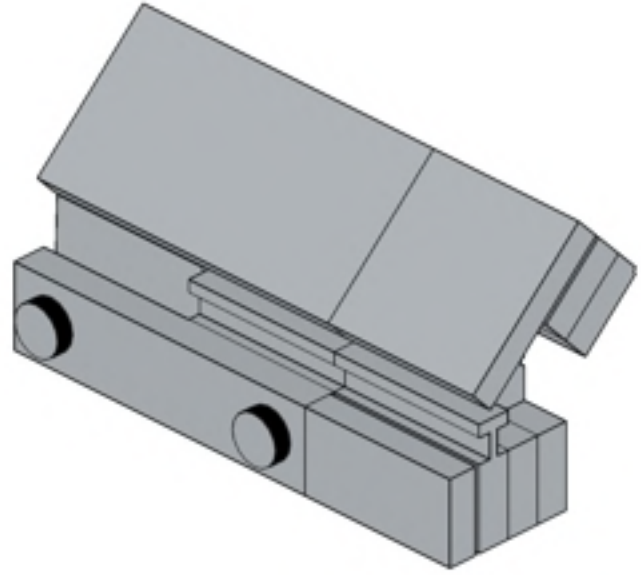

565

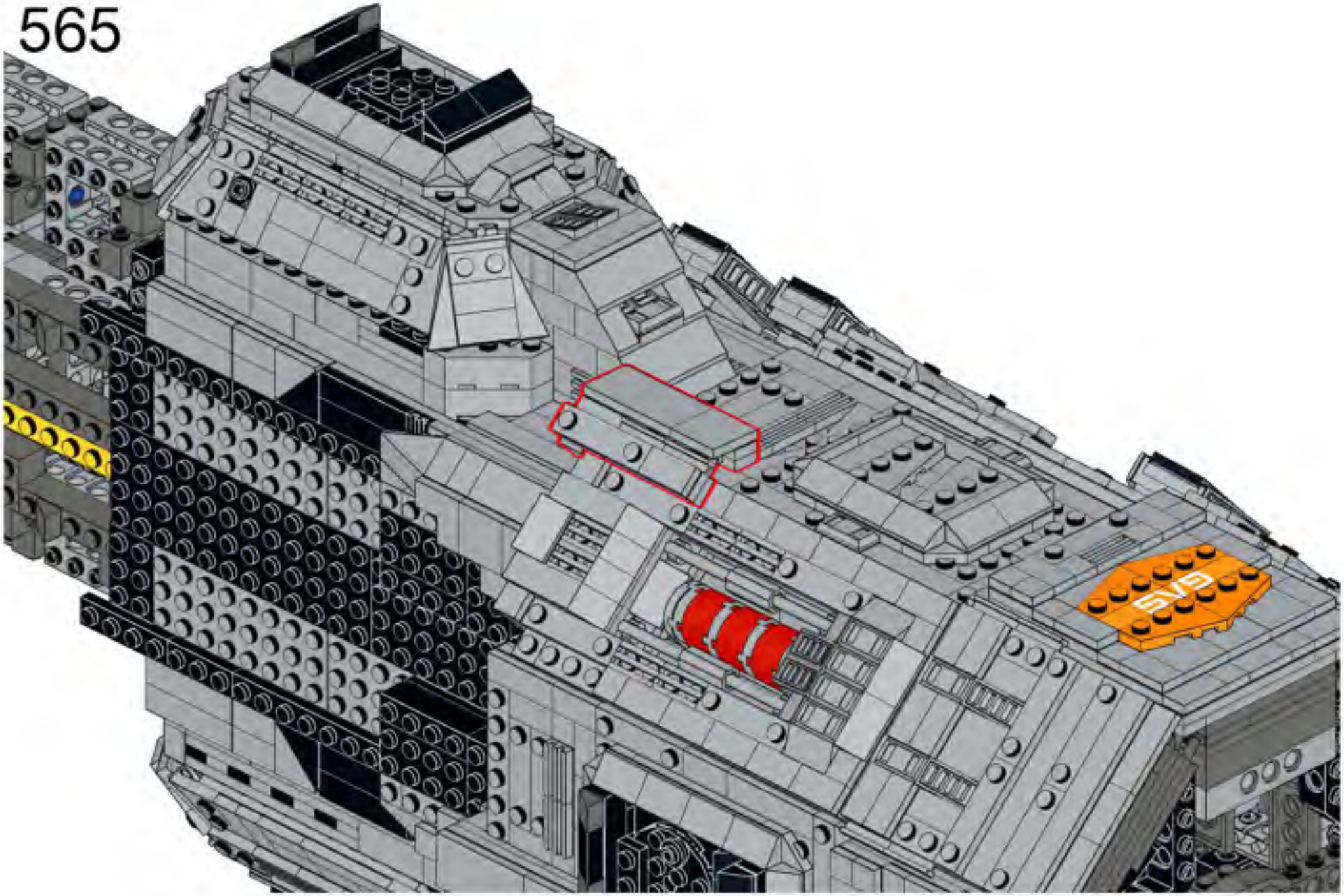

566

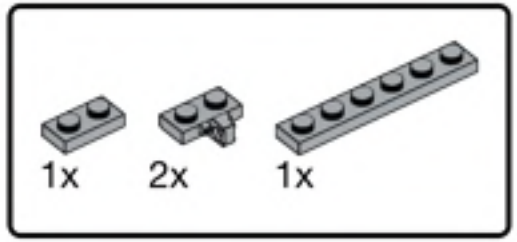


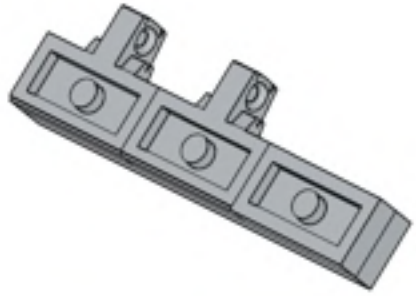

568

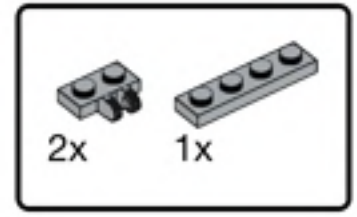


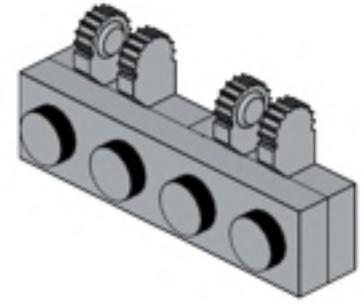

567

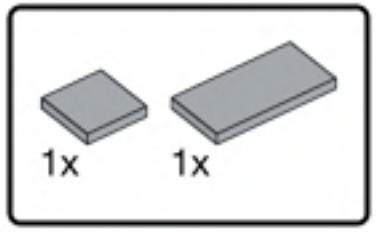


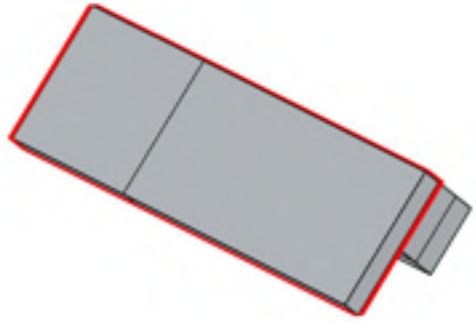

569

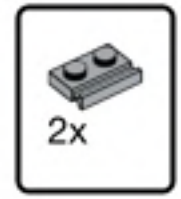


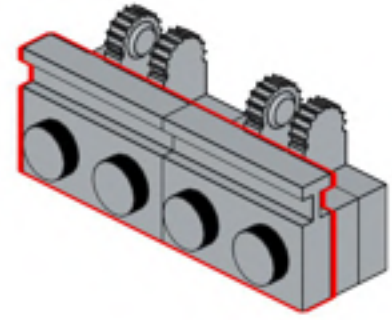

570

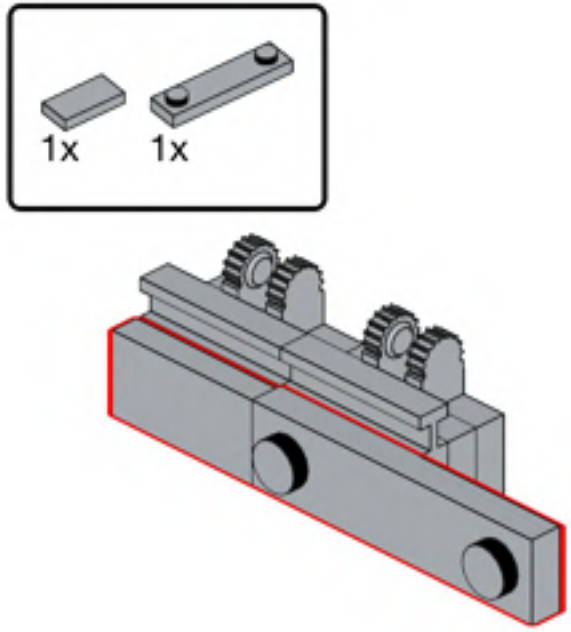


572

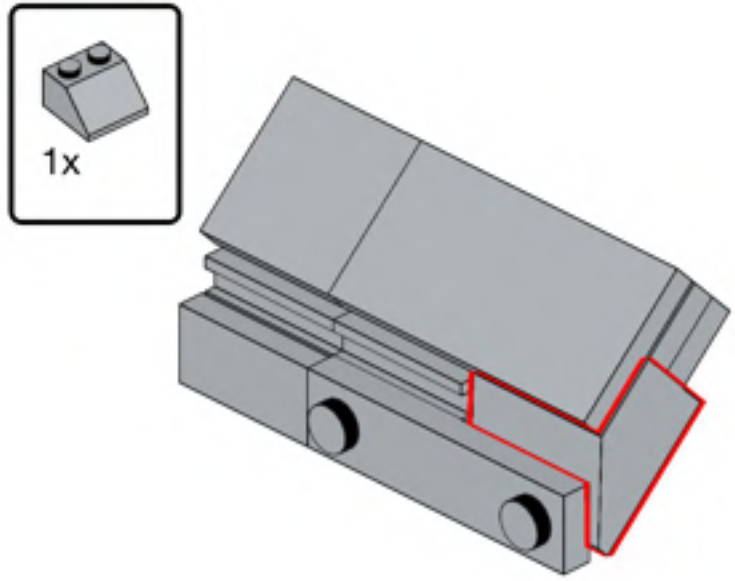


571

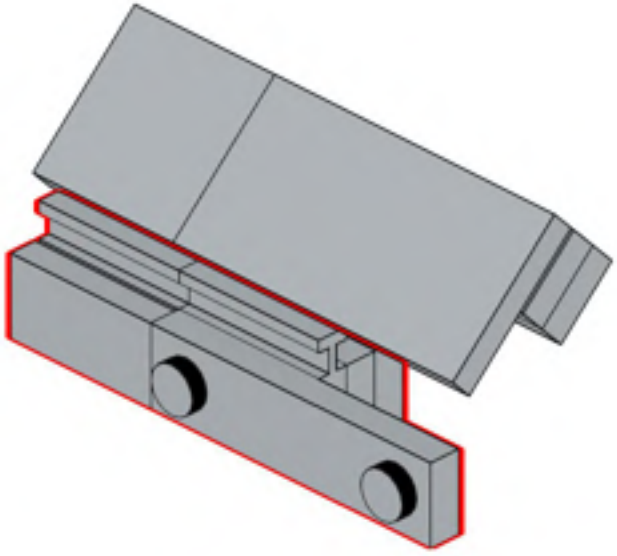

573

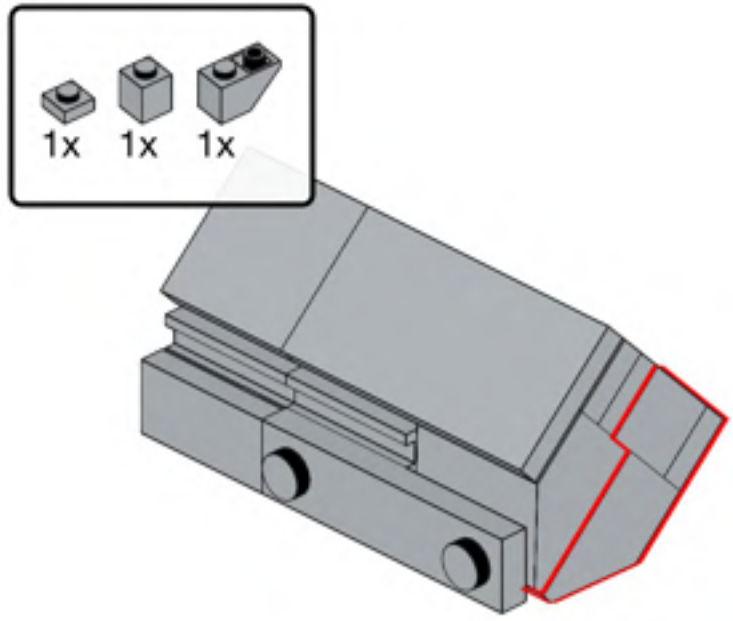

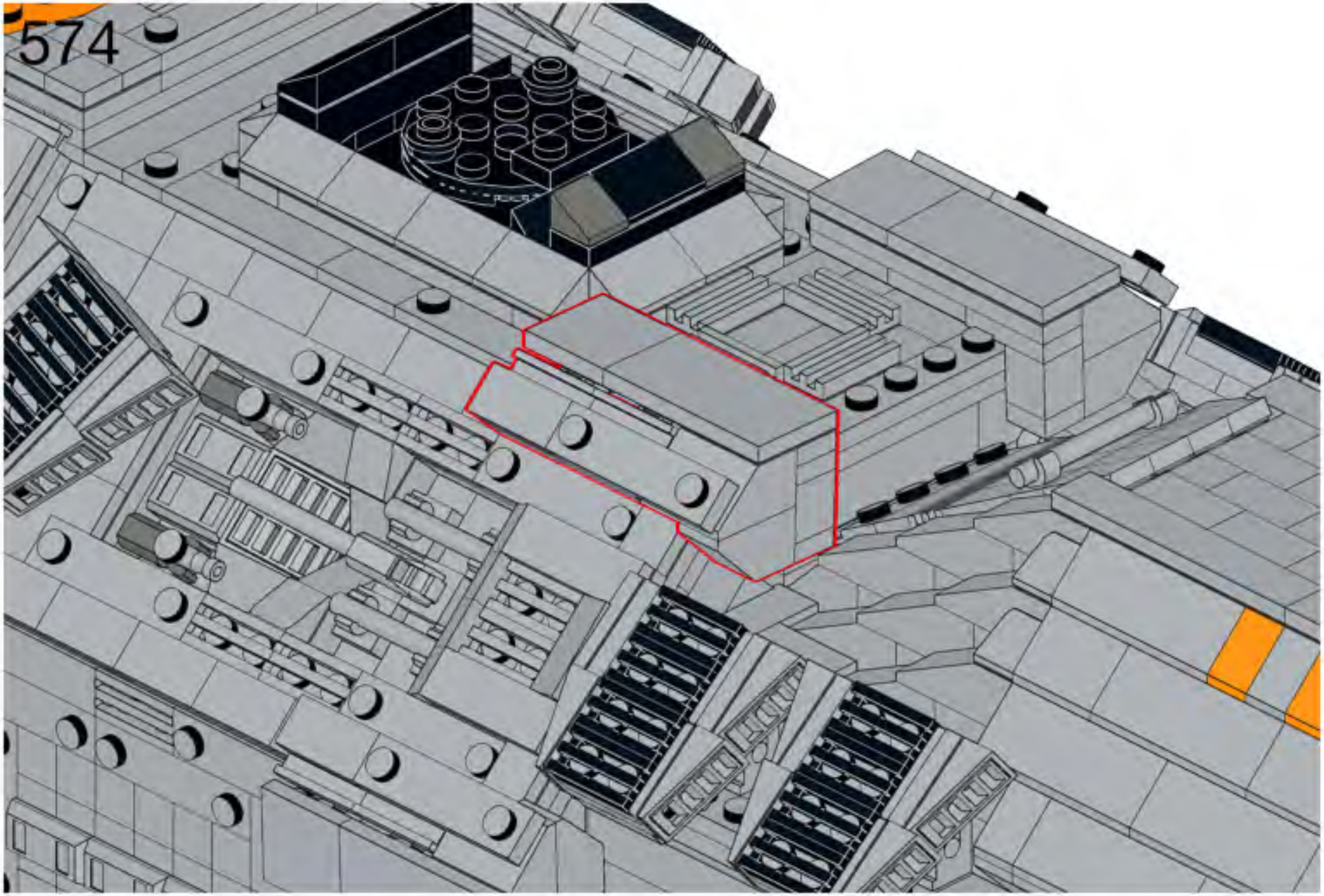
574

575

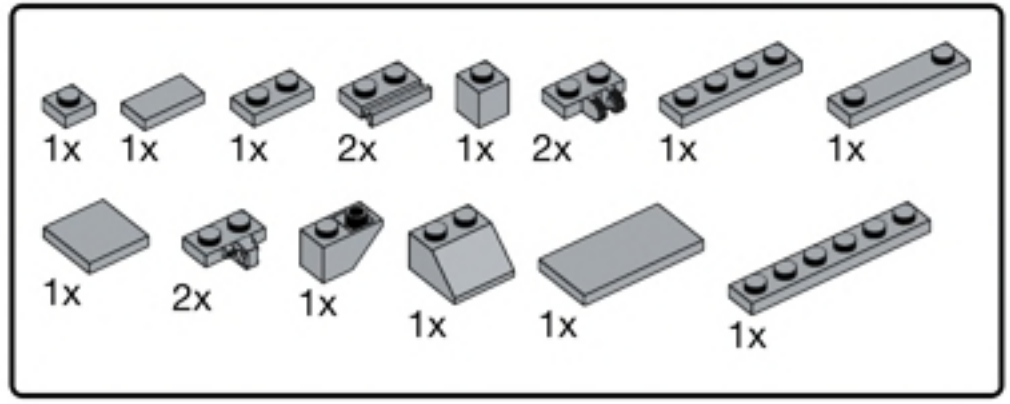


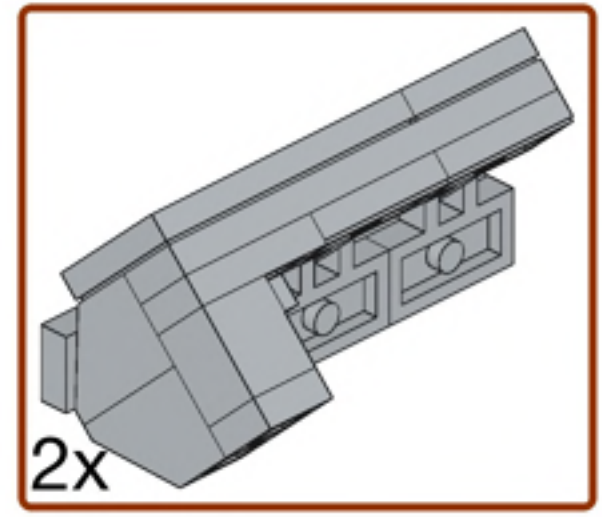


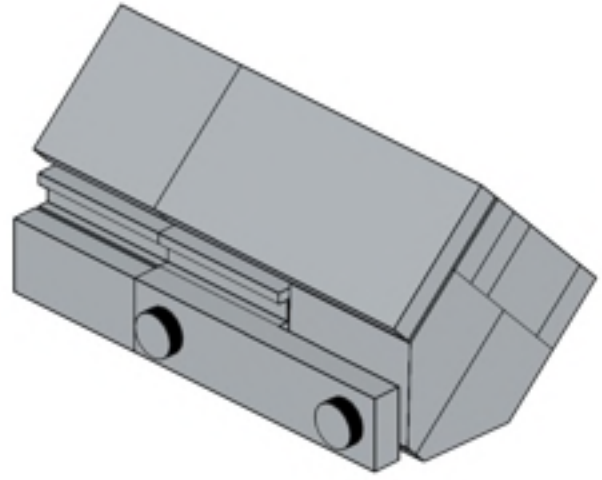

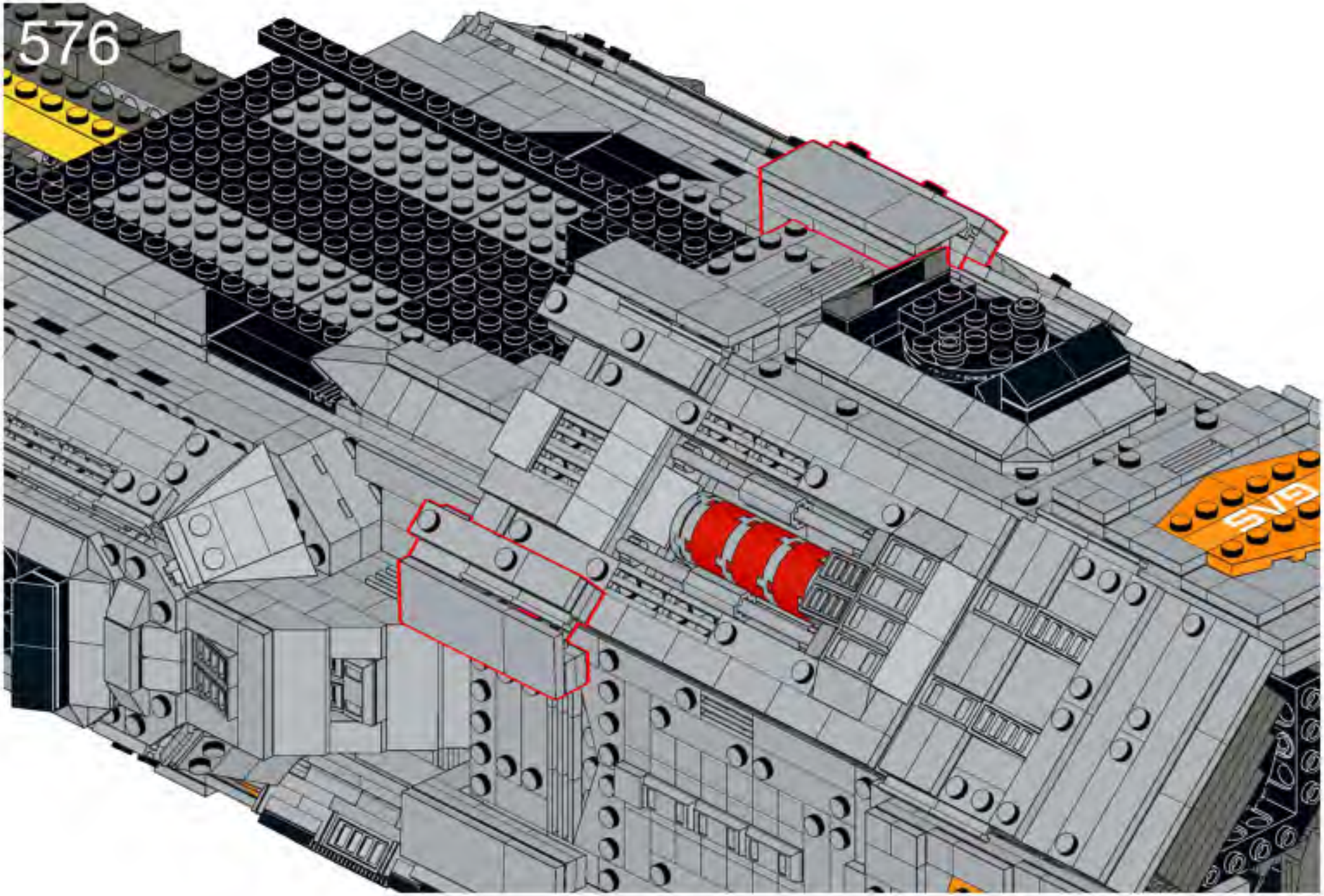
5V9

577

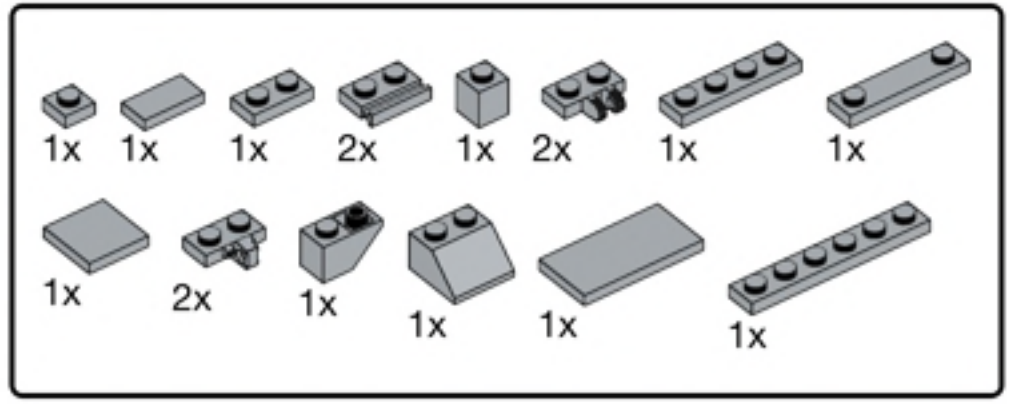


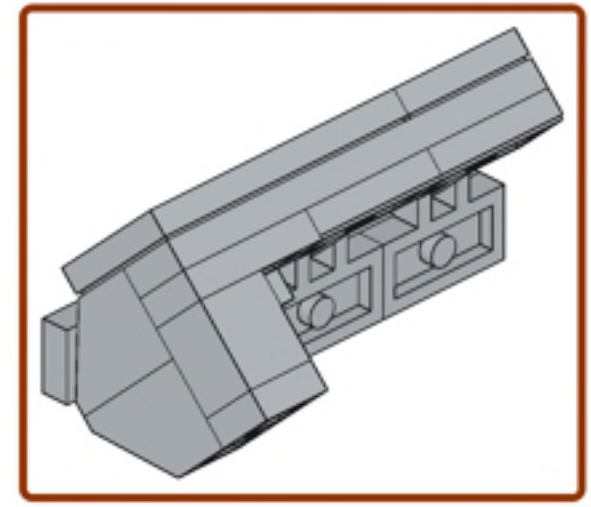

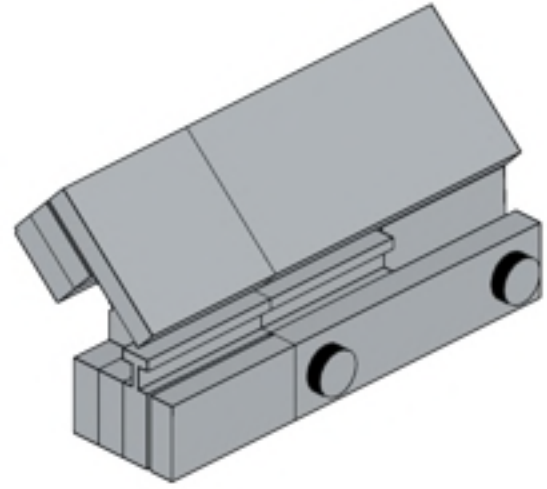

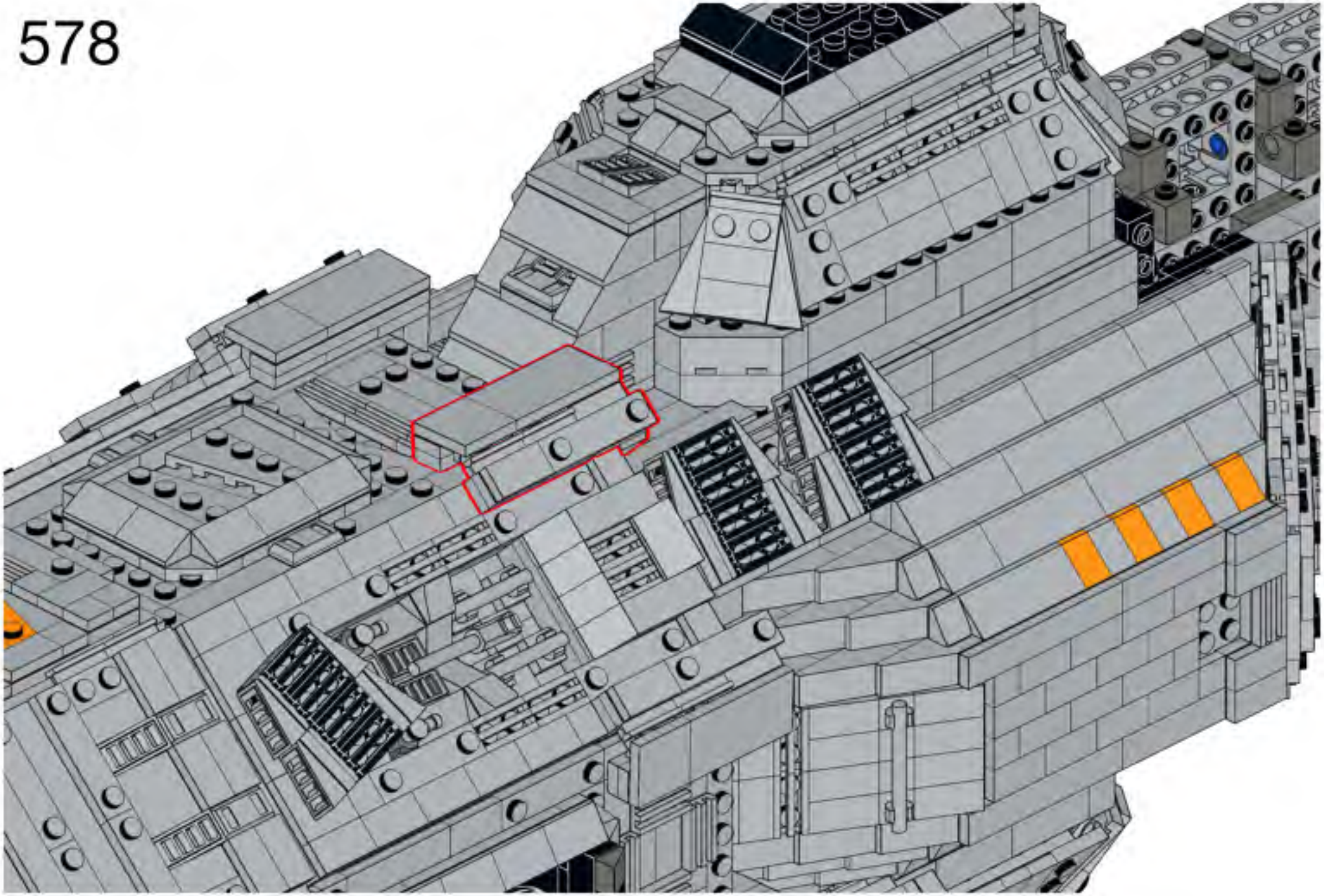

579

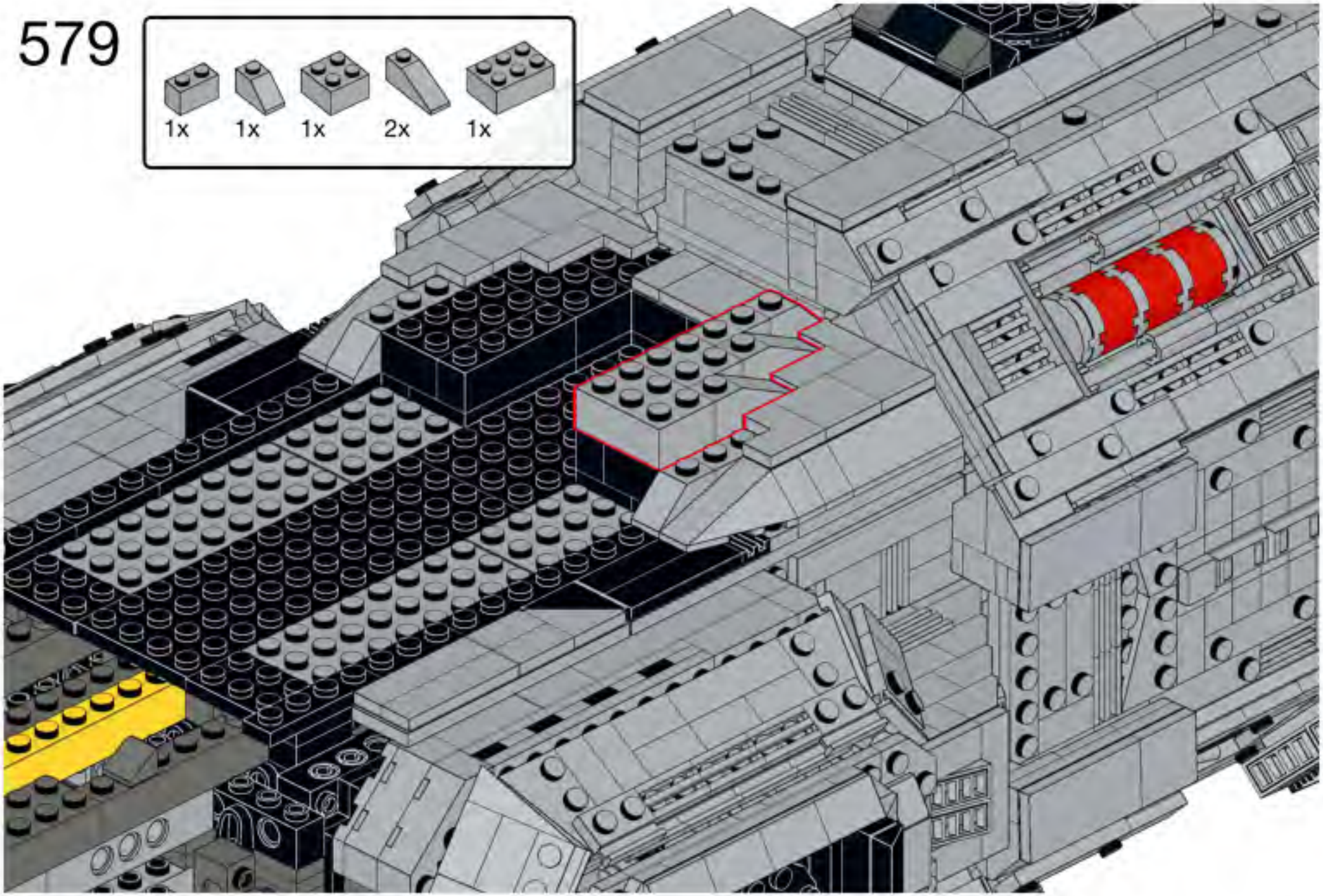

580

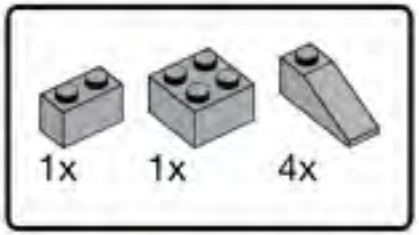

581

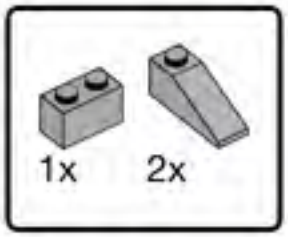

582

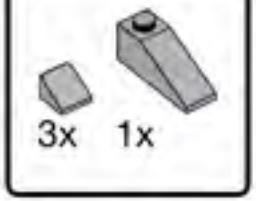

583

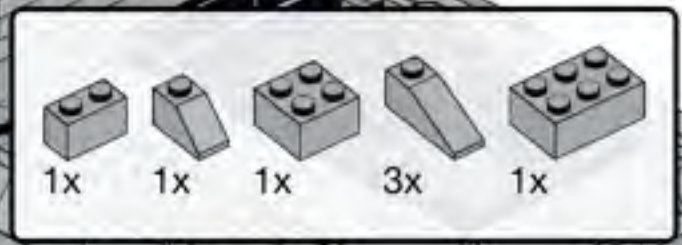

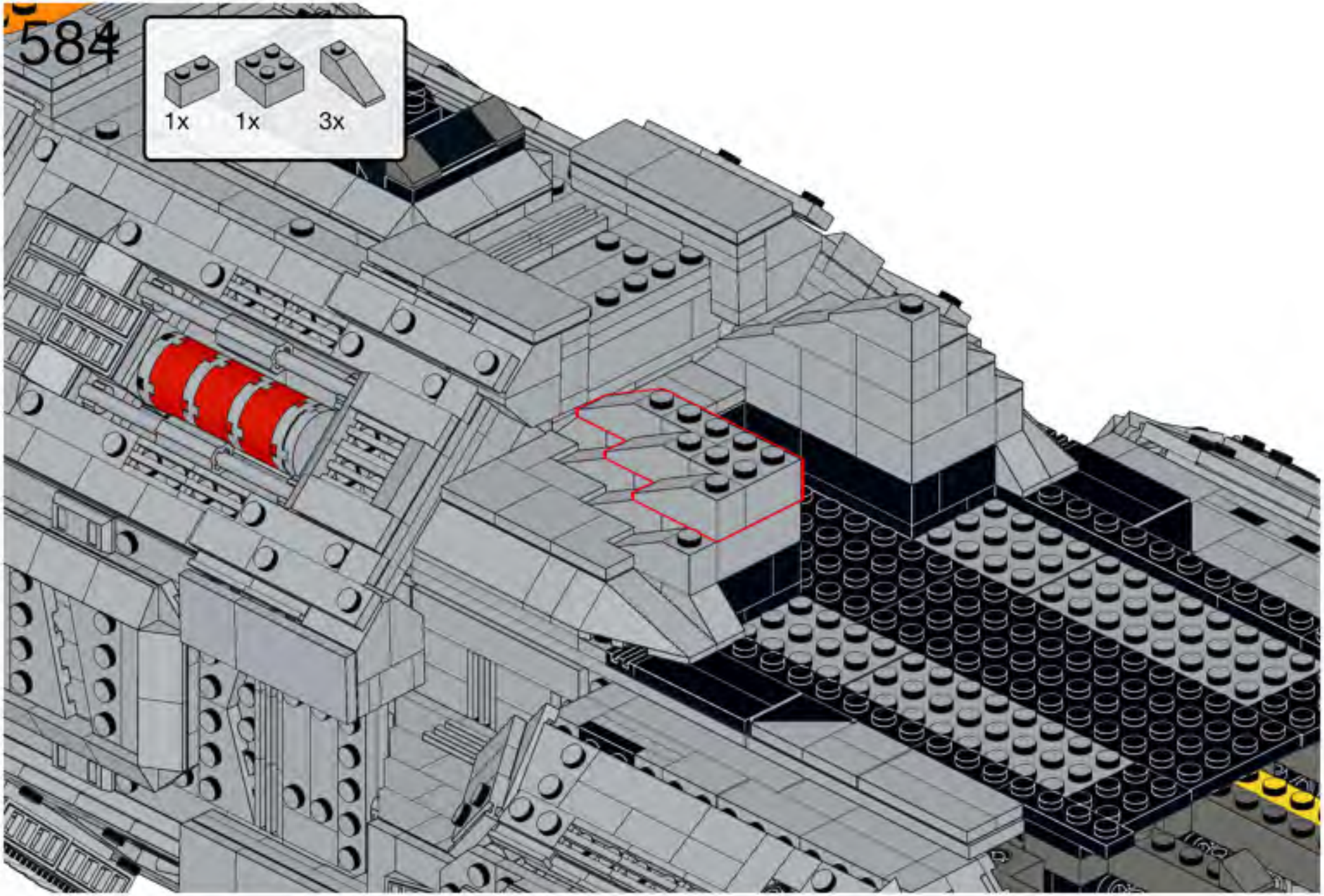
584
1x
1x
3x

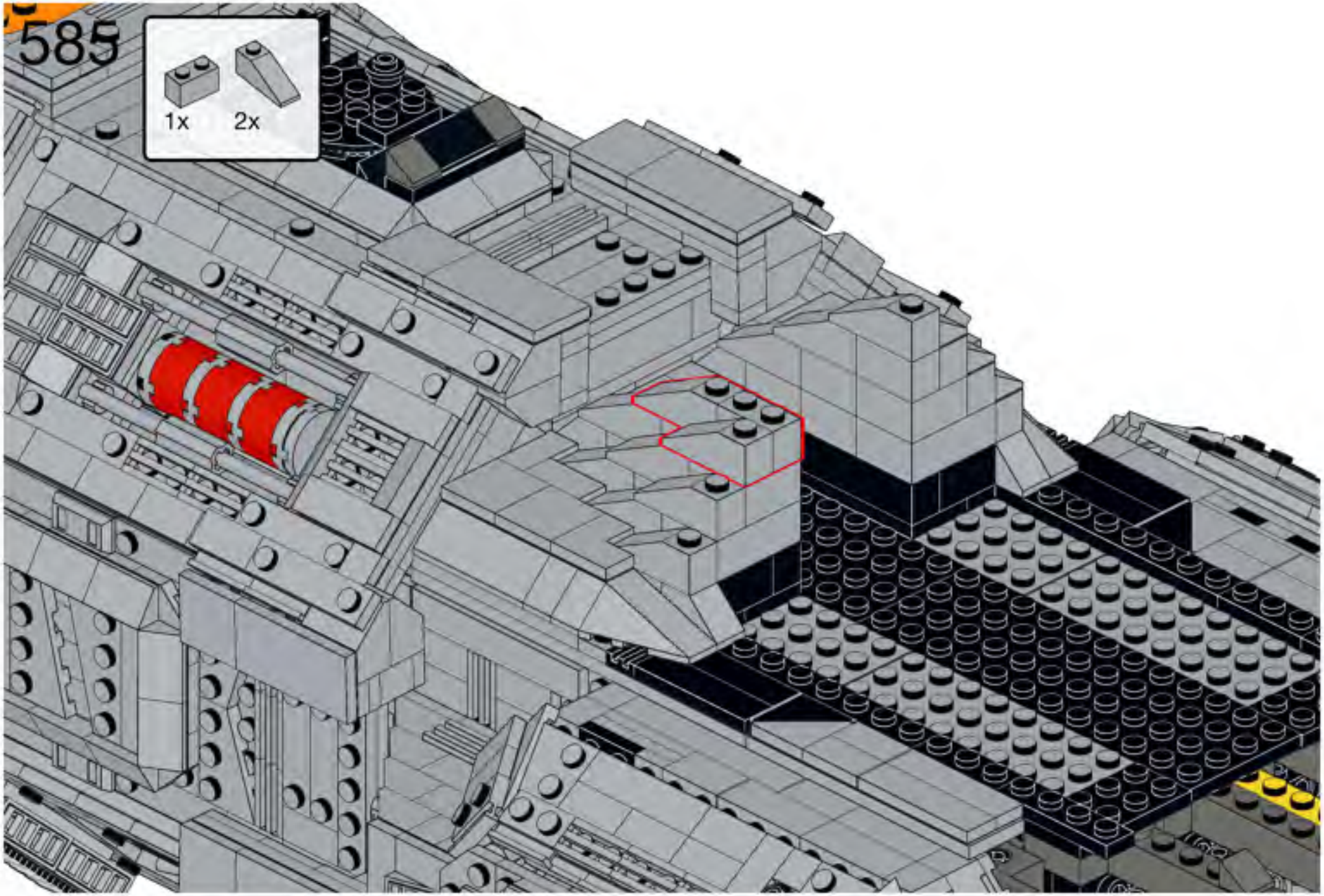
585
1x
2x

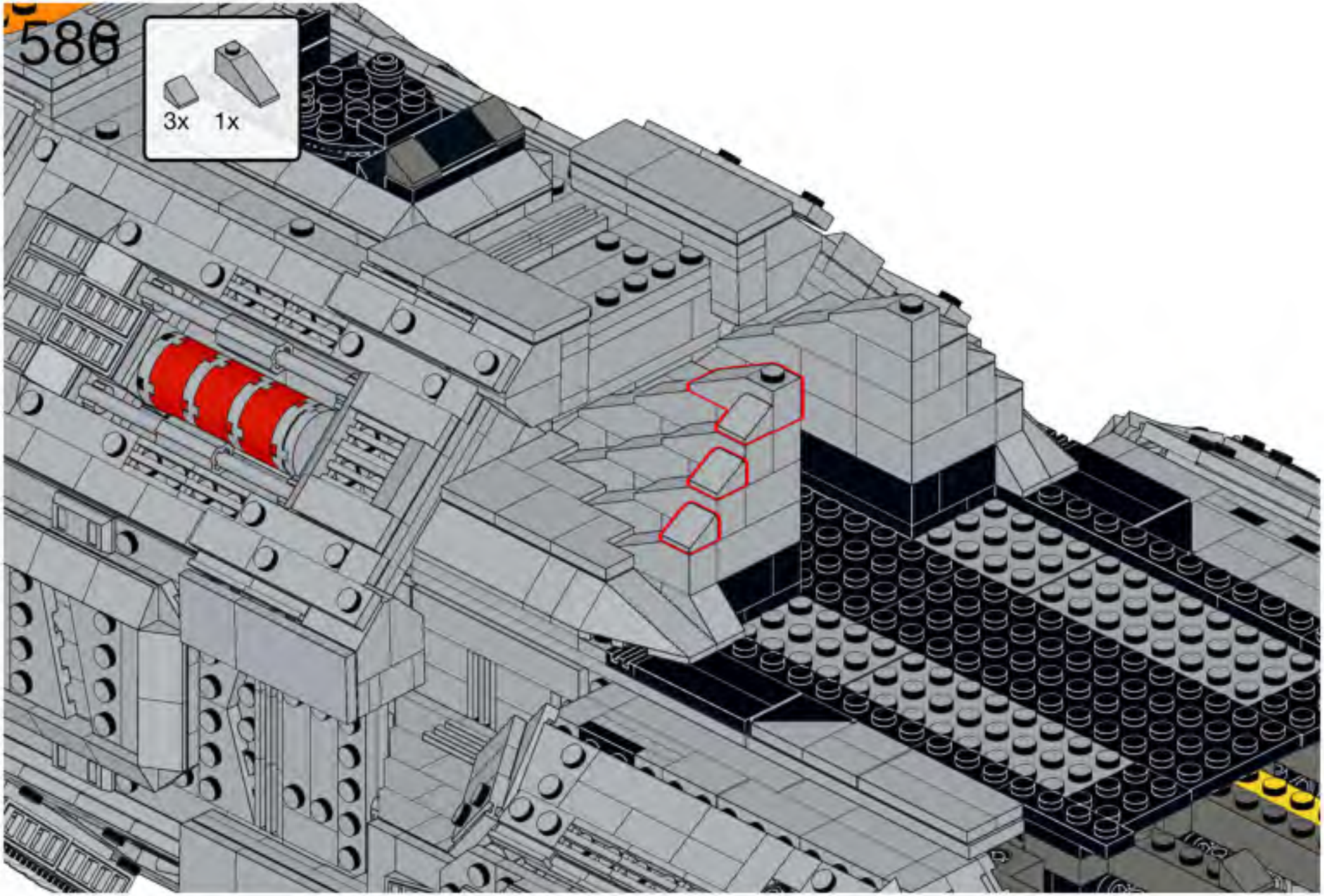
586
3x
1x

587

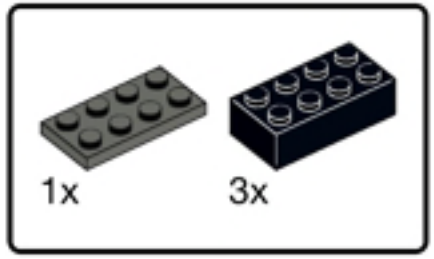


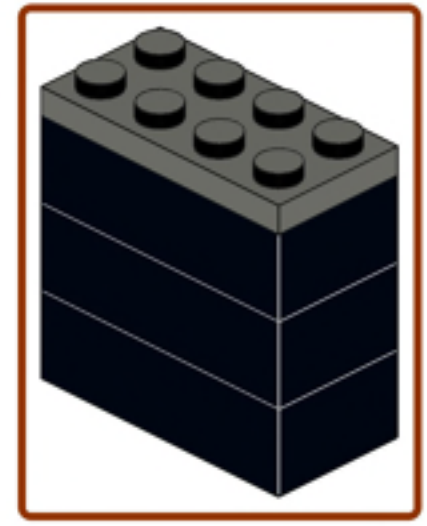

2x

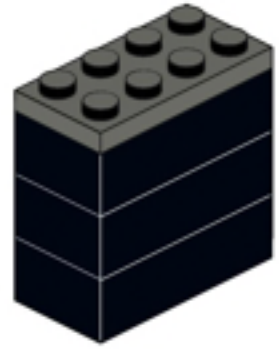

588

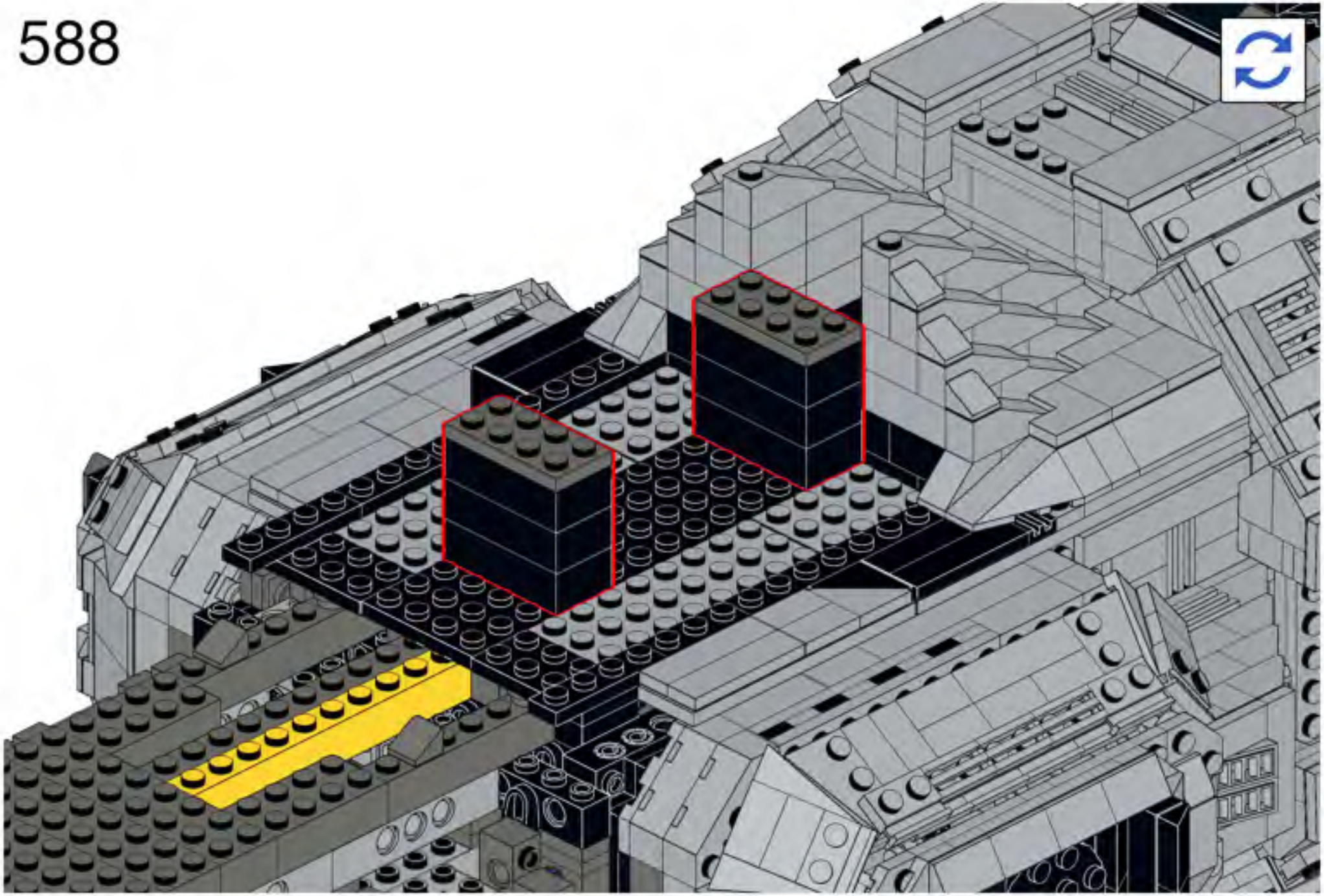

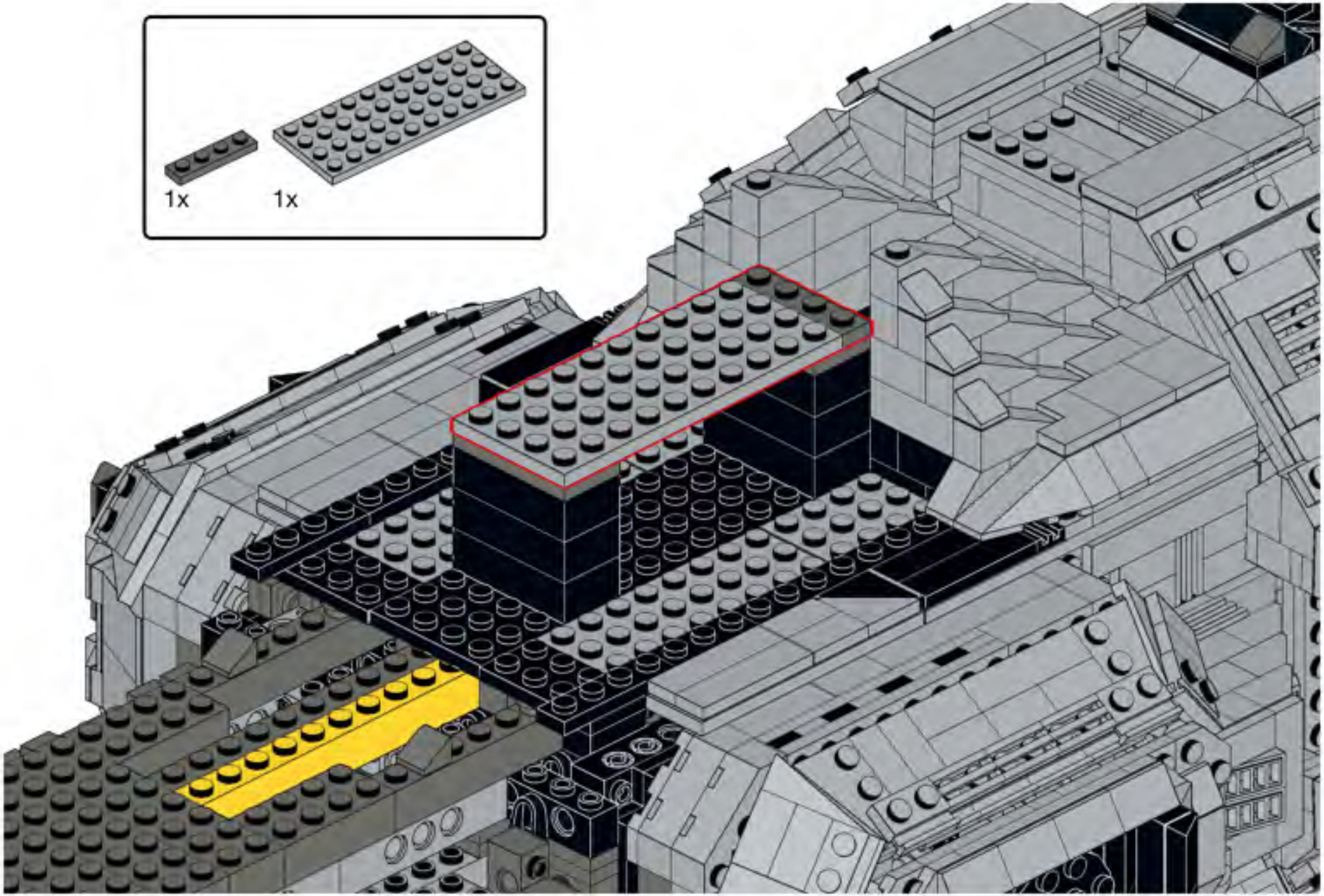
1x
1x

590

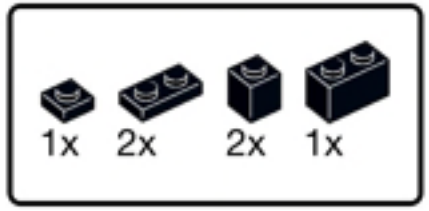

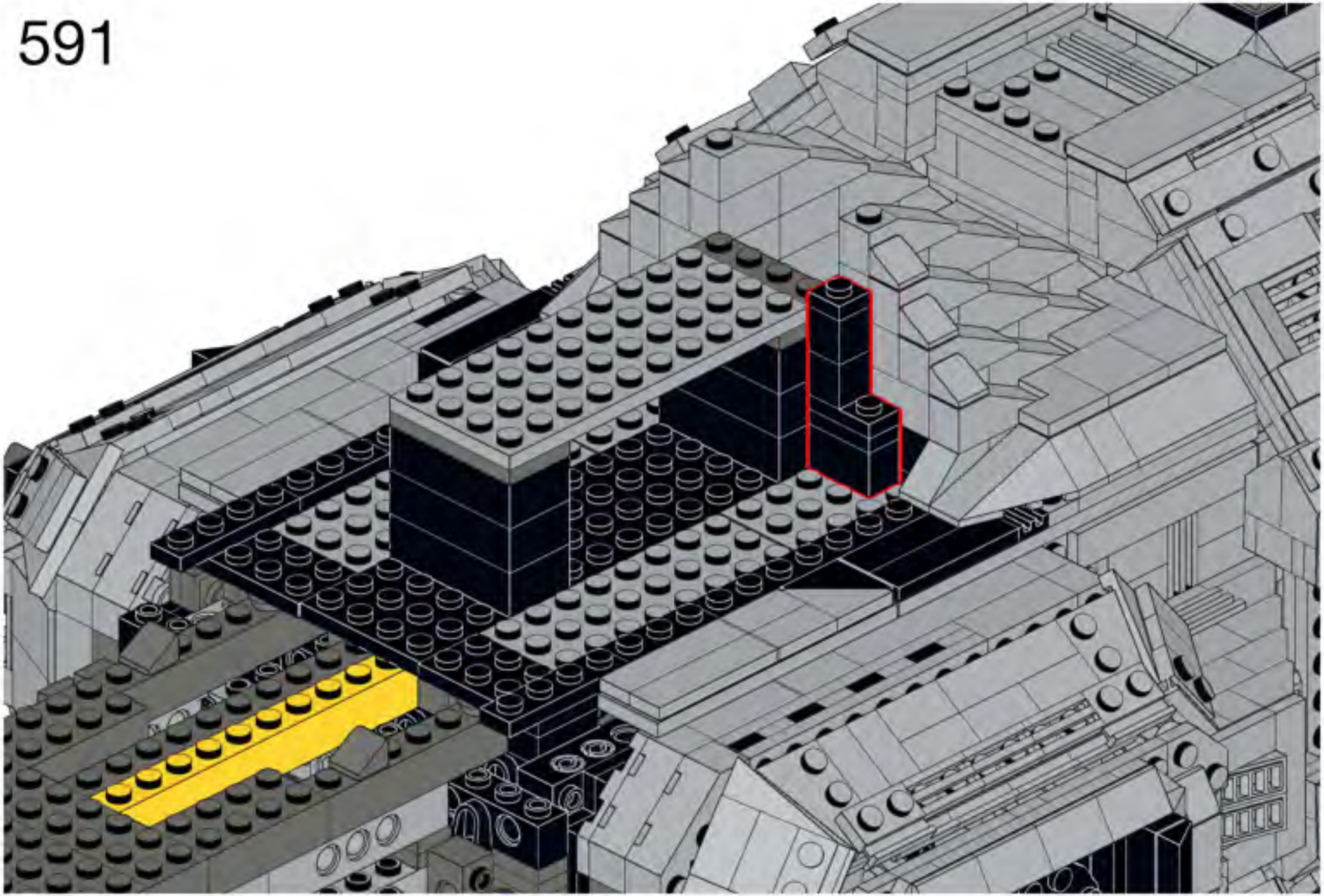

592

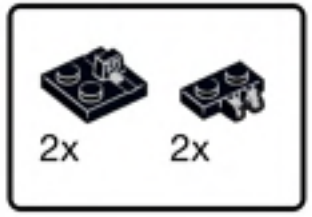

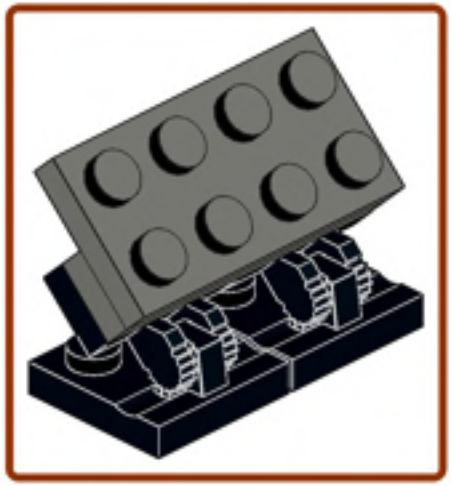

593

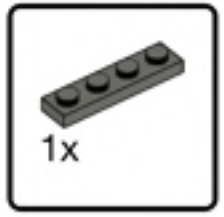


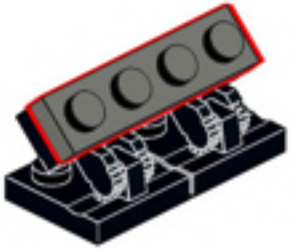

594

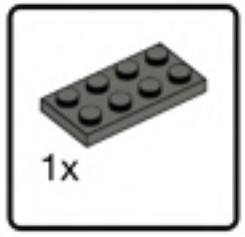


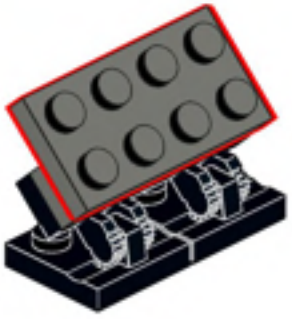

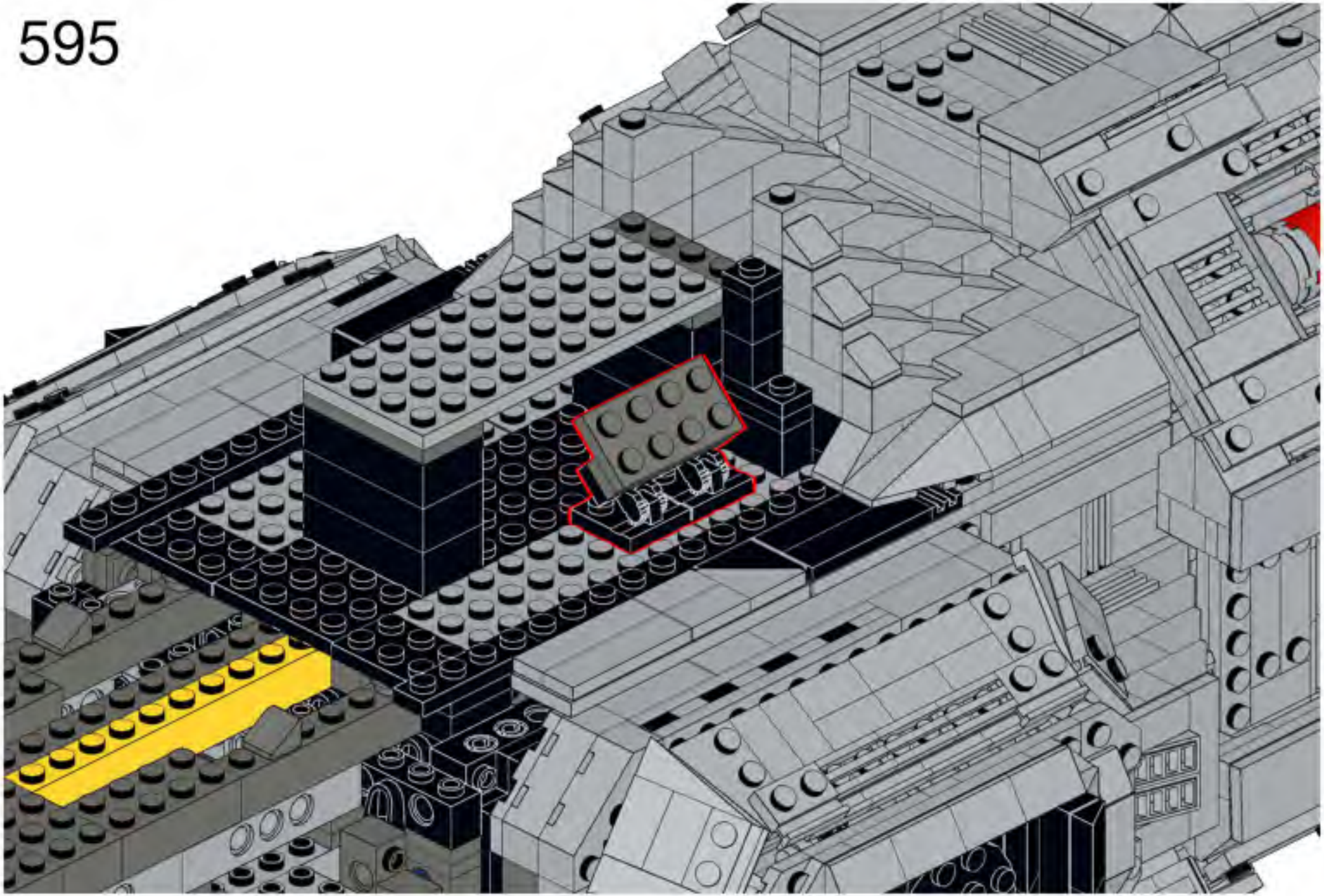

596

597




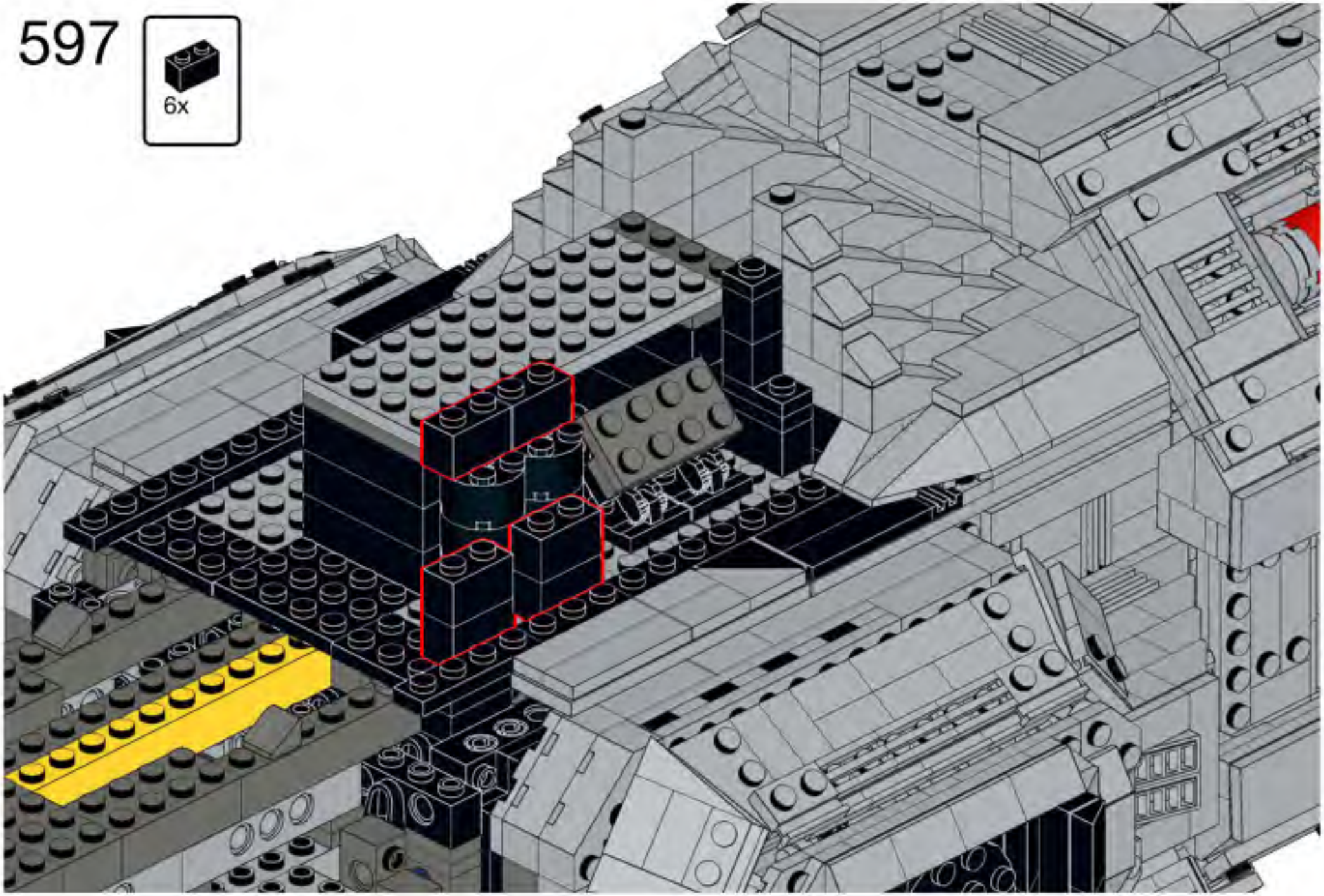

598

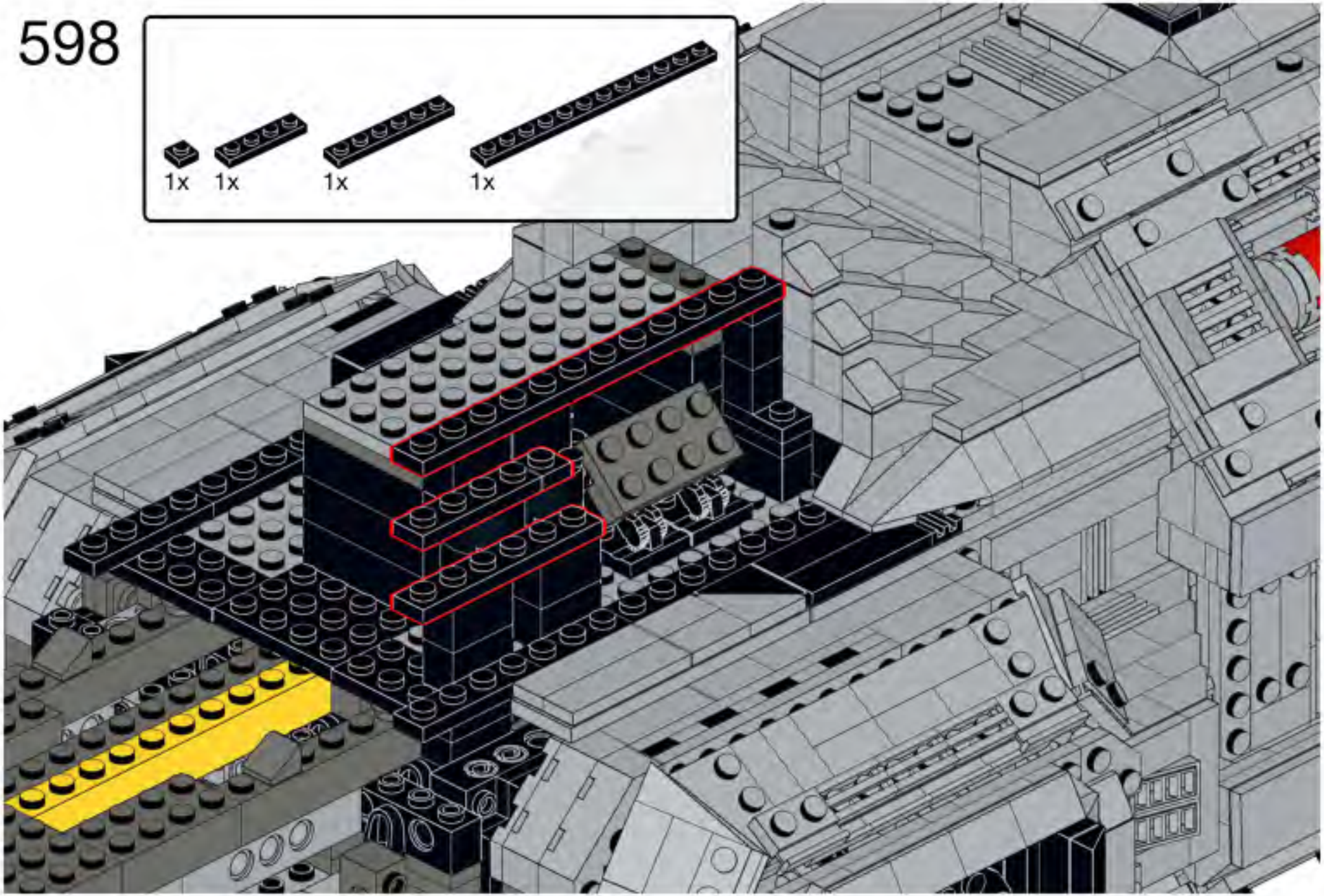

599

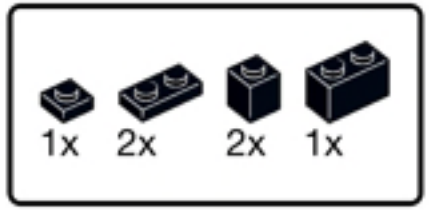


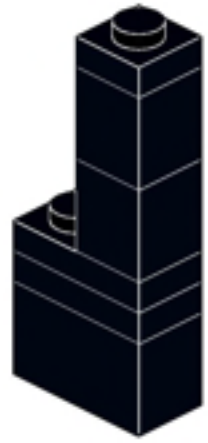

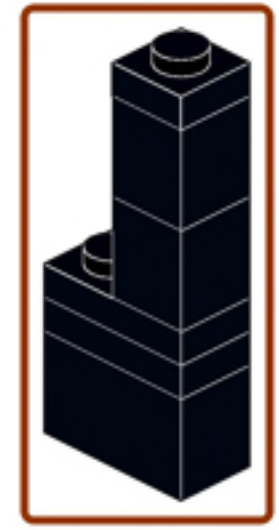

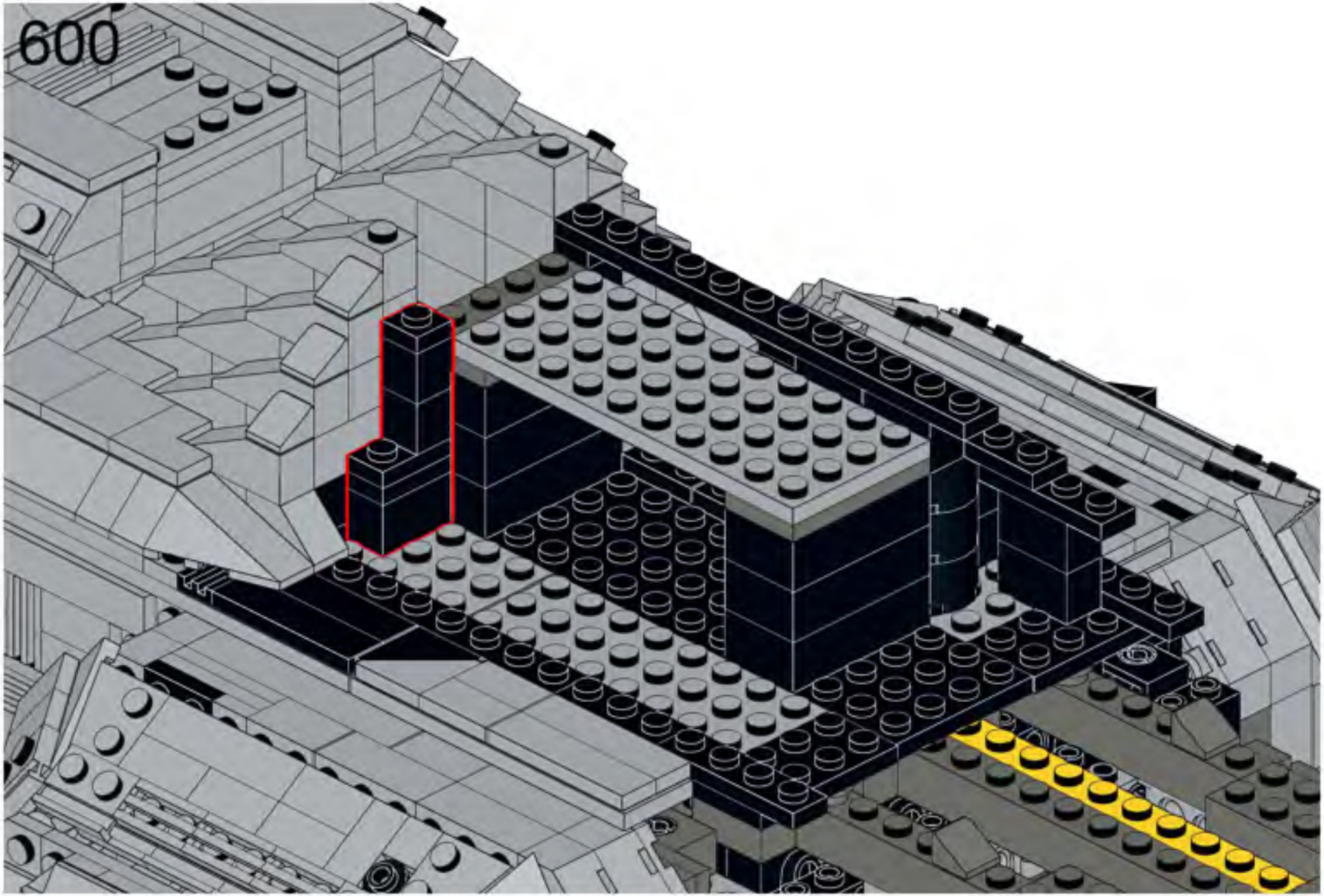
600

601

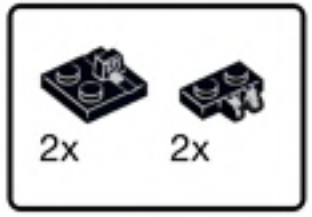

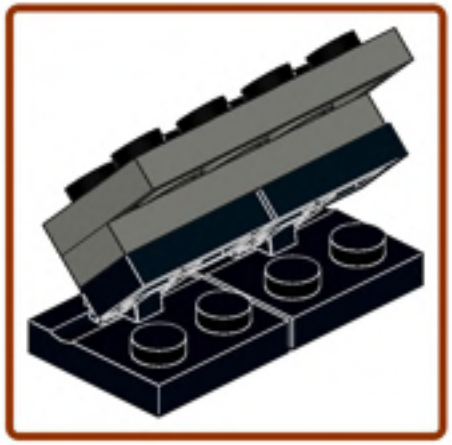

602

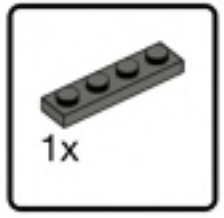


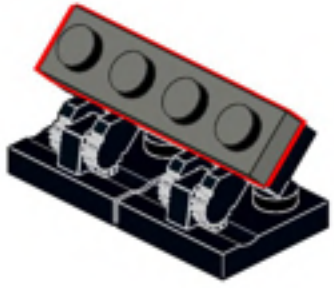

603

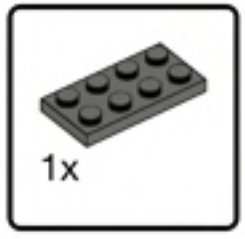


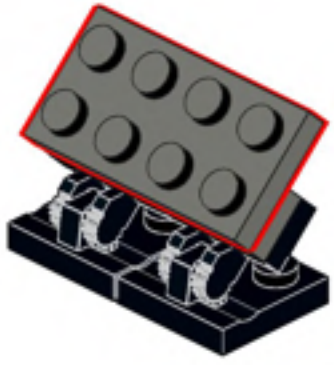

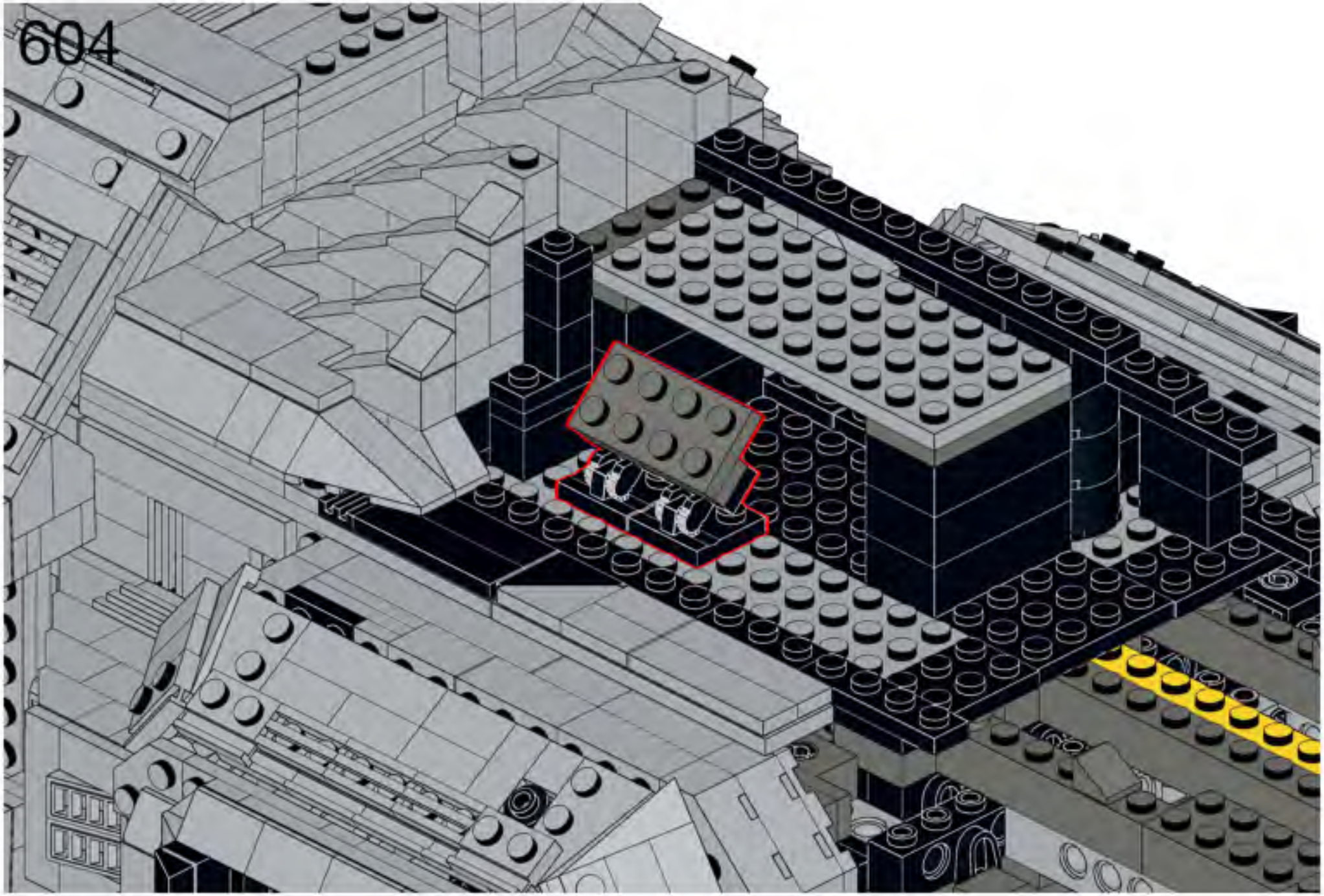

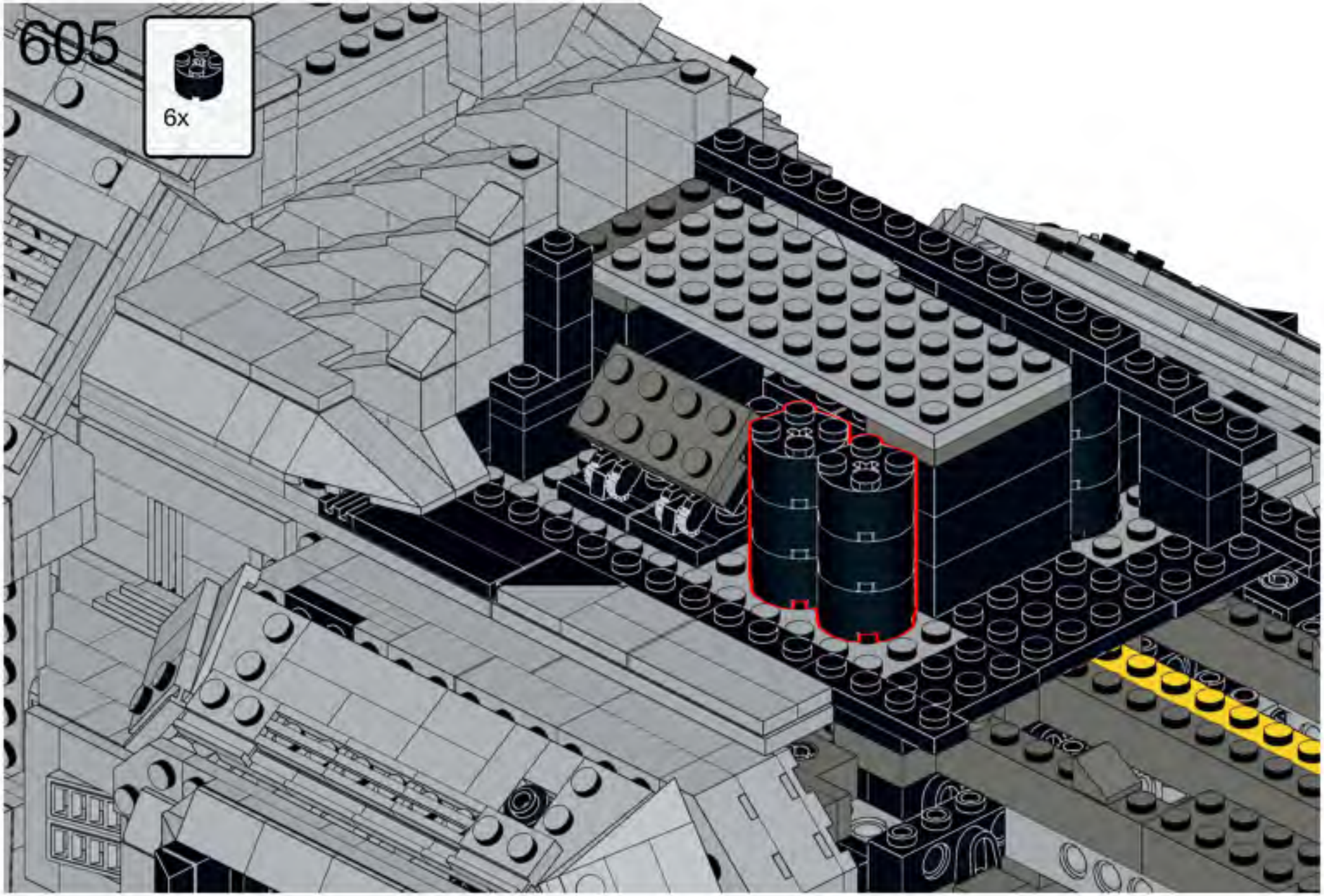
605
6x

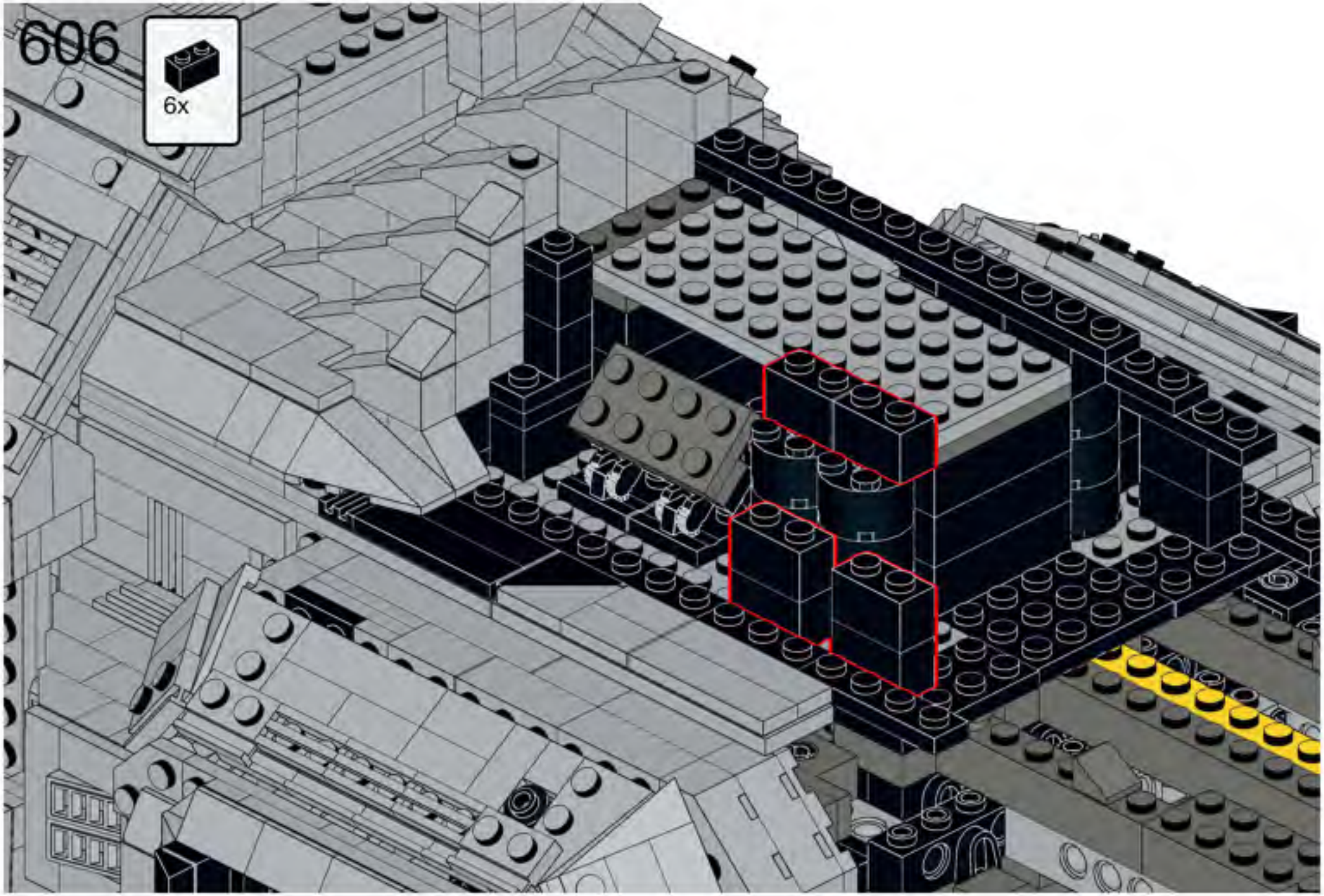
606
6x

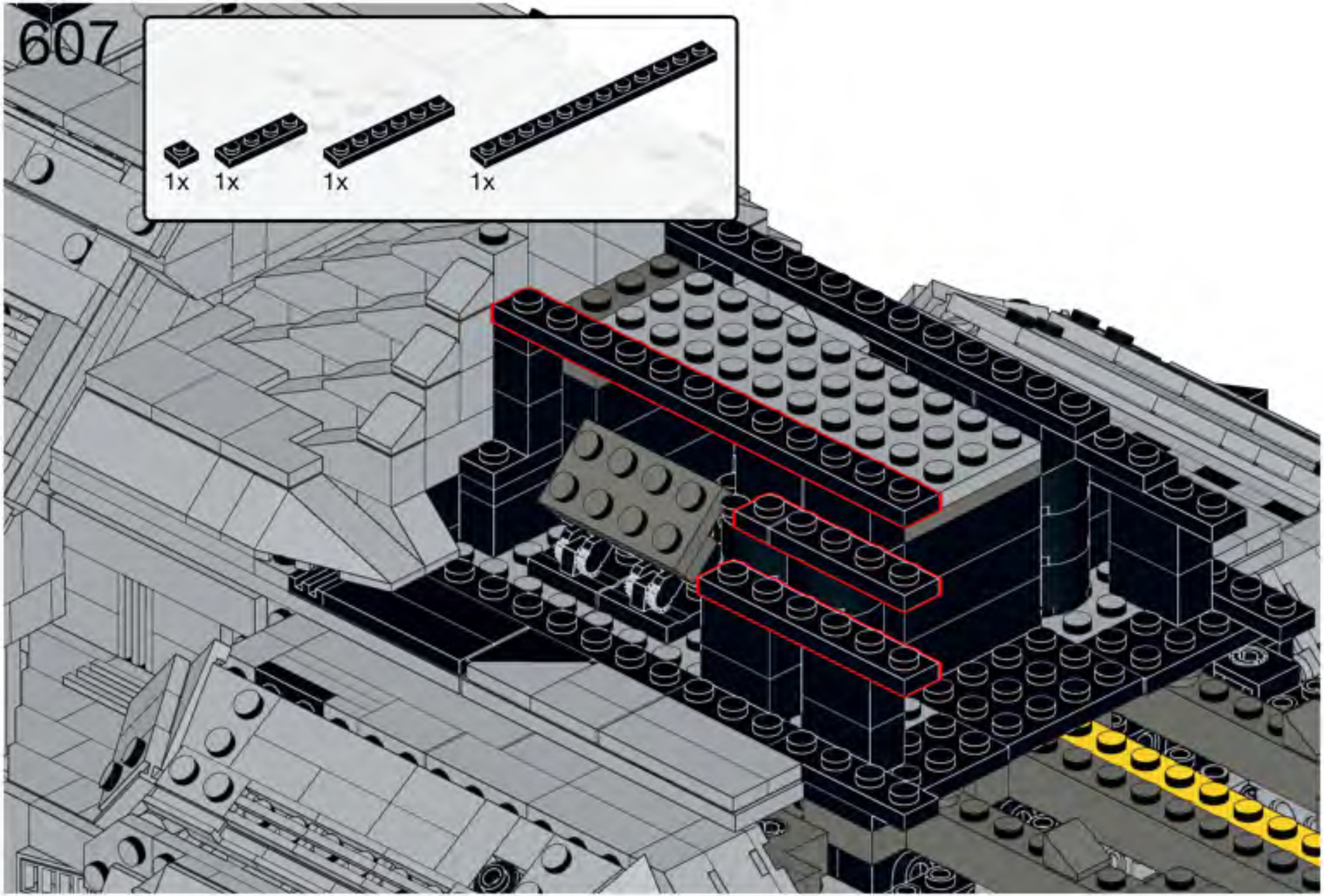
607
1x
1x
1x
1x

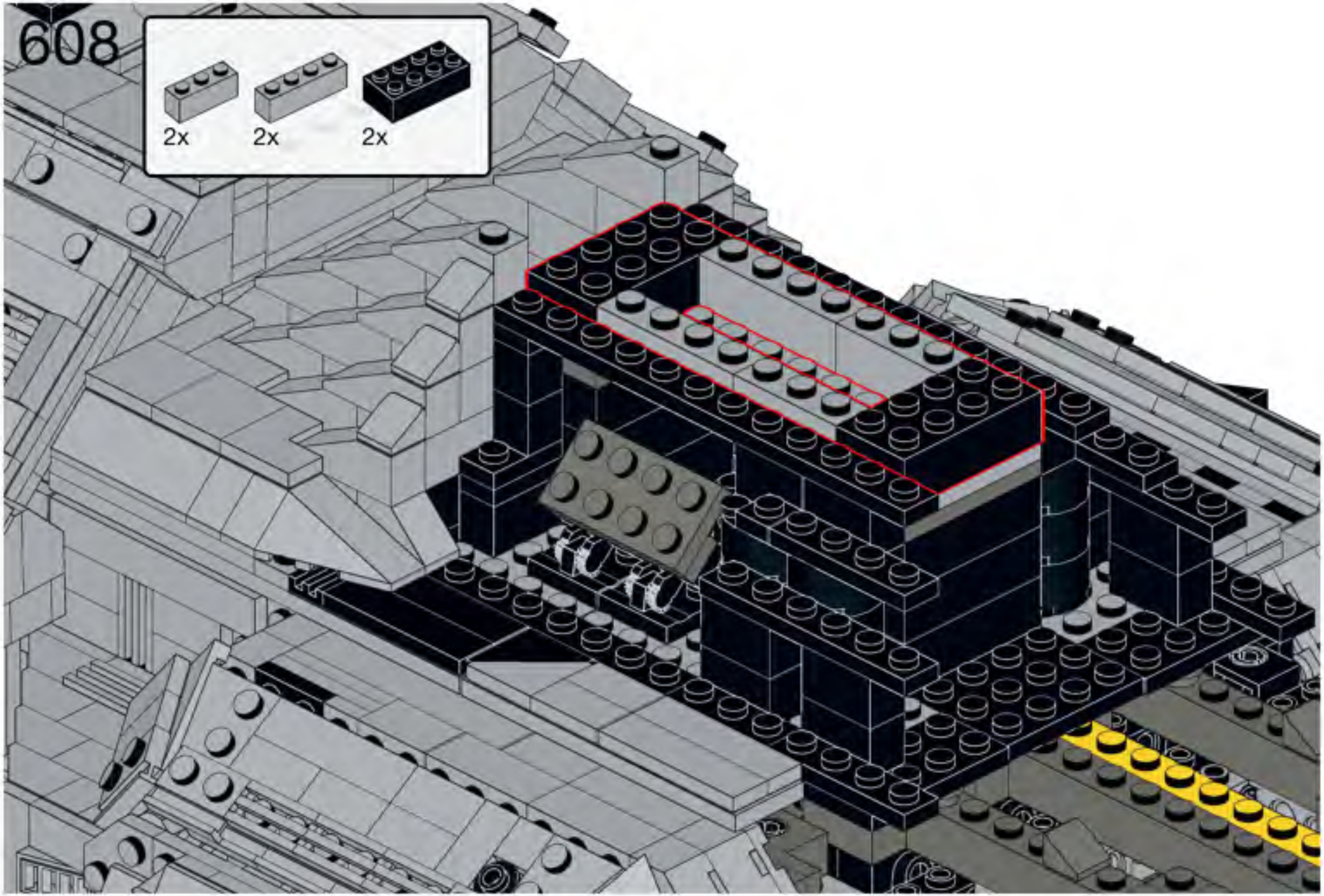
608
2x
2x
2x

609

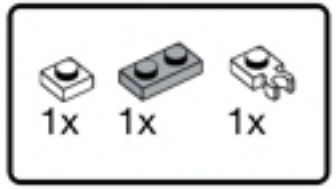

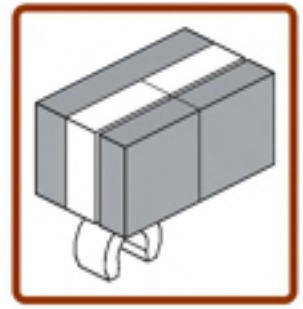

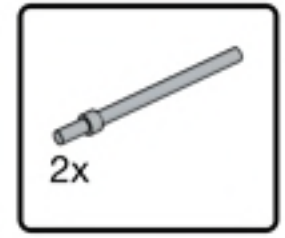


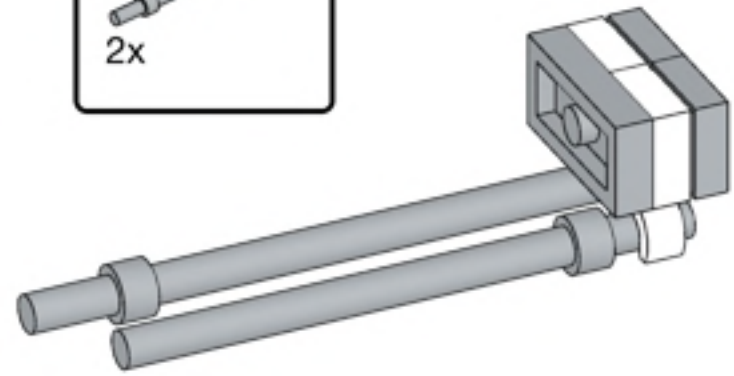

610

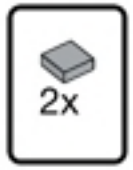


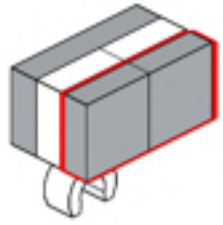

612

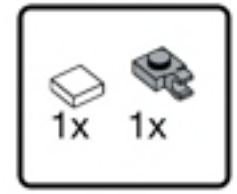


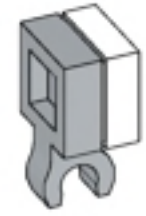

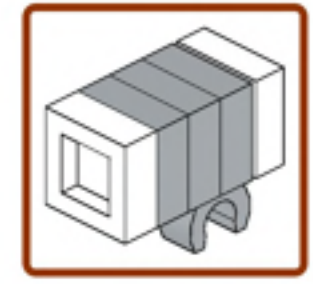

613

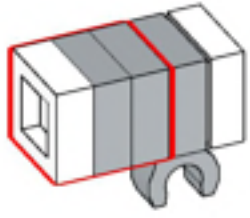

615

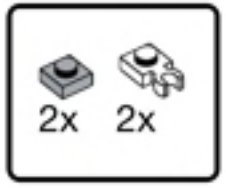


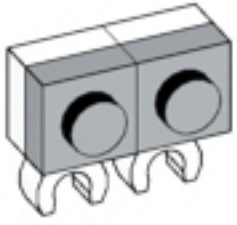

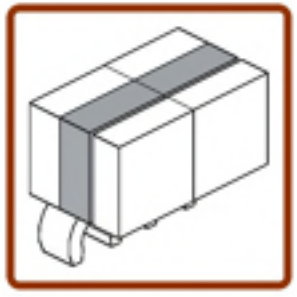

614

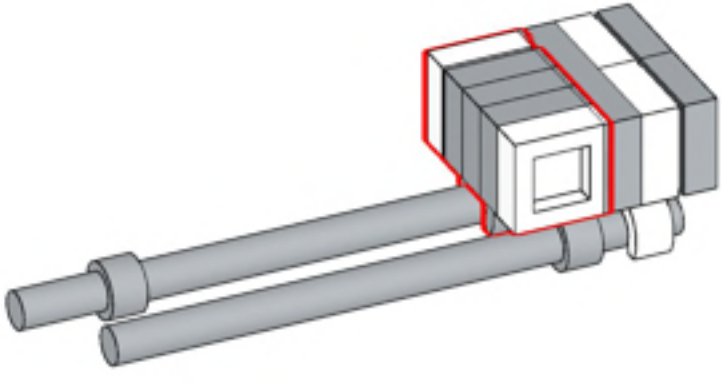

616

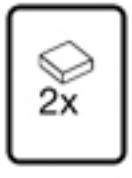


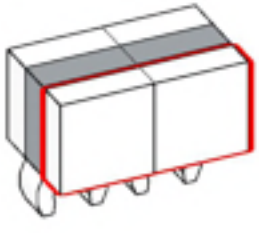

617

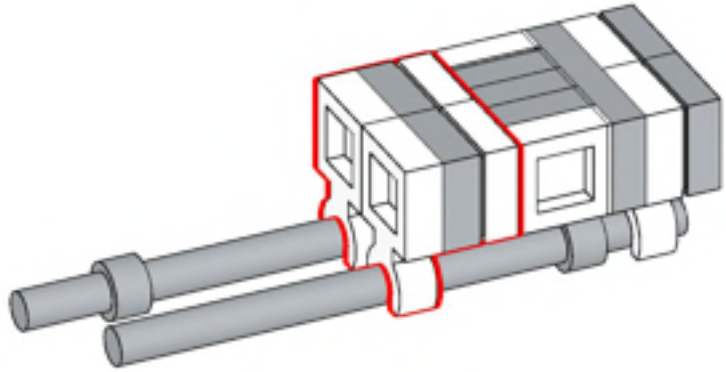

619

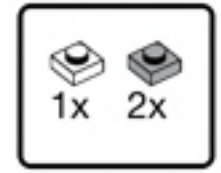


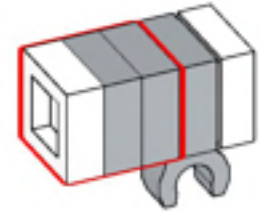

618

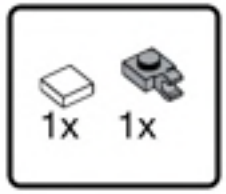


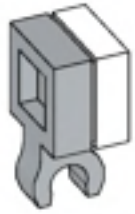

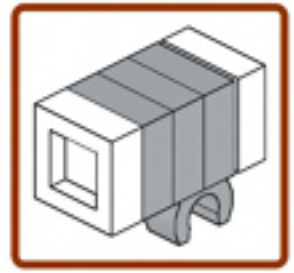

620

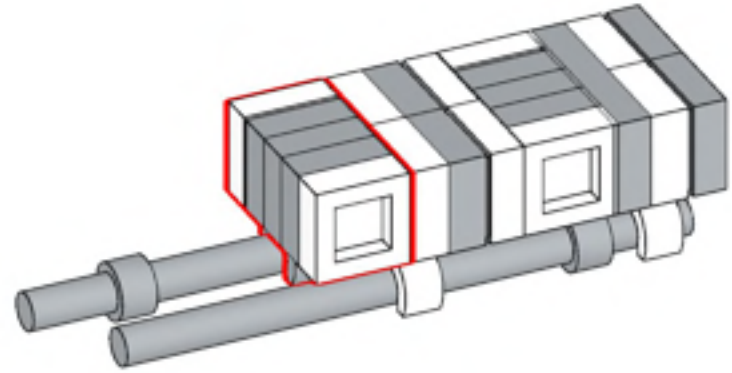

621

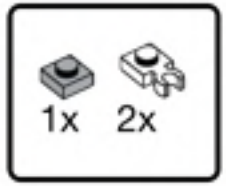

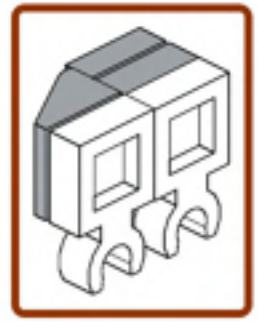

623

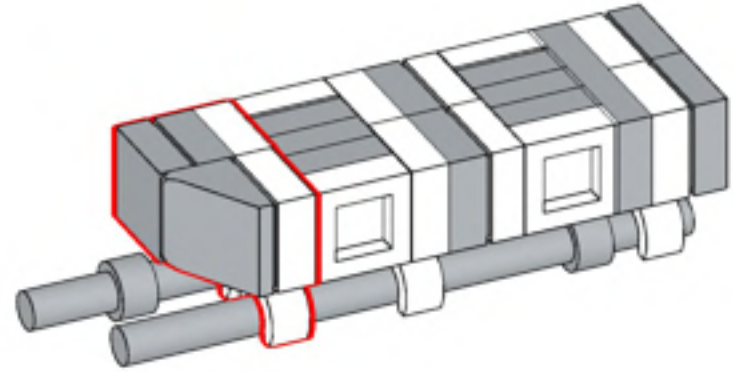

622

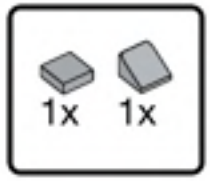


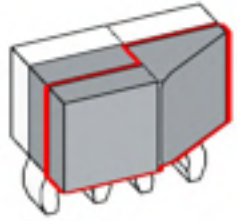

624

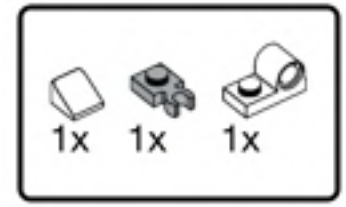

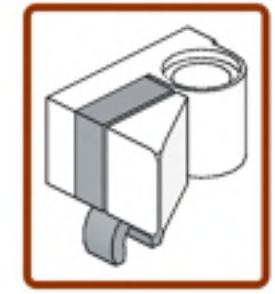

625

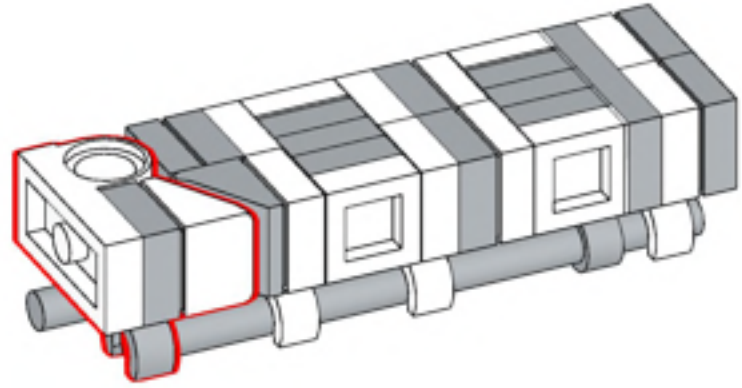

626

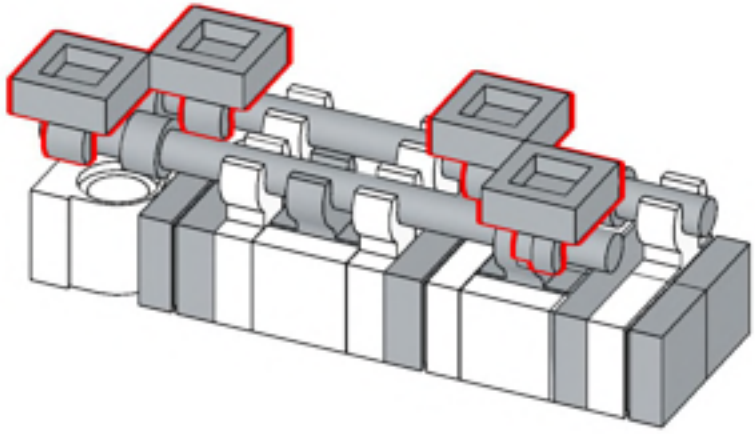

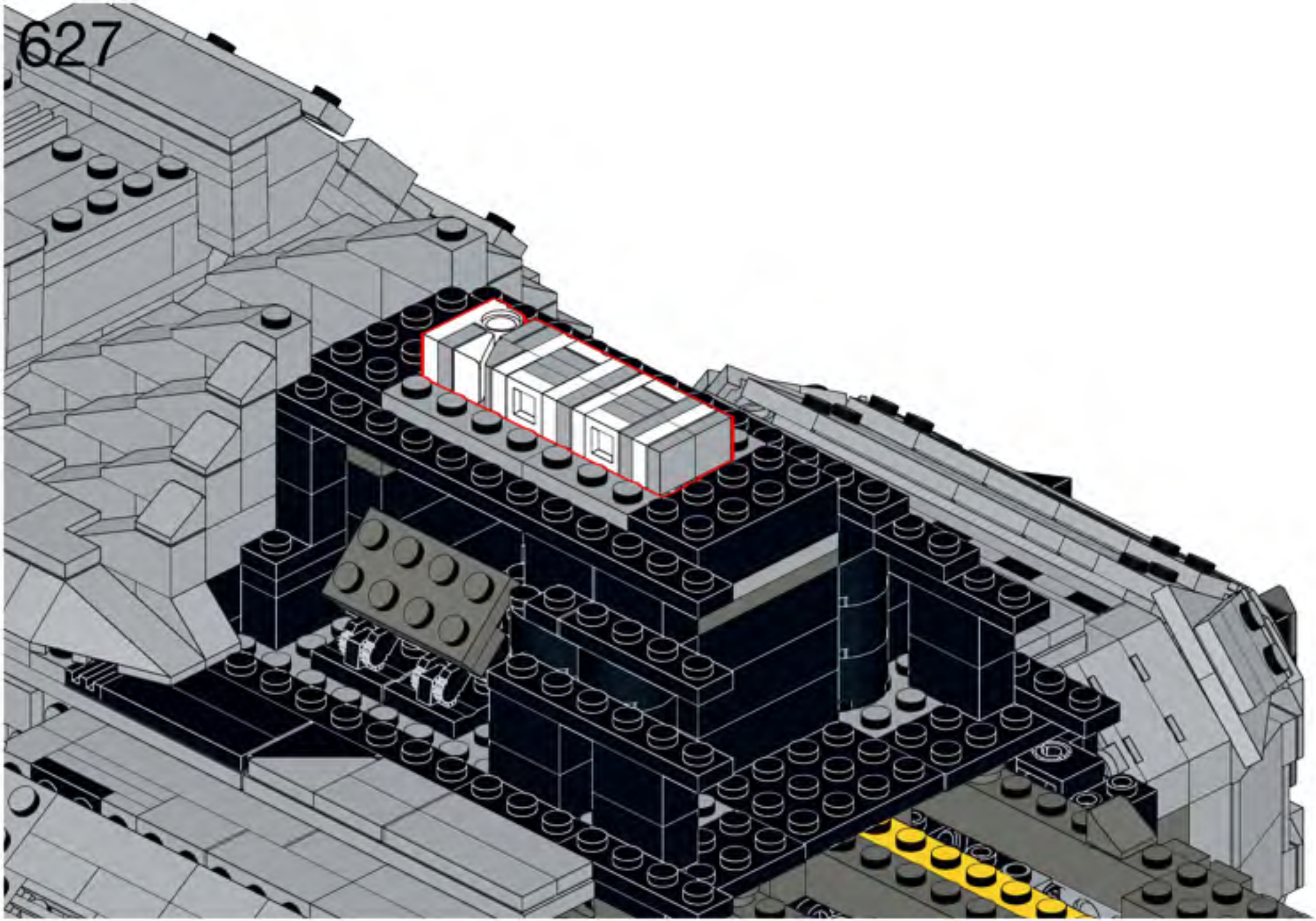
627

628

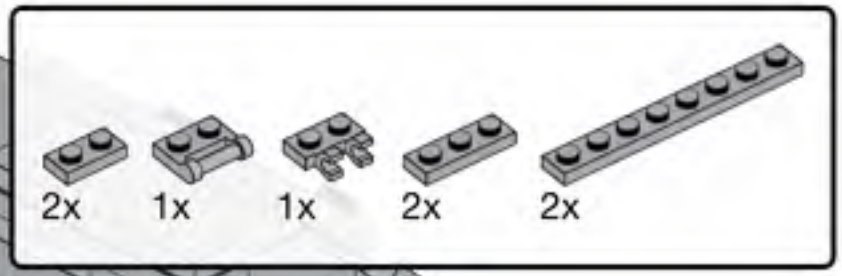

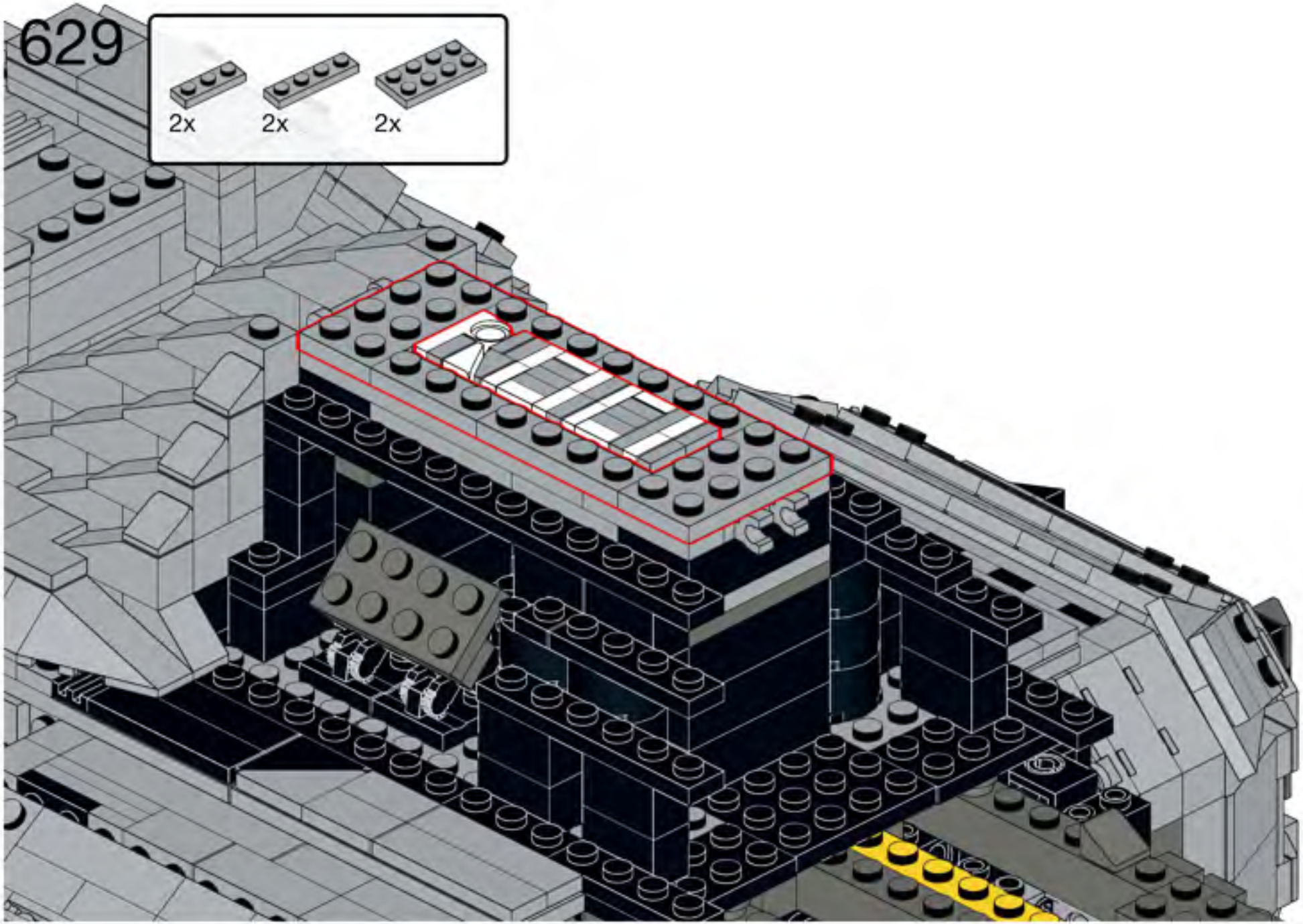
2x
2x
2x

630

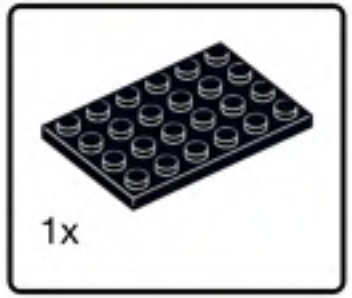

631

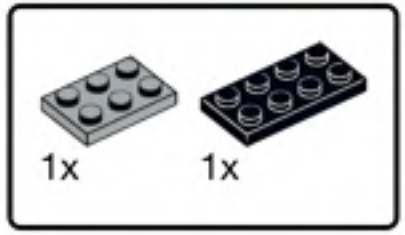


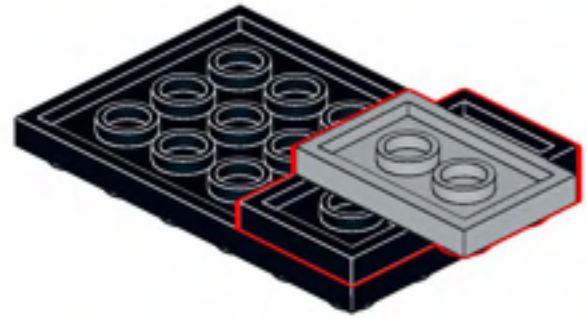

632

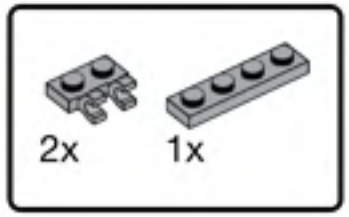


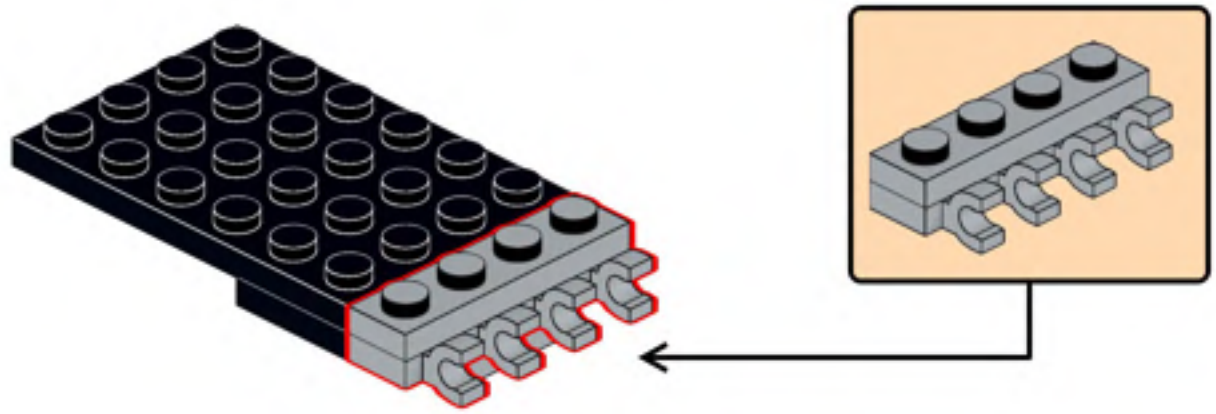

633

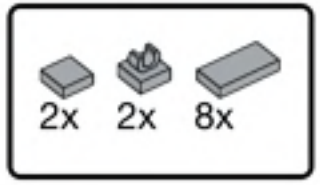


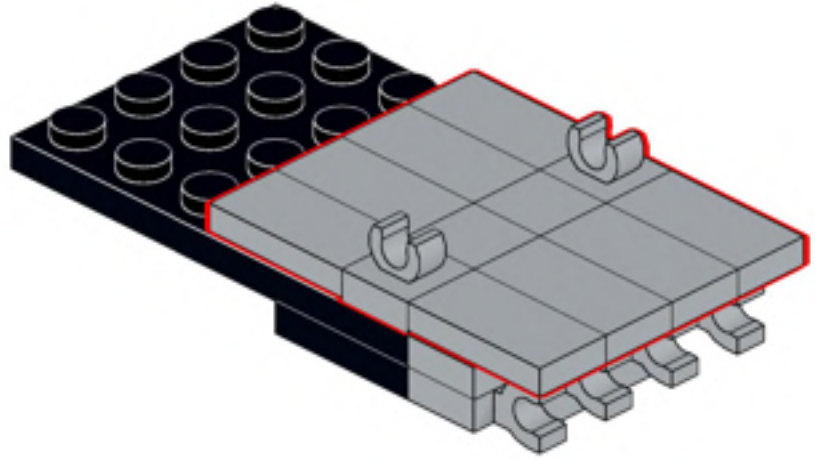

634

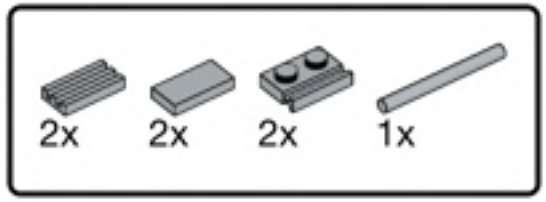


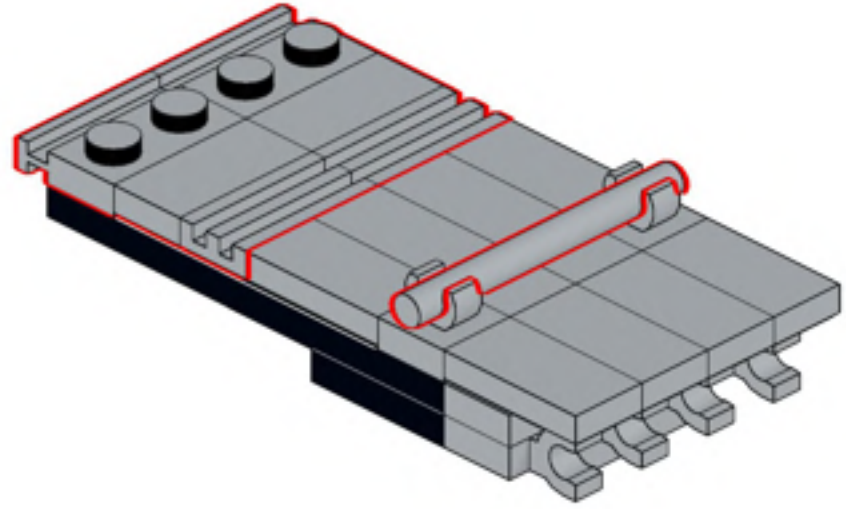

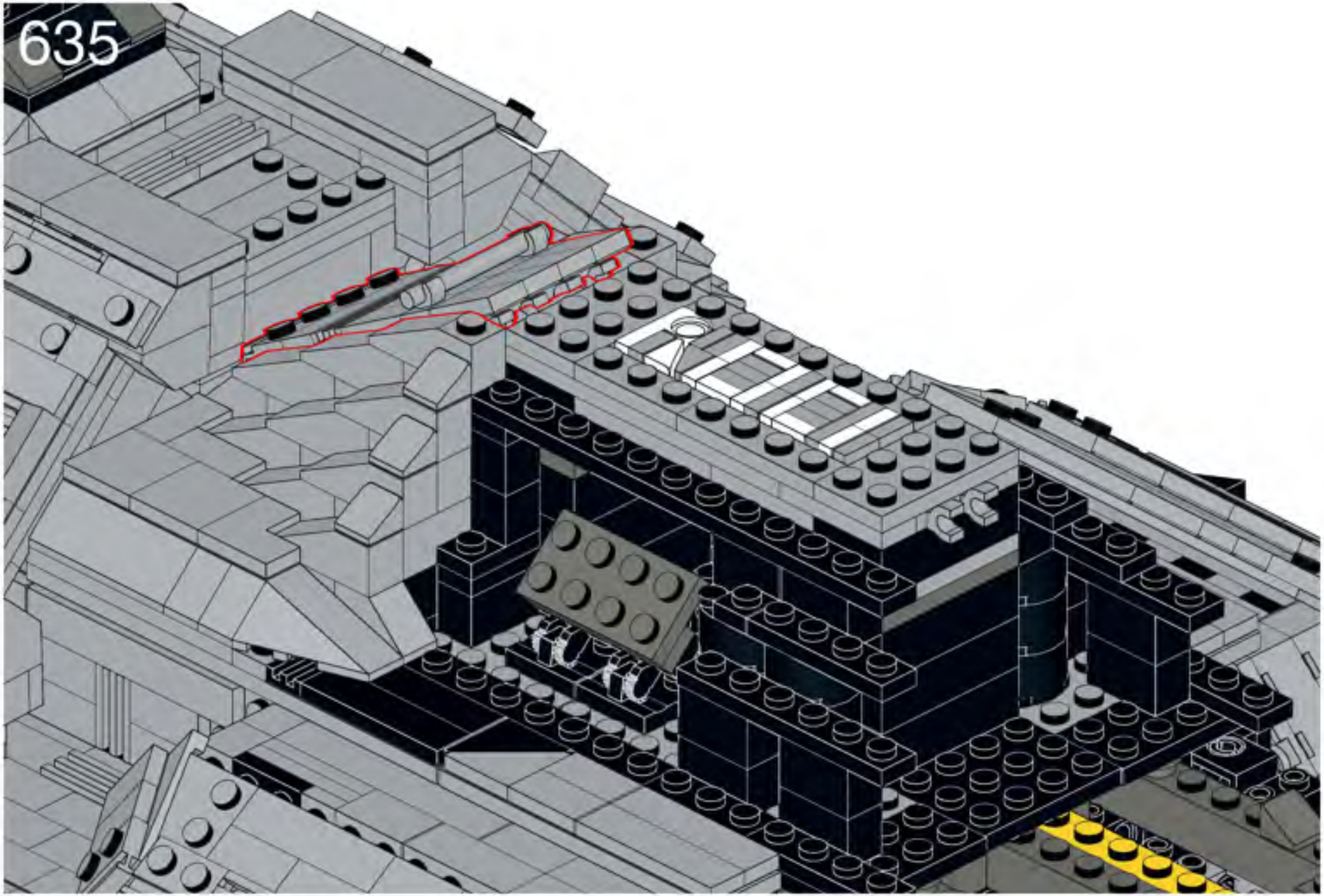
635

636

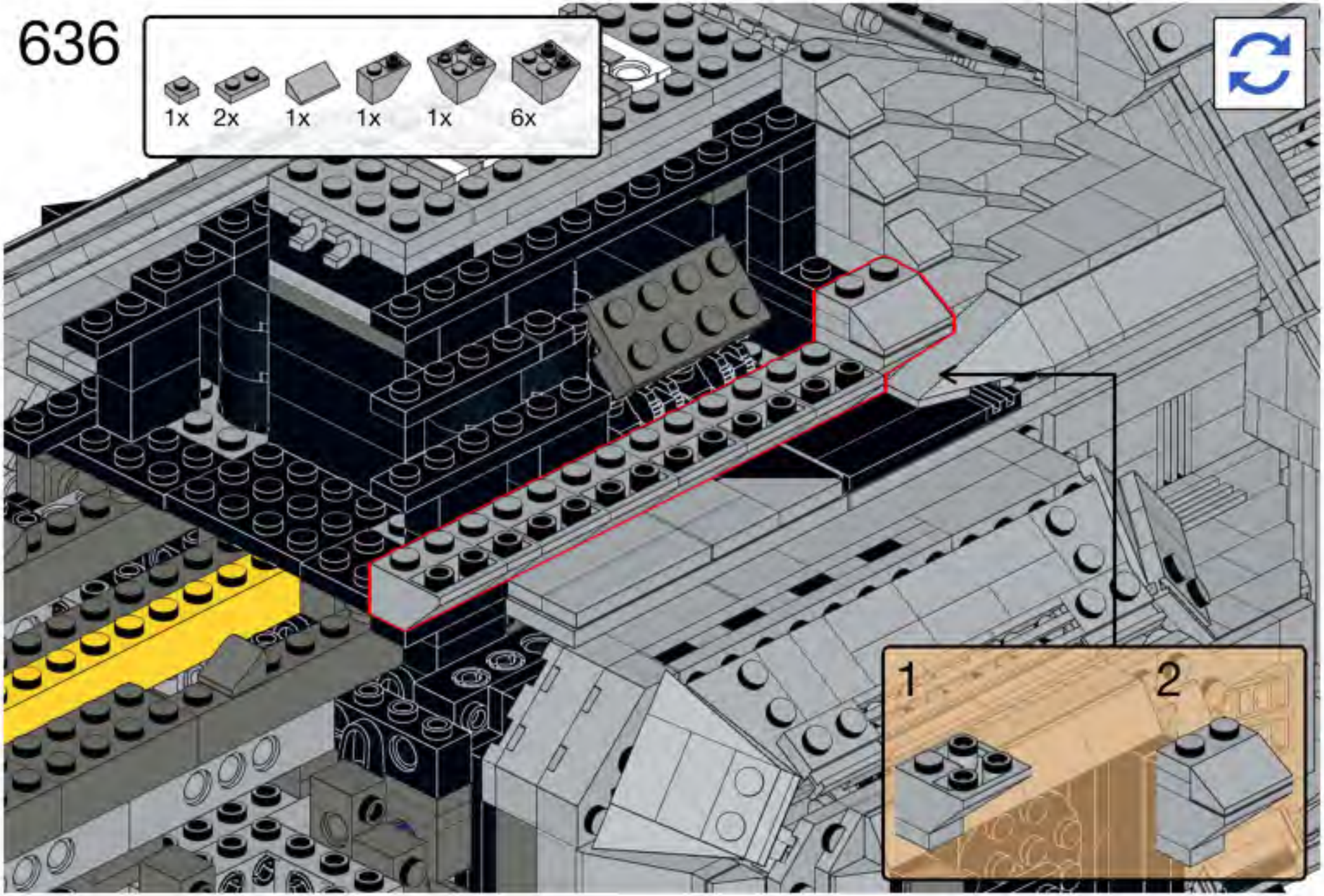

637

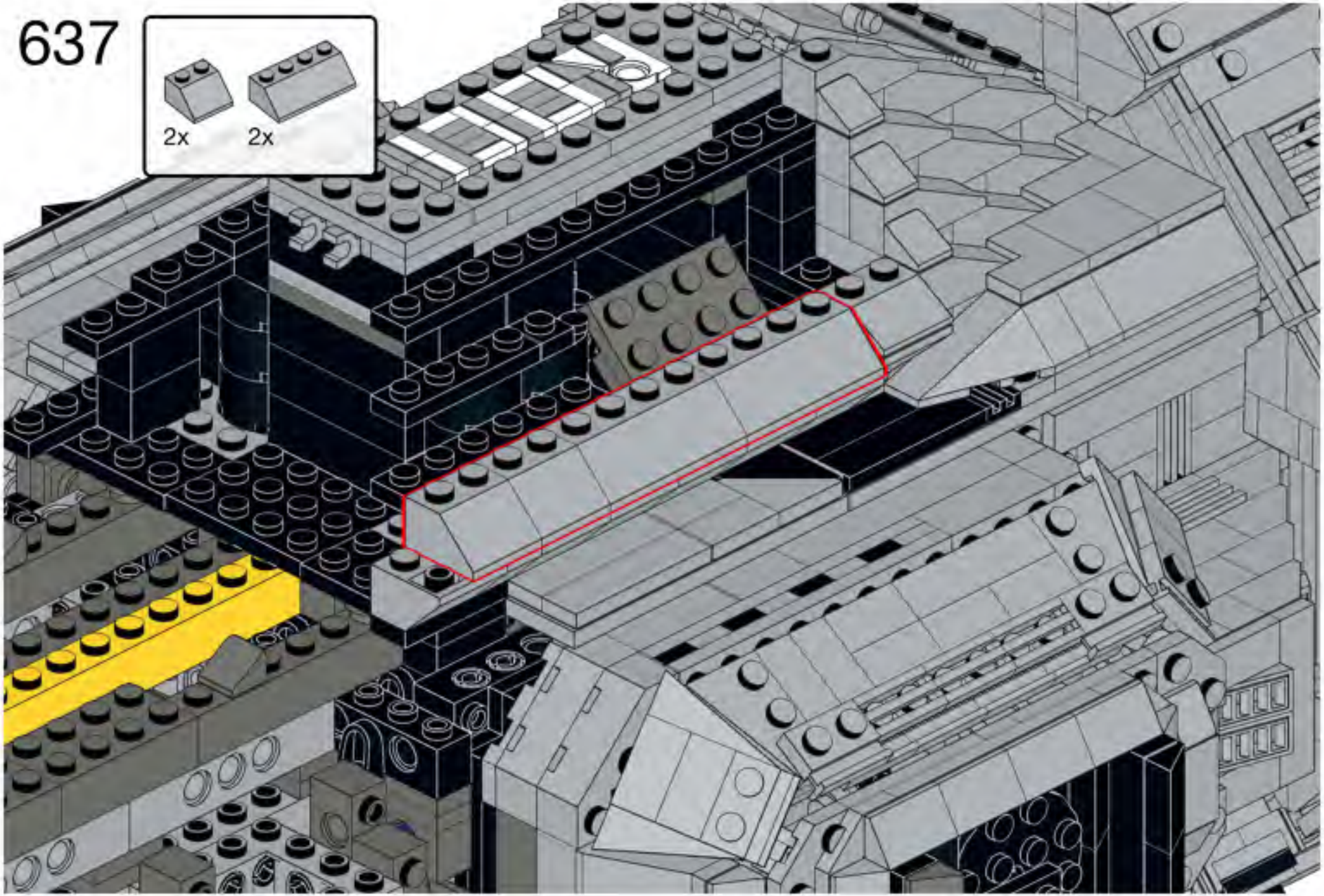

638

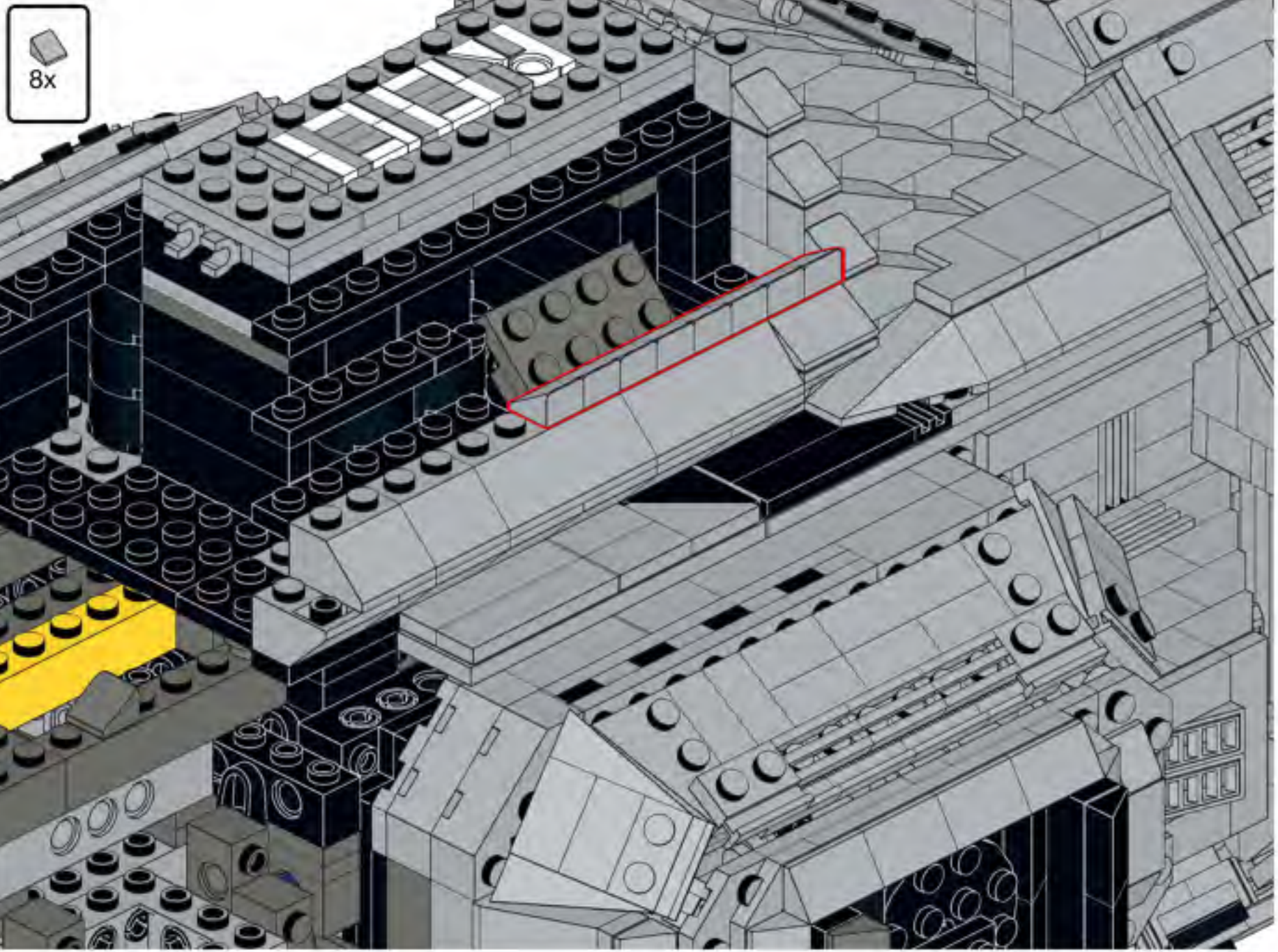

639

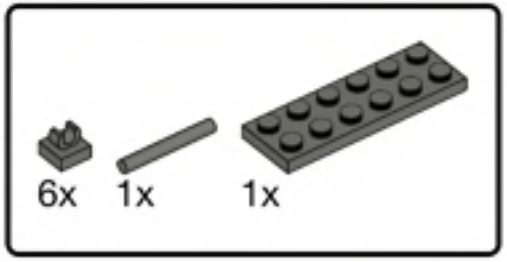


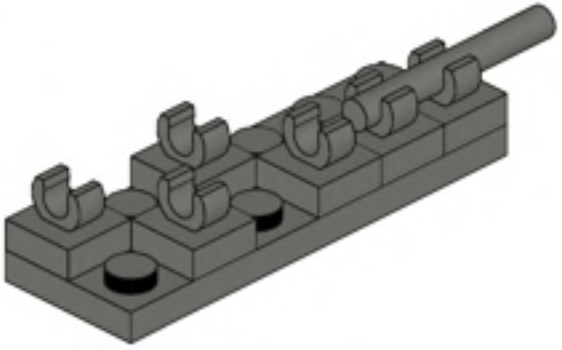

640

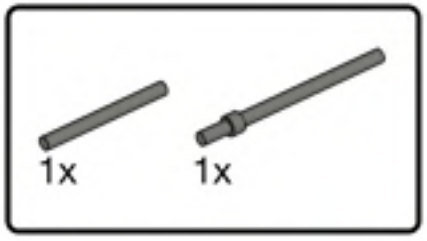


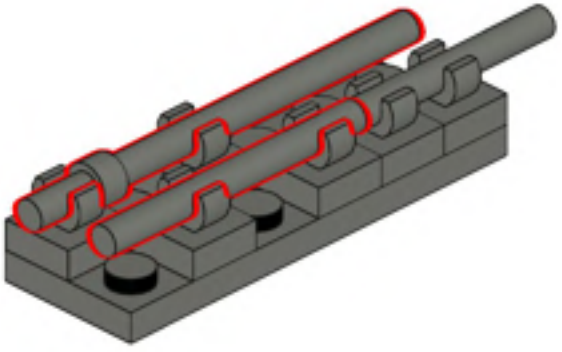

641

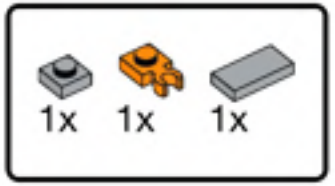


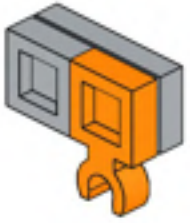

642

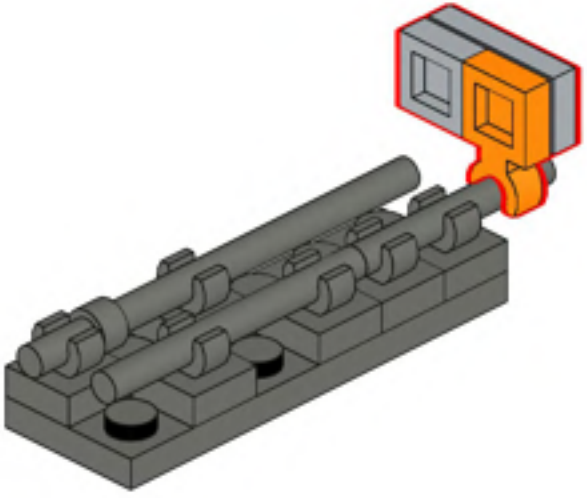

643

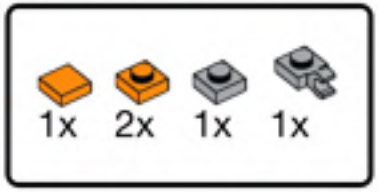

645

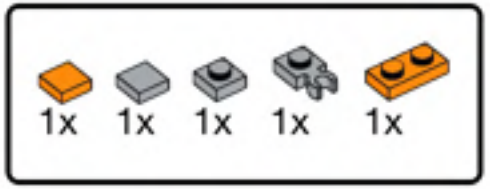


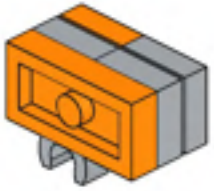

644

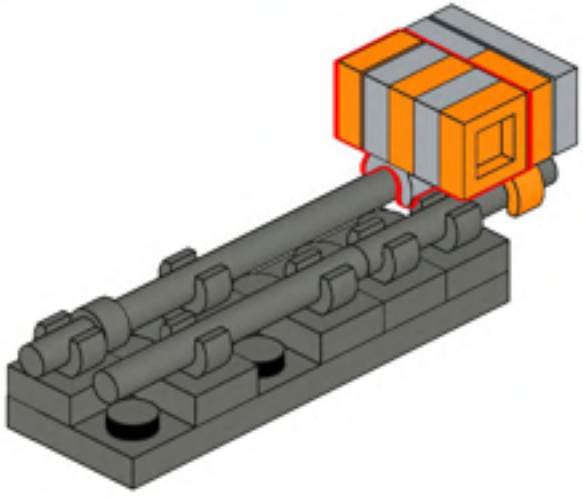

646

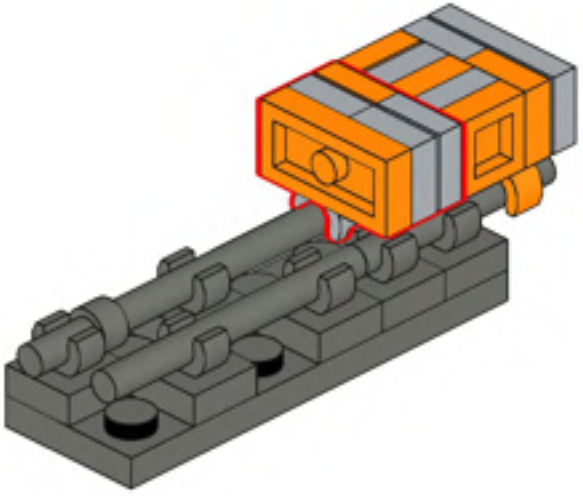

647

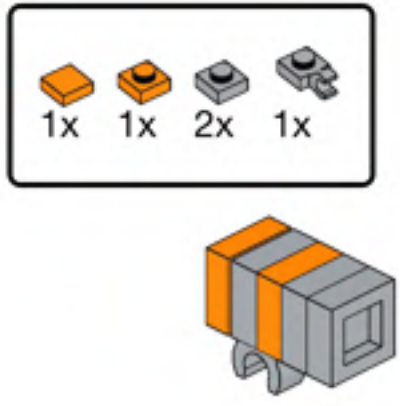


649

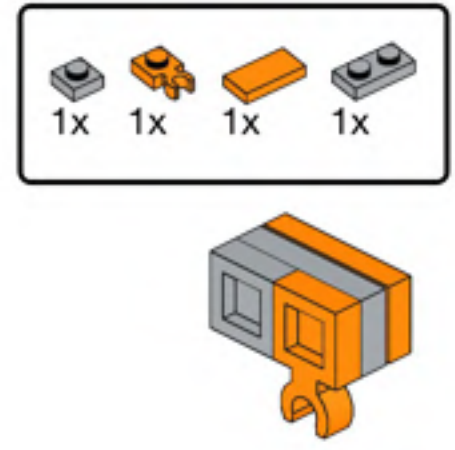


648

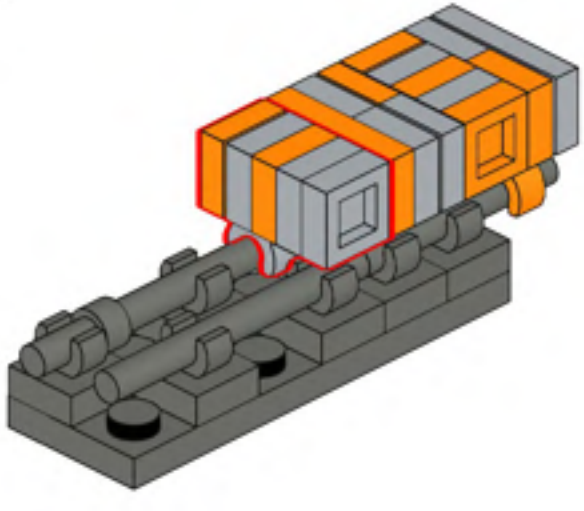

650

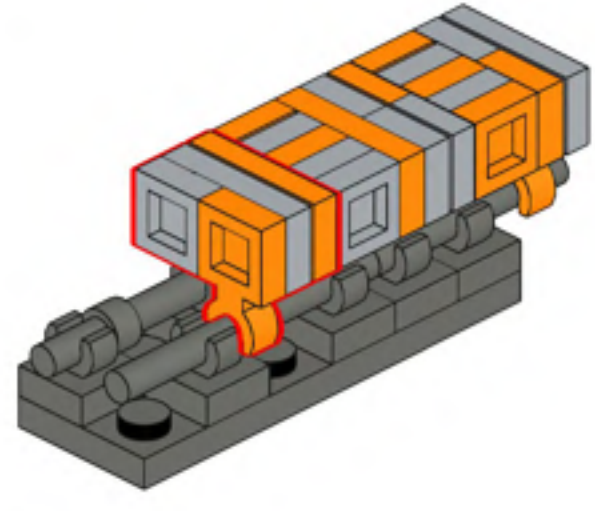

651

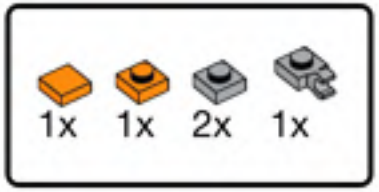

653

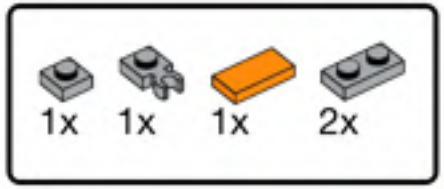


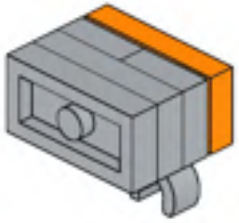

652

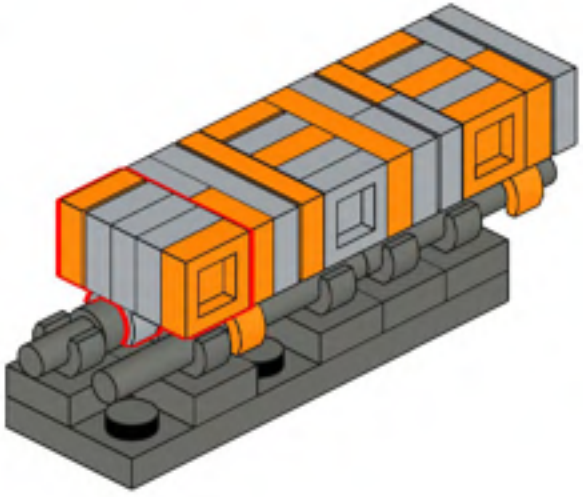

654

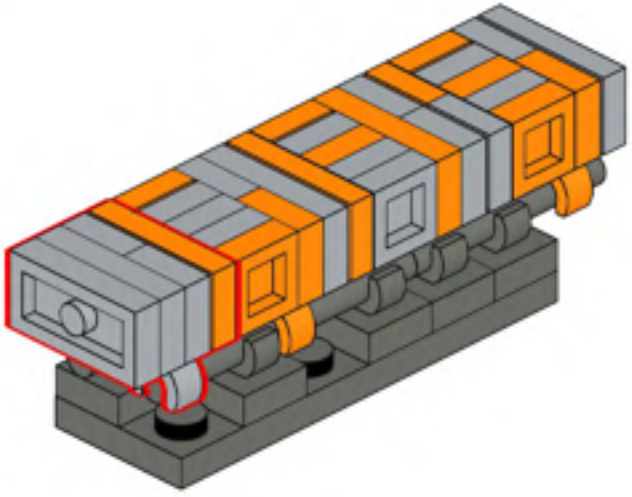

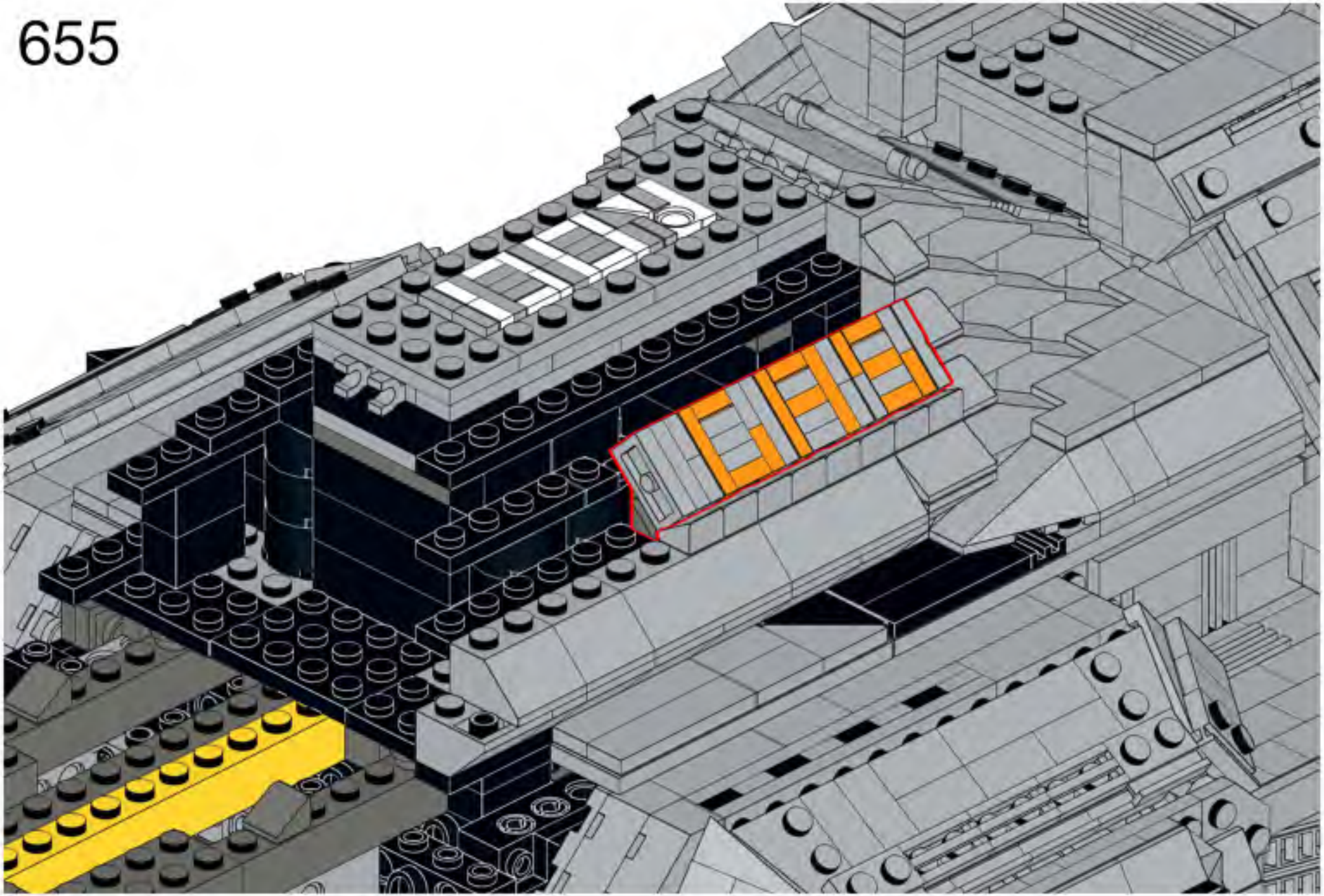

656

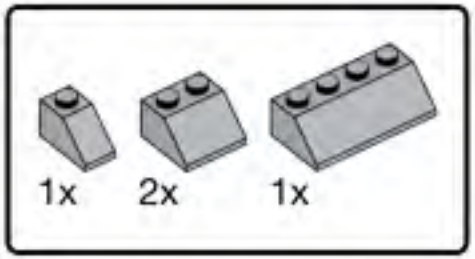

657

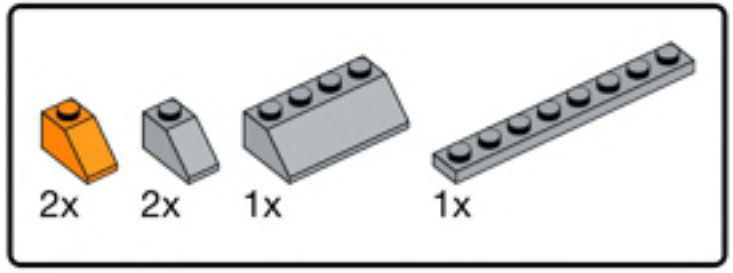


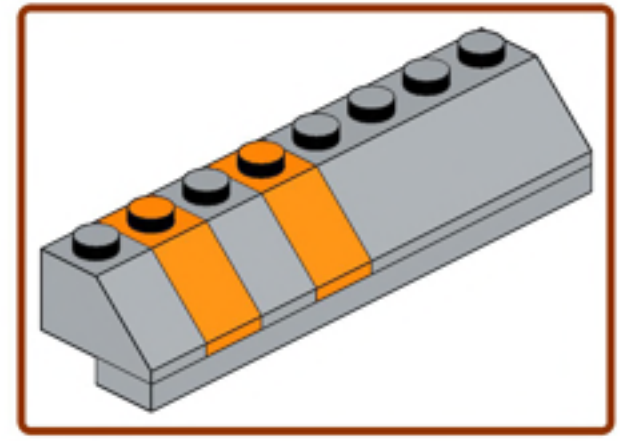

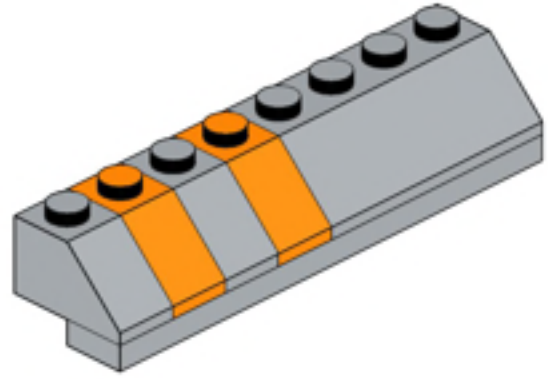

658

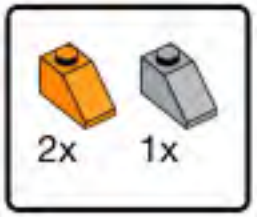

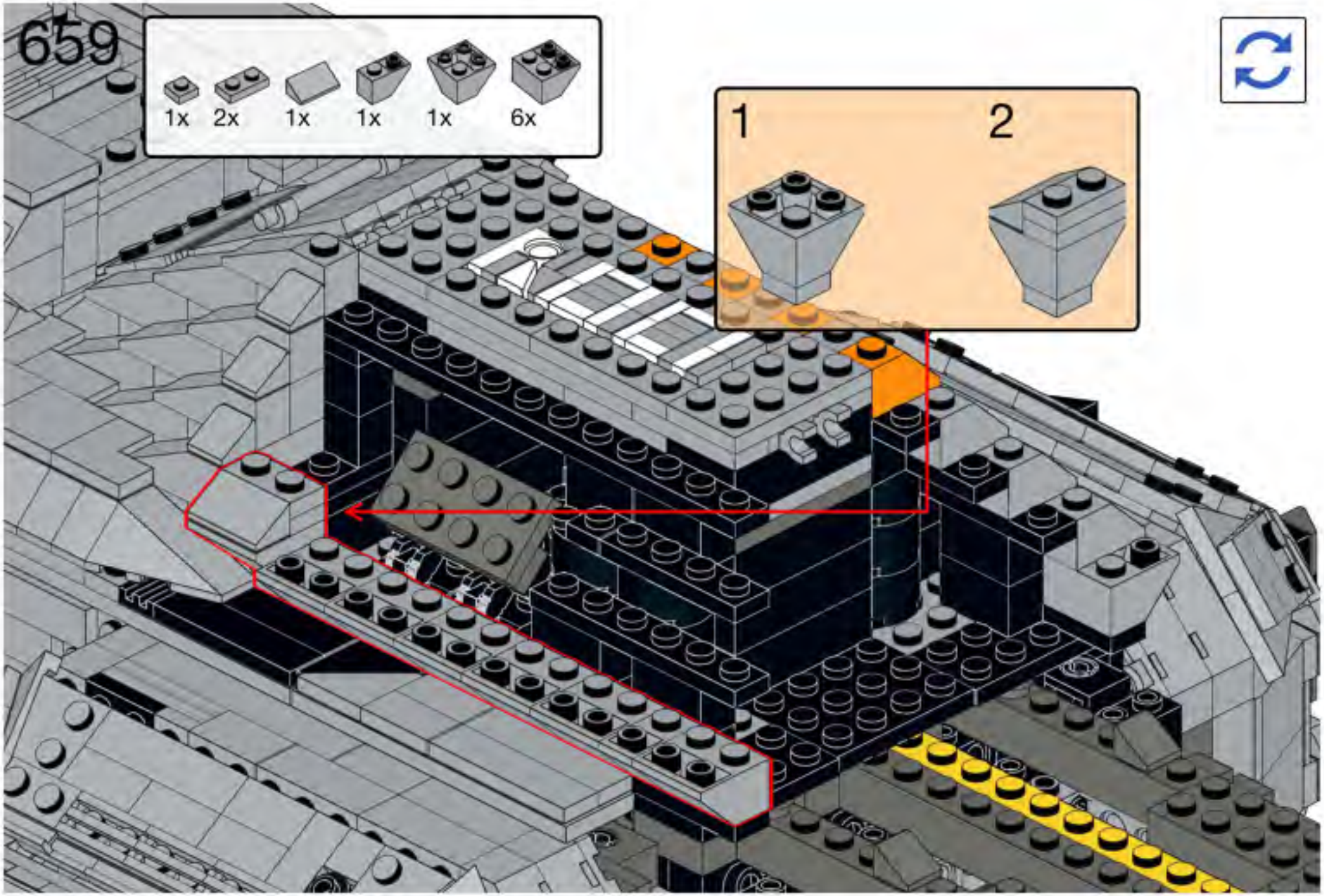
659
1x
2x
1x
1x
1x
6x
1
2

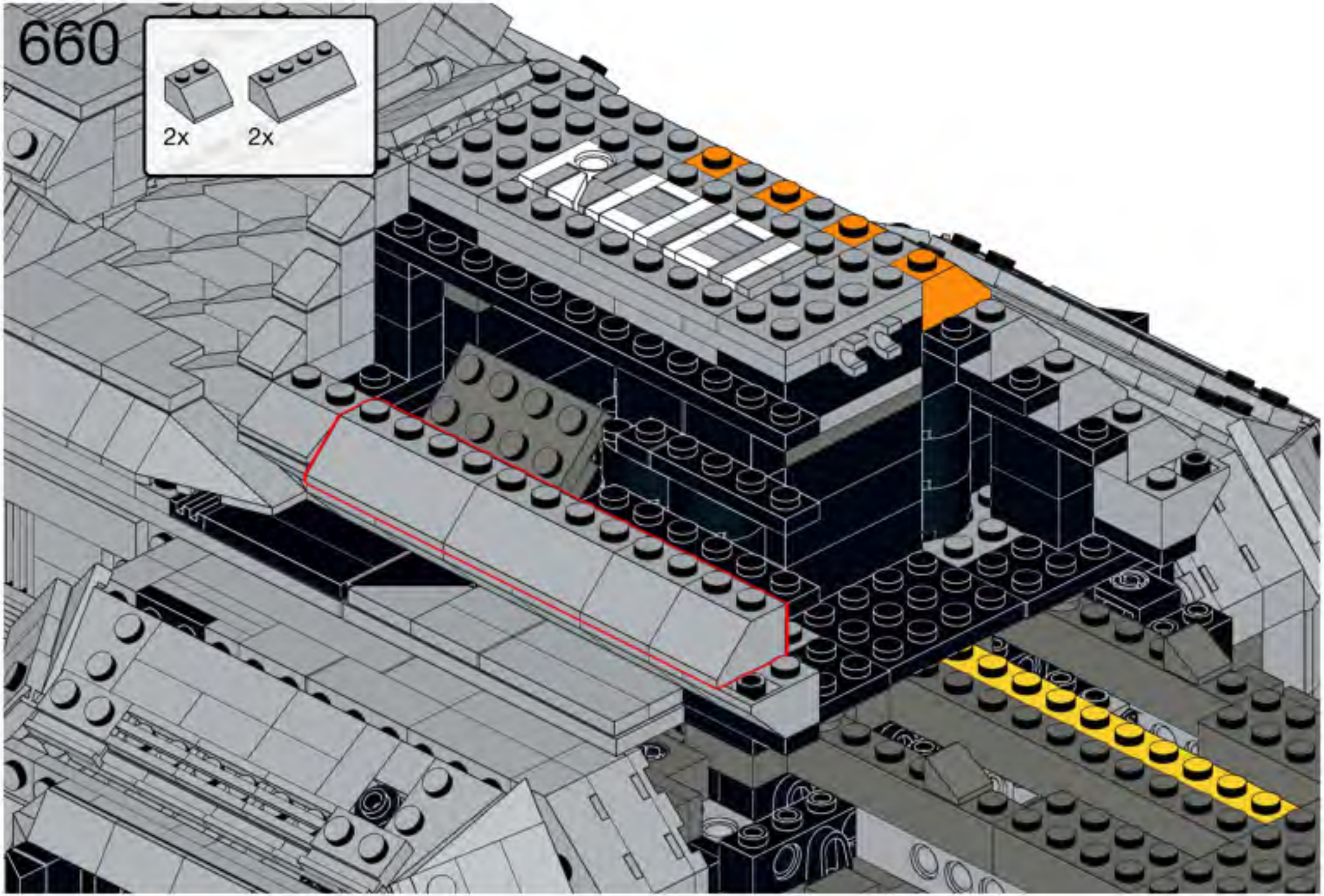
660
2x
2x

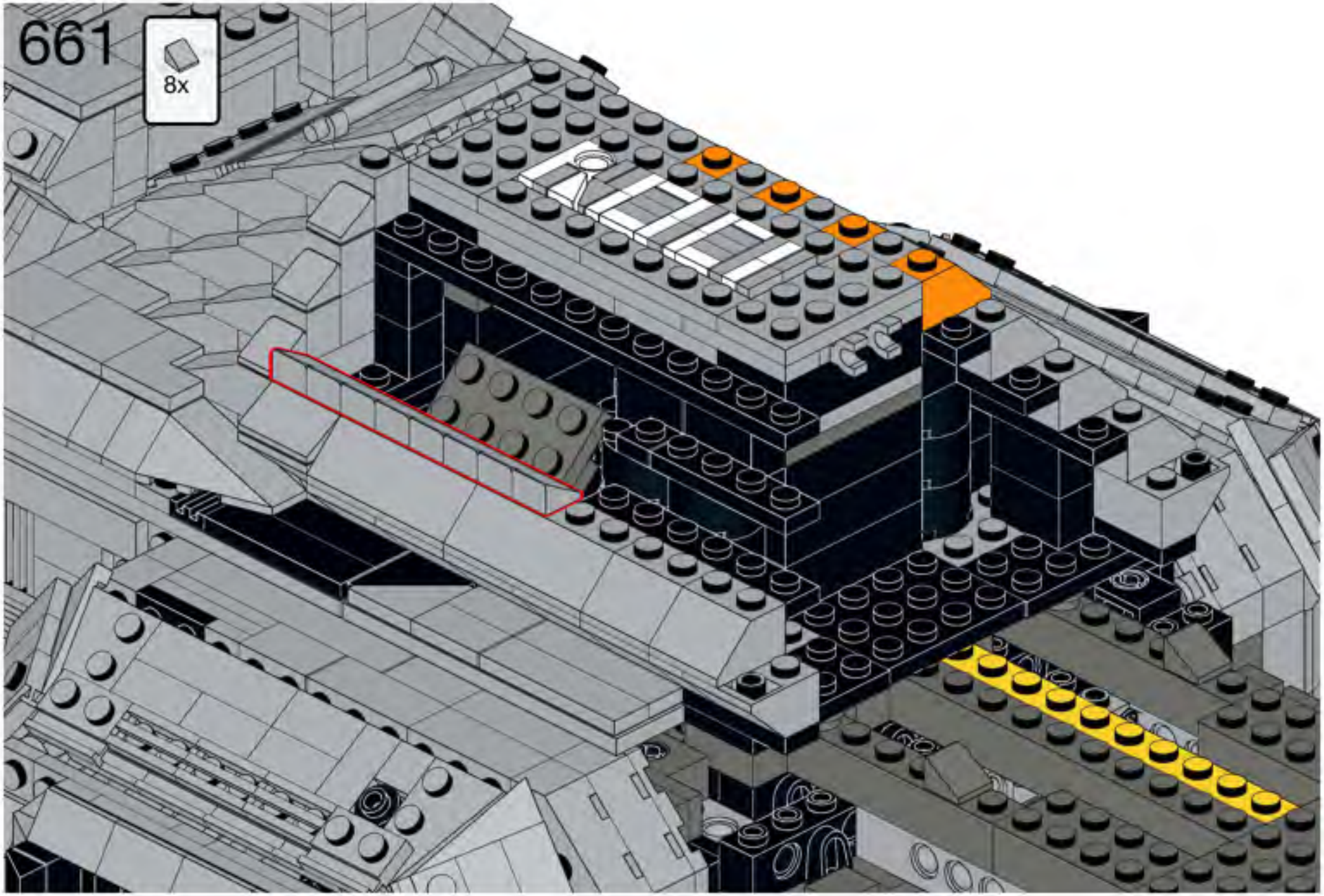
661
8x

662

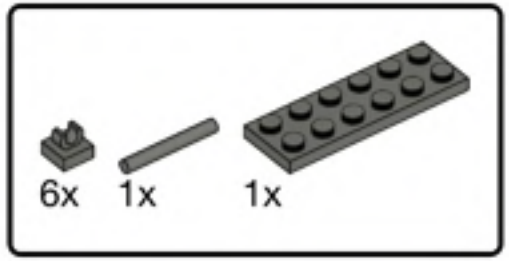


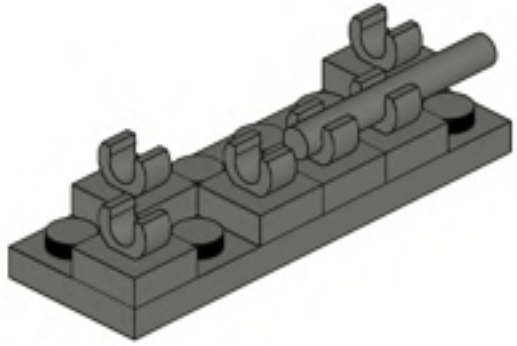

663

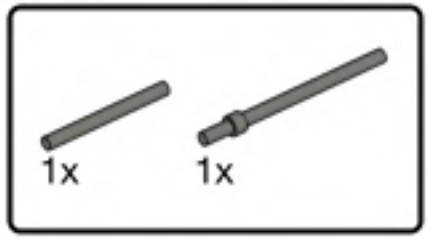


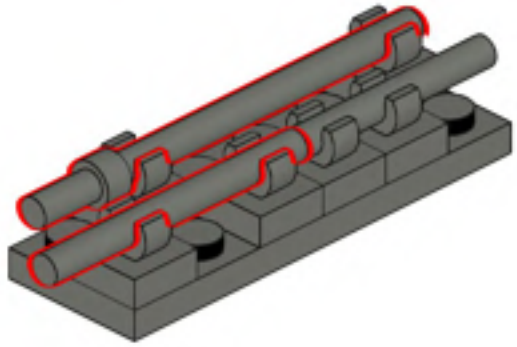

664

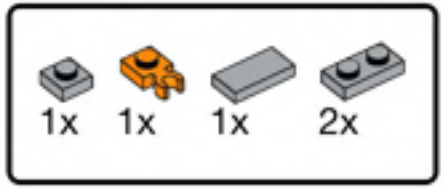


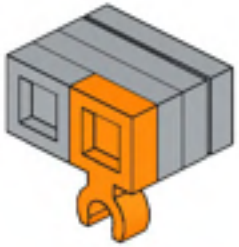

665

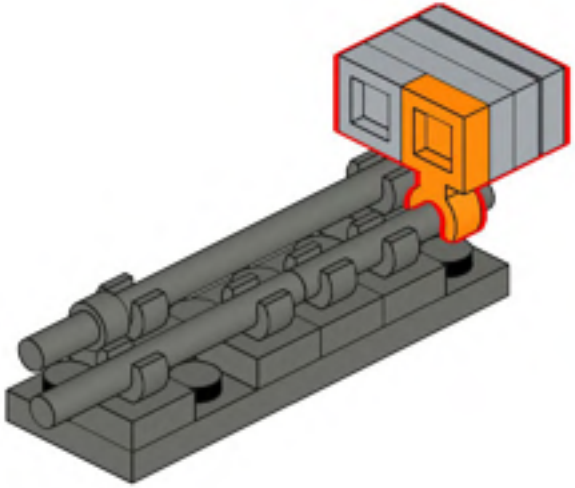

666

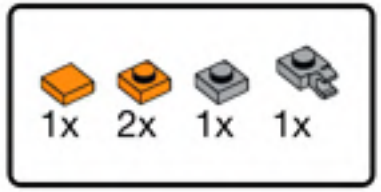

668

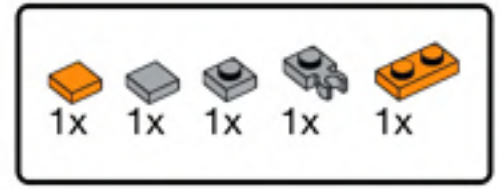


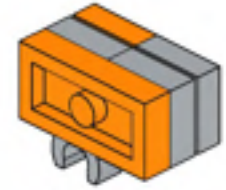

667

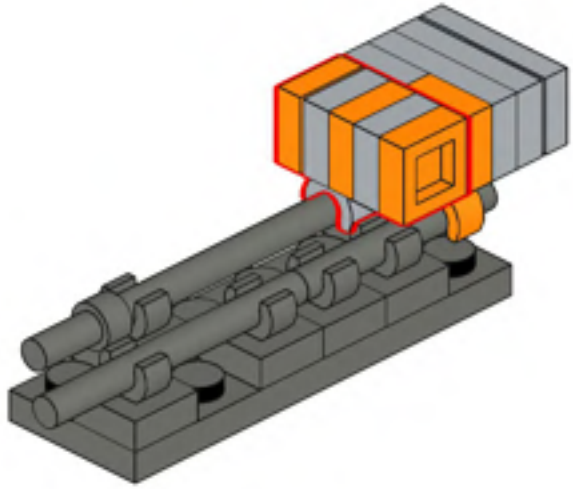

669

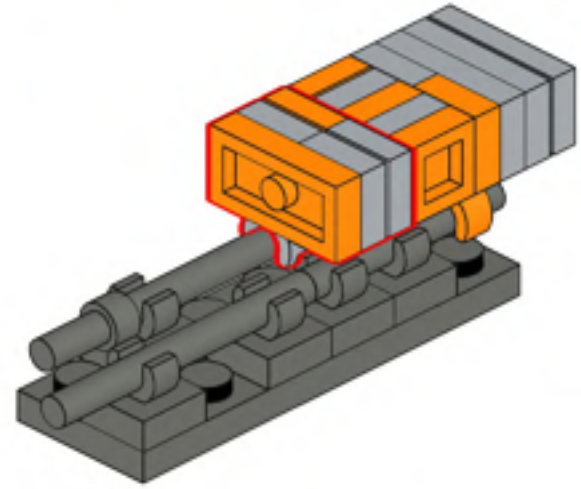

670

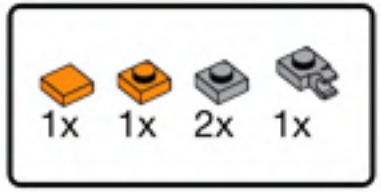

672

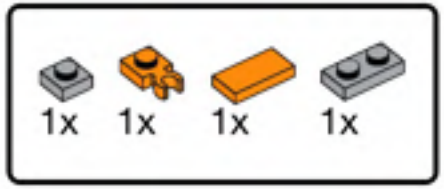

671

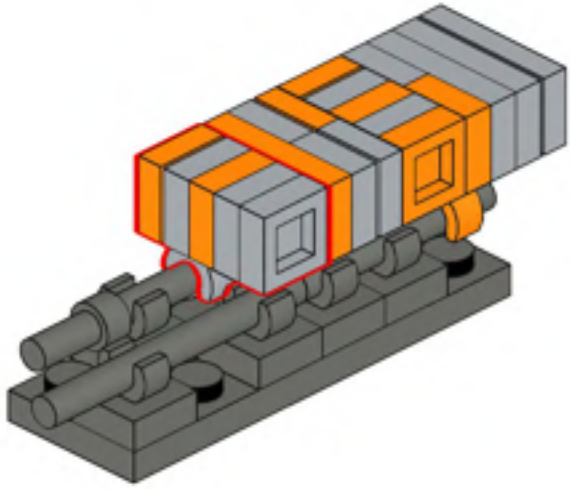

673

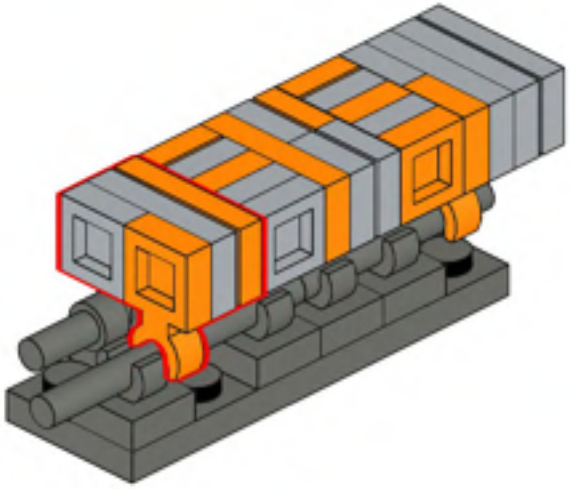

674

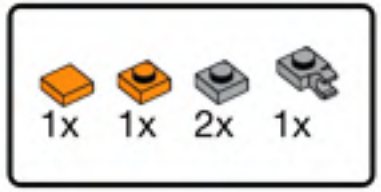


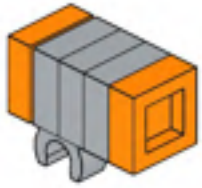

676

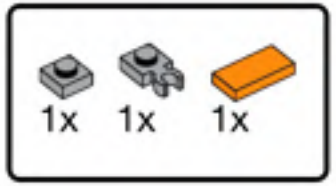

675

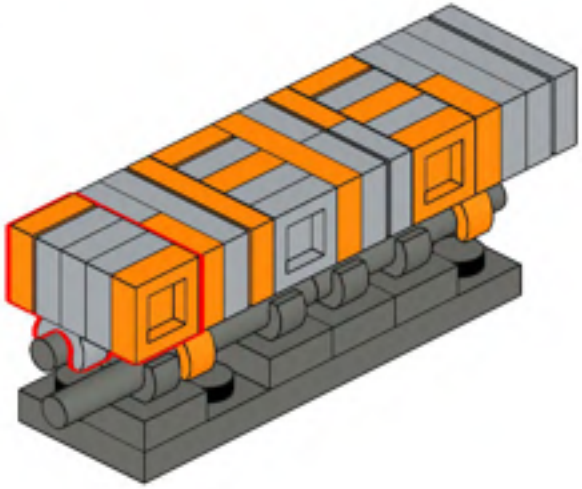

677

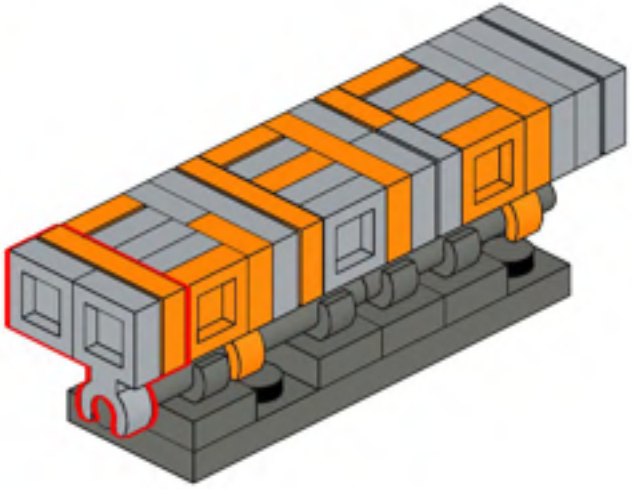

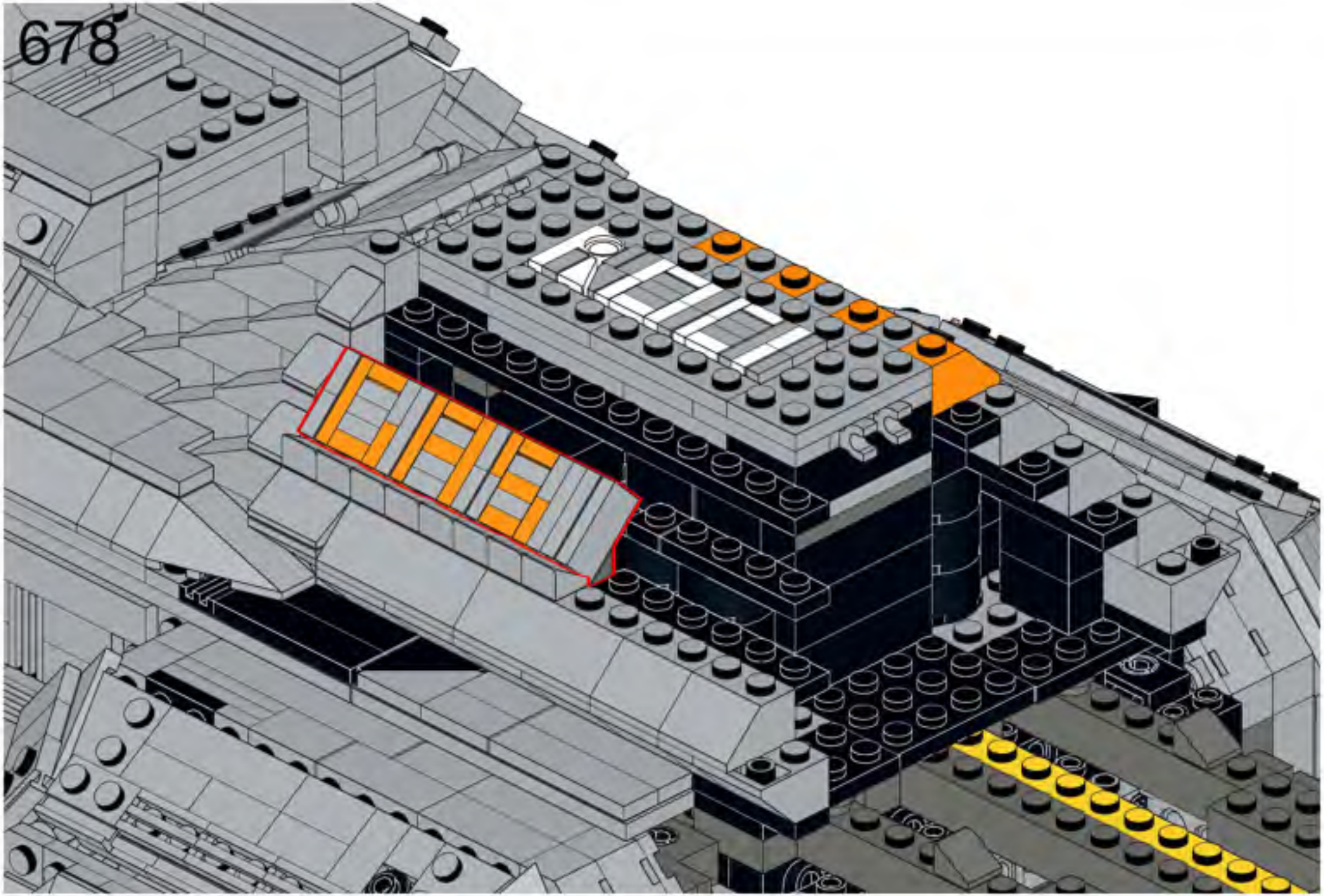

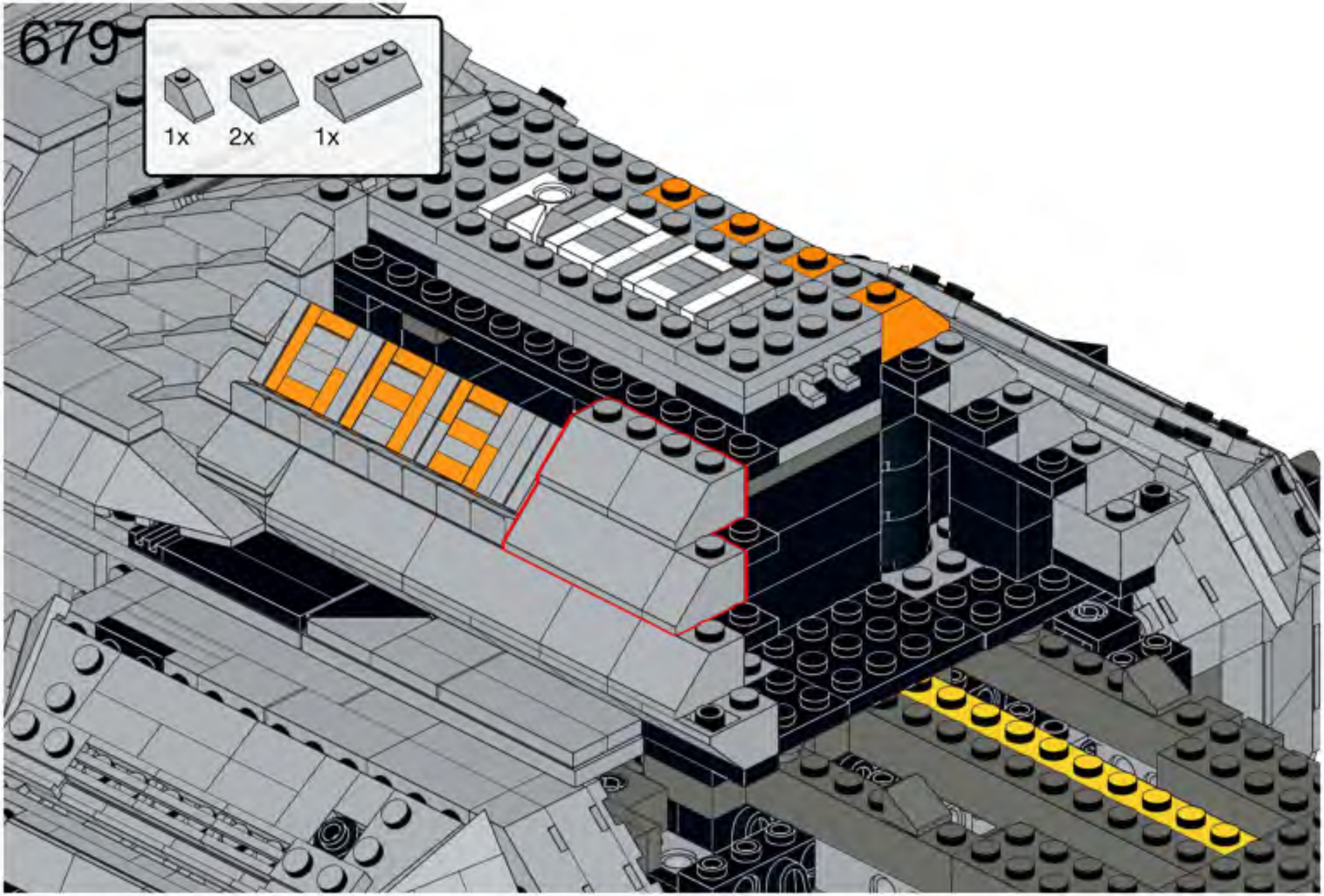
679
1x
2x
1x

680

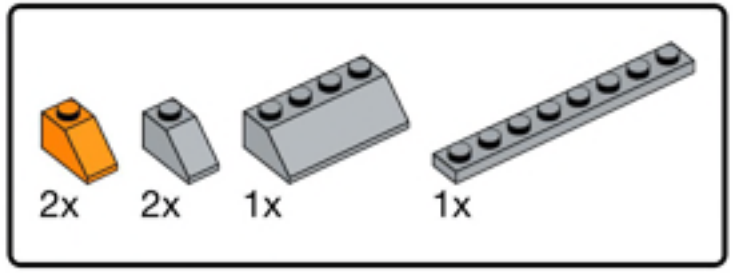


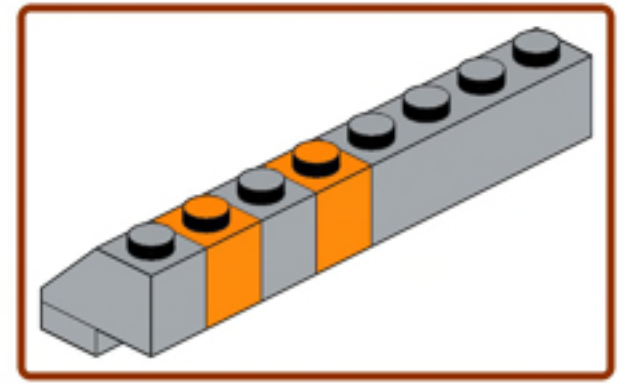

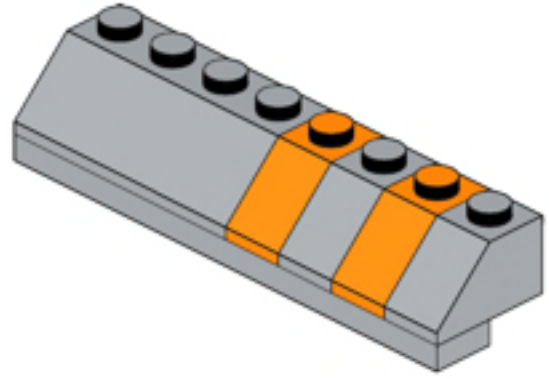

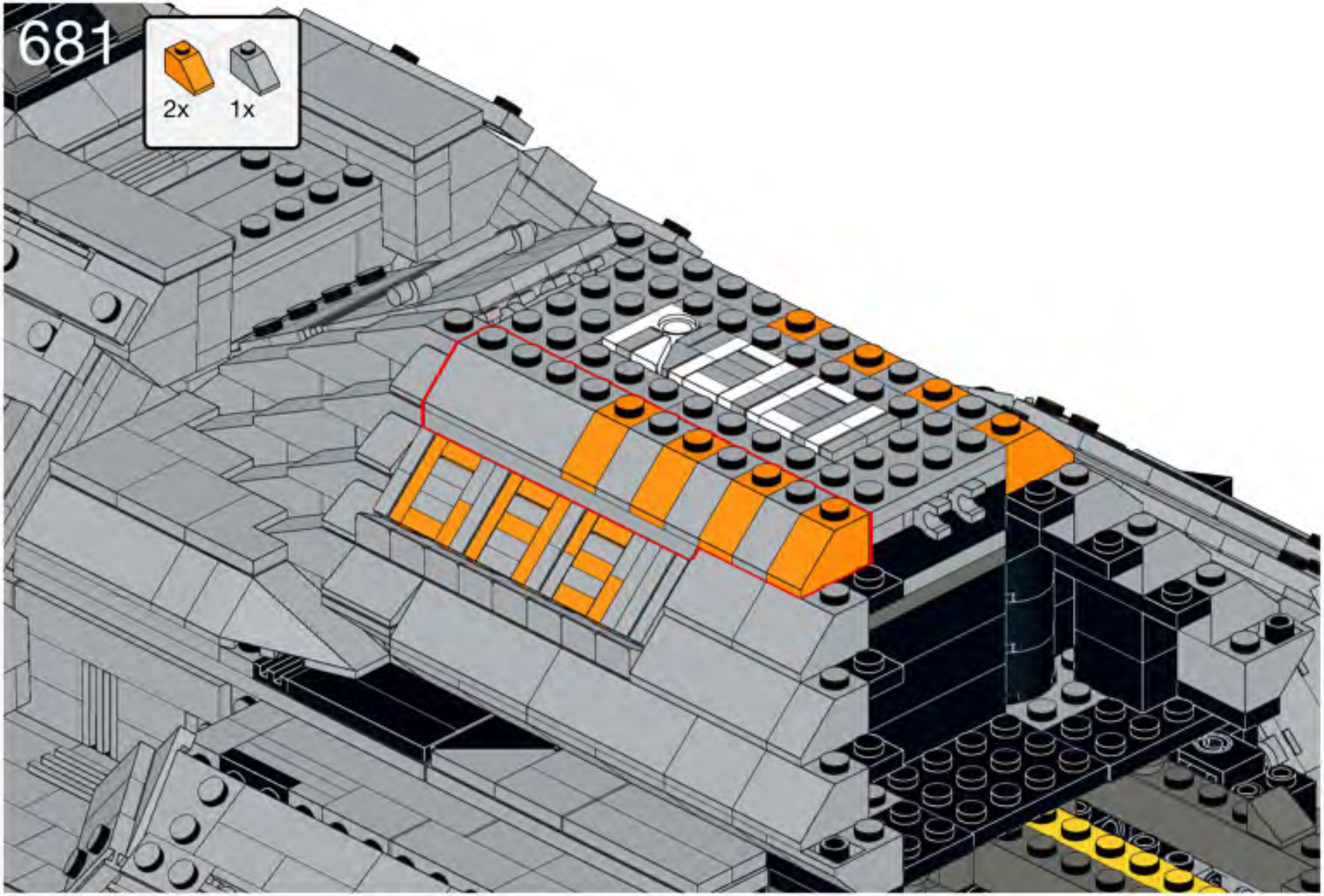
681
2x
1x

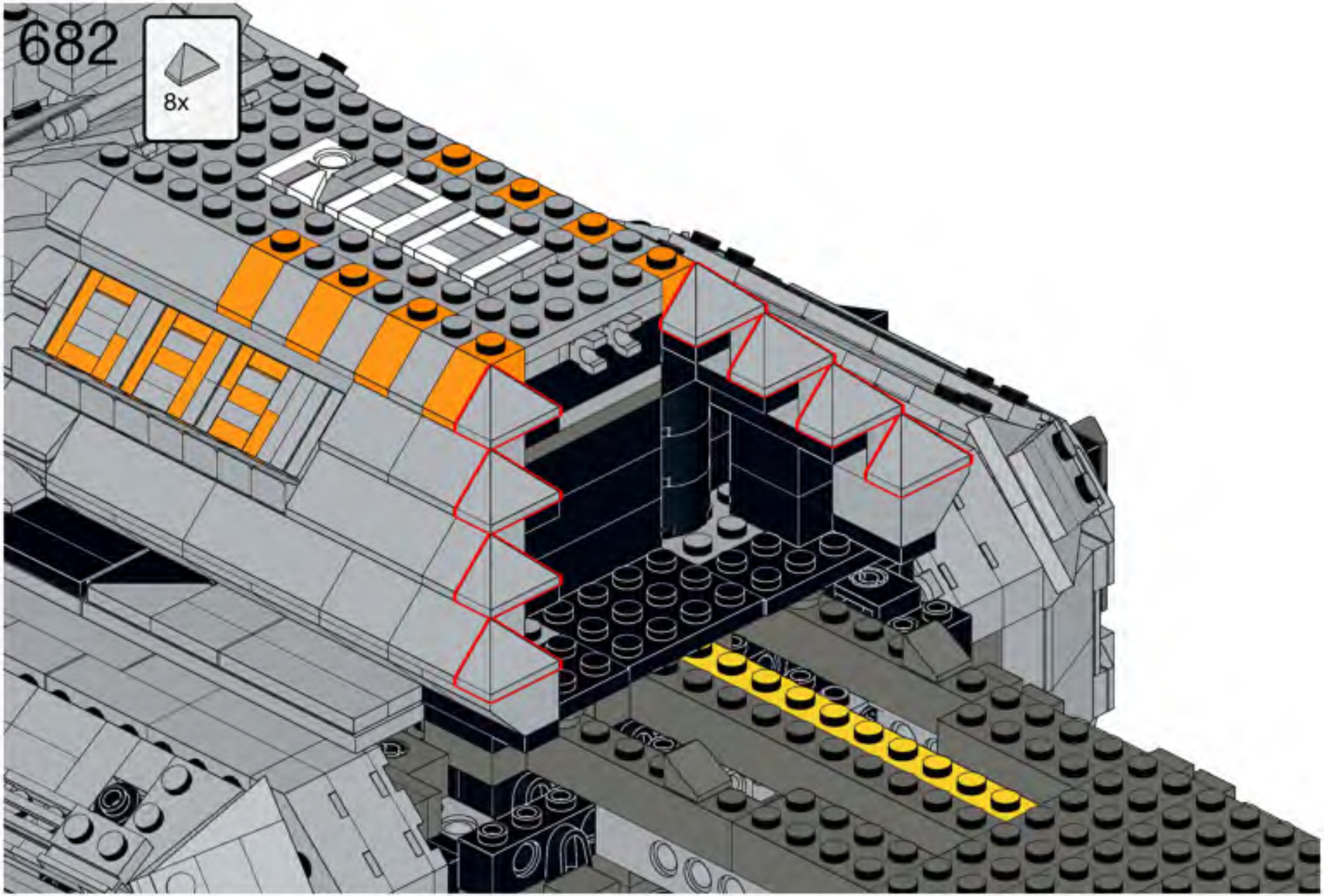
682
8x

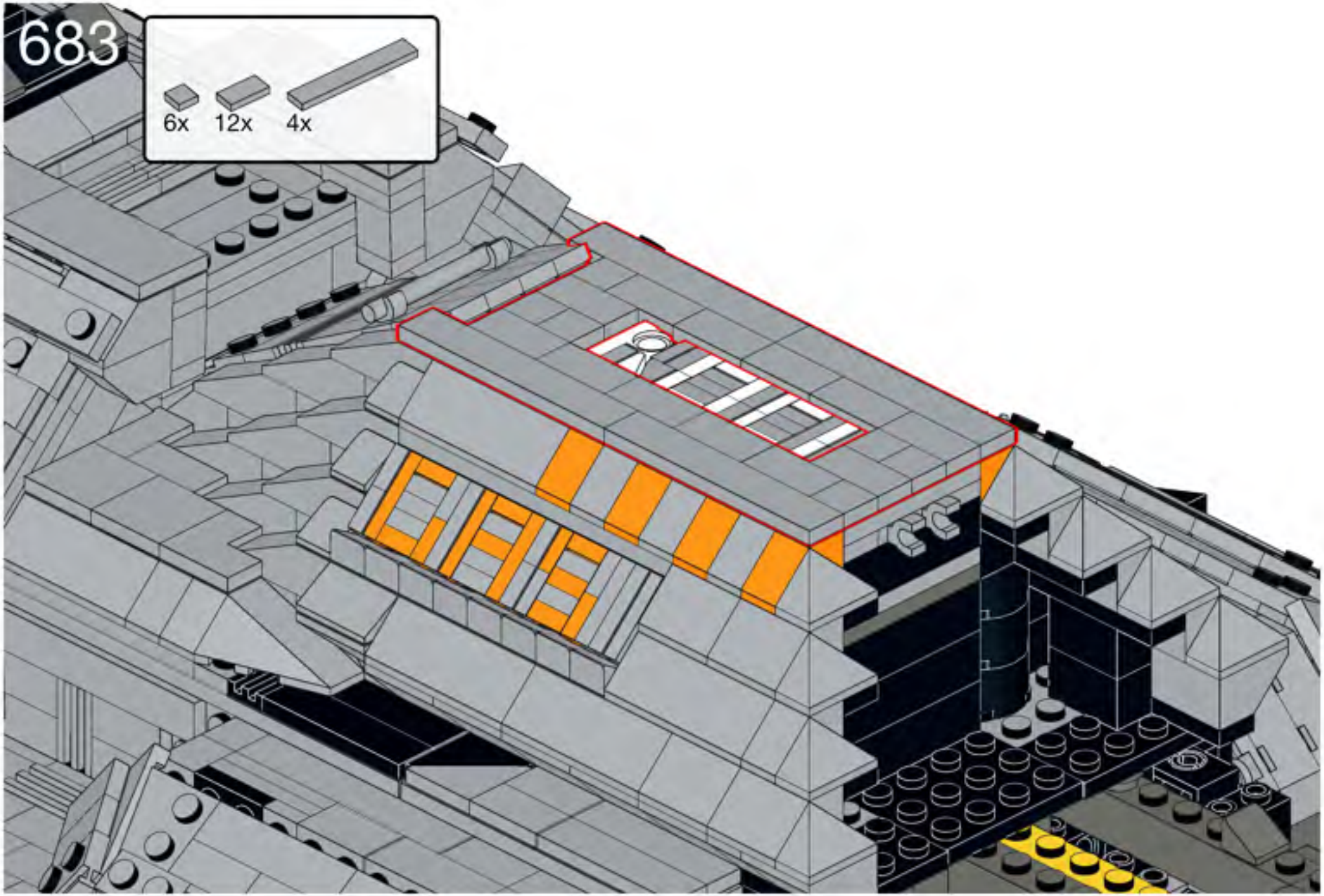
683
6x
12x
4x

684

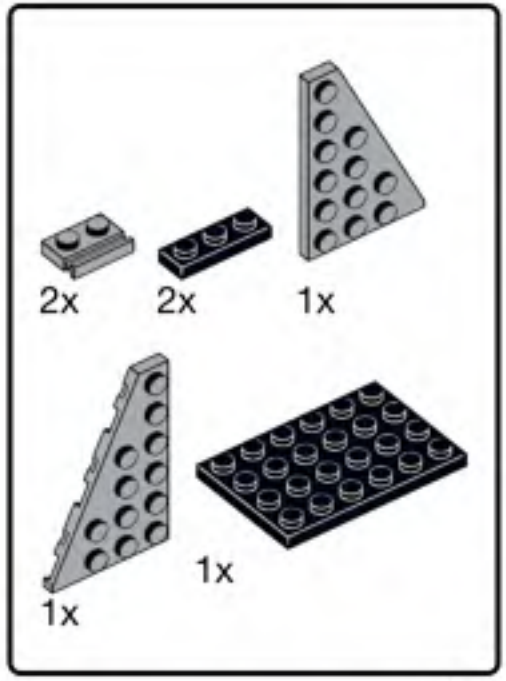

685

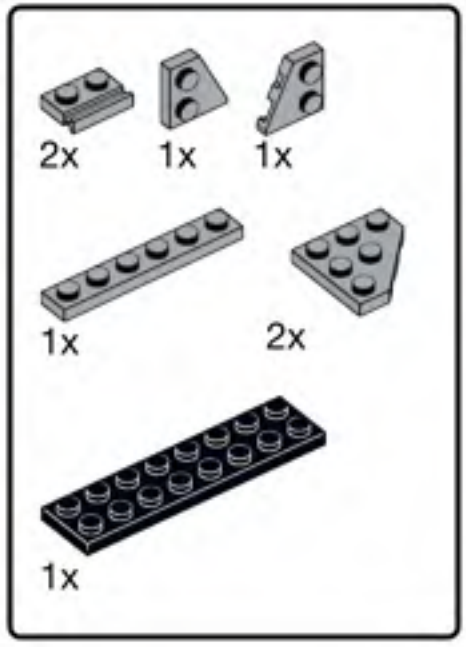


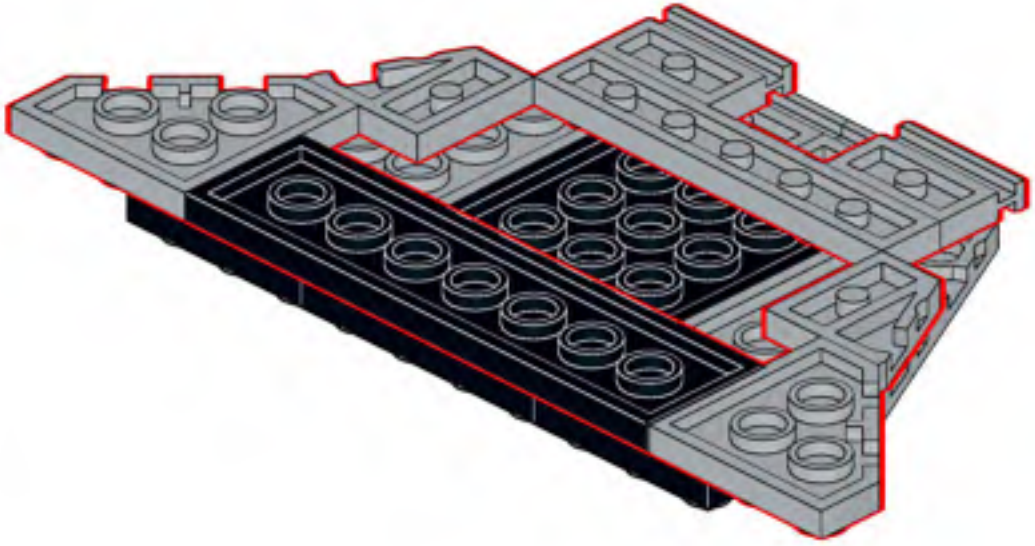

686

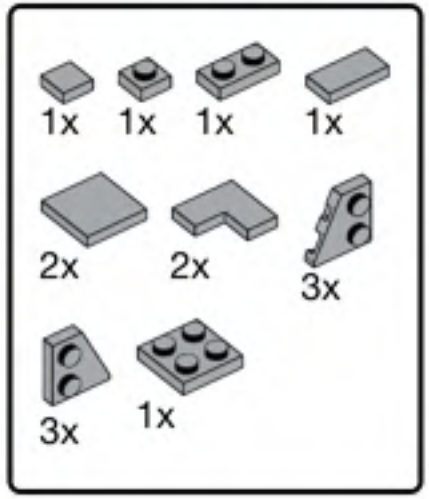


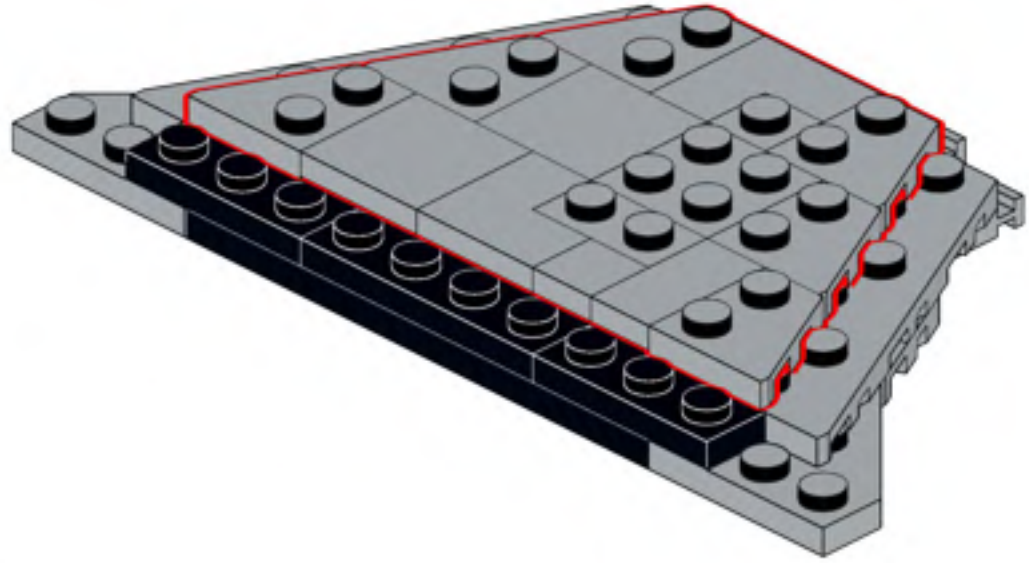

687

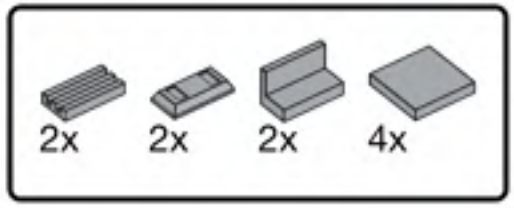


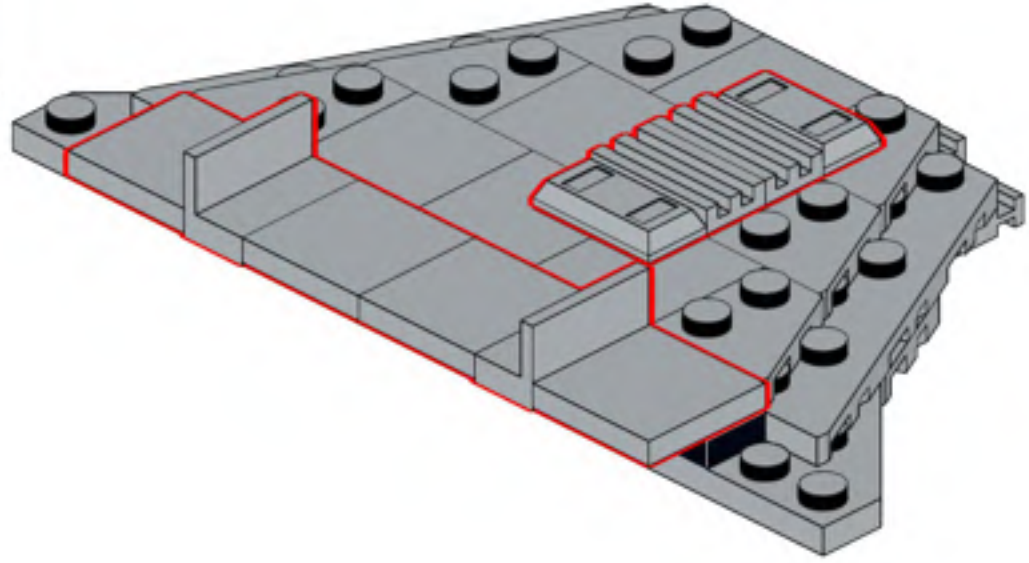

688

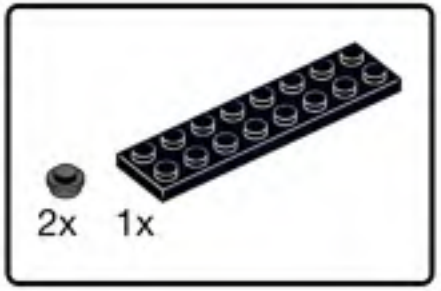


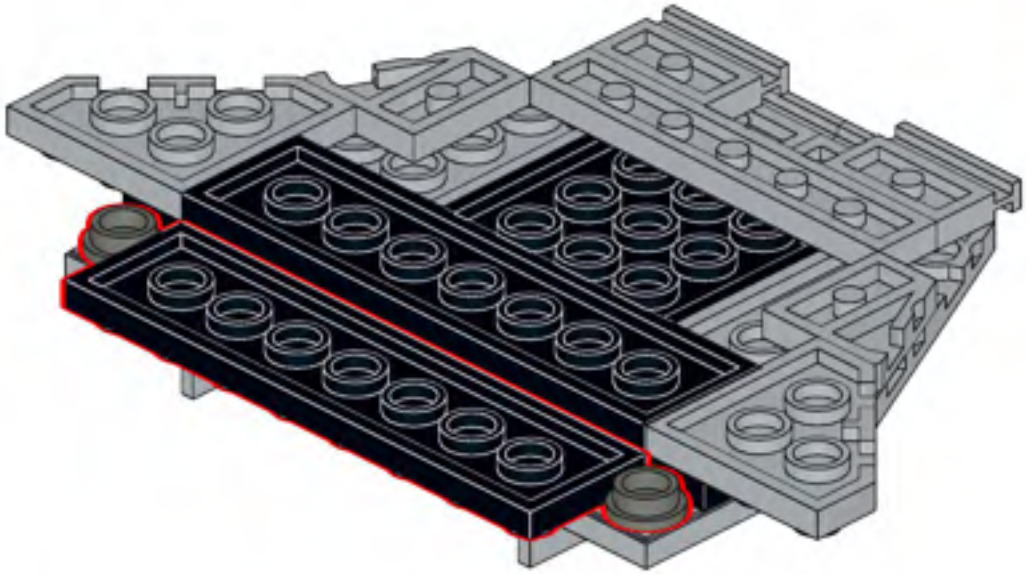

689

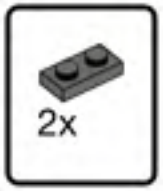


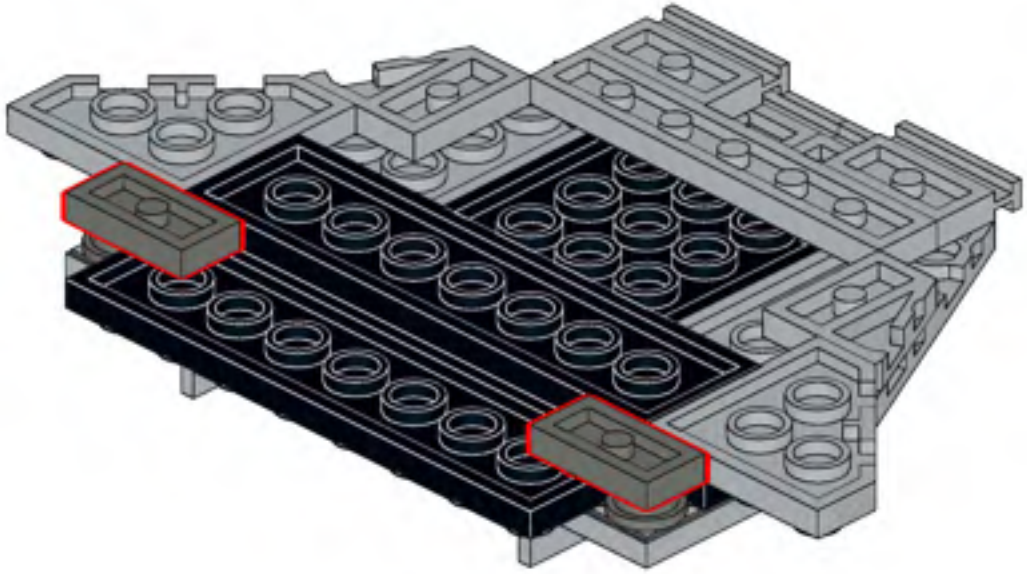

690

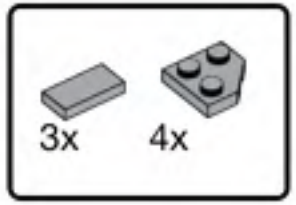


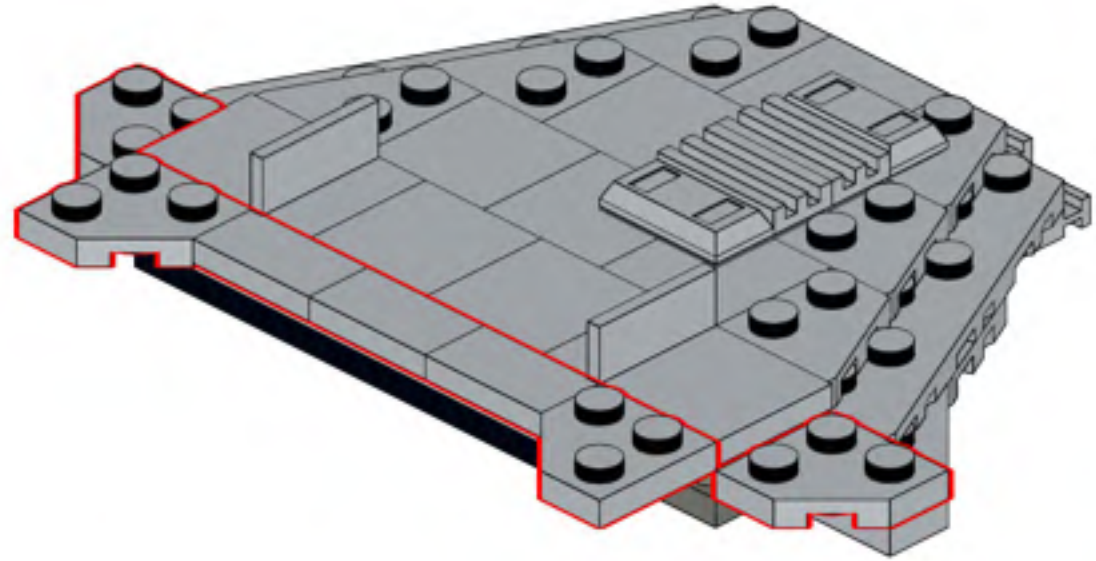

691

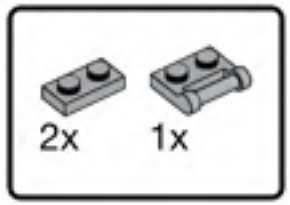


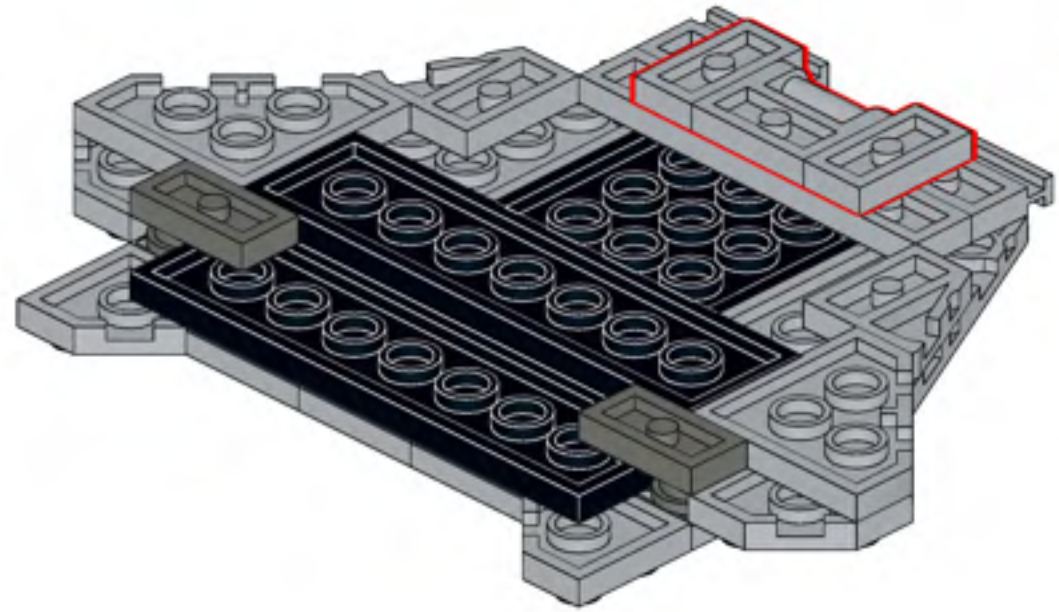

692

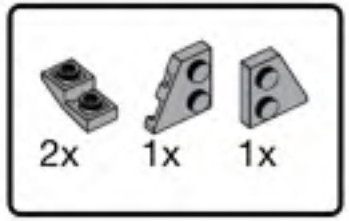


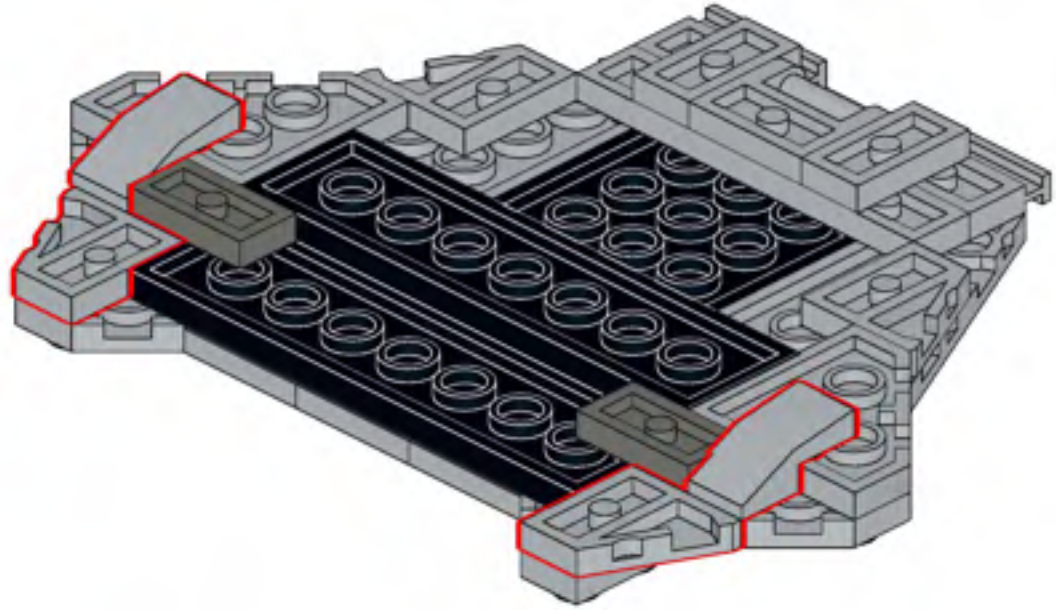

693

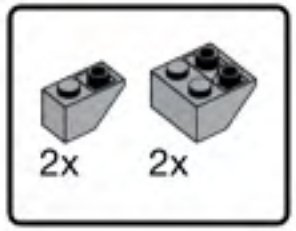


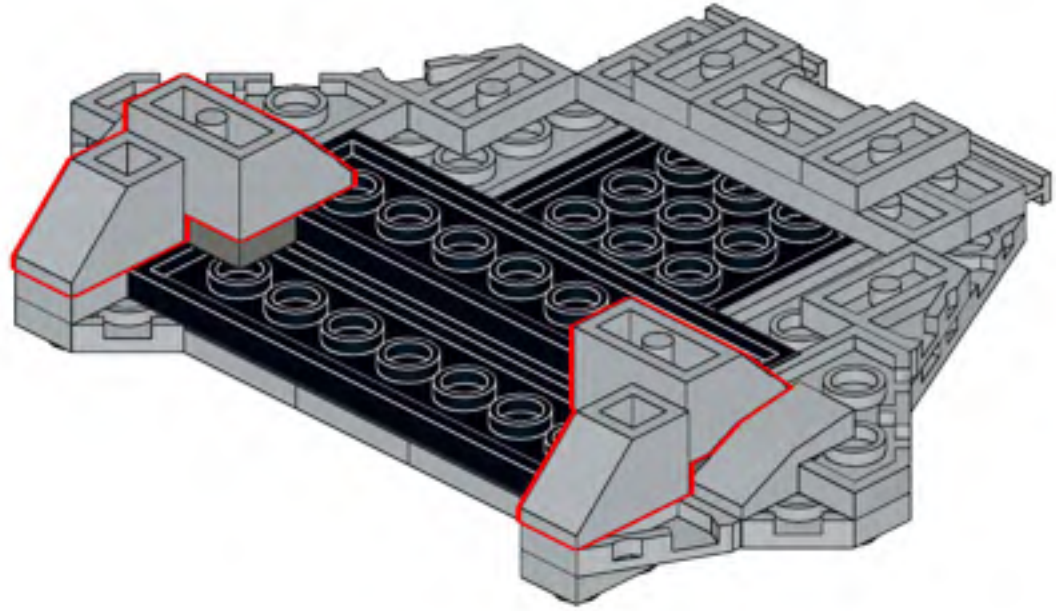

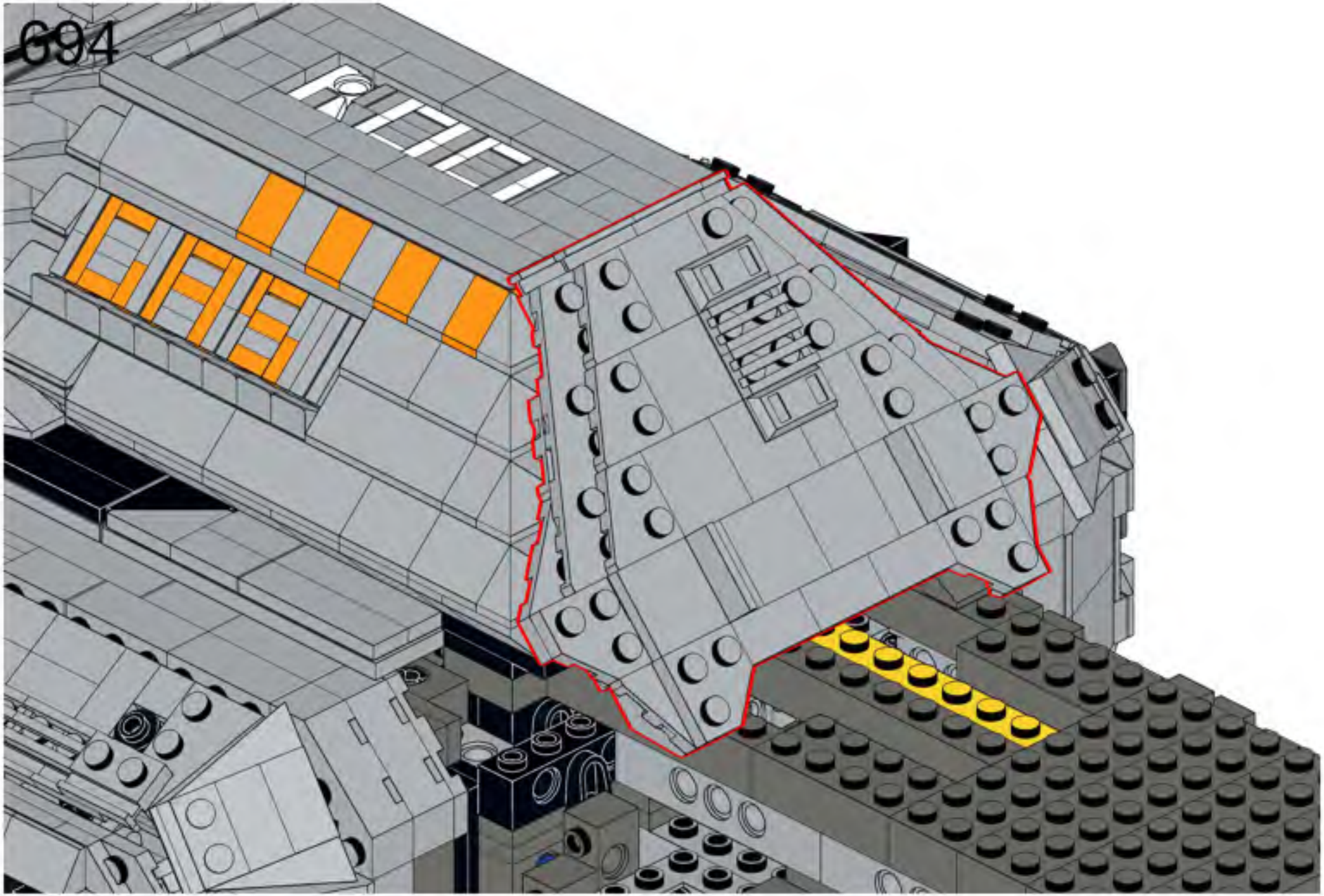

695

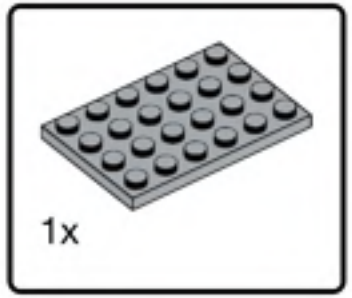


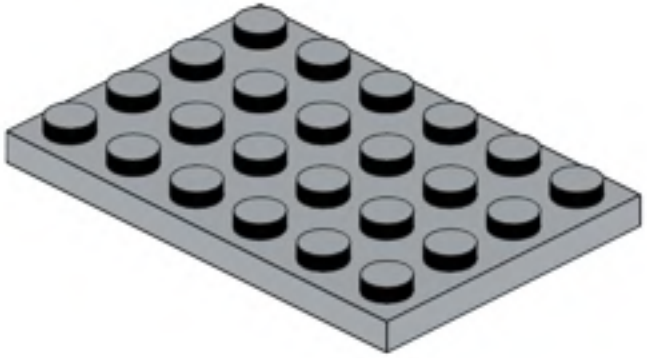

696

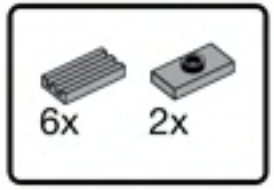


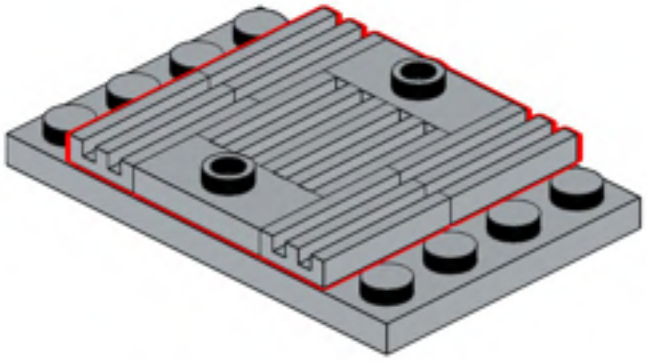

697

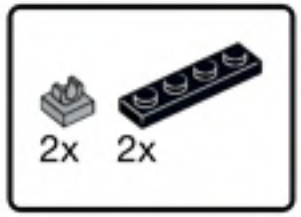


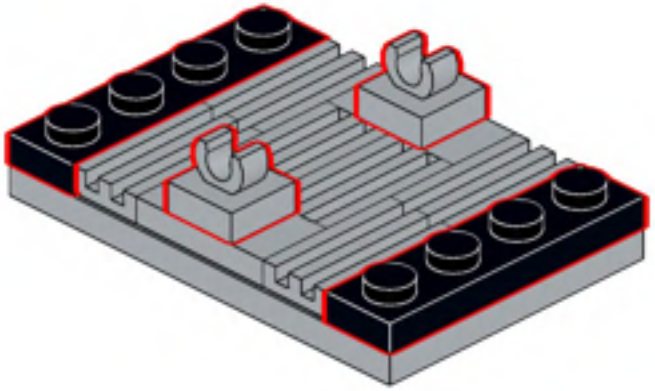

698

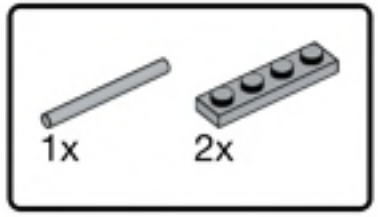


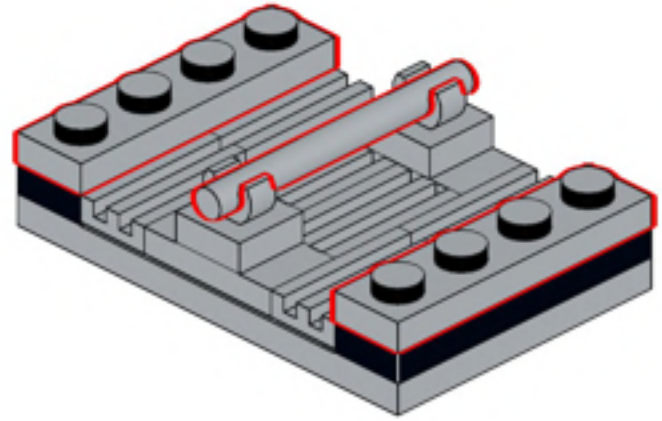

699

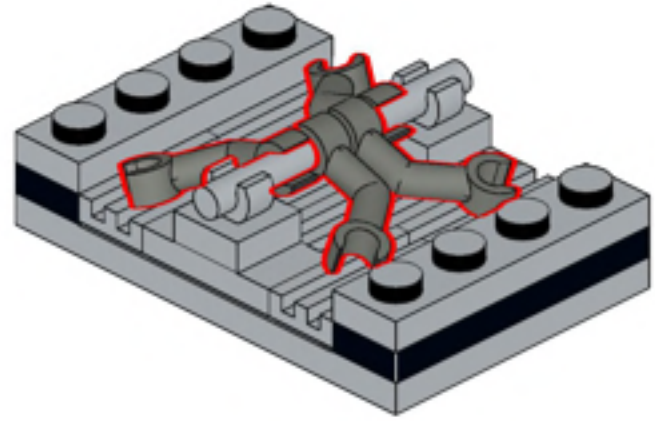

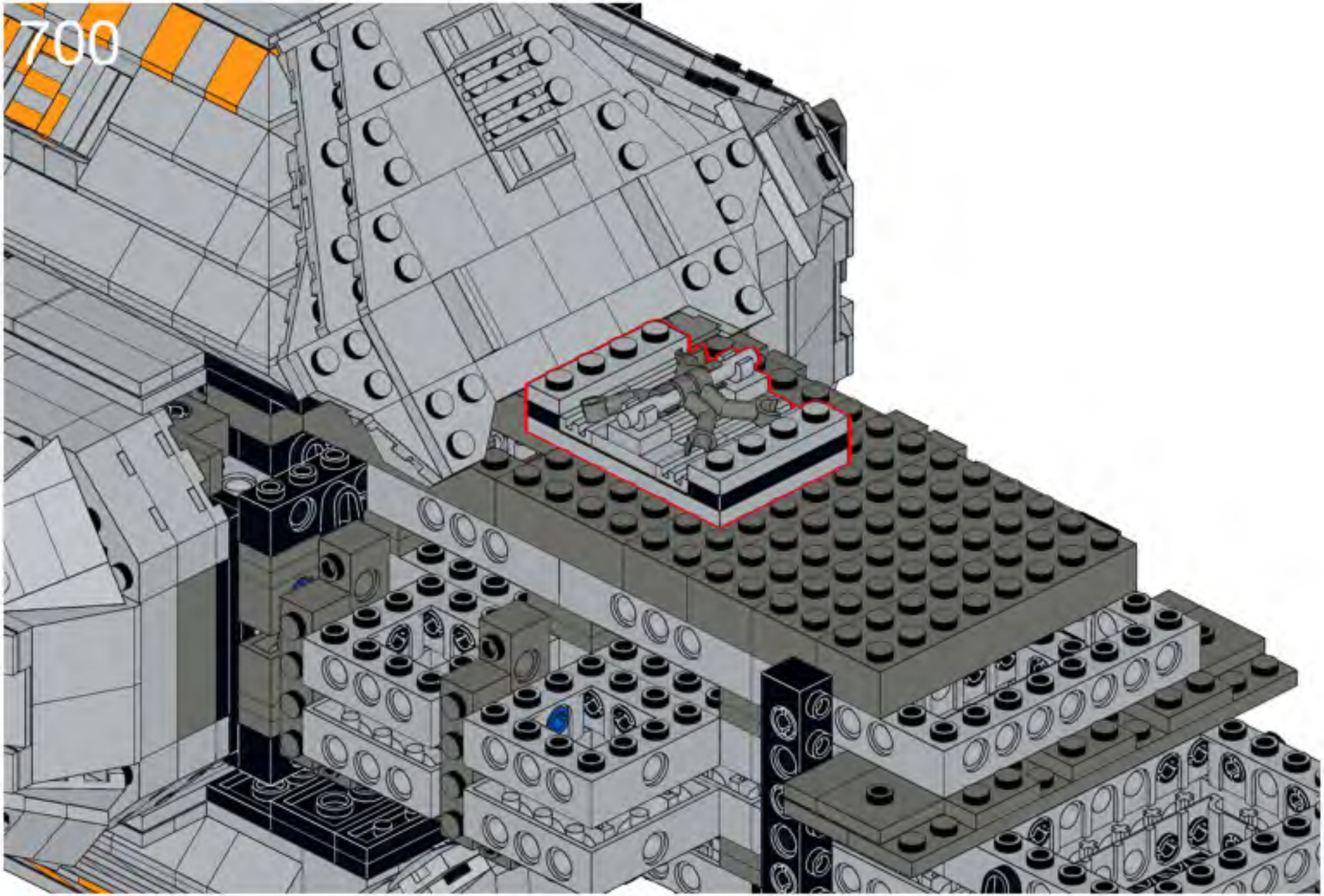
700

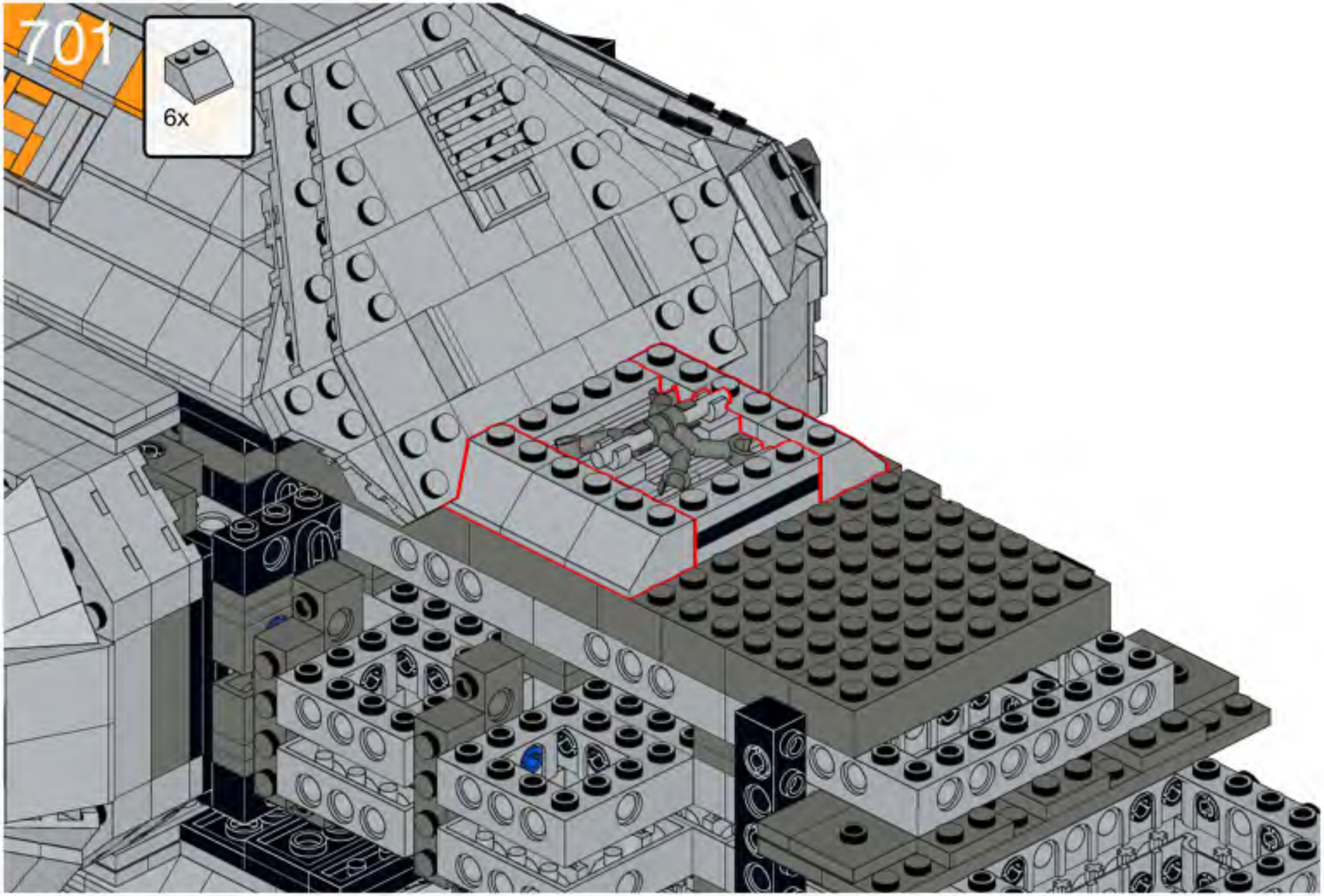
701
6x

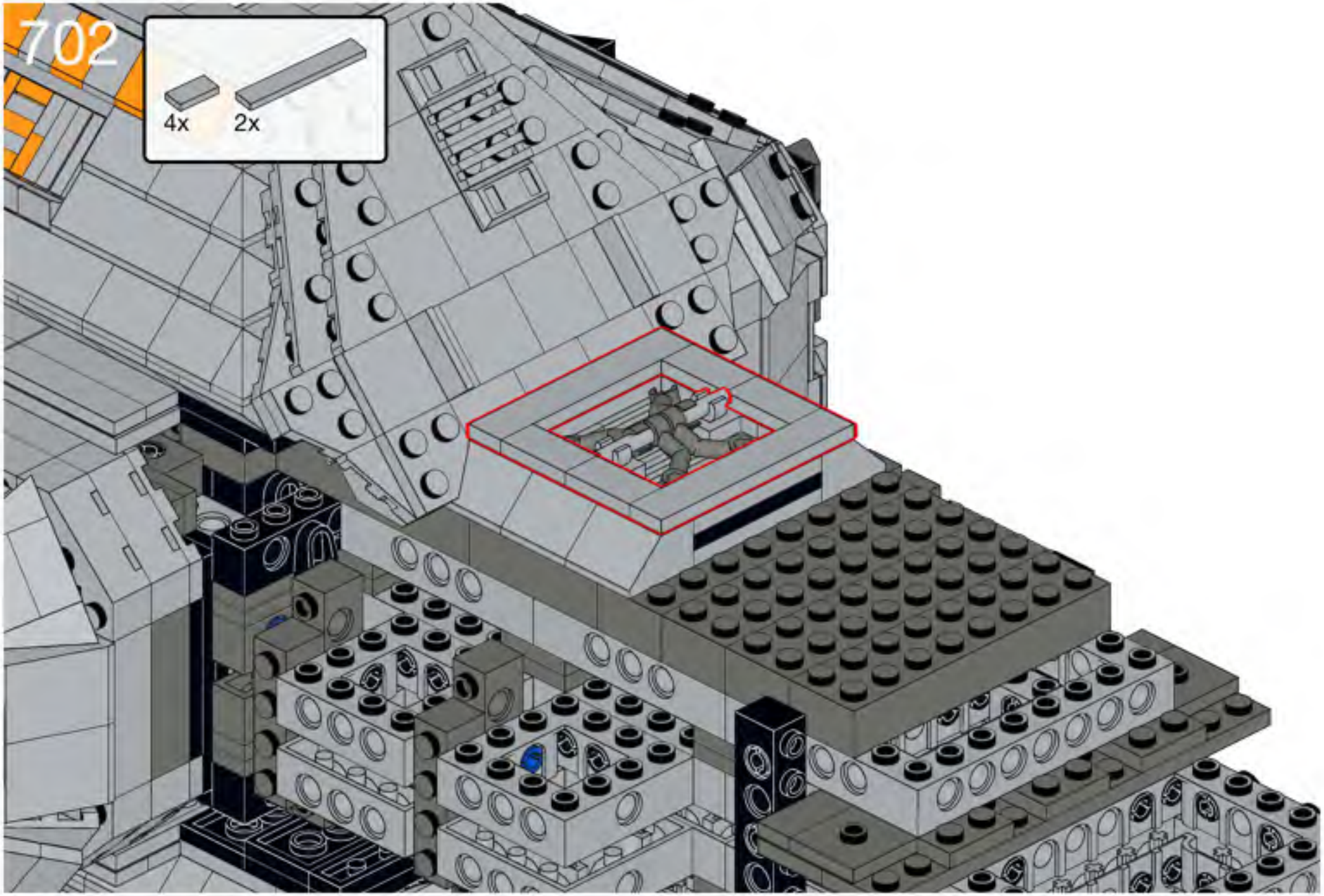
702
4x
2x

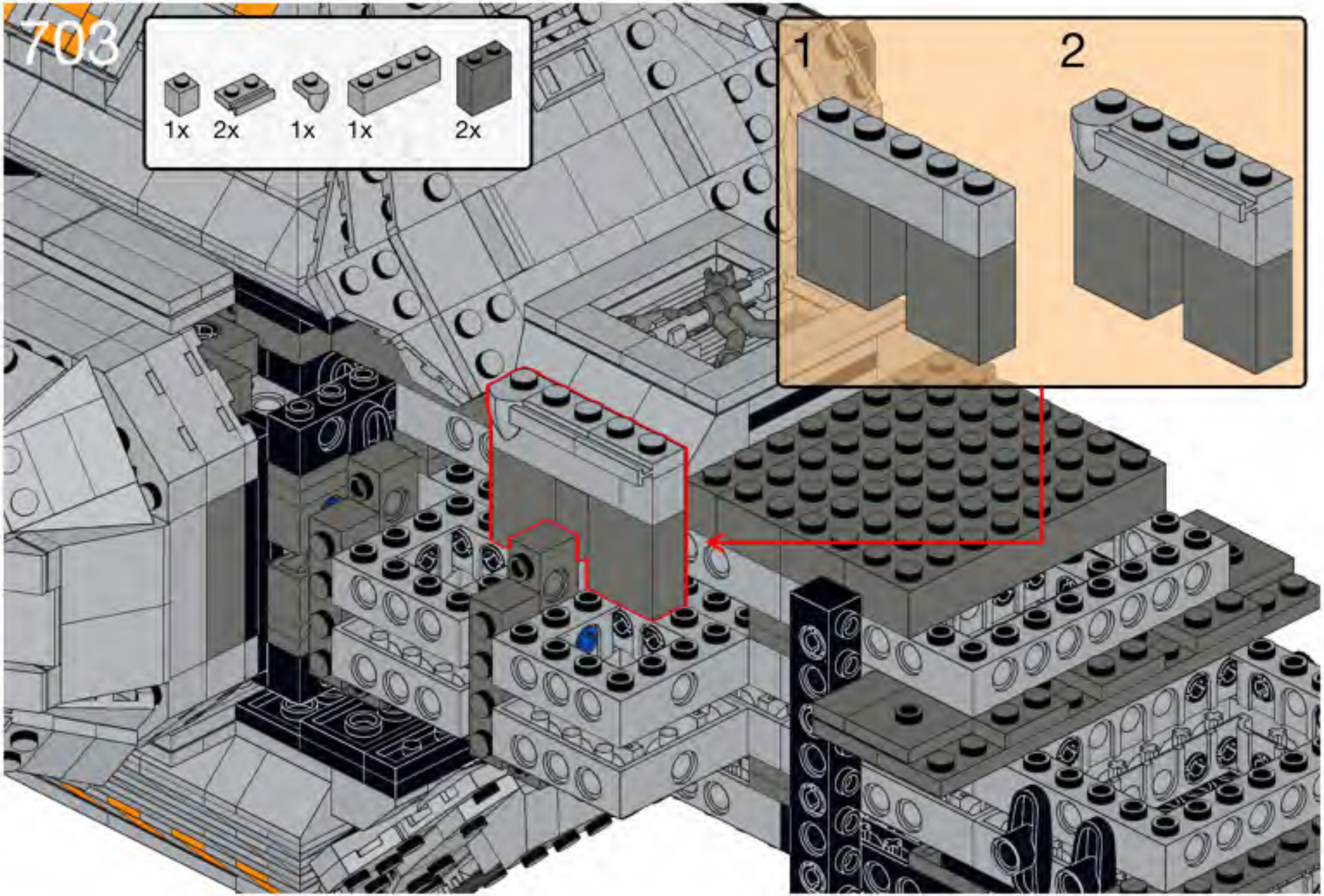
703
1x
2x
1x
1x
2x
1
2

704

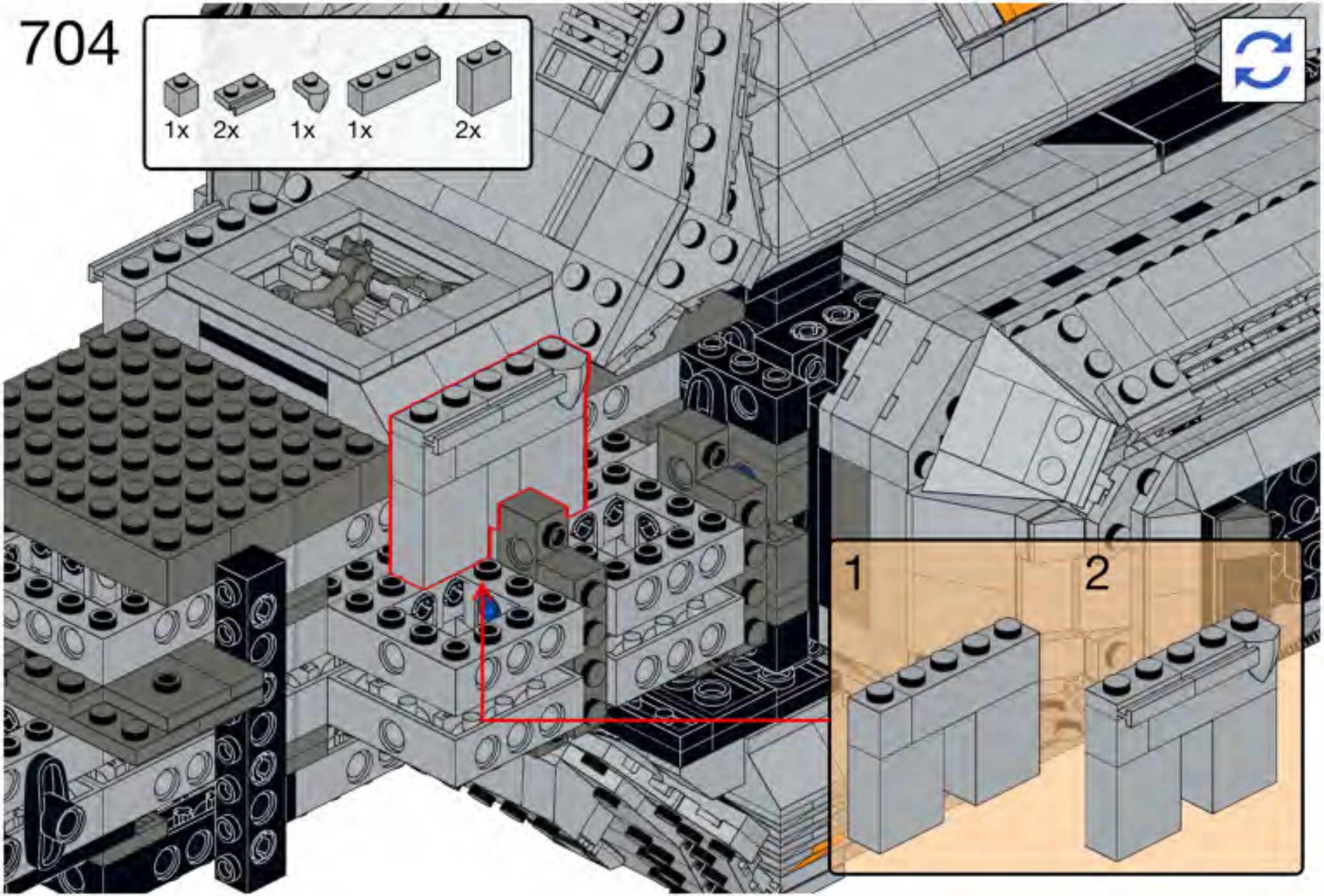

705

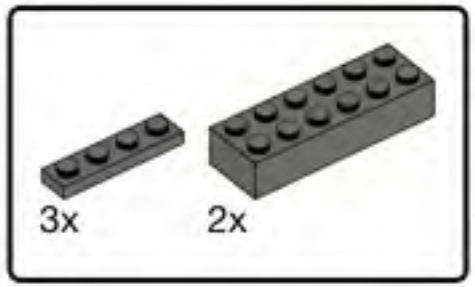

706

707

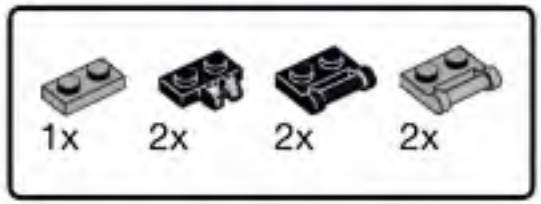

708

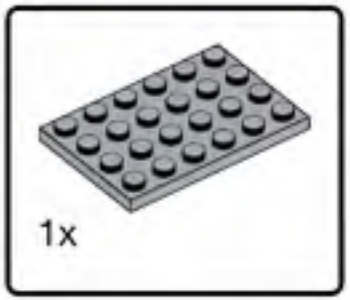

709




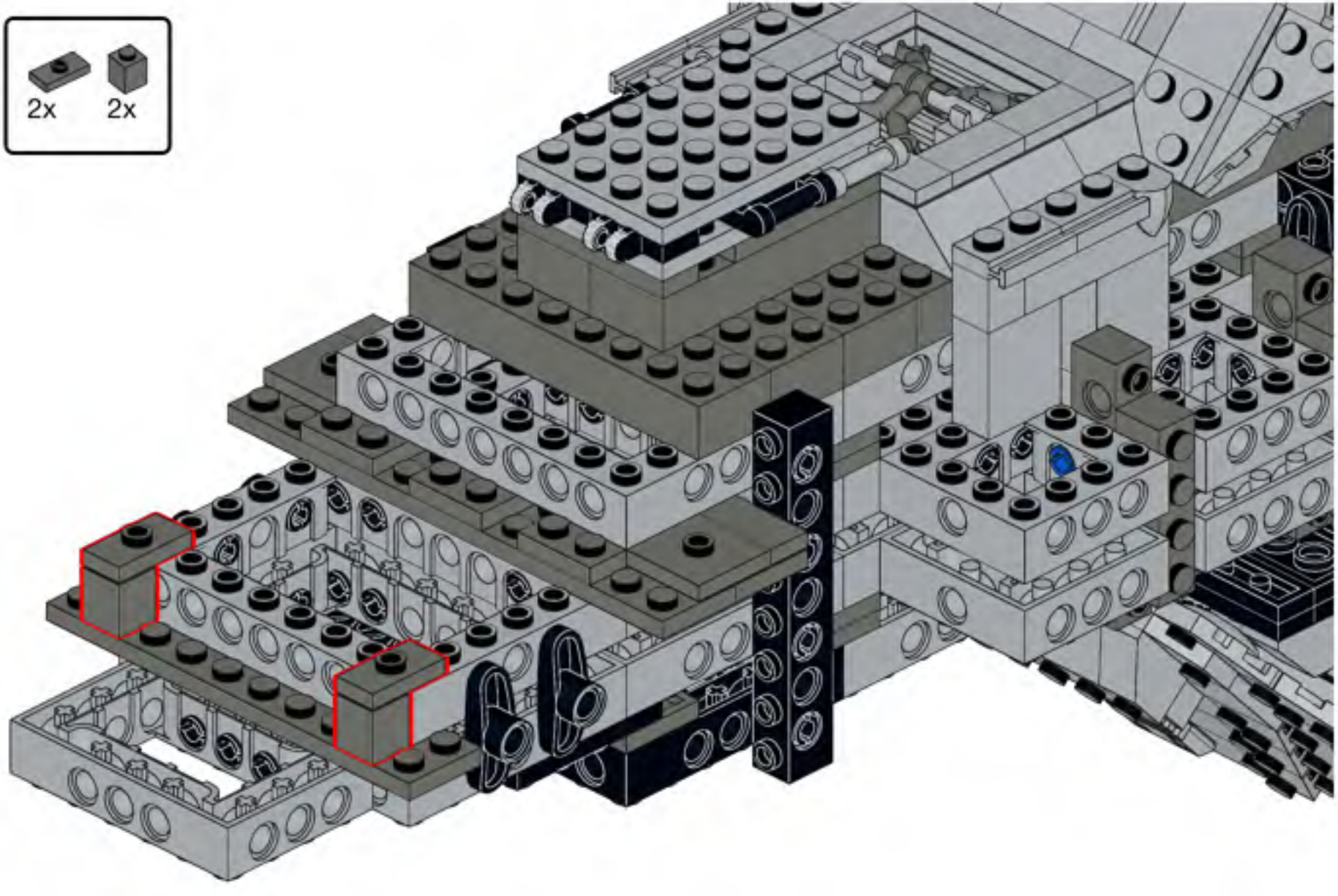

710

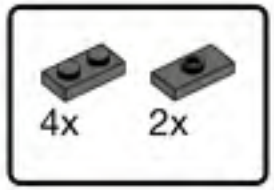

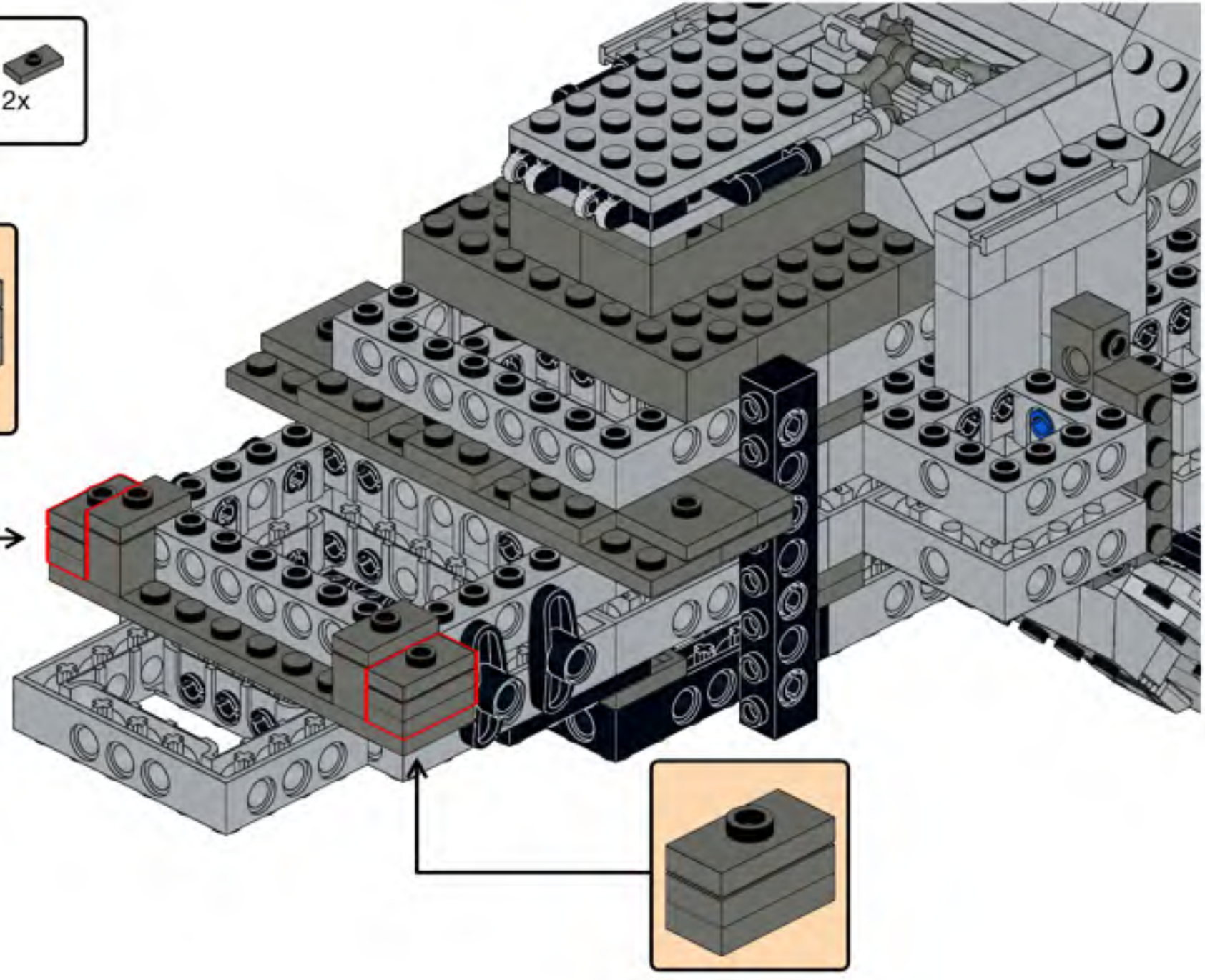

711

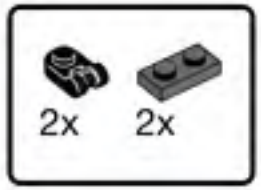

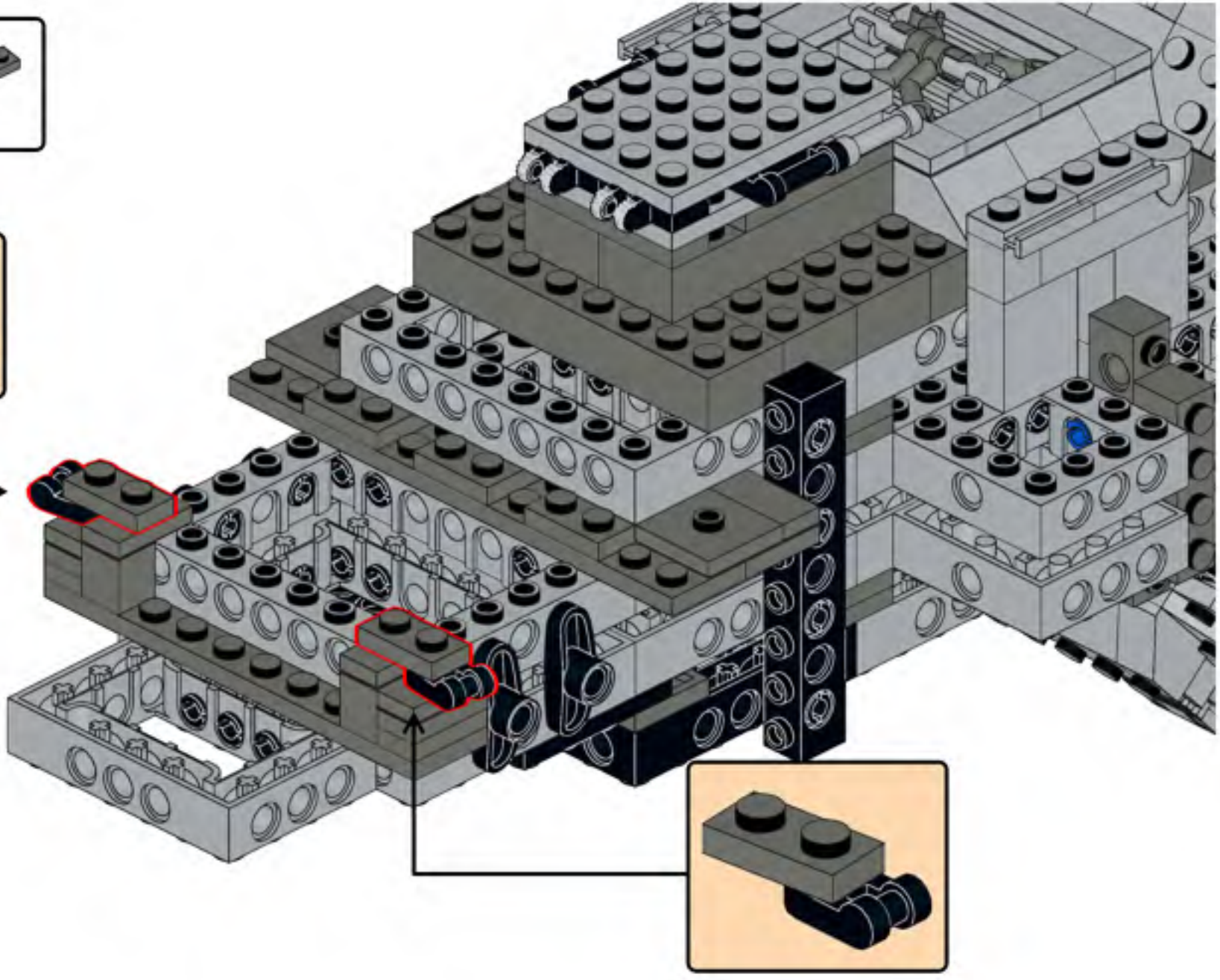

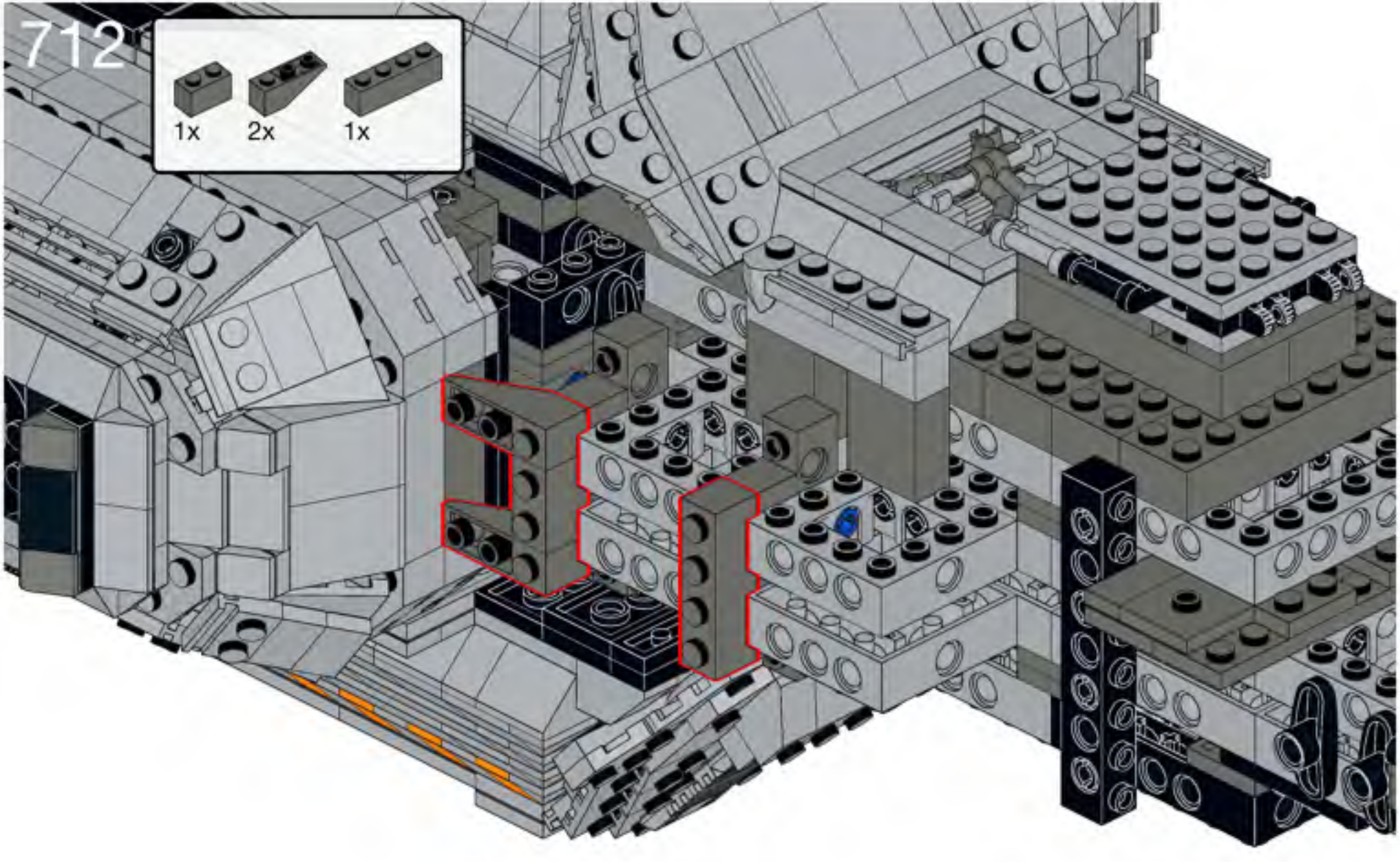
712
1x
2x
1x

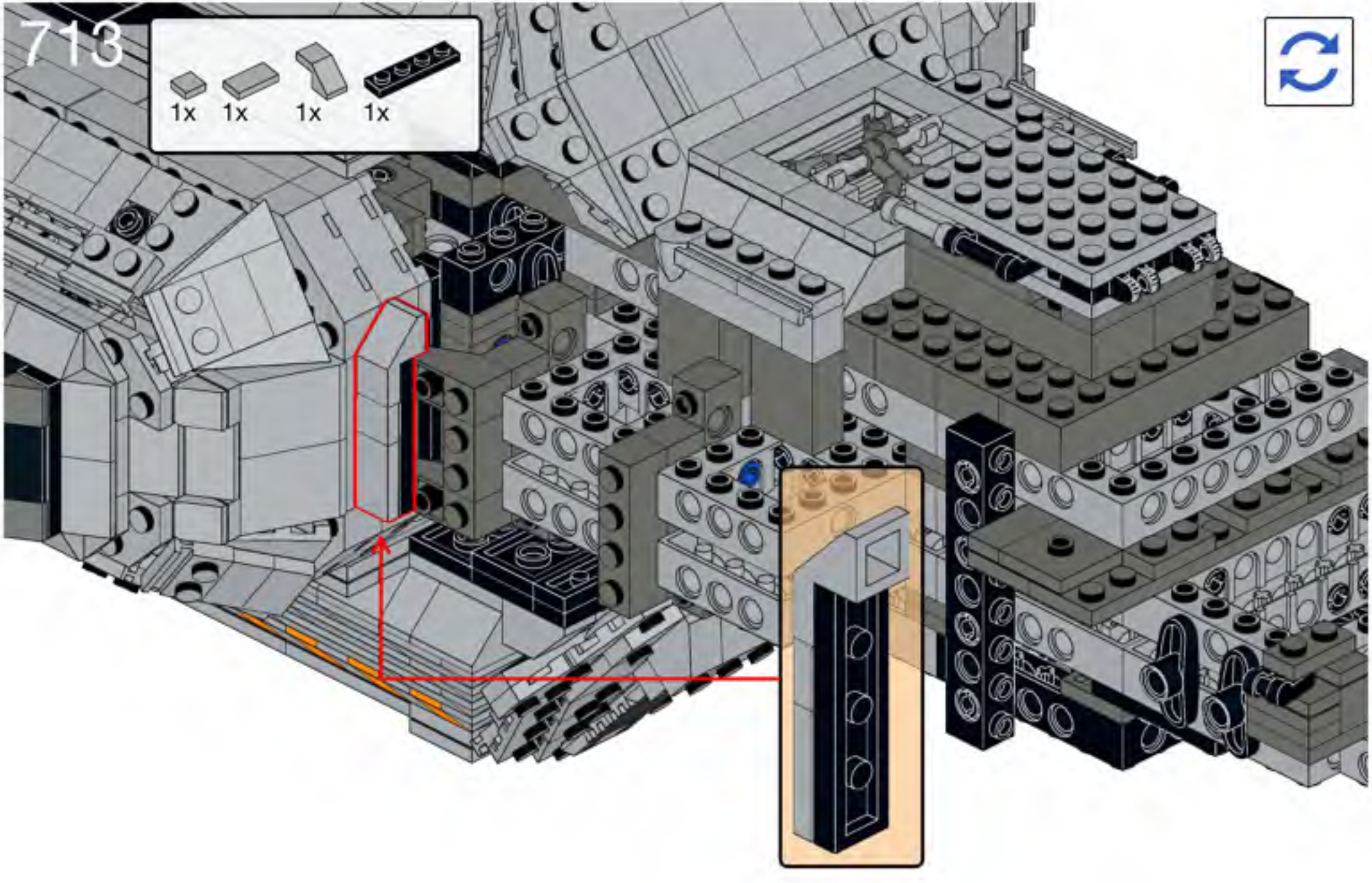
713
1x
1x
1x
1x

714

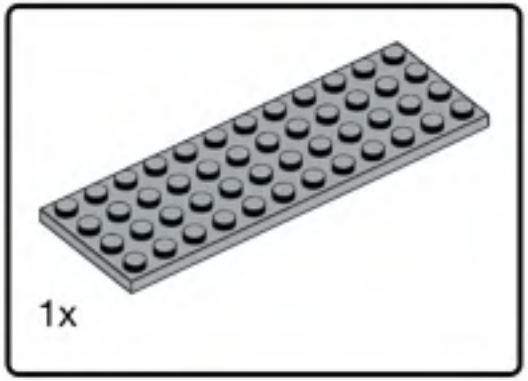


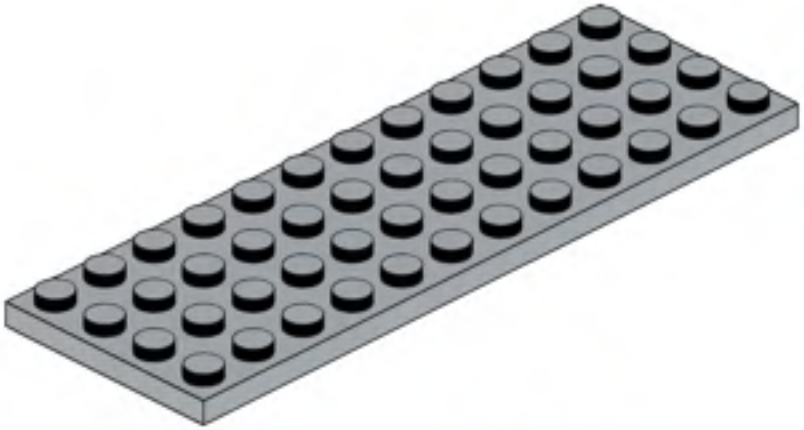

715

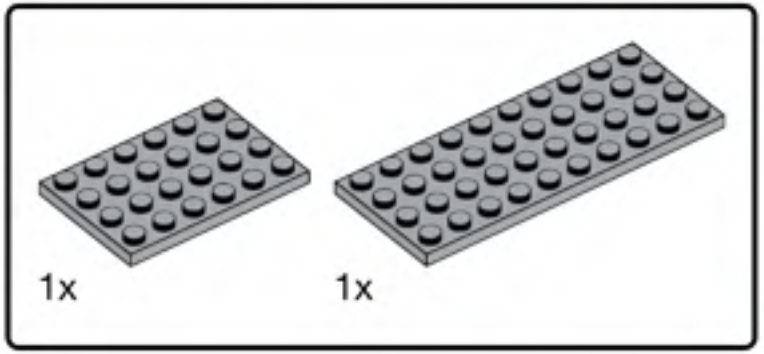


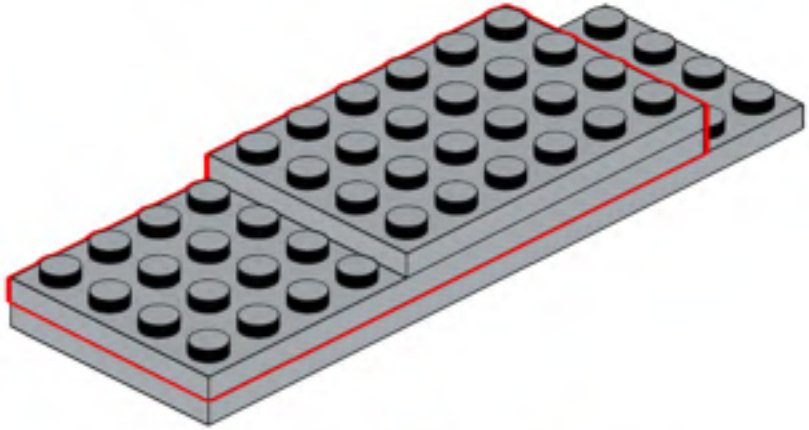

716

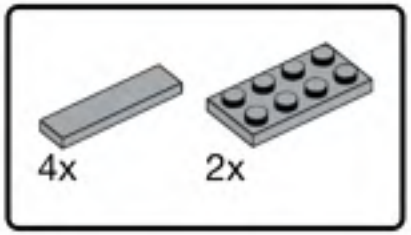


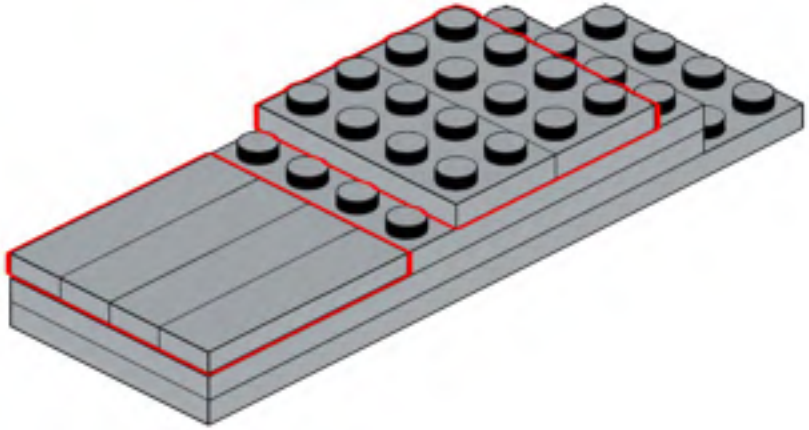

717

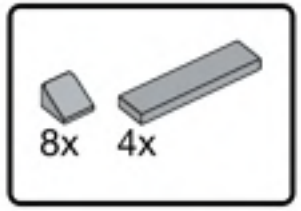


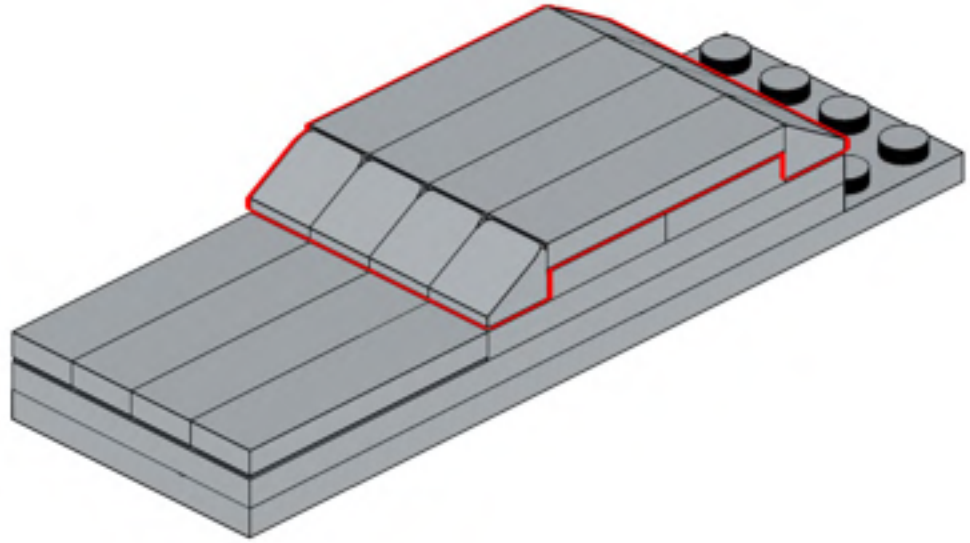

718

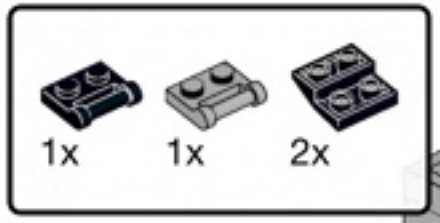


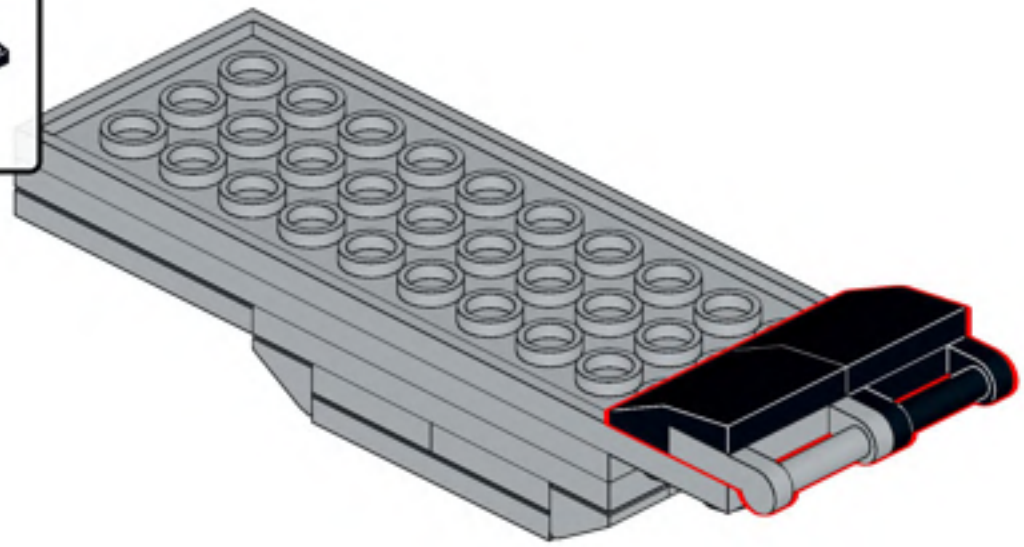

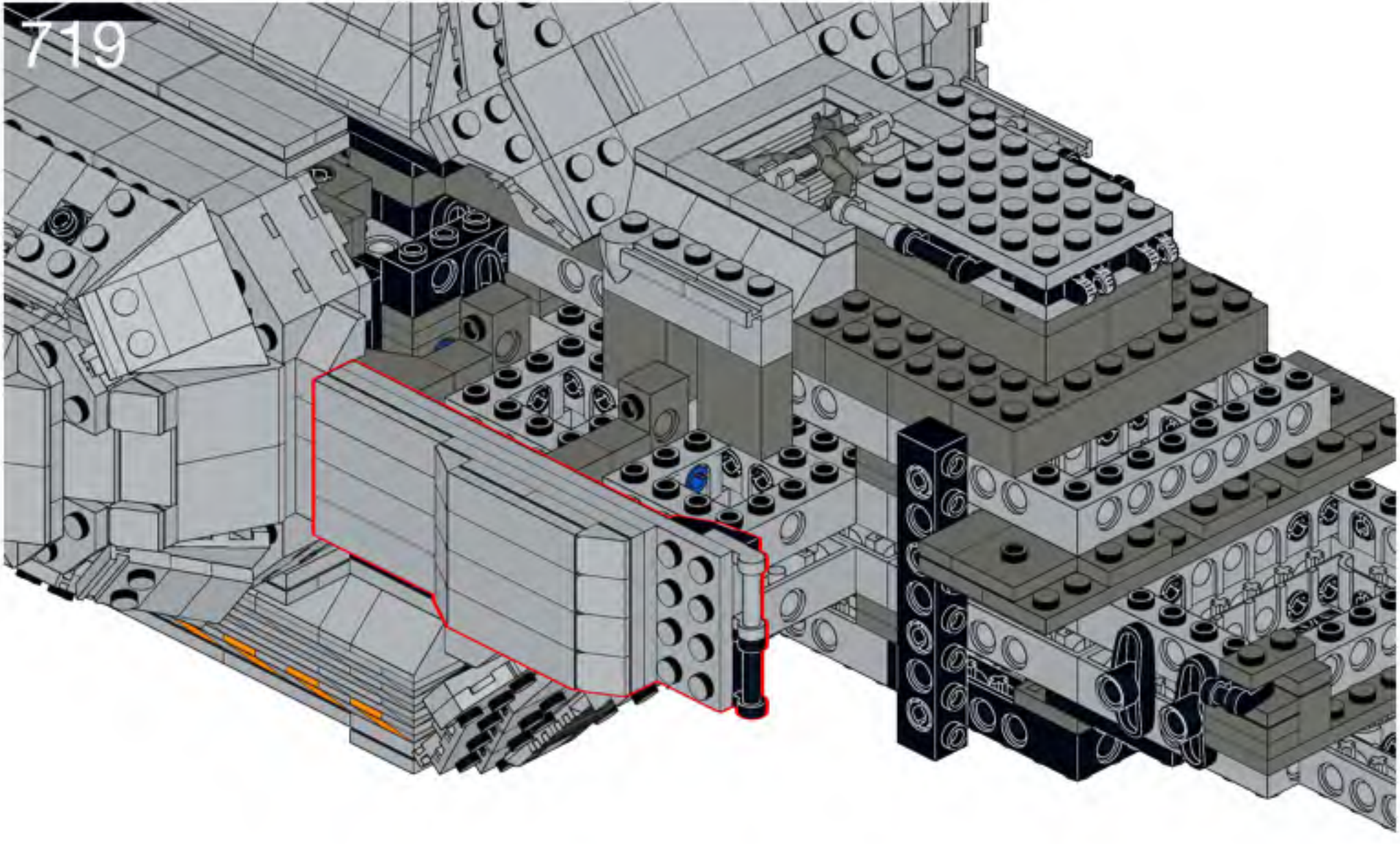

720

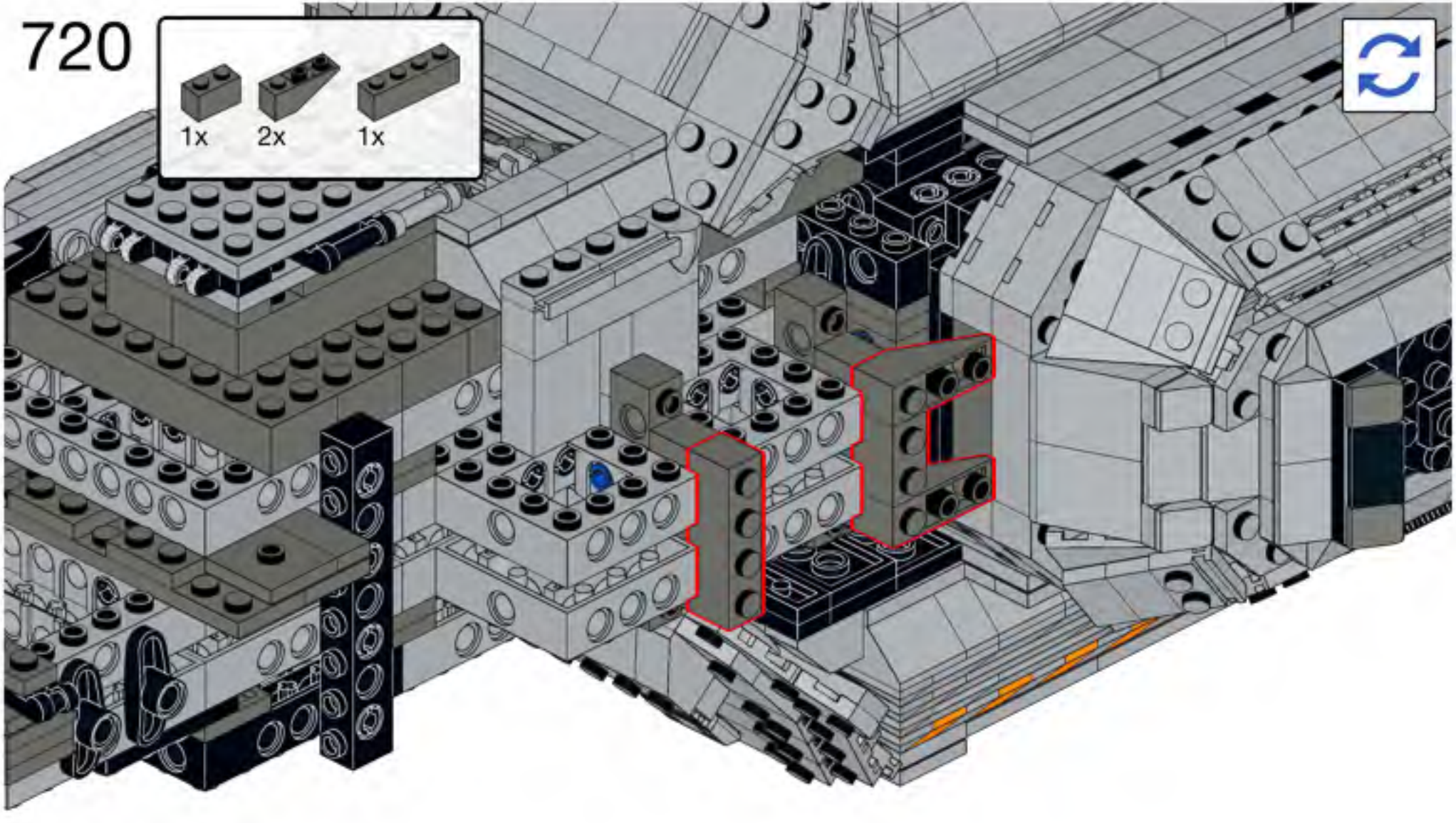

721

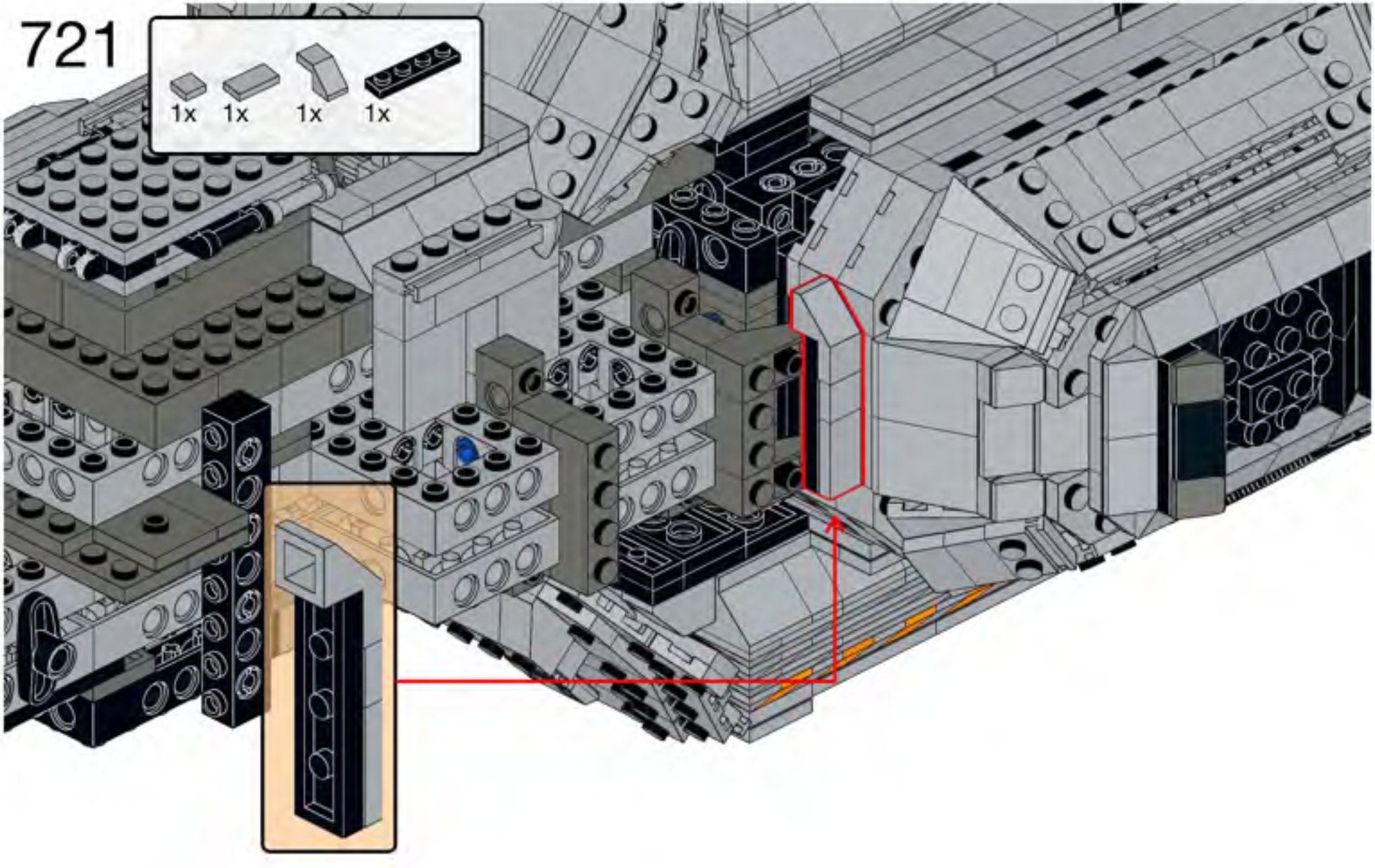

722

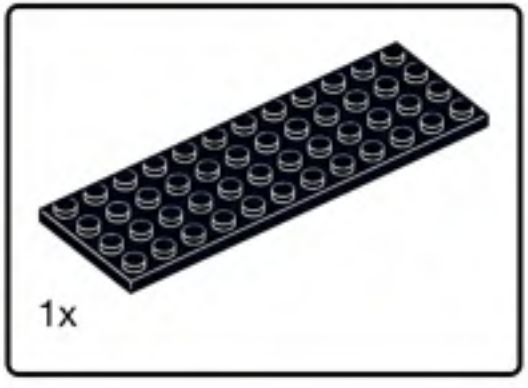

723

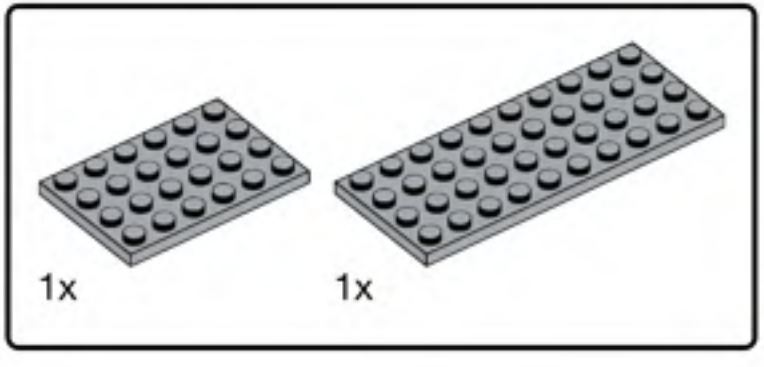


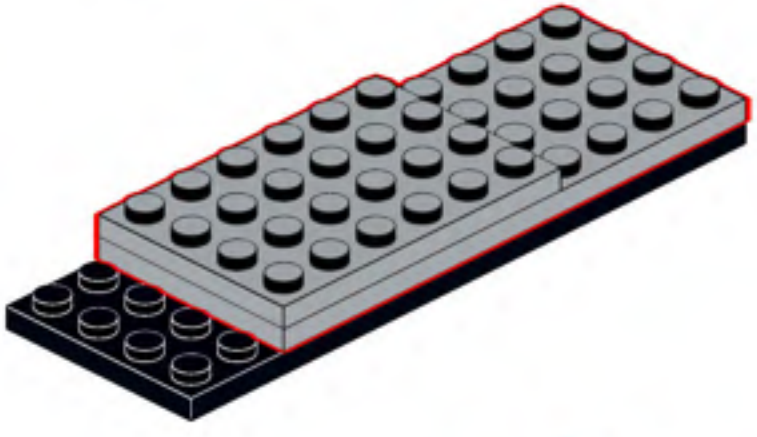

724

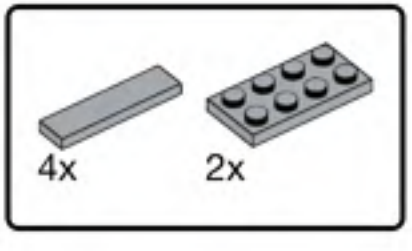


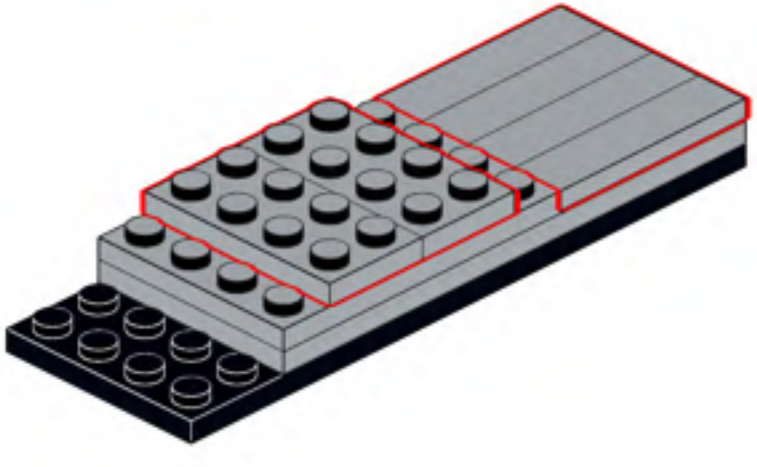

725

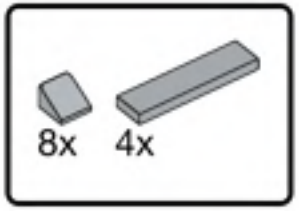


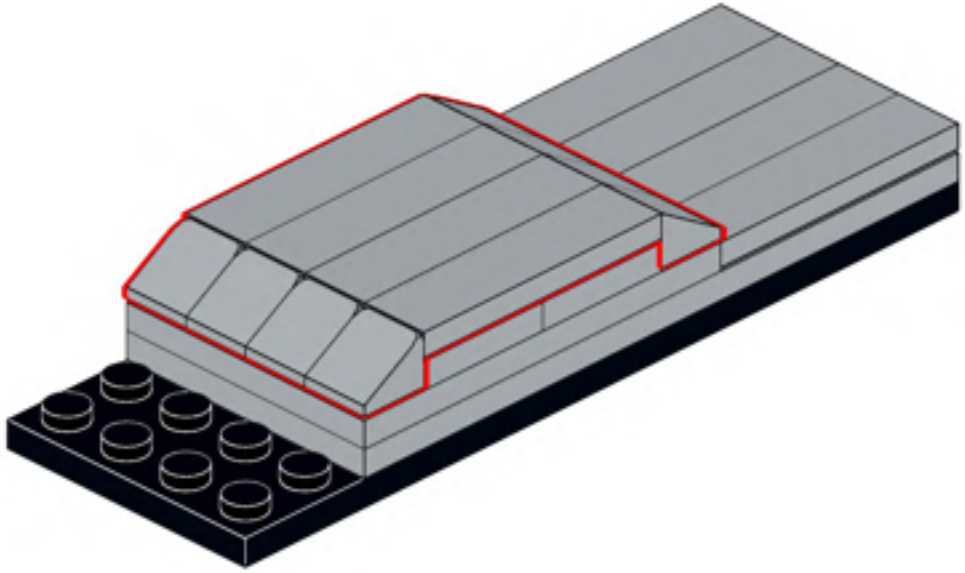

726

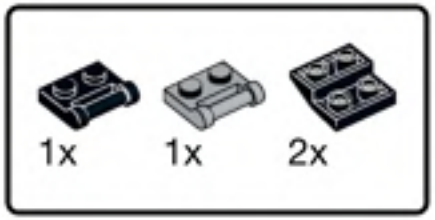


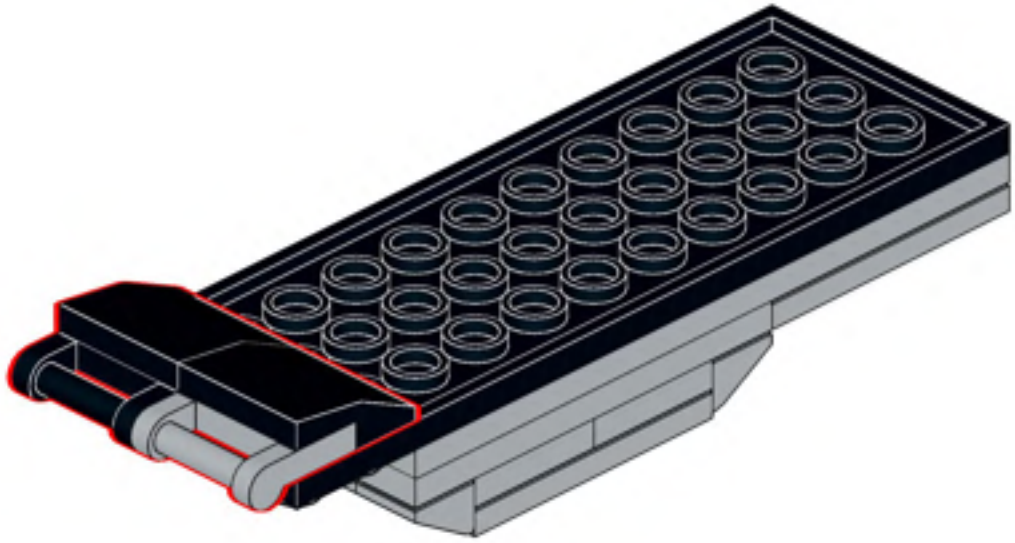

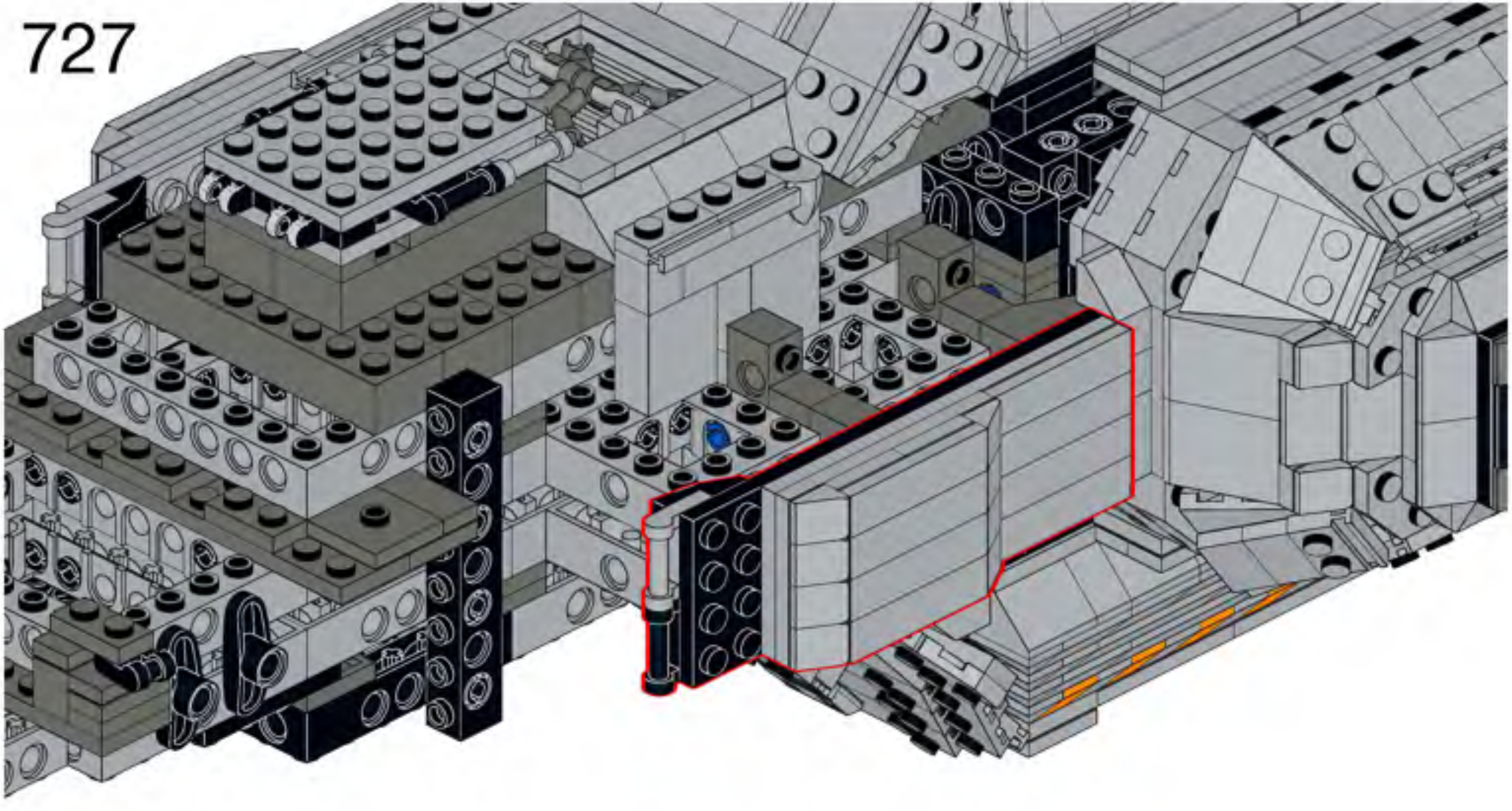

728

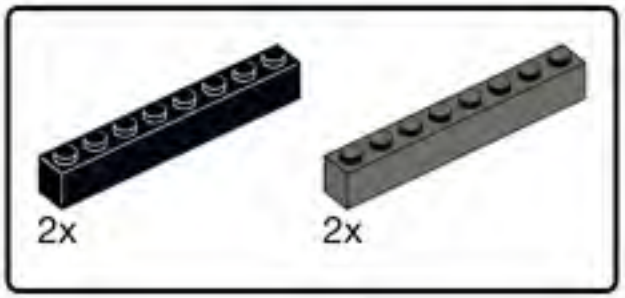

729

730

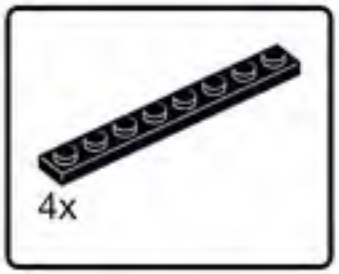

731

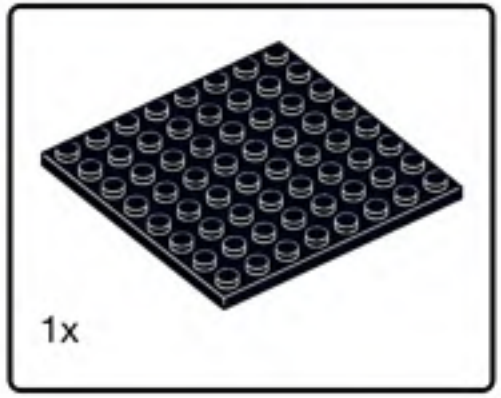


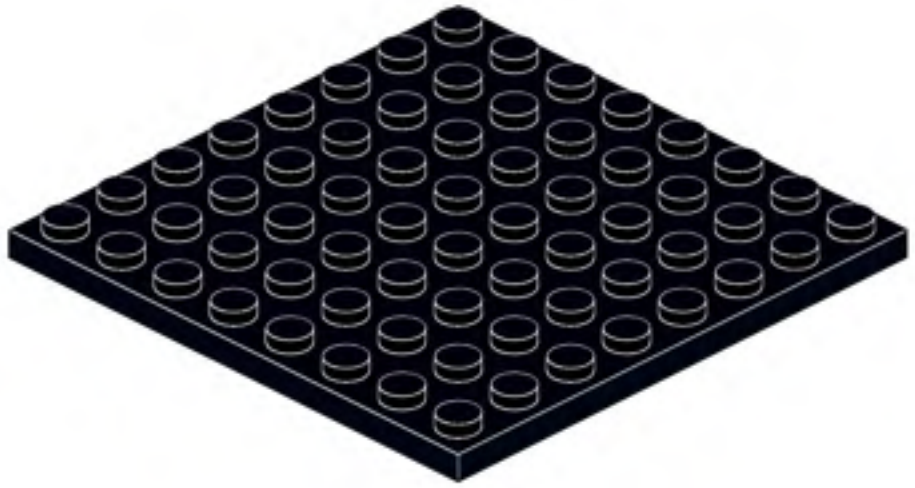

732

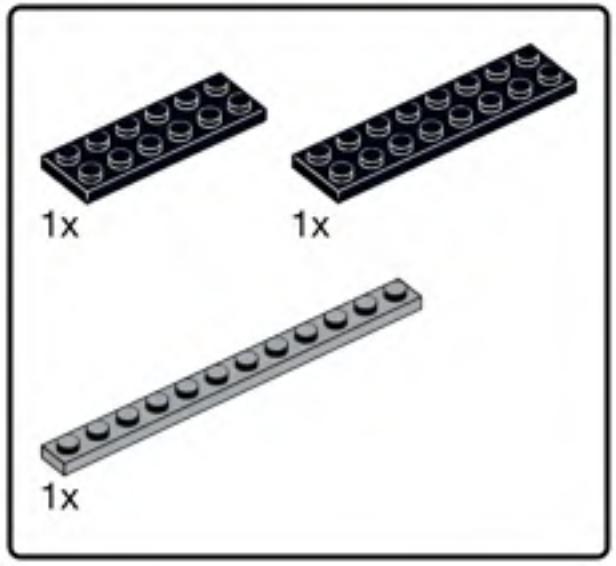


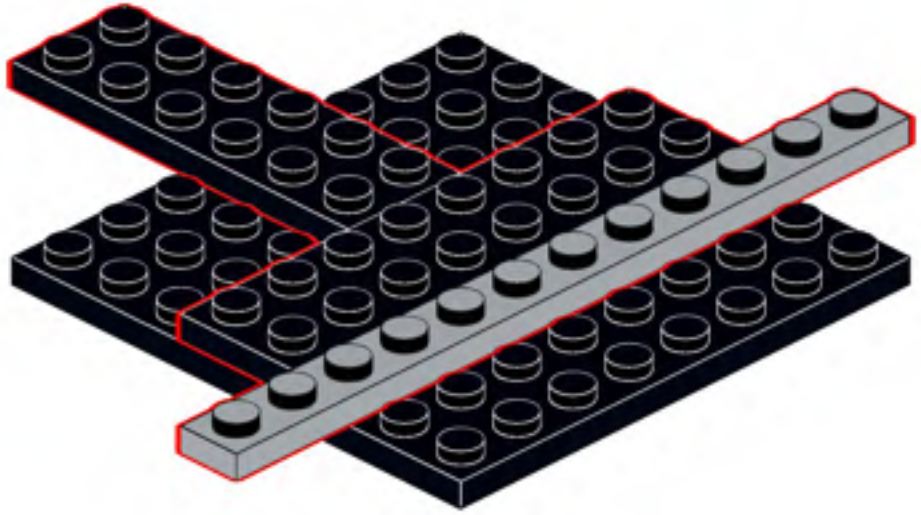

733

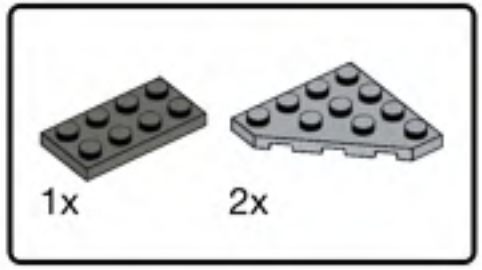


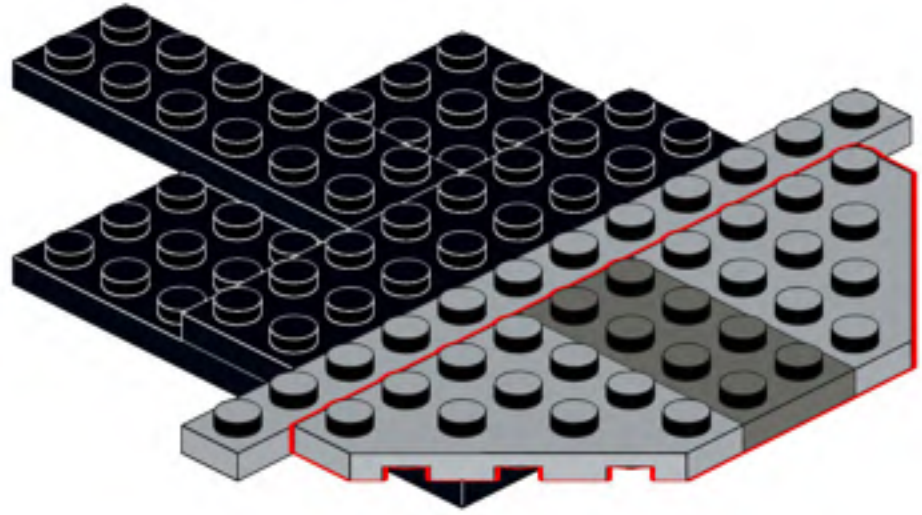

734

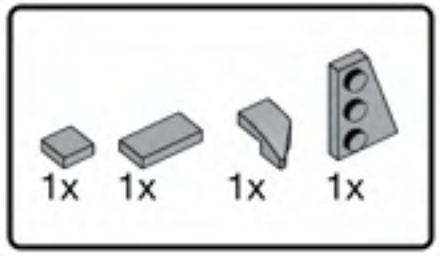


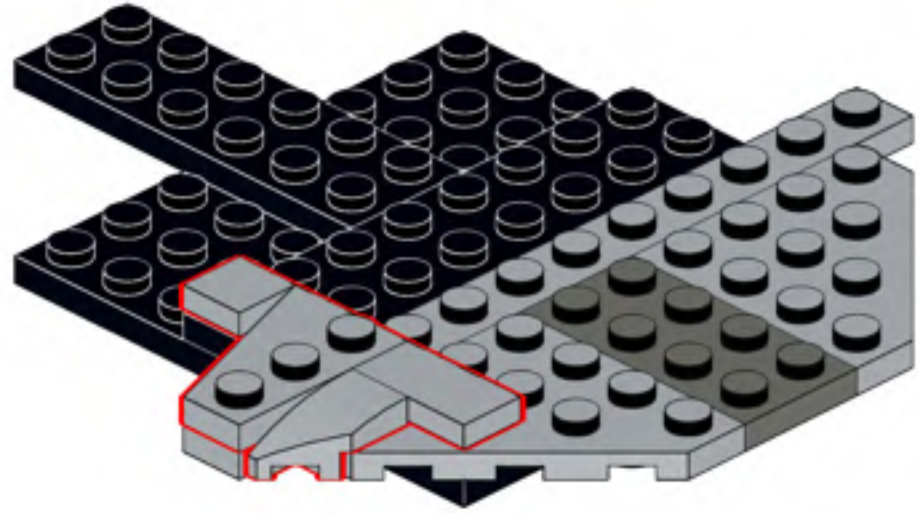

735

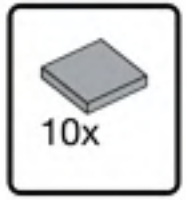


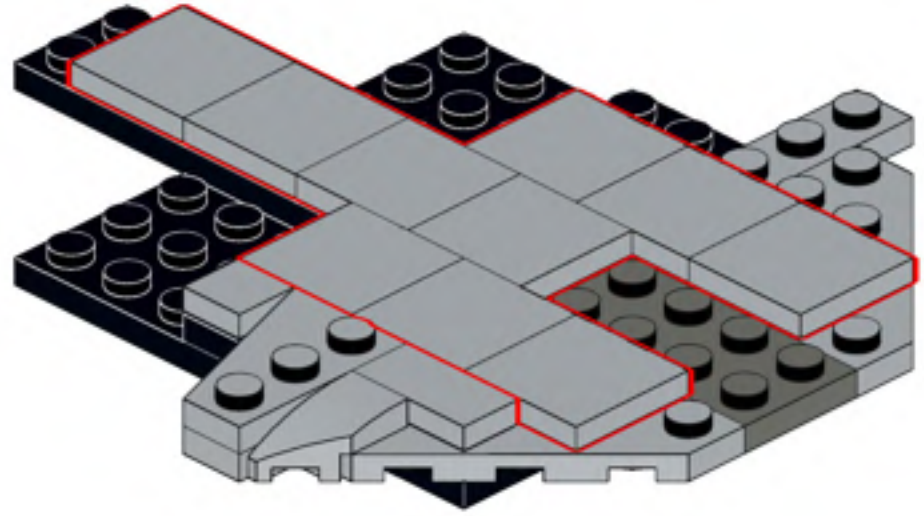

736

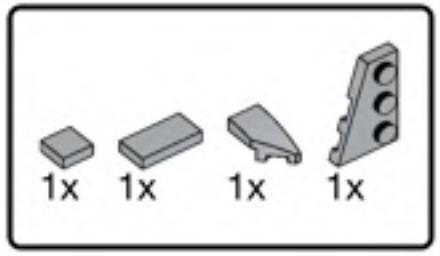


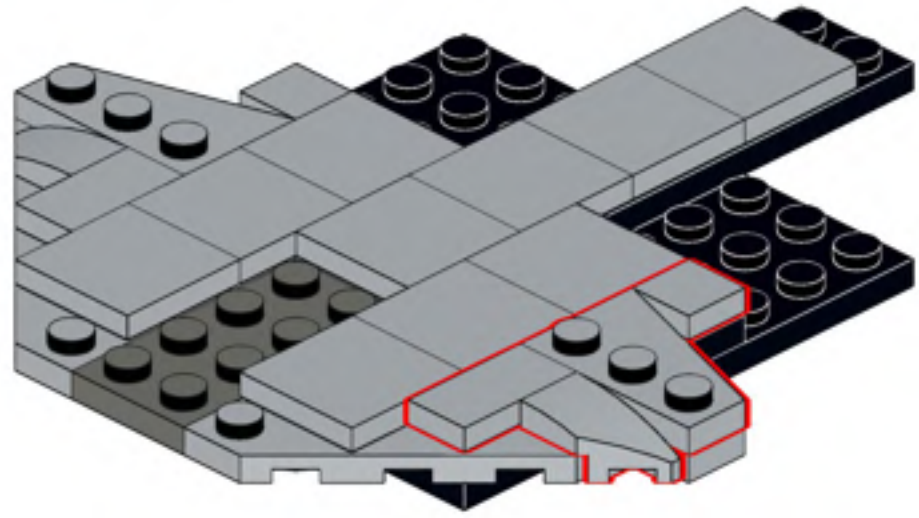

737

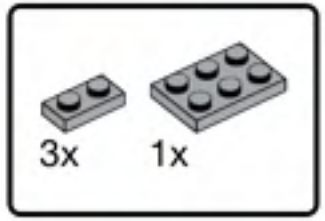


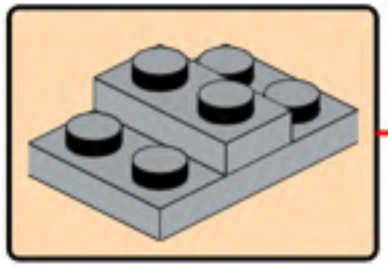

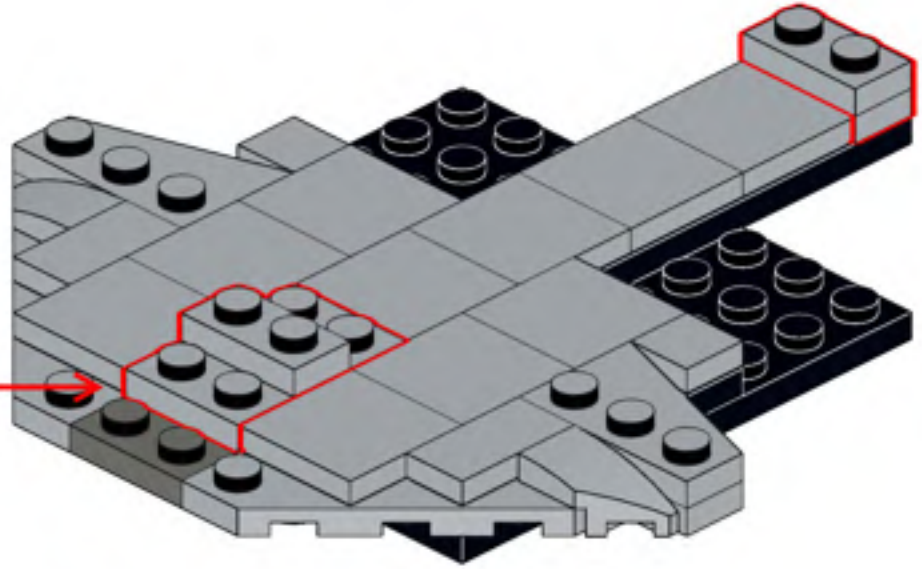

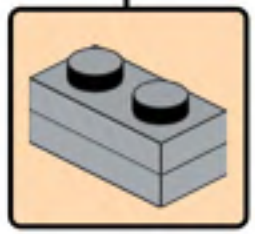

738

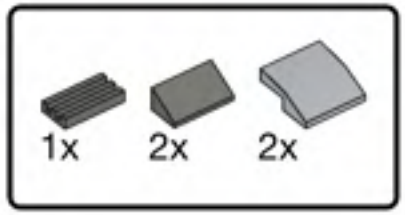


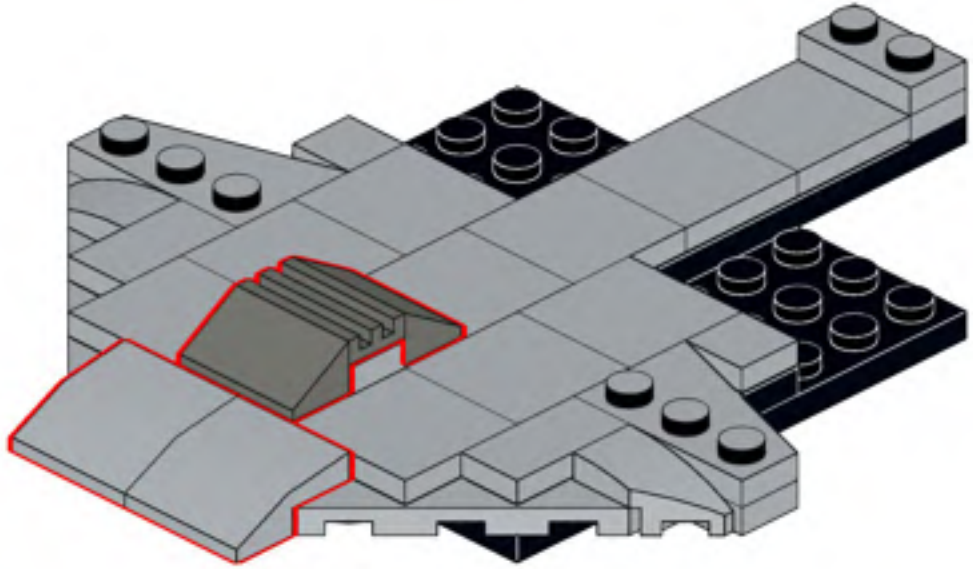

739

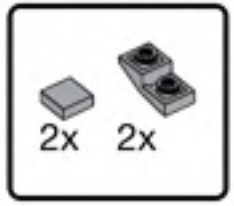


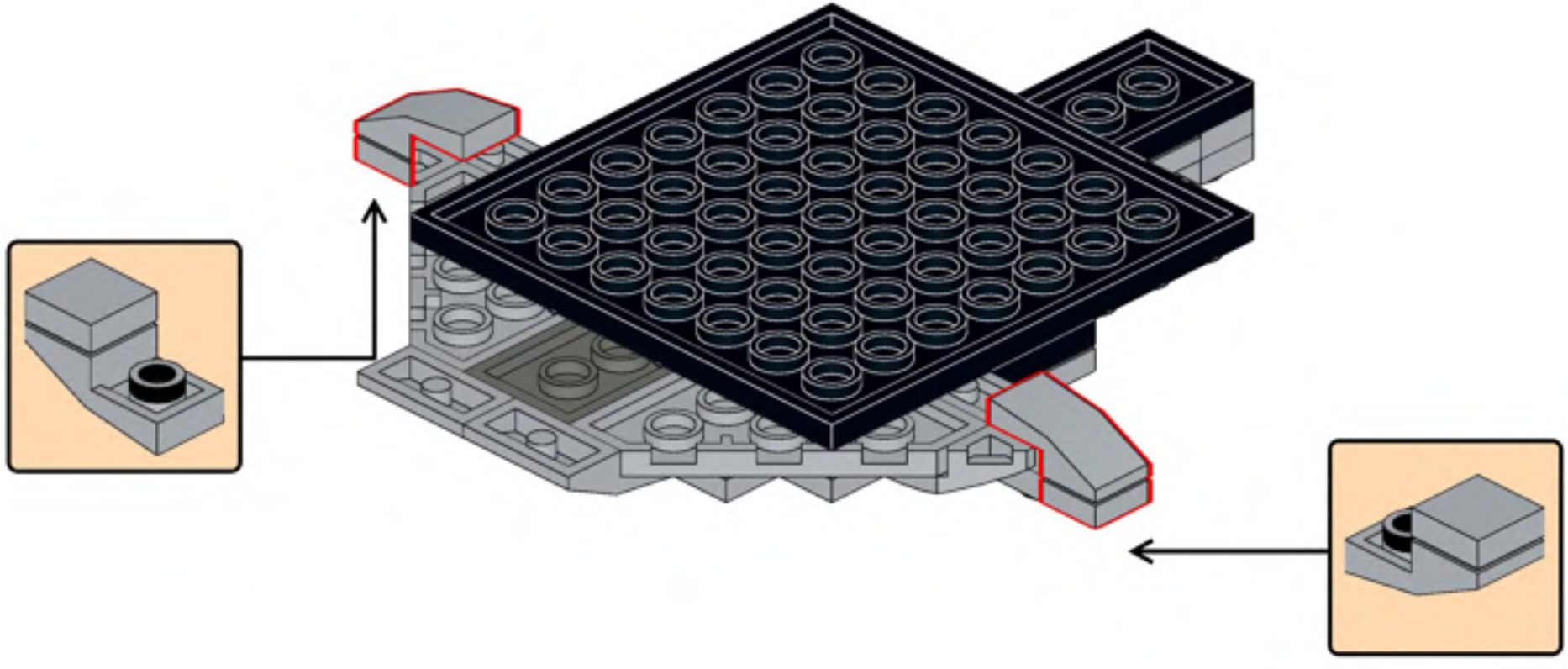

740

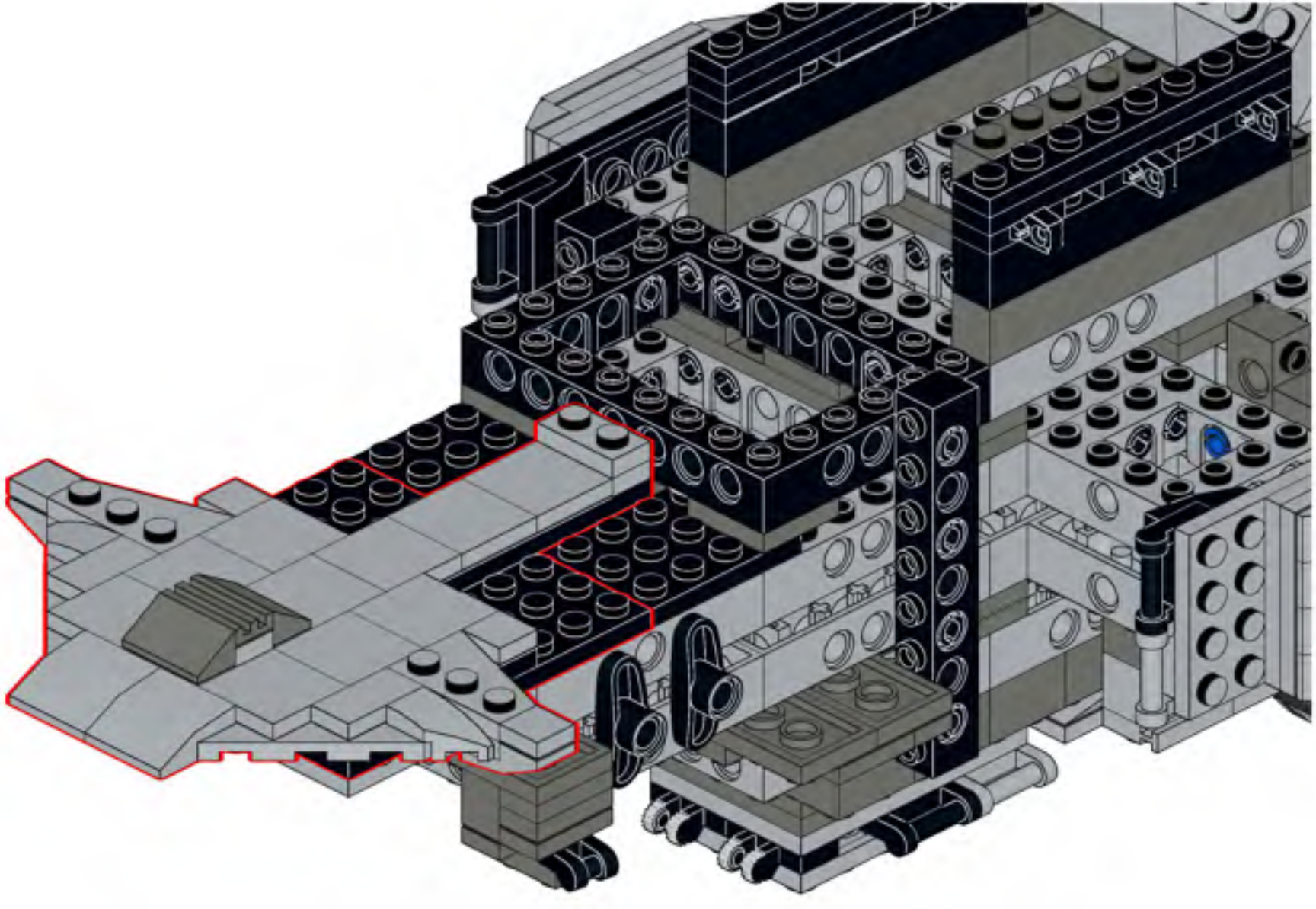

741

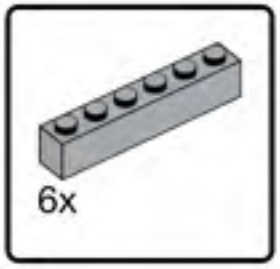


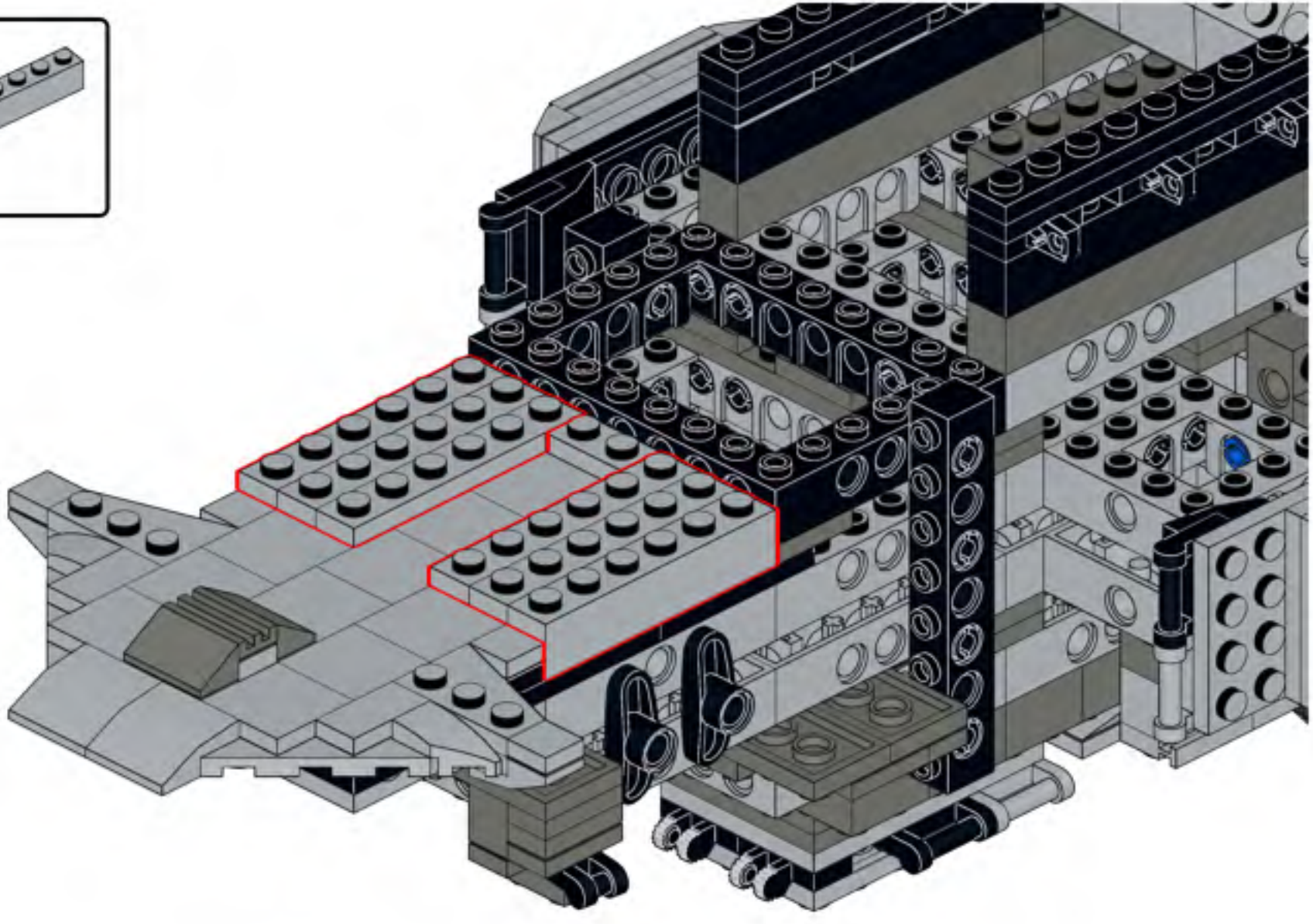

742

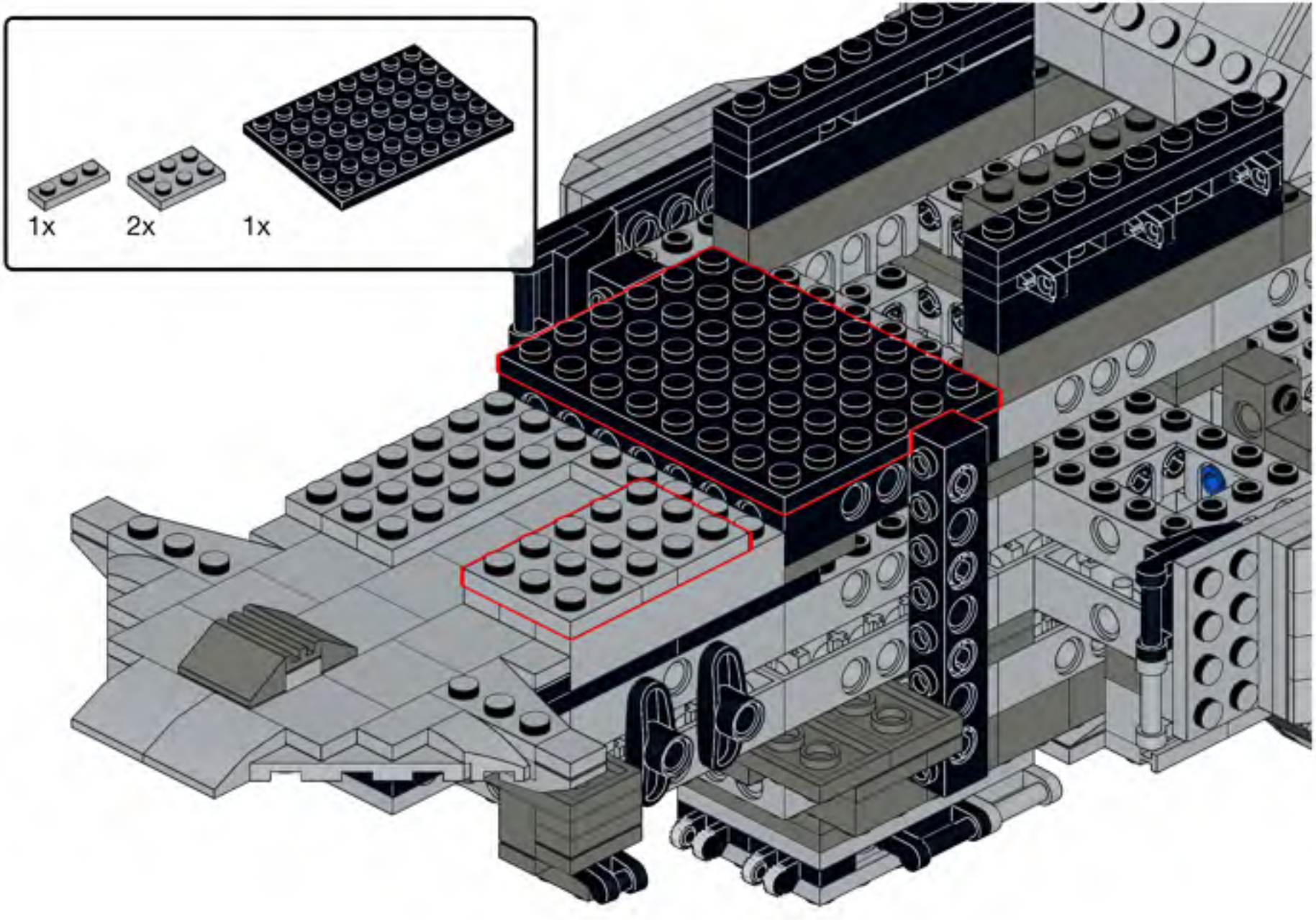

743

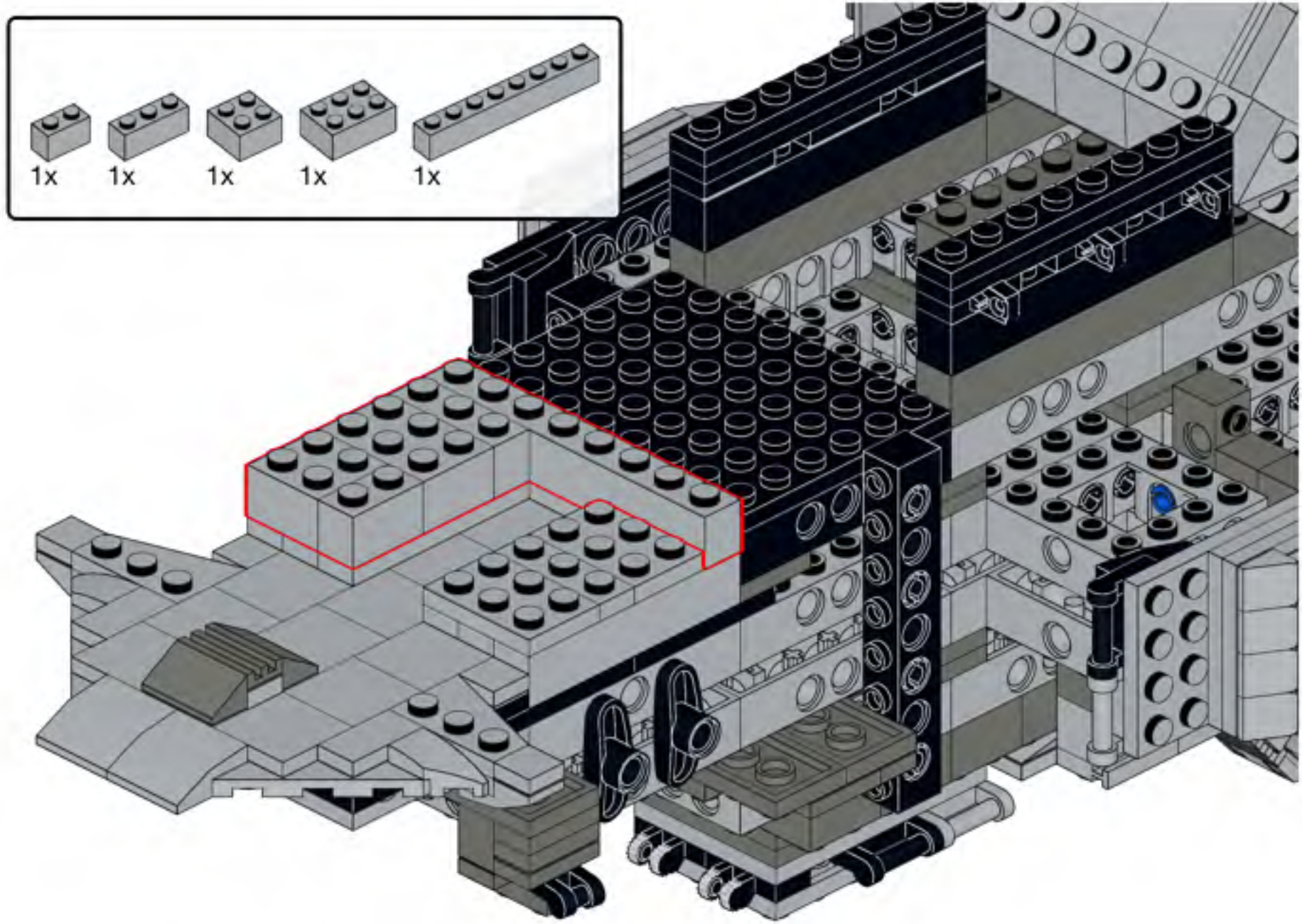

744

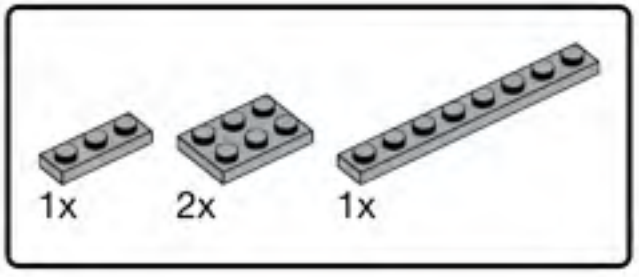

745

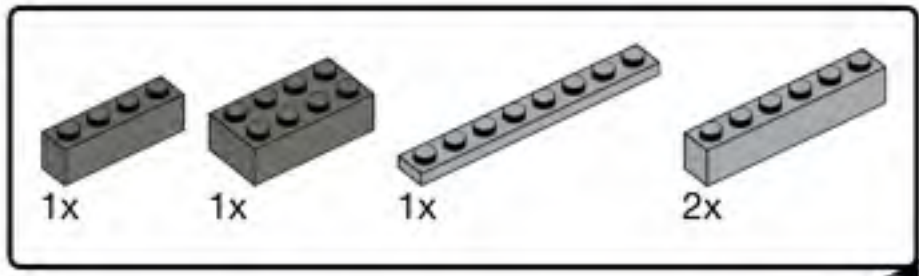

746

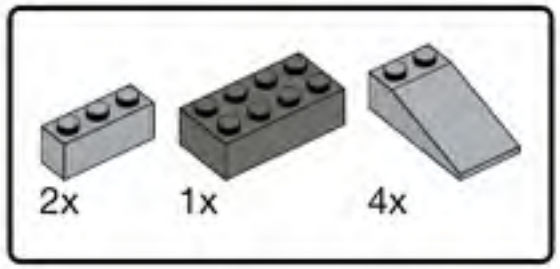

747

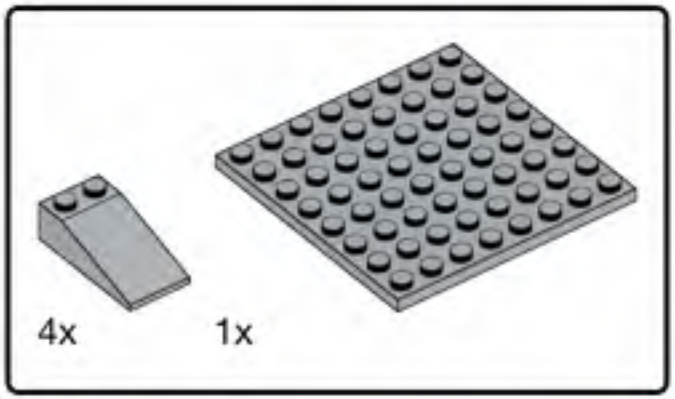

748

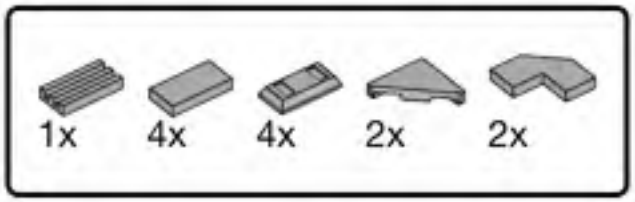

749

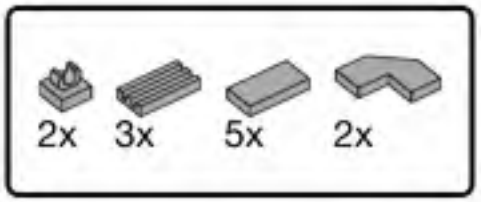

750

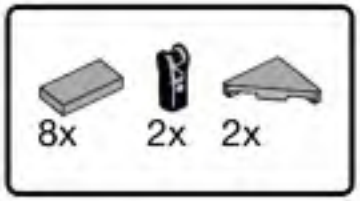

751

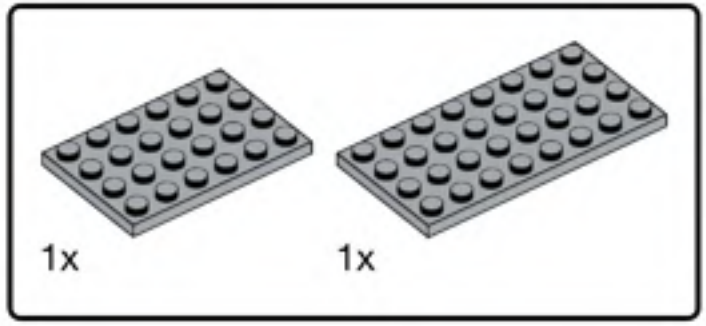


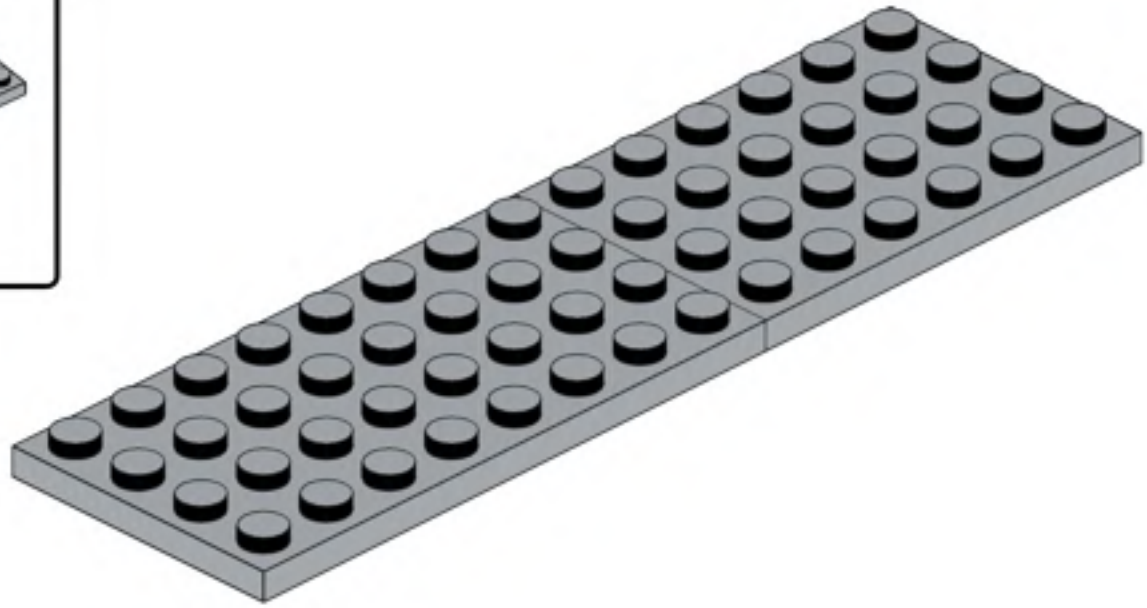

752

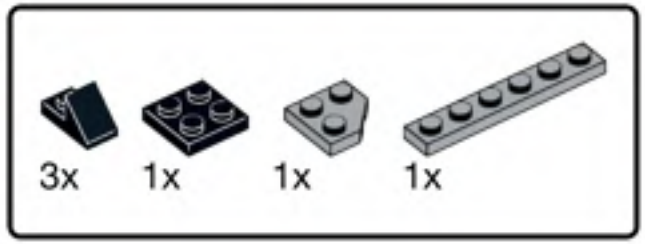


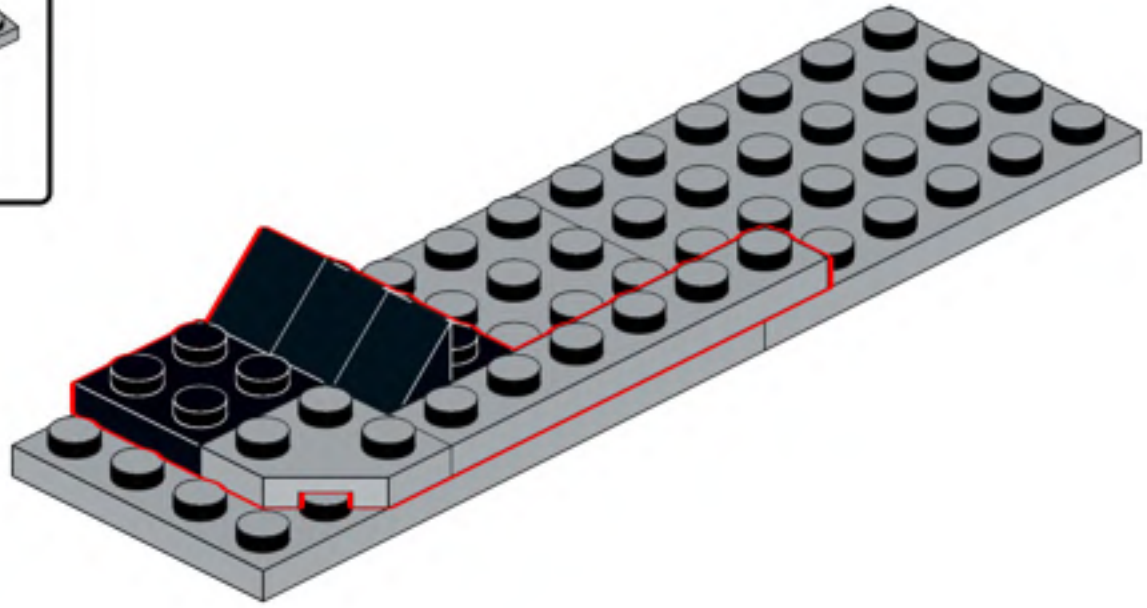

753

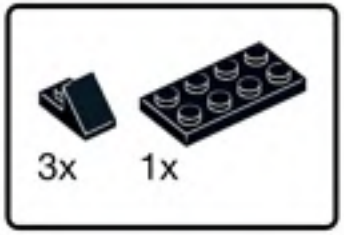


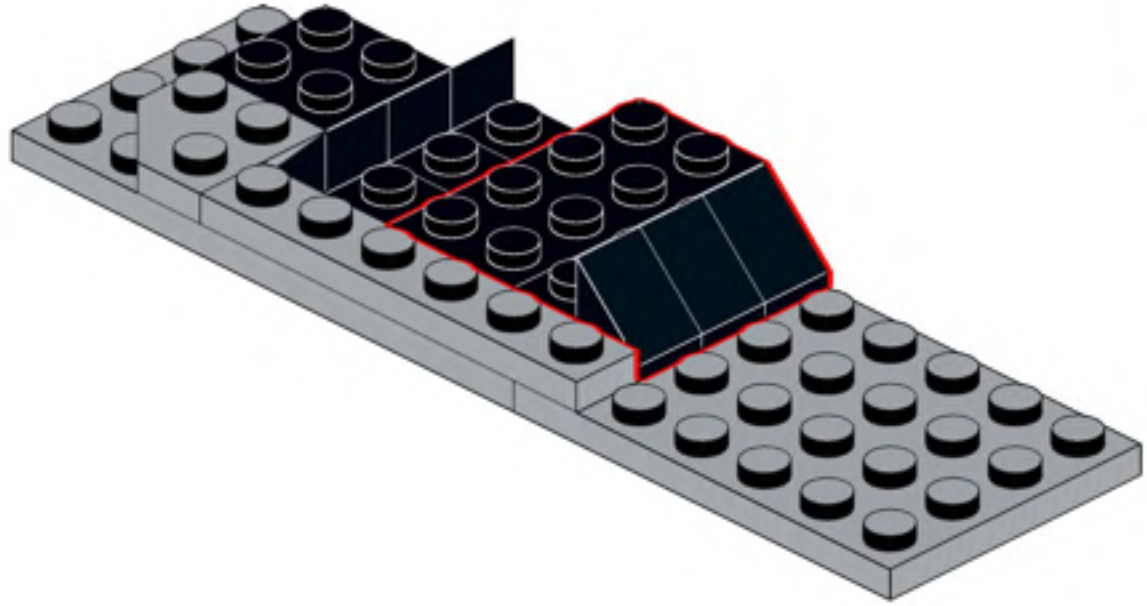

754

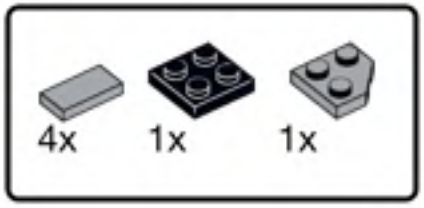


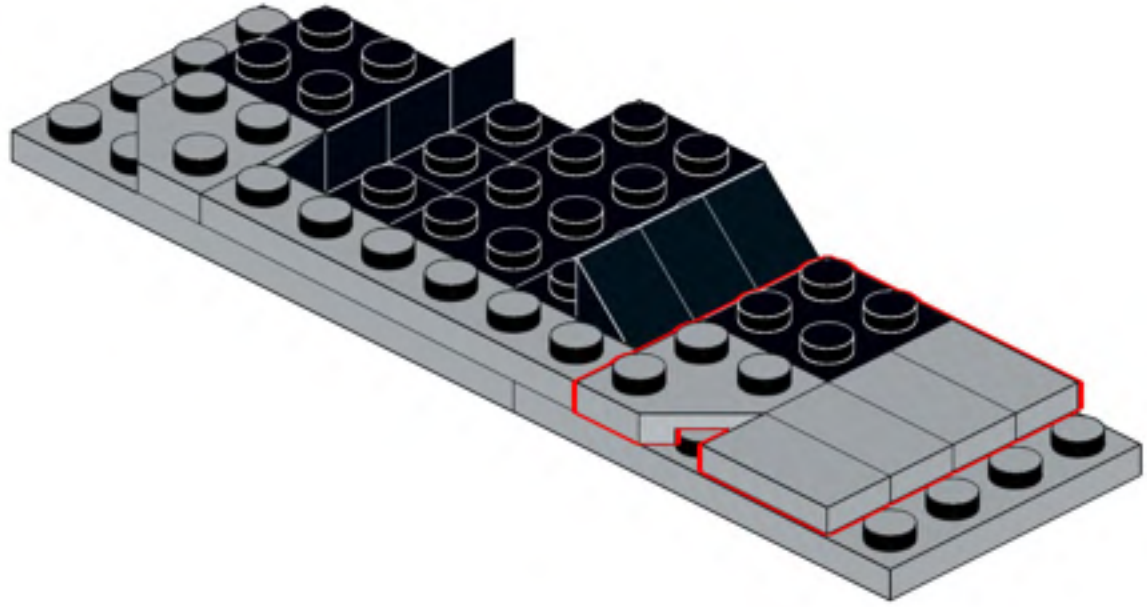

755

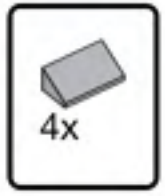


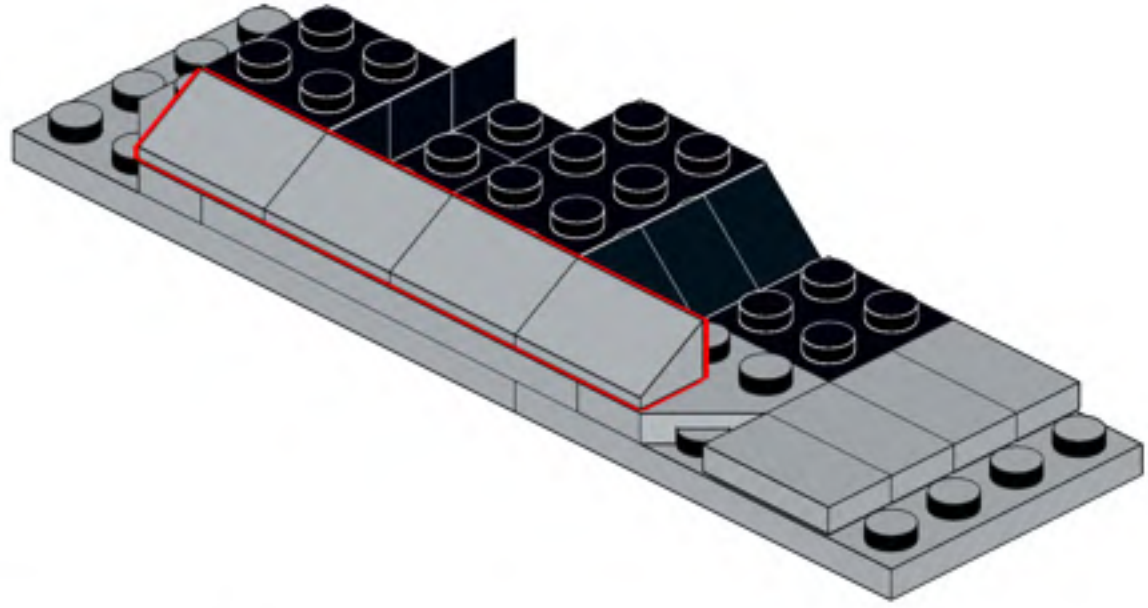

756

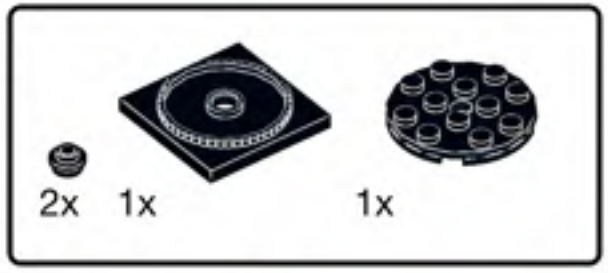


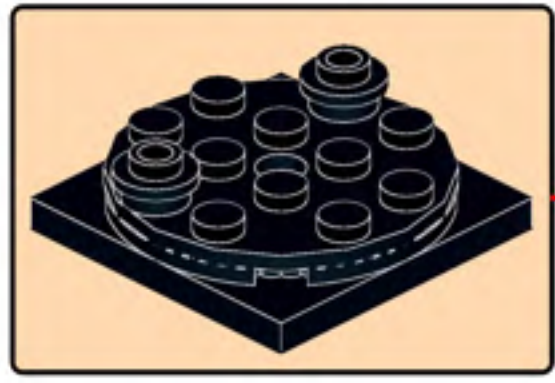

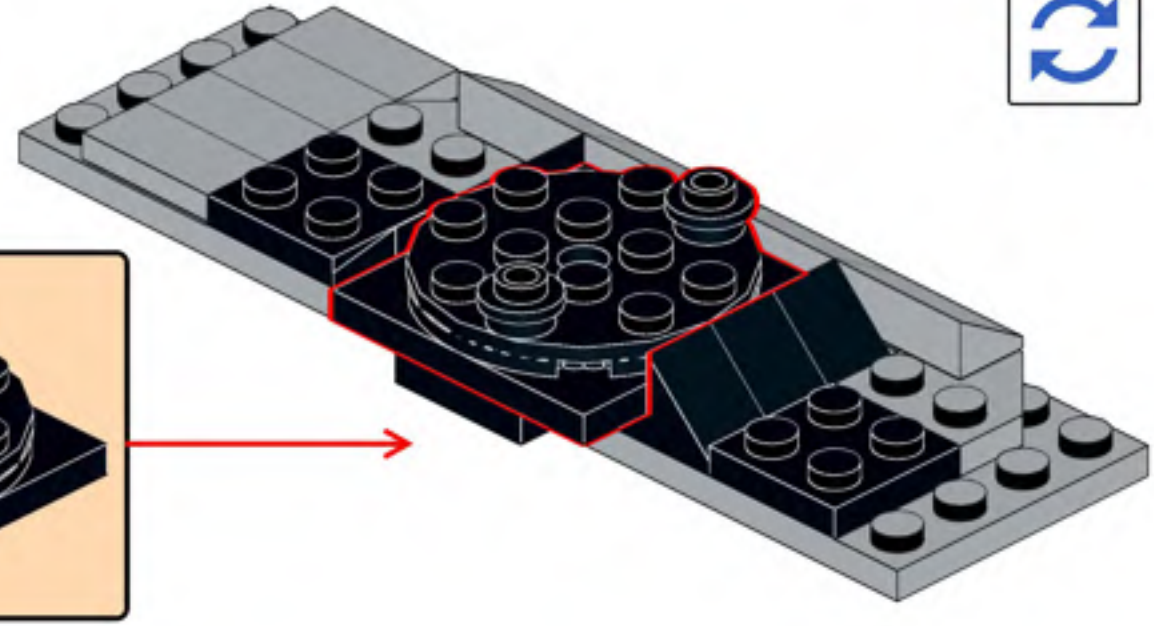

757

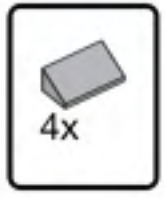


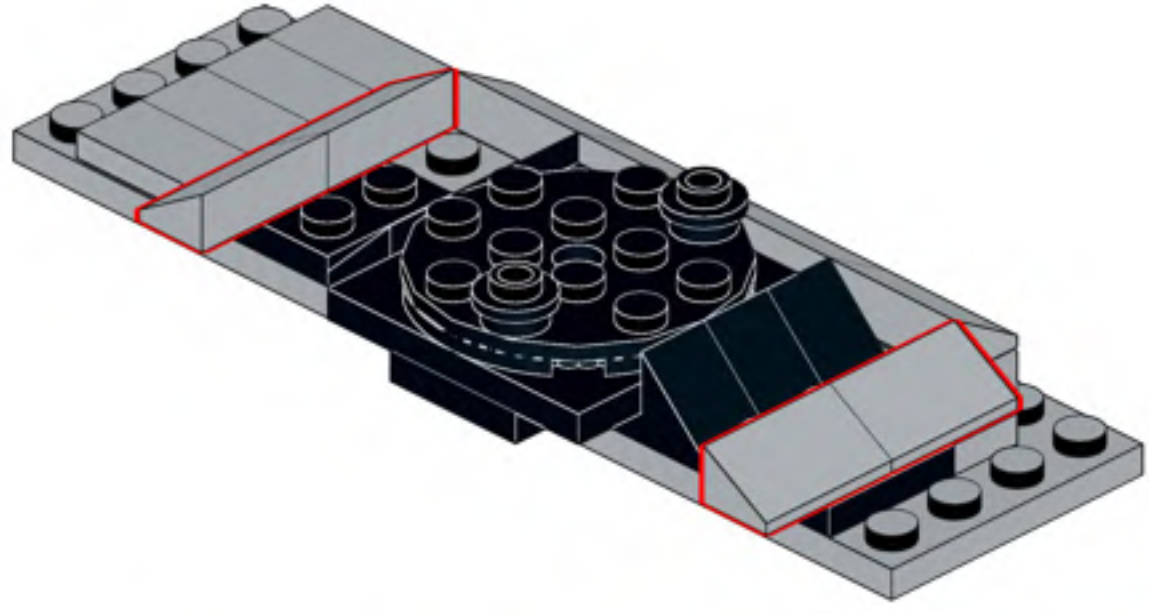

758

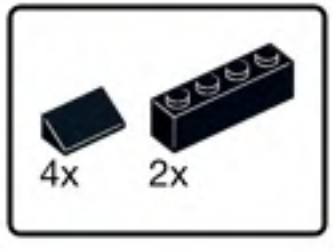


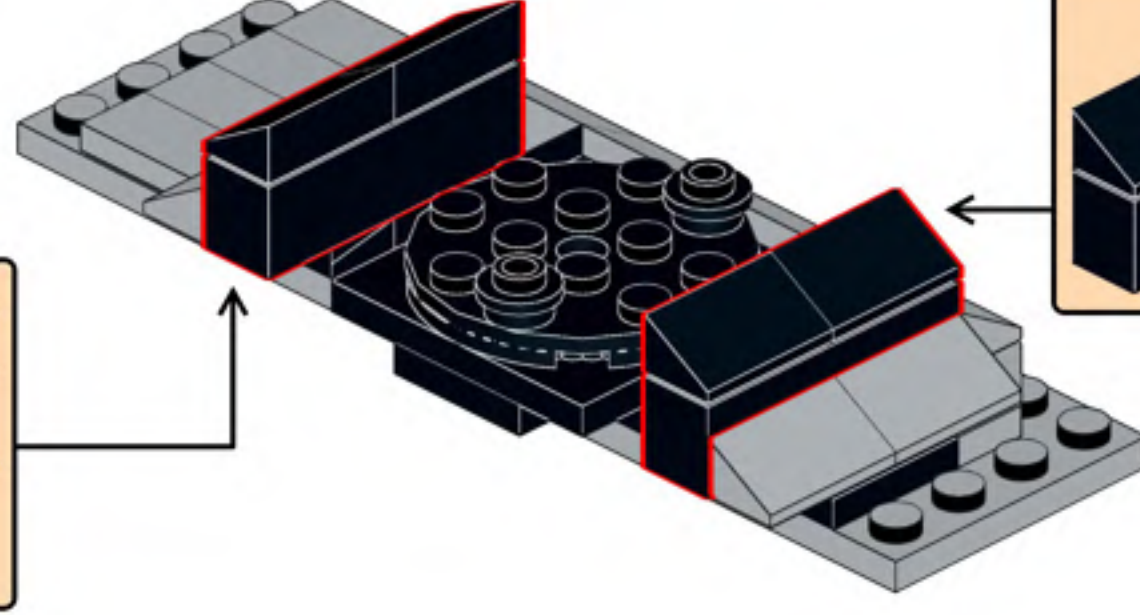

759

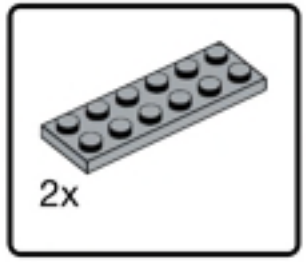


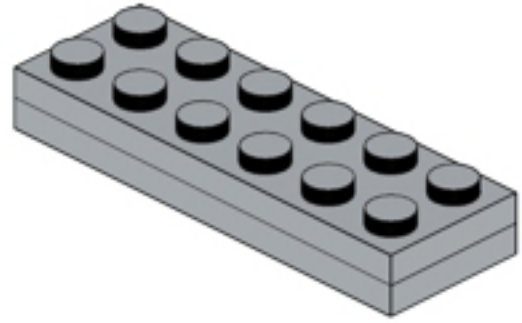

760

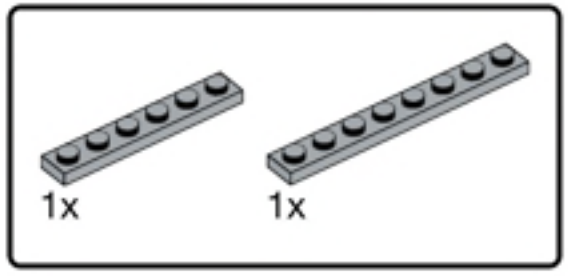


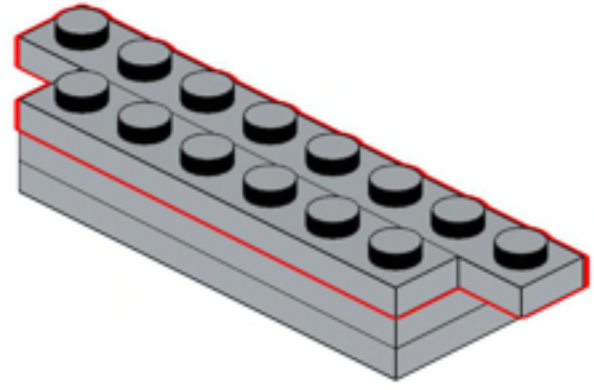

761

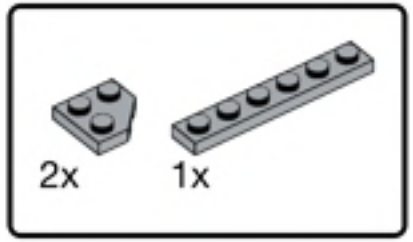


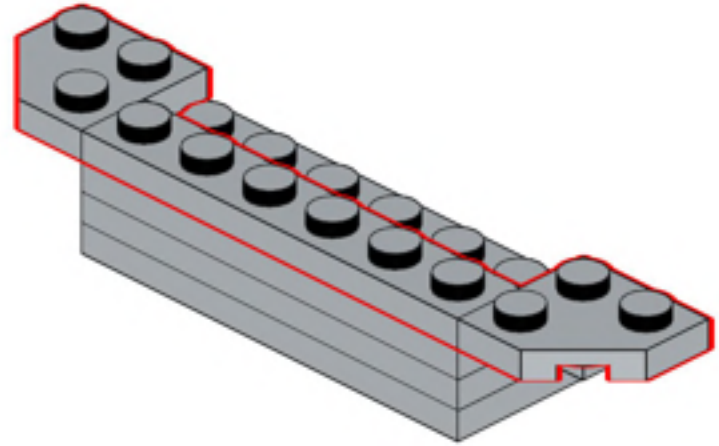

762

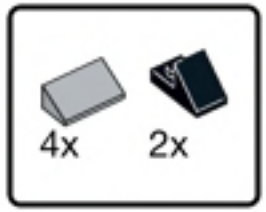


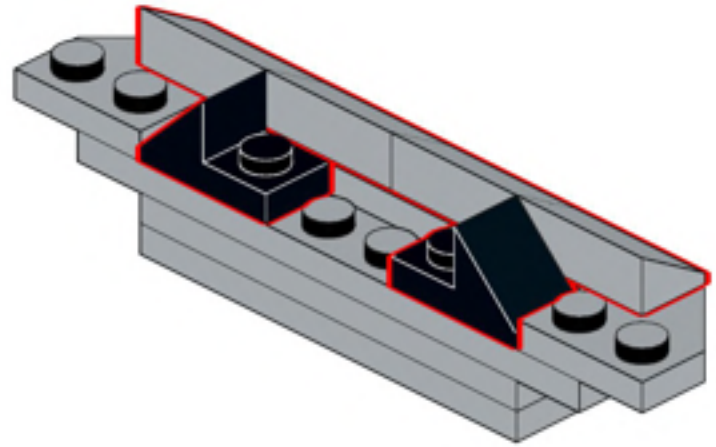

763

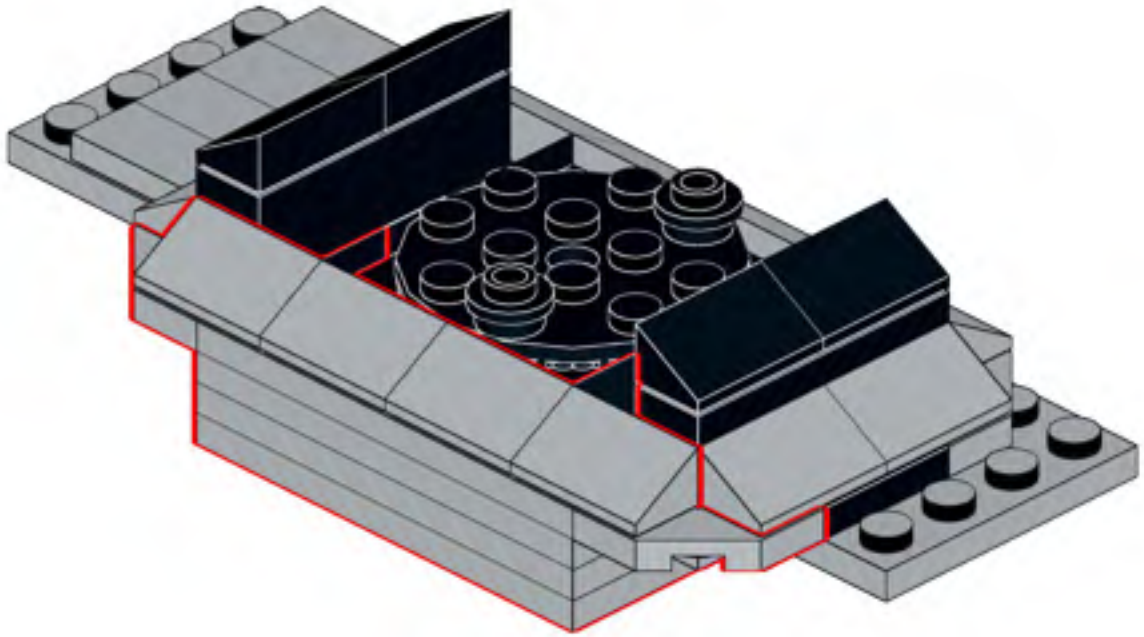

764

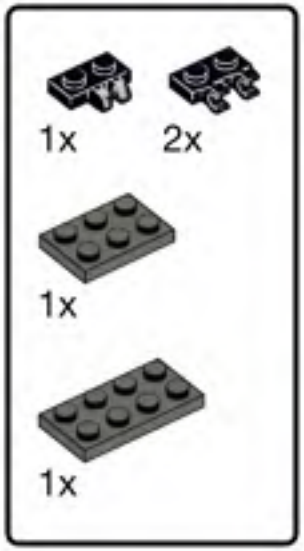


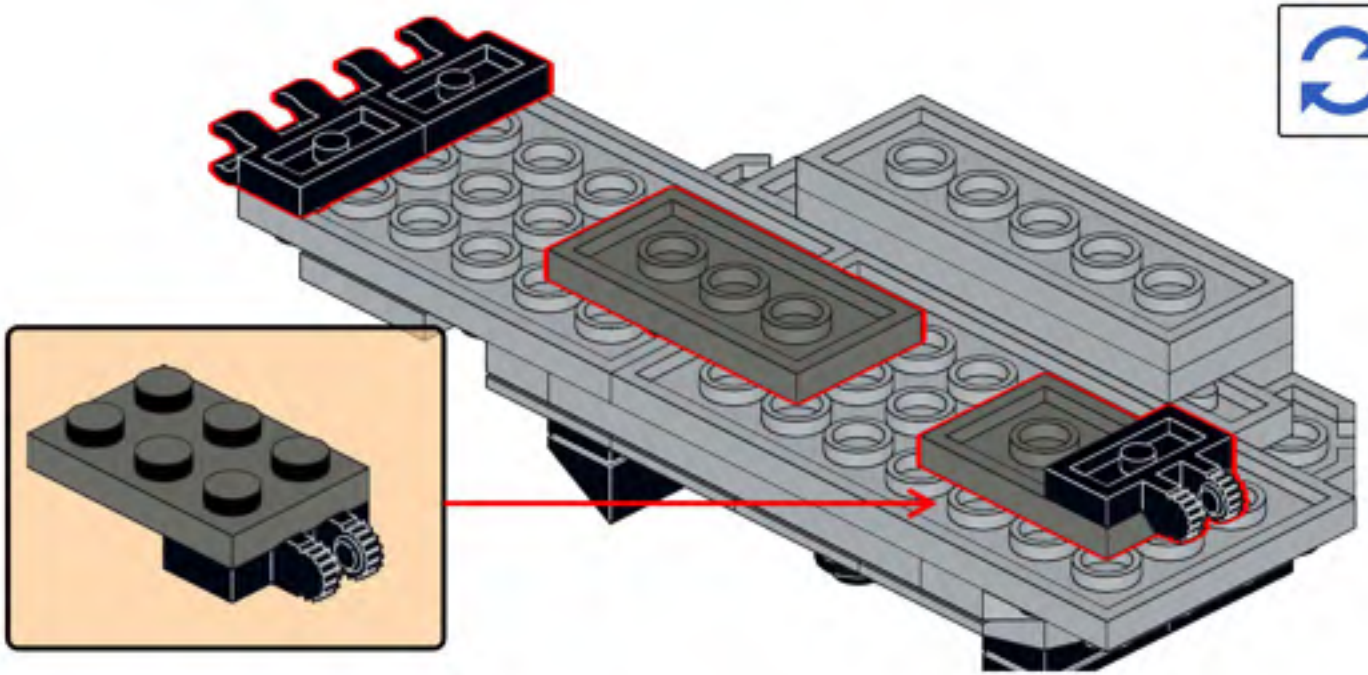

765

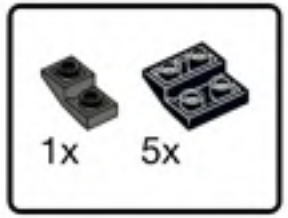


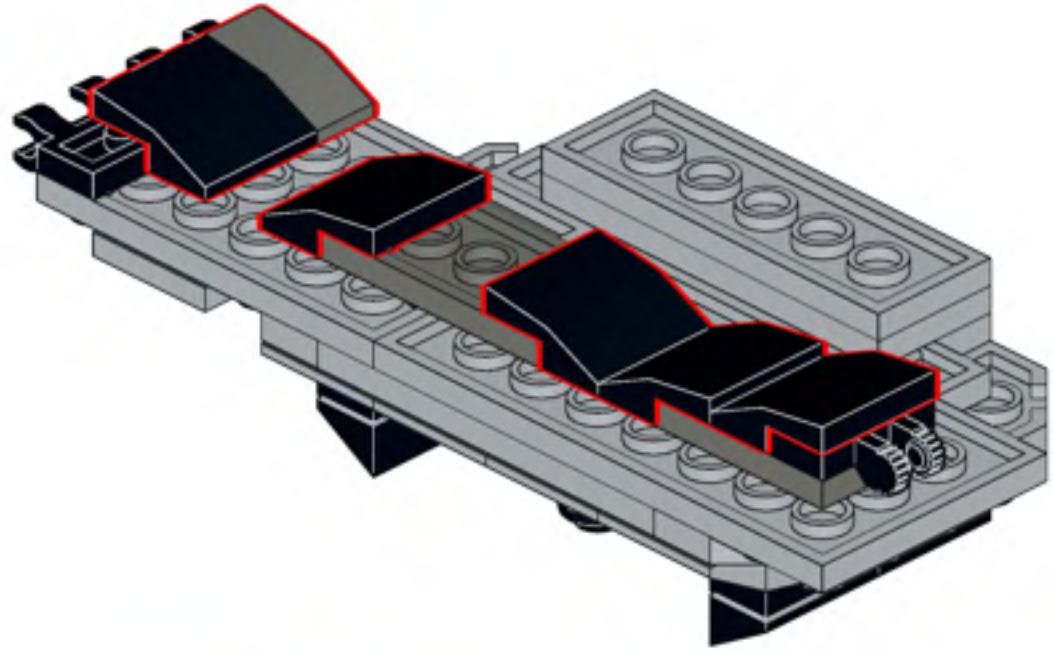

766

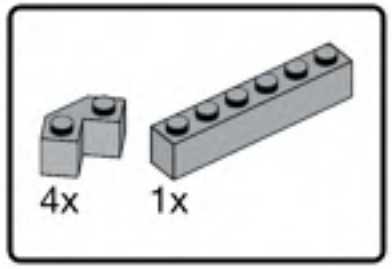


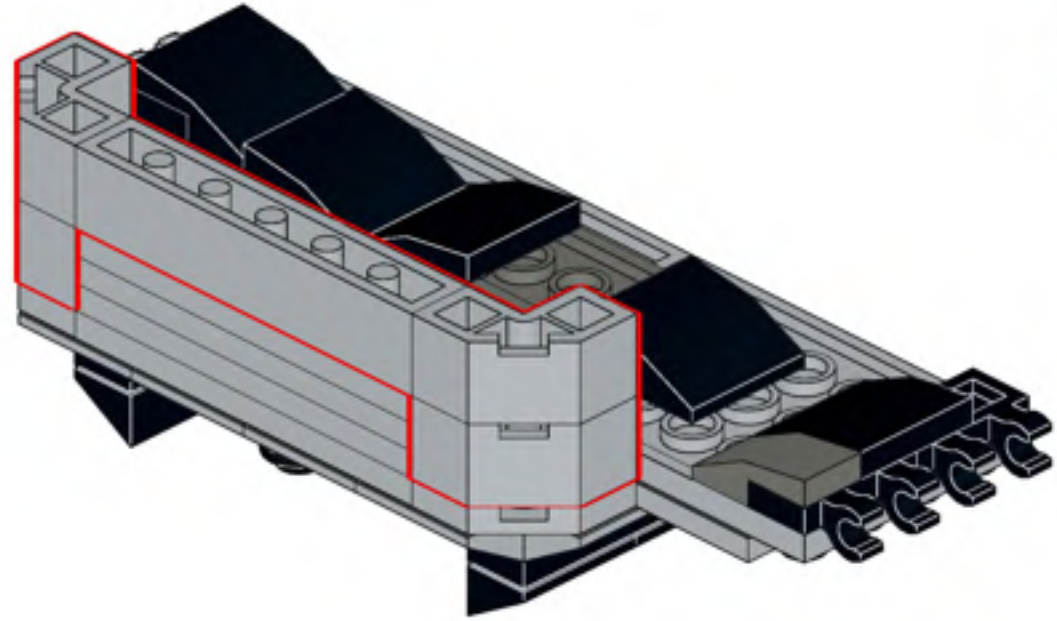

767

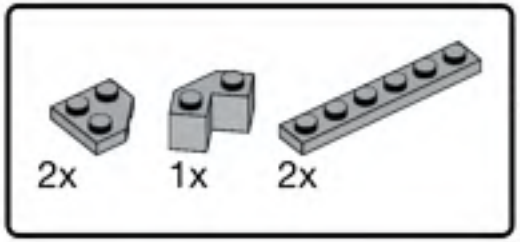


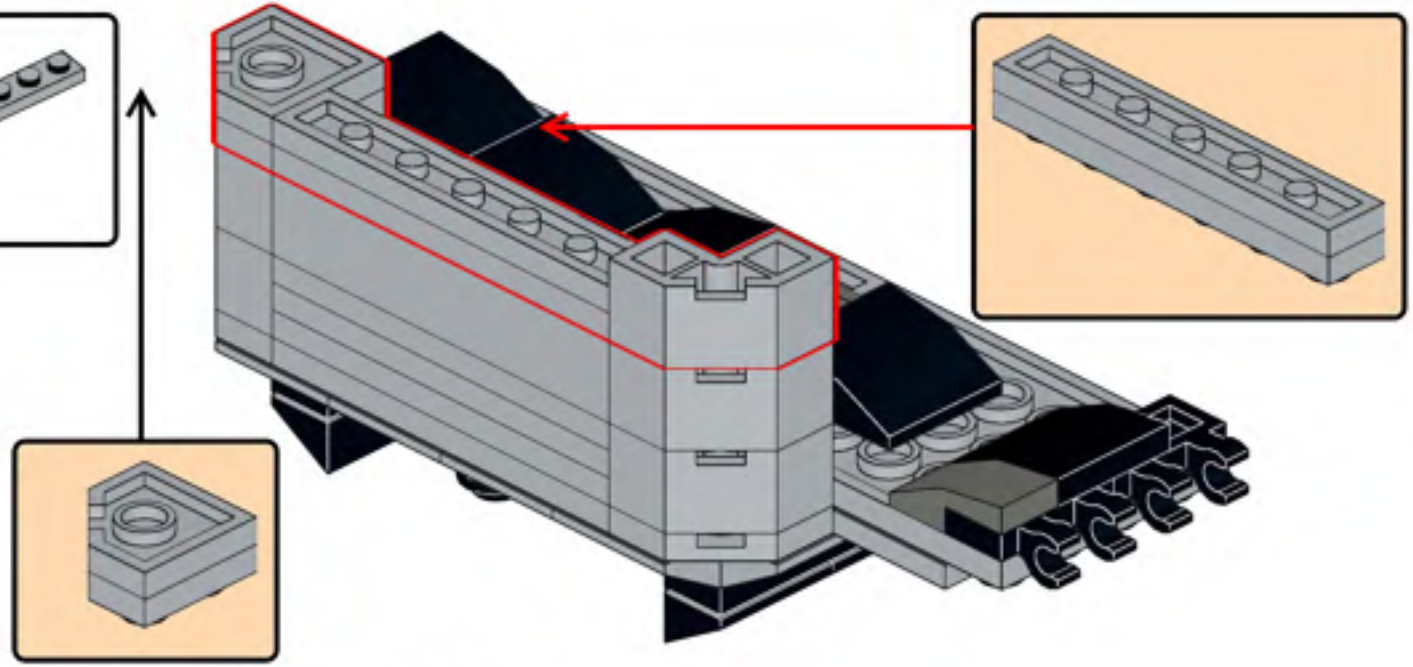

768

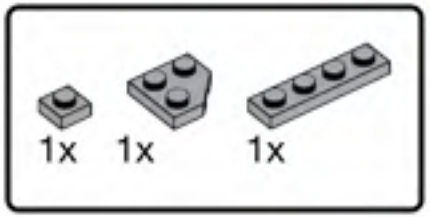


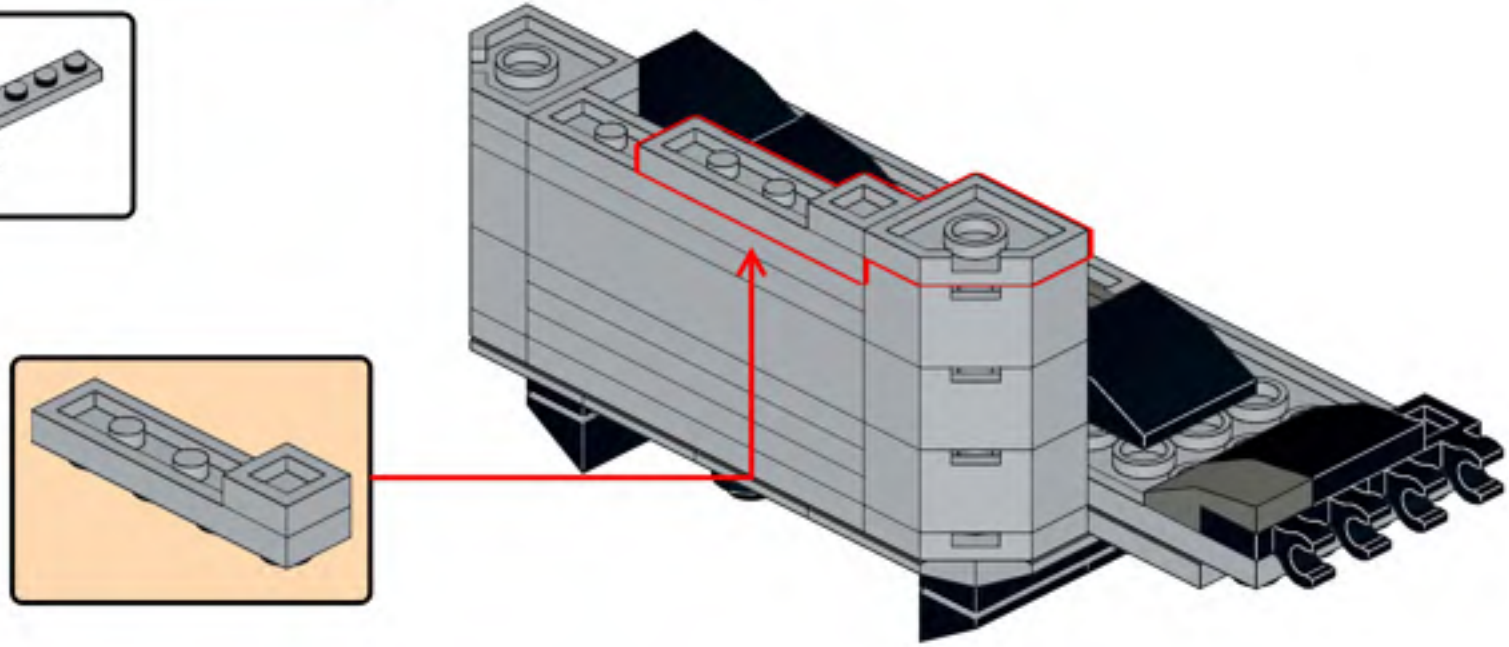

769

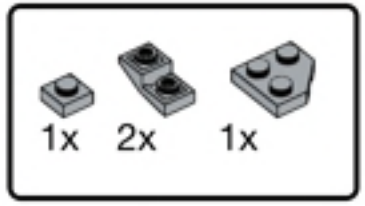


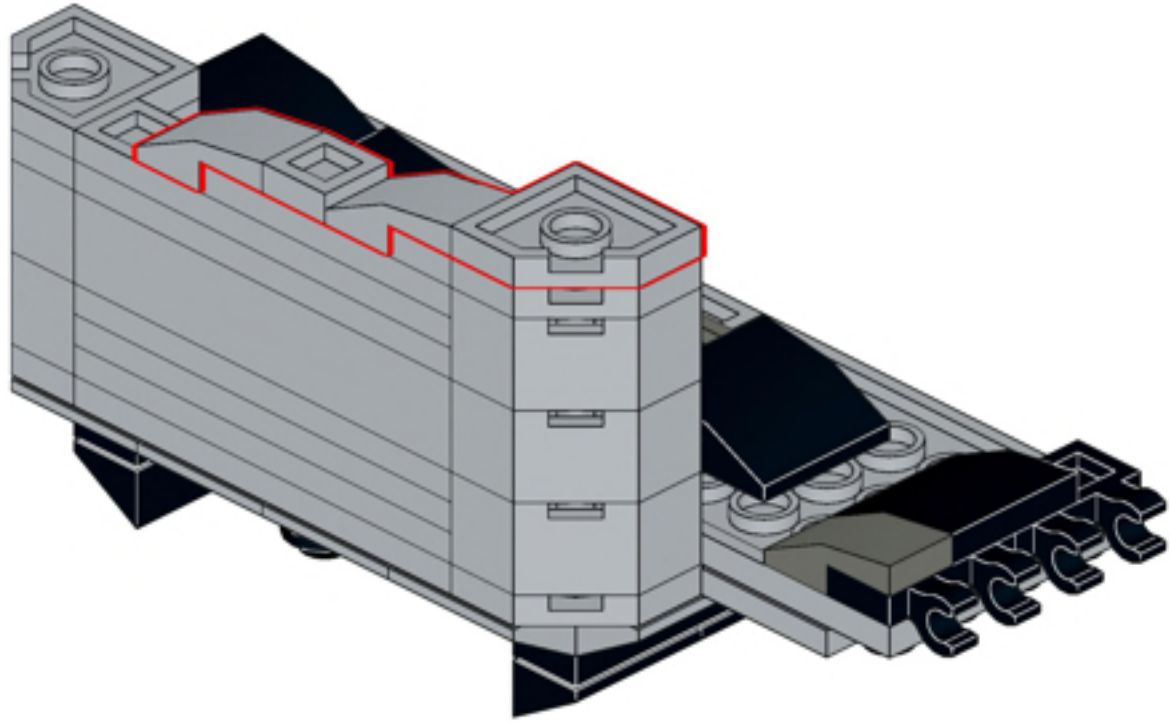

770

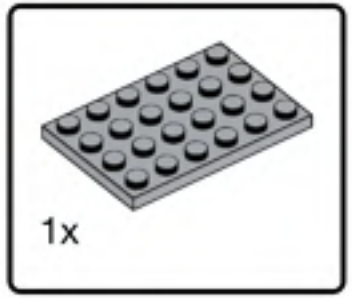


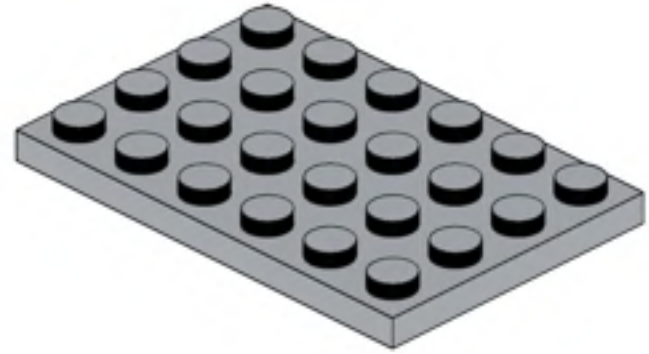

771

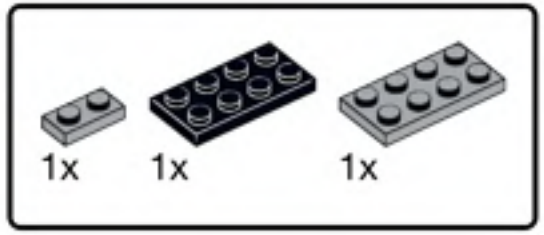


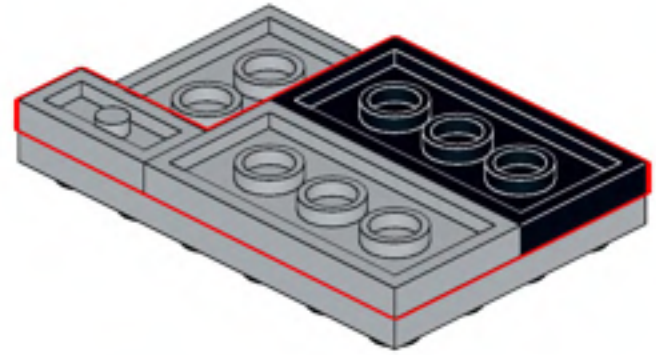

772

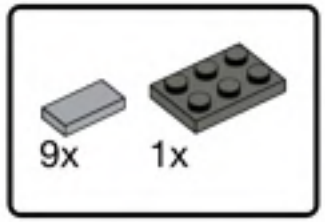


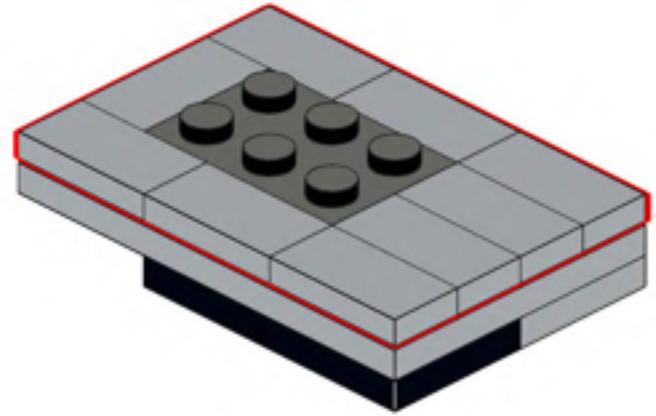

773

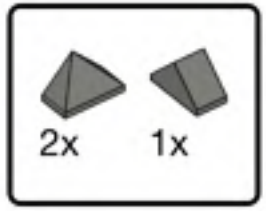


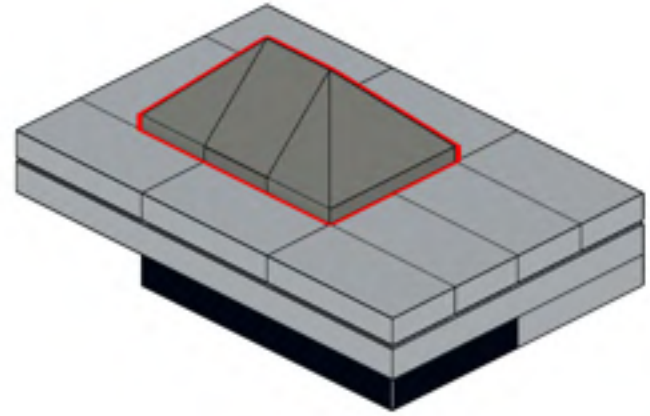

774

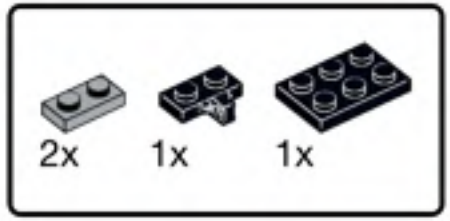


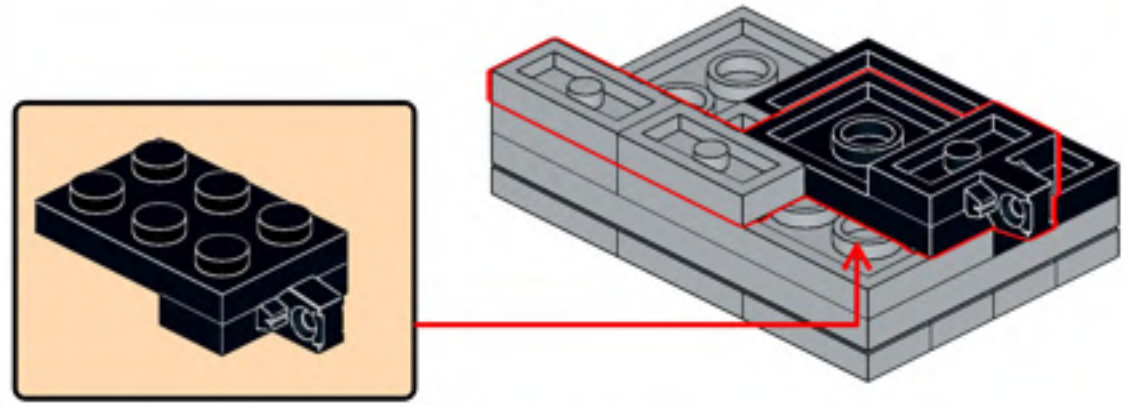

775

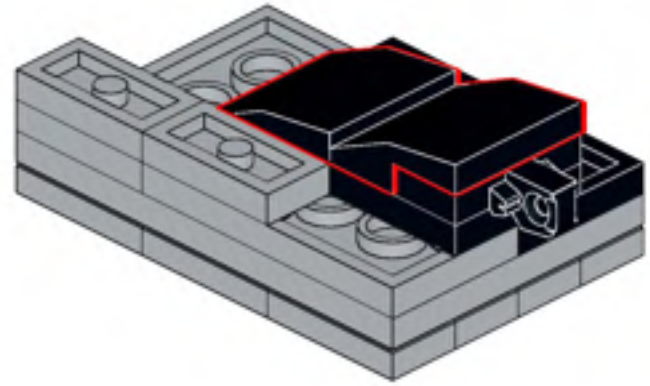

776

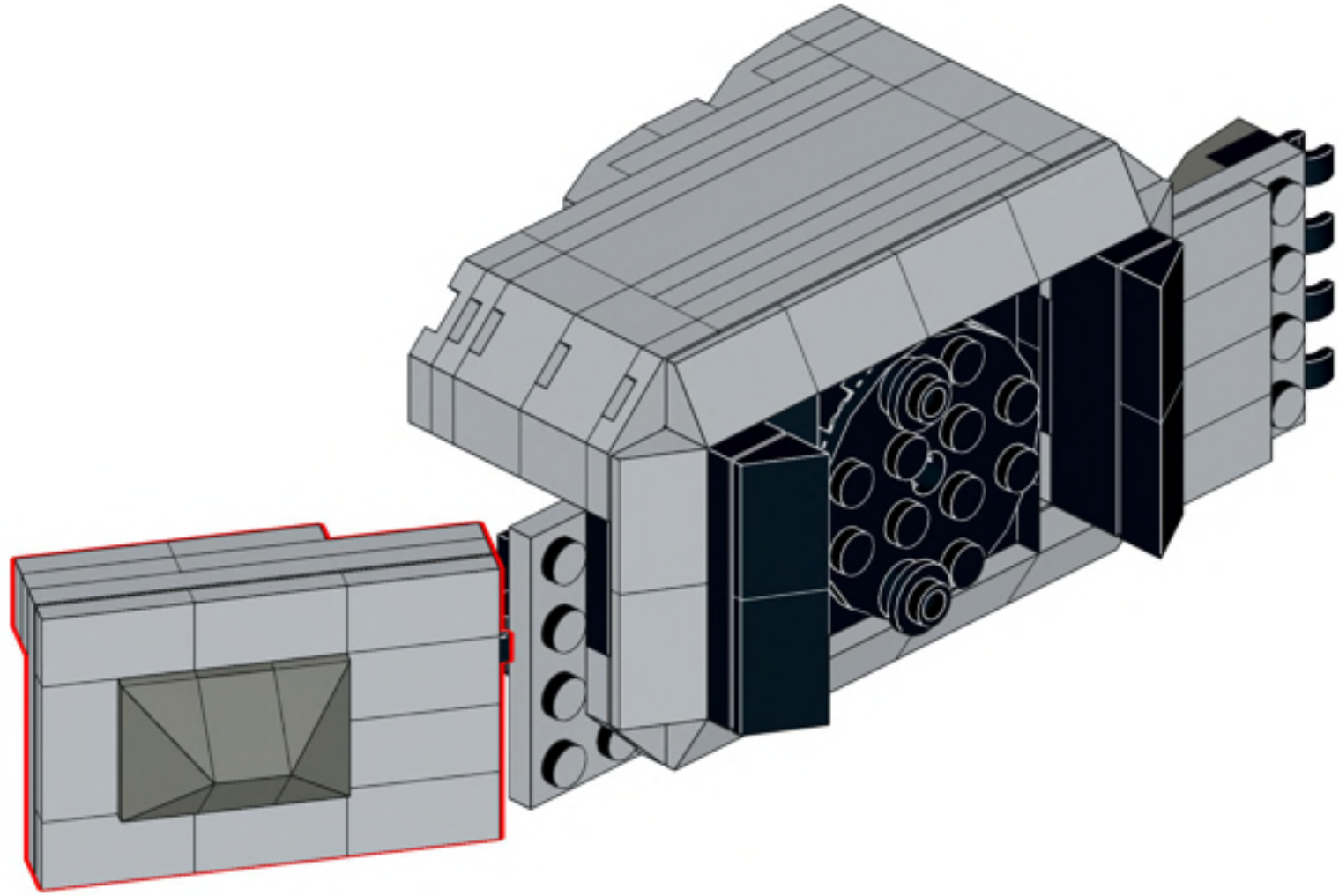

777

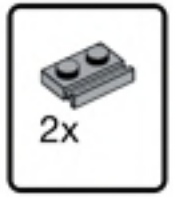


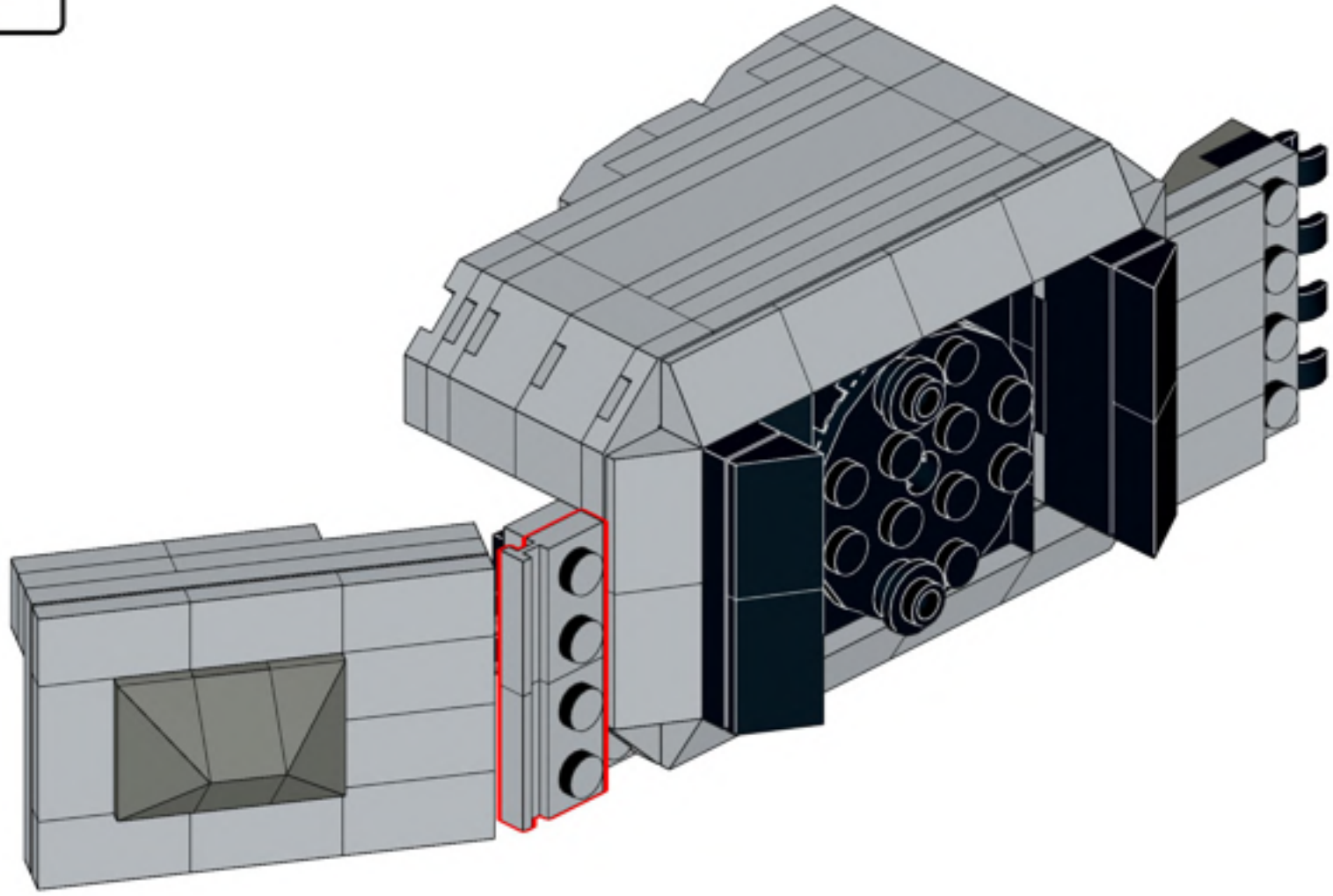

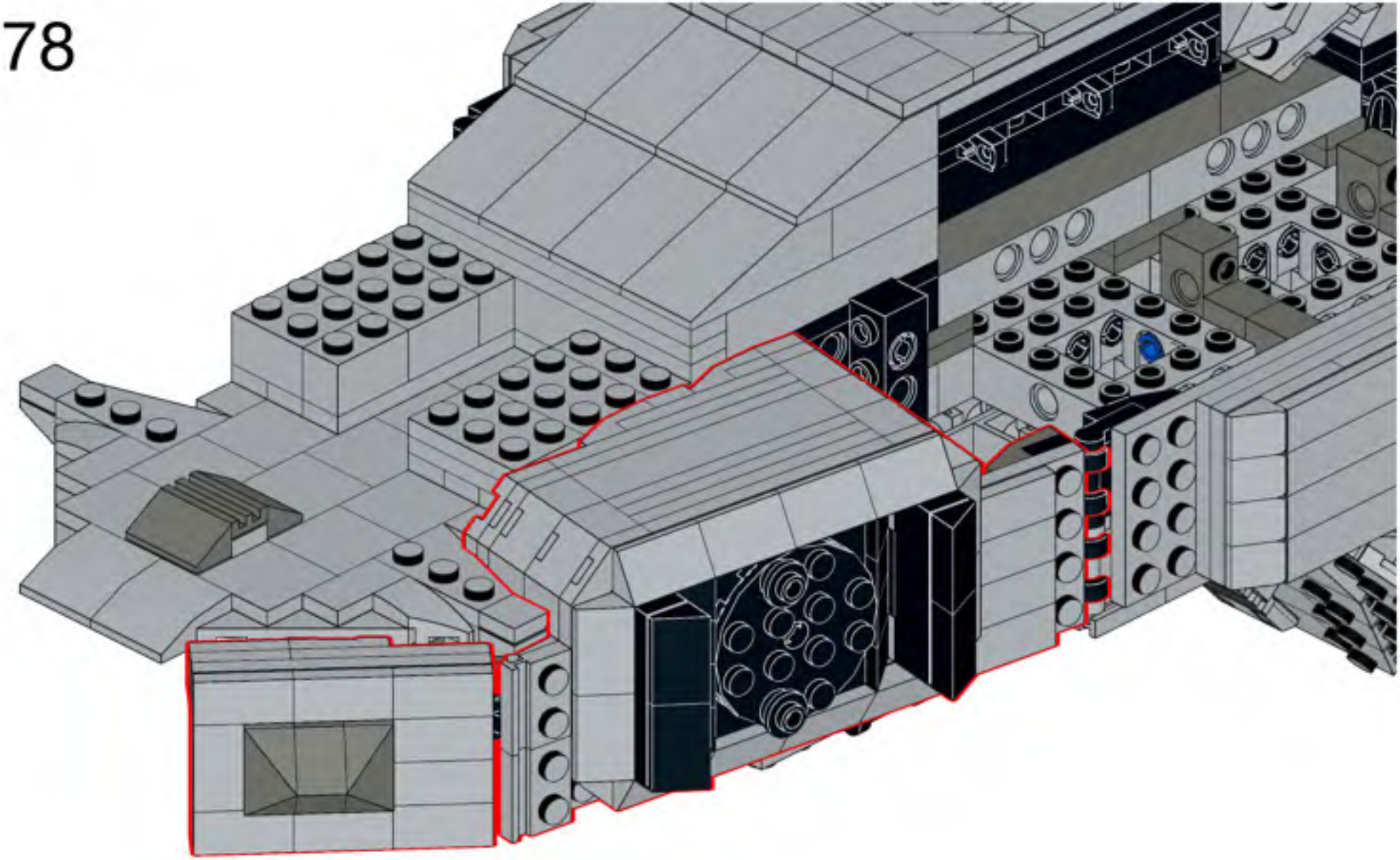

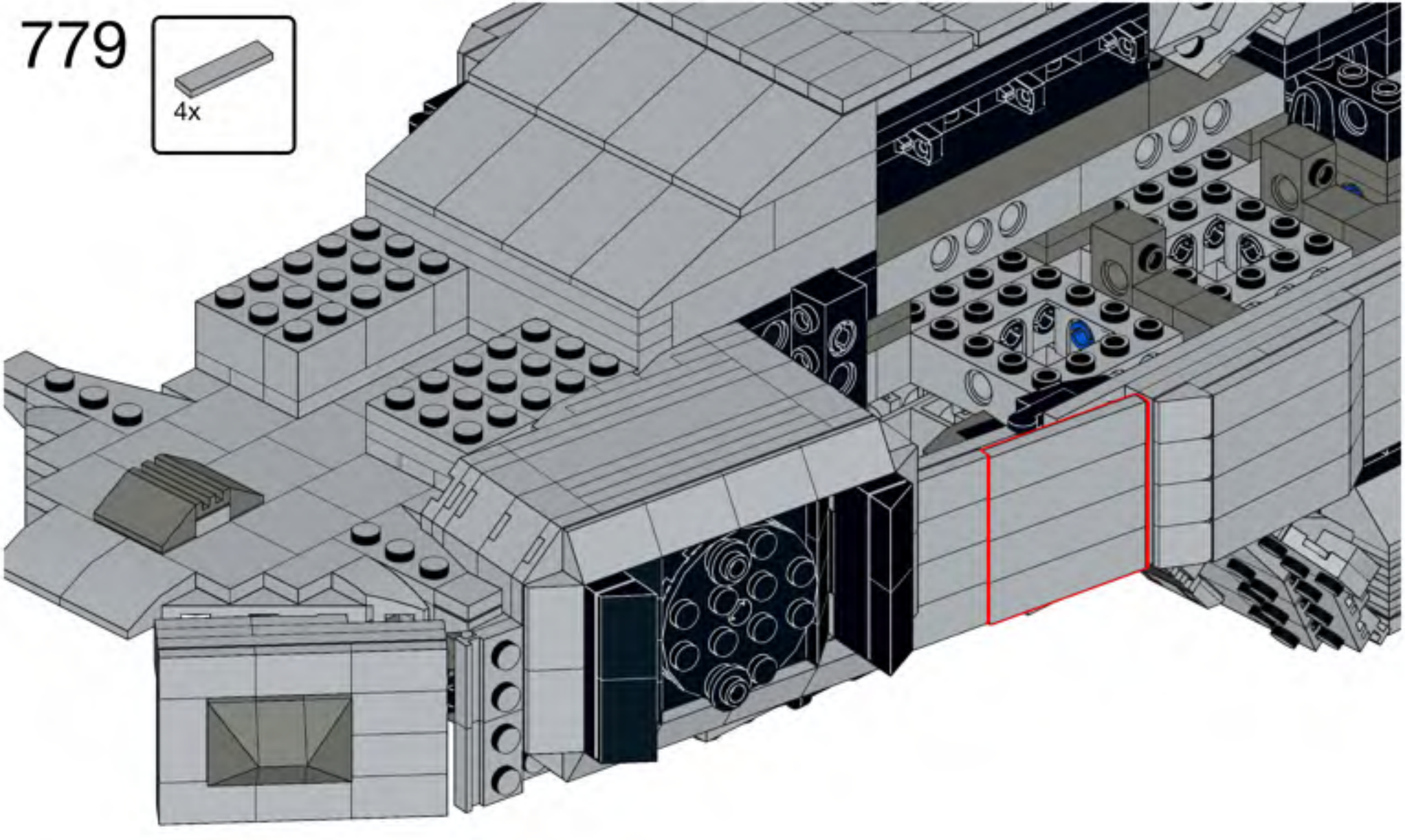
779
4x

780

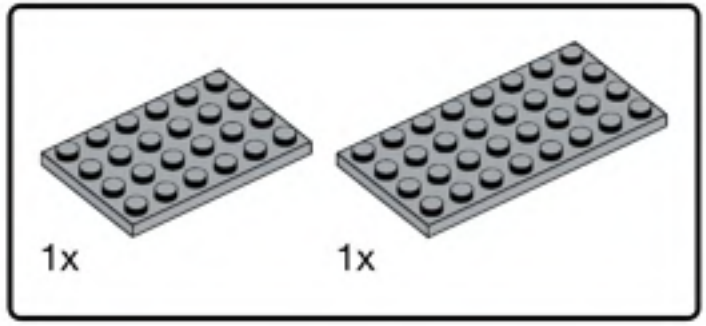


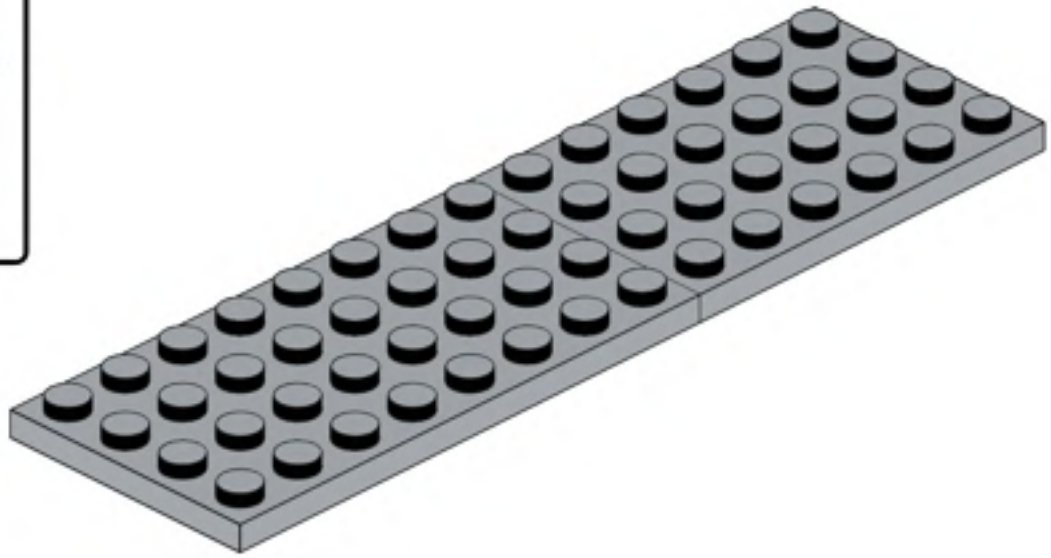

781

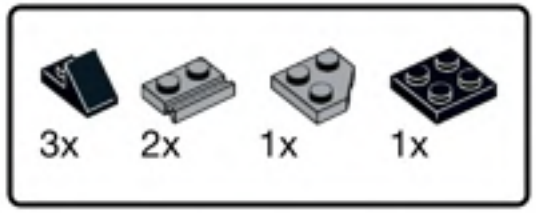


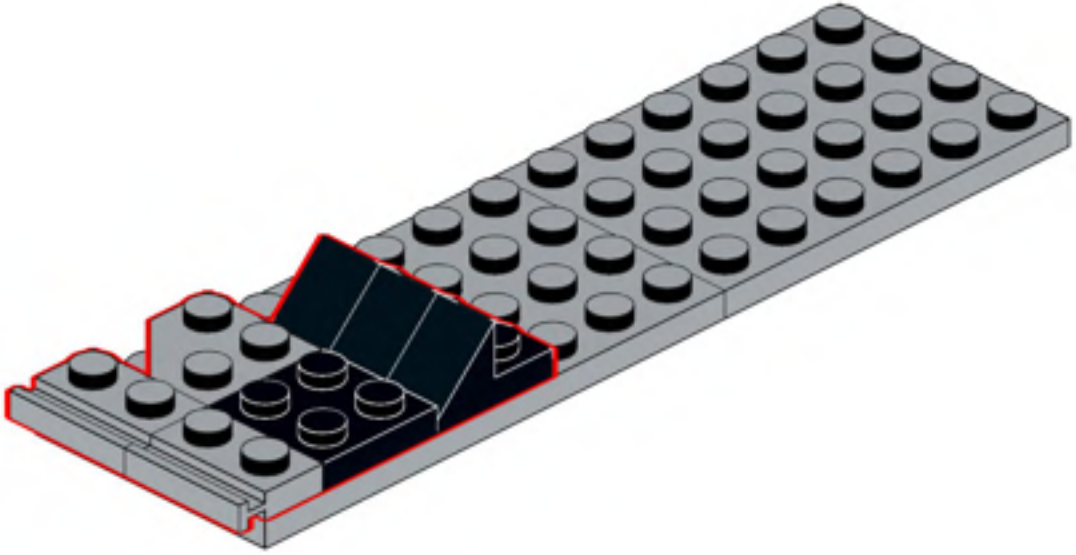

782

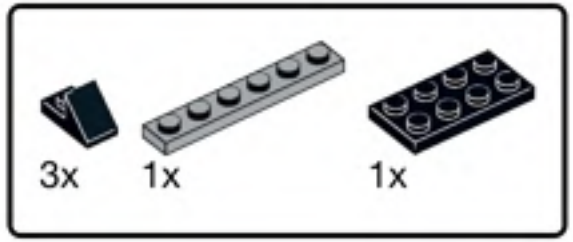


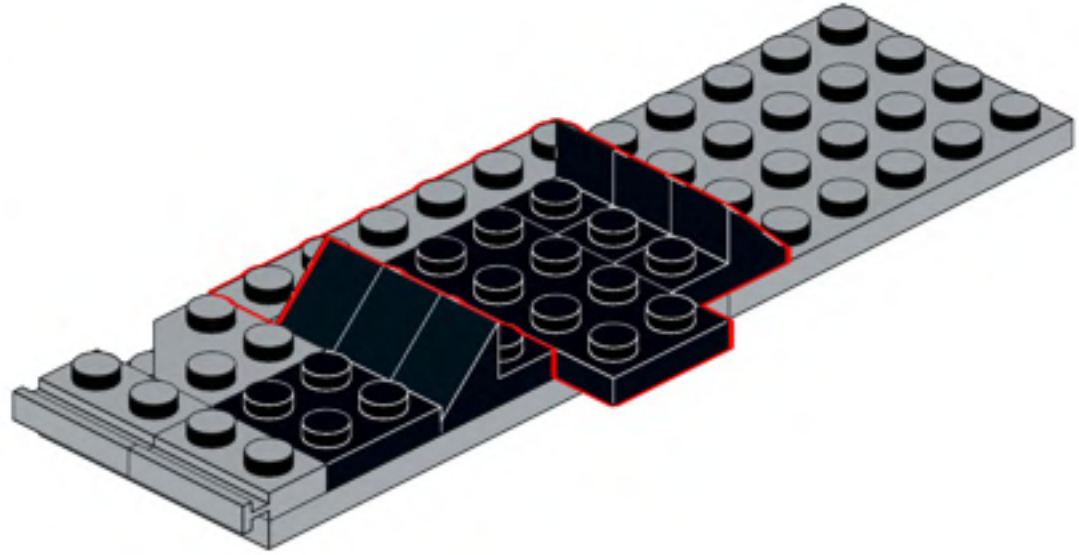

783

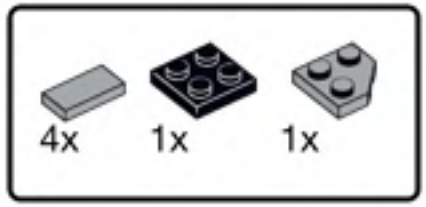


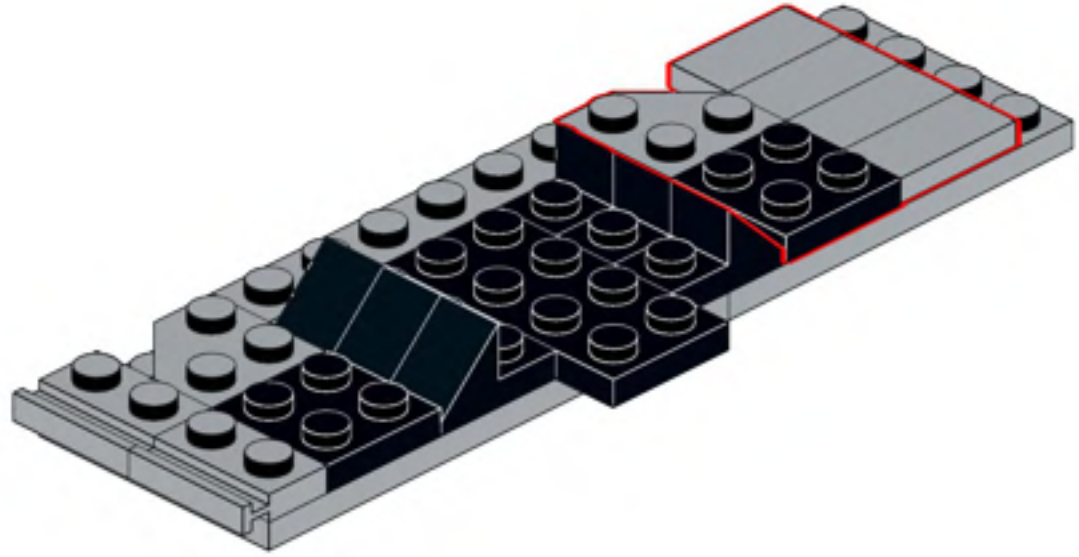

784

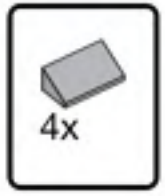


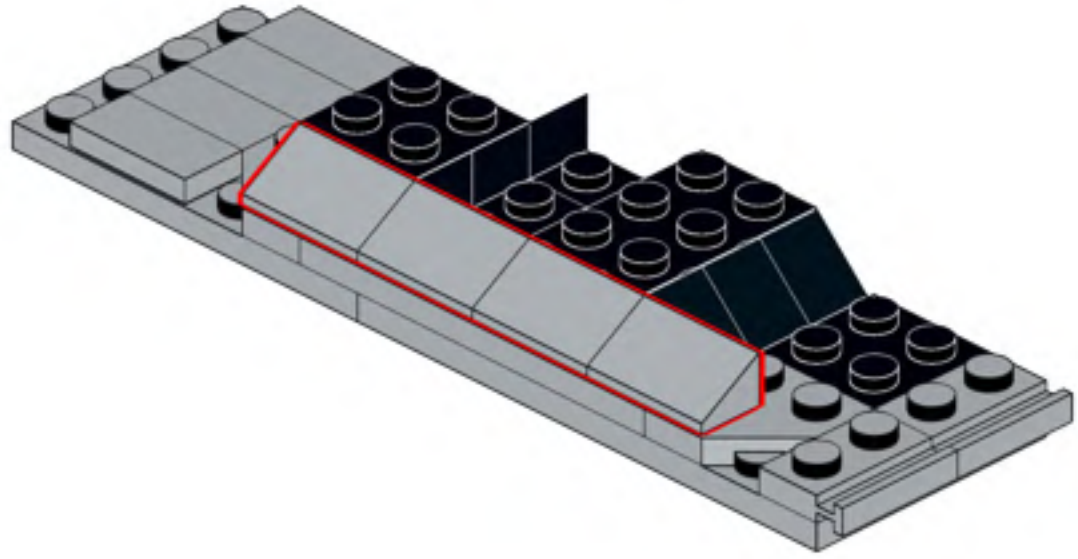

785

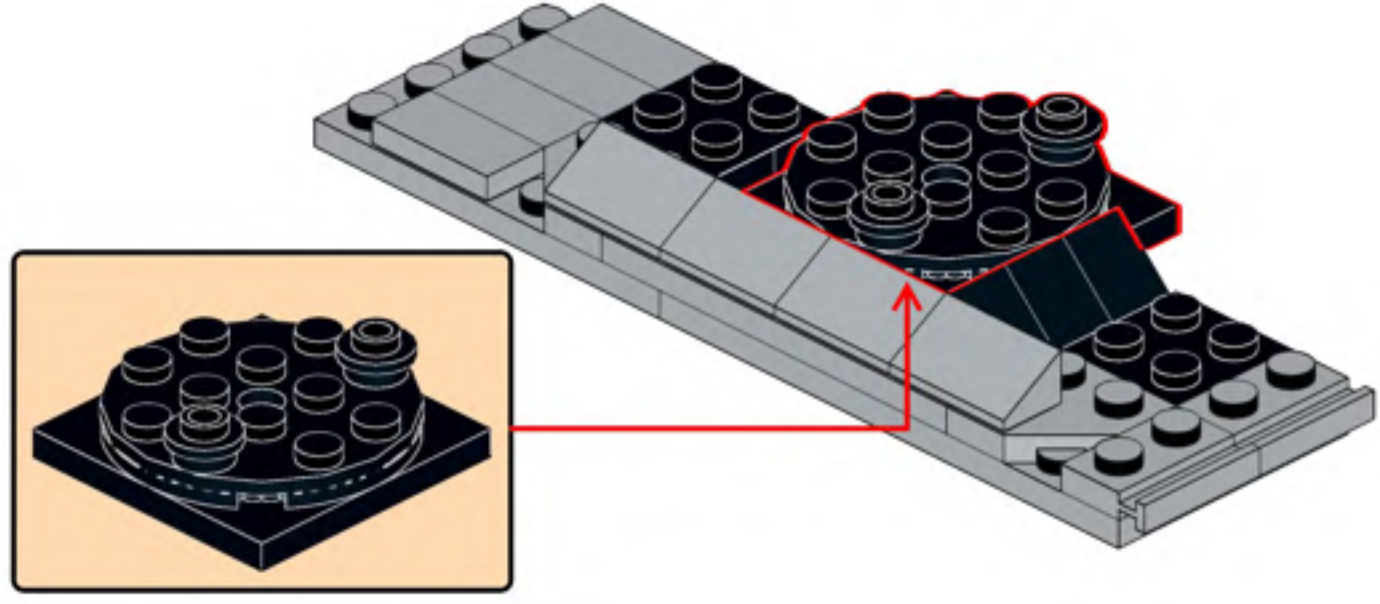

786

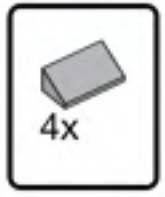


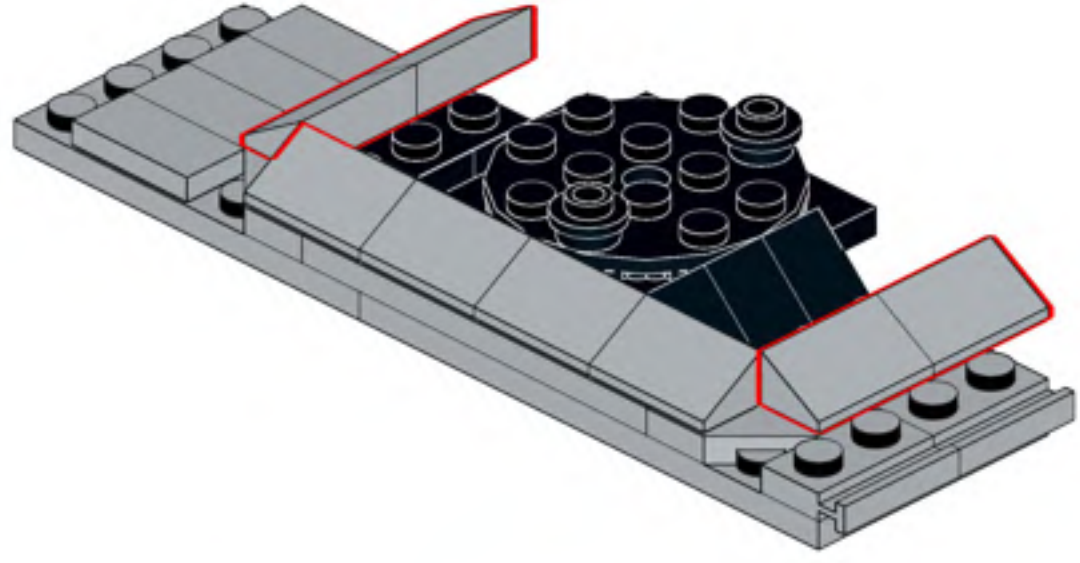

787

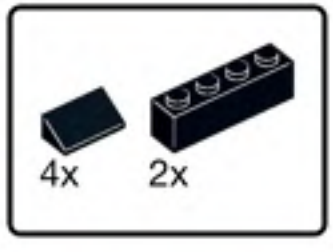


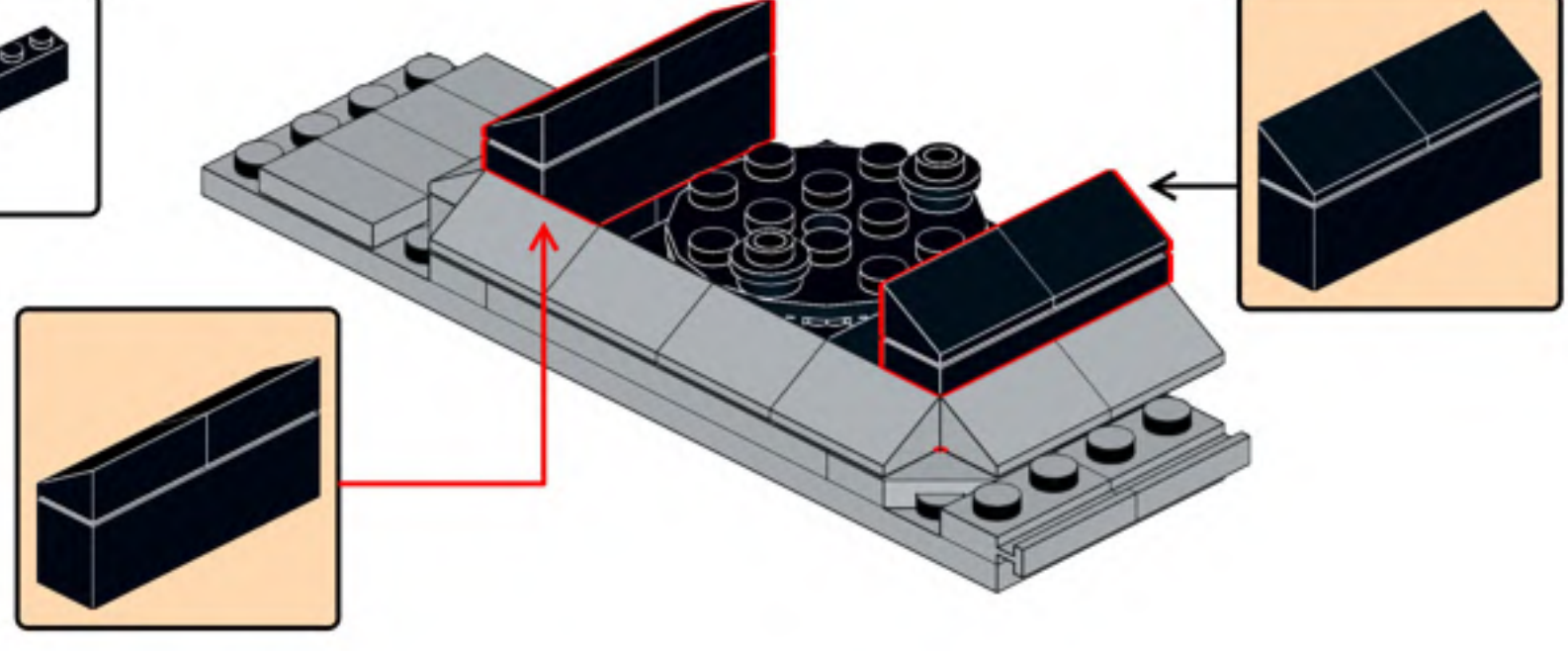

788

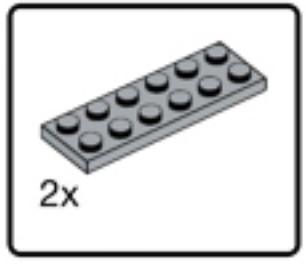


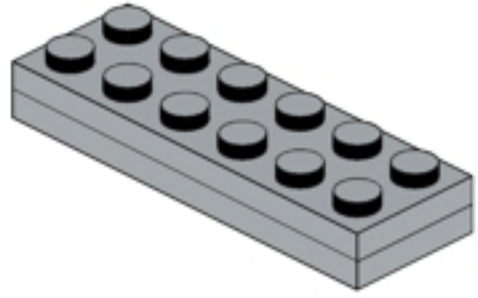

789

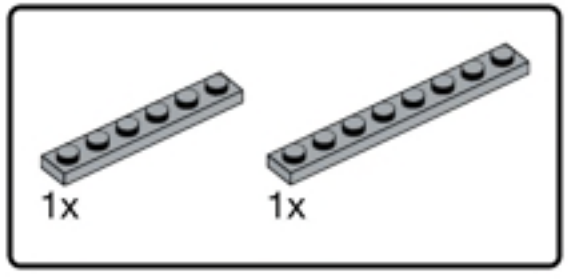


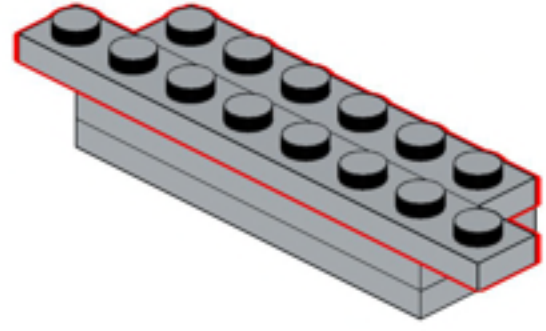

790

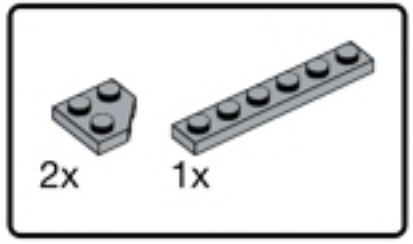


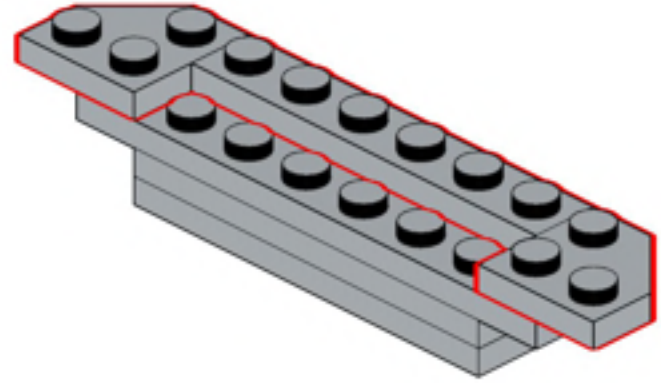

791

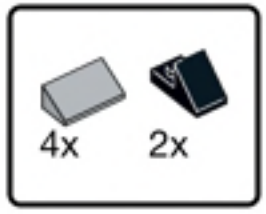


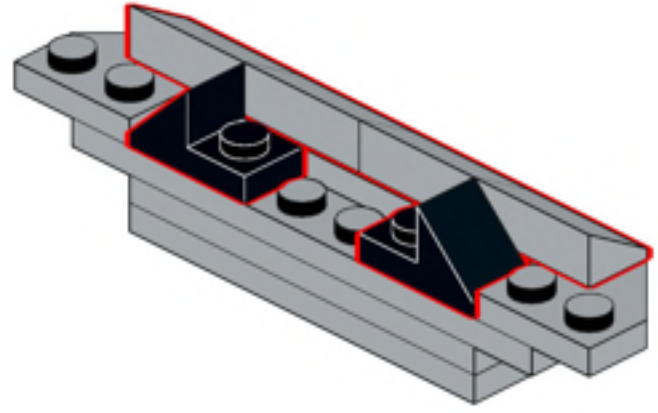

792

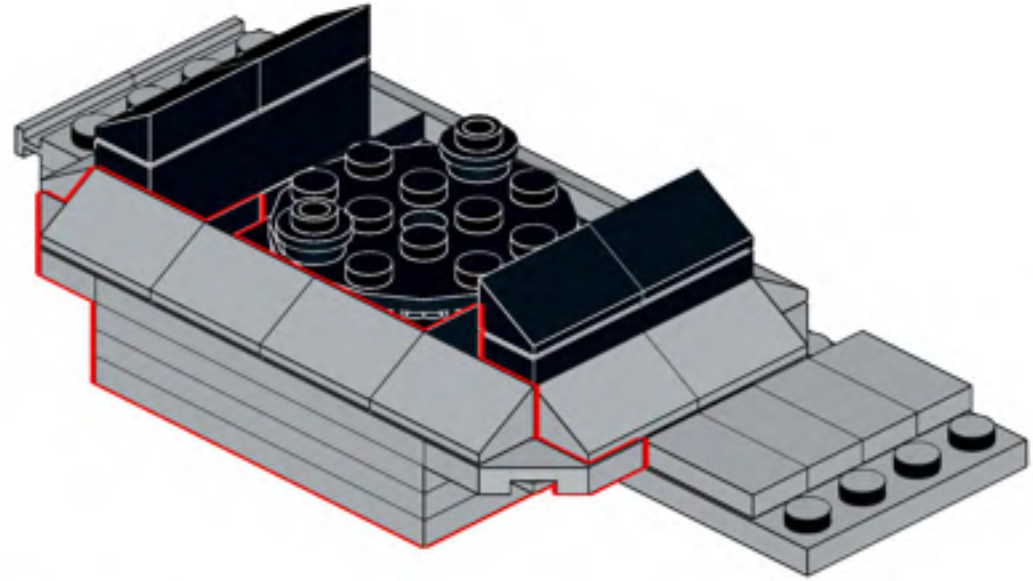

793

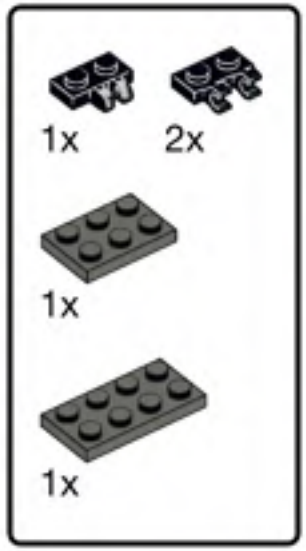


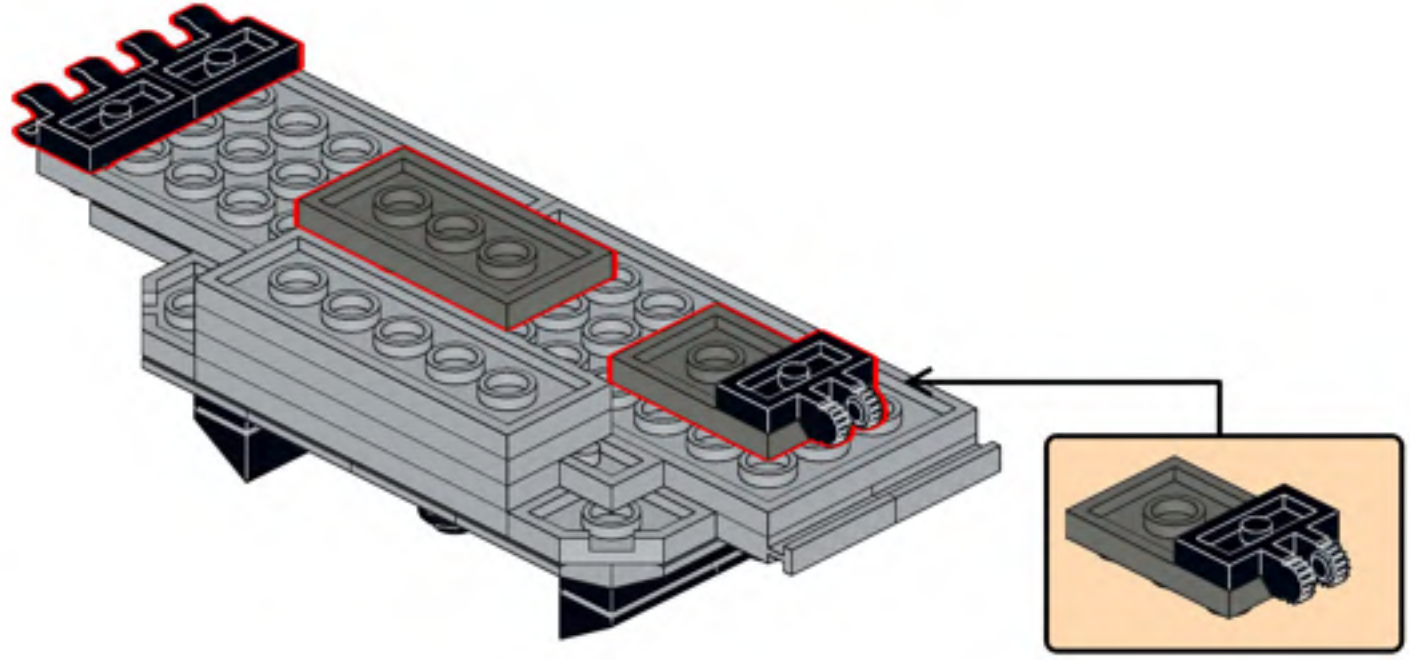

794

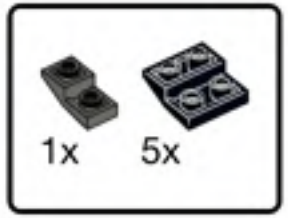


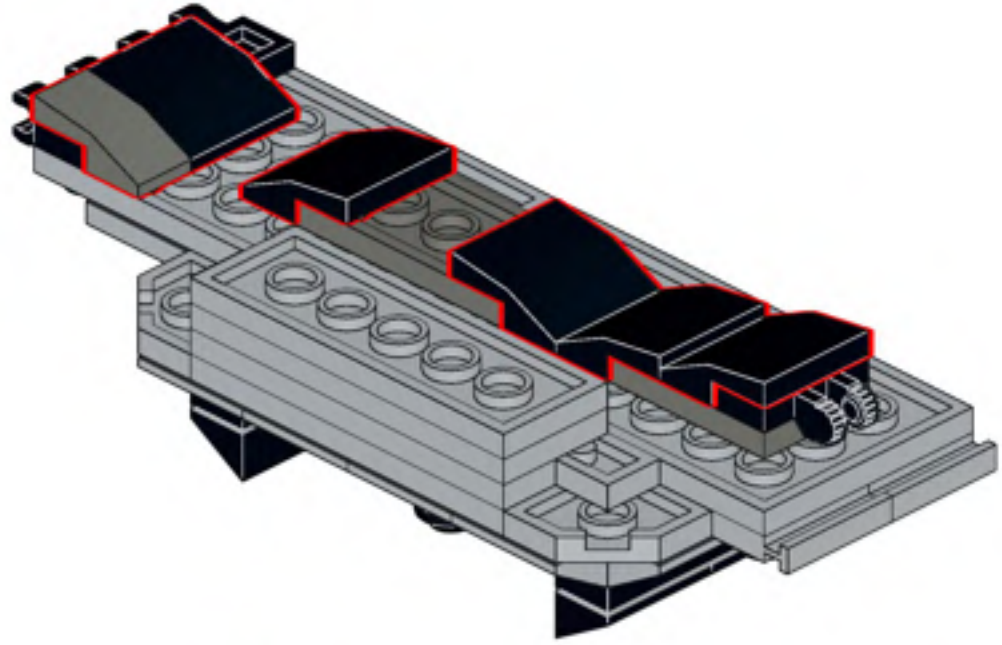

795

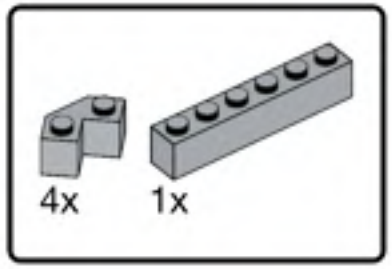


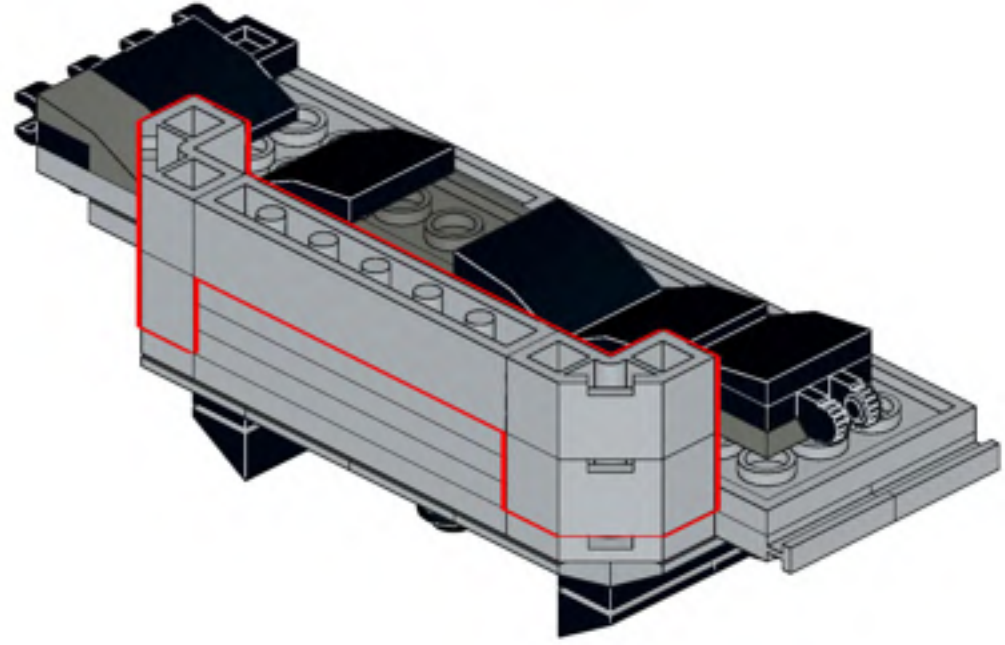

796

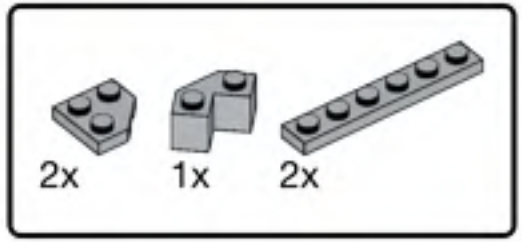


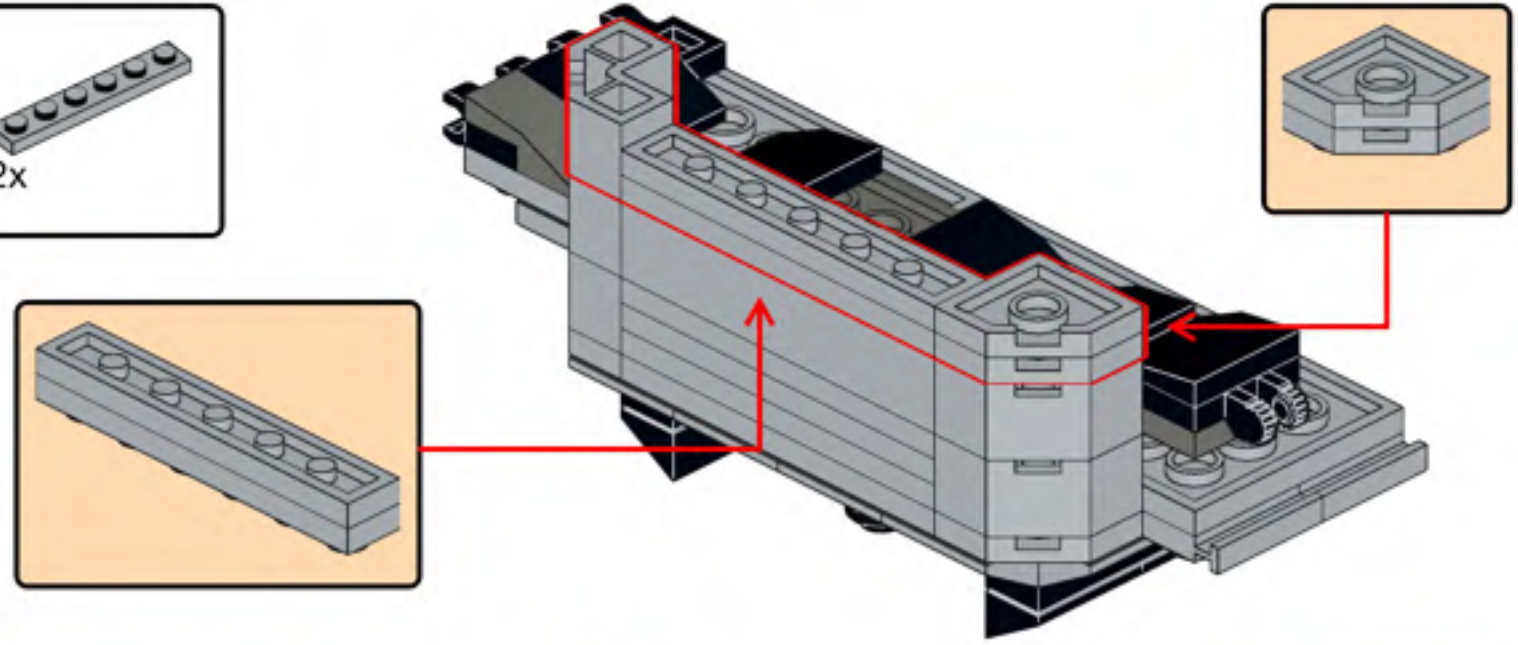

797

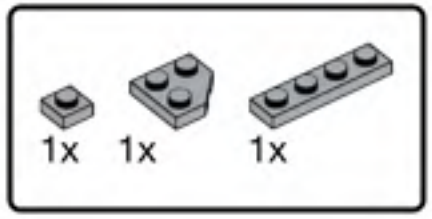


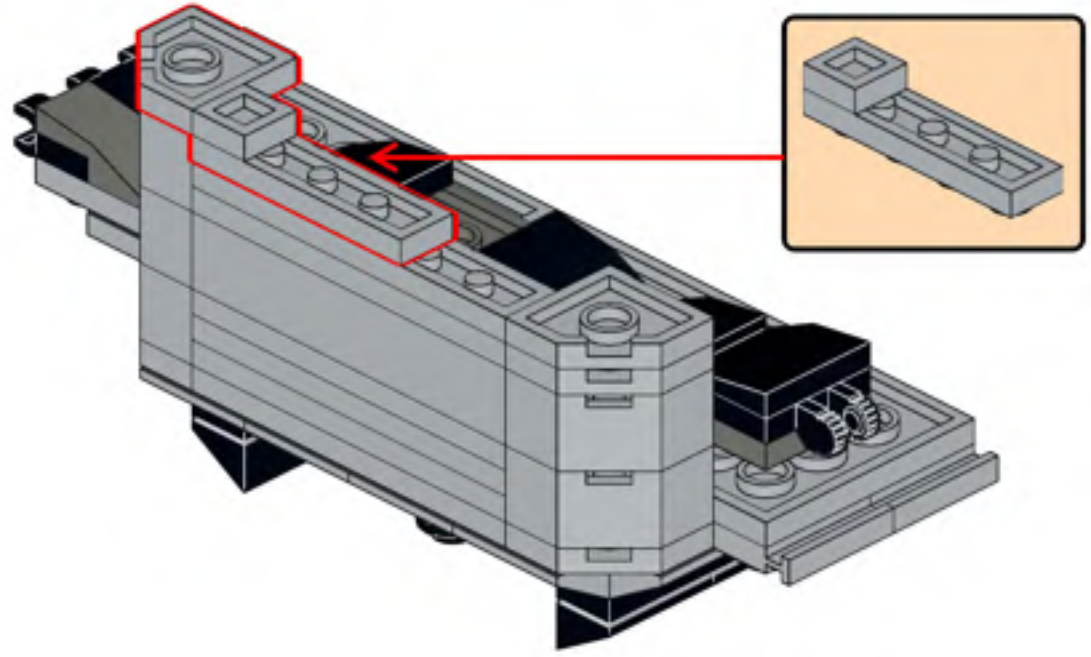

798

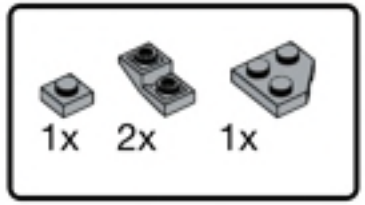


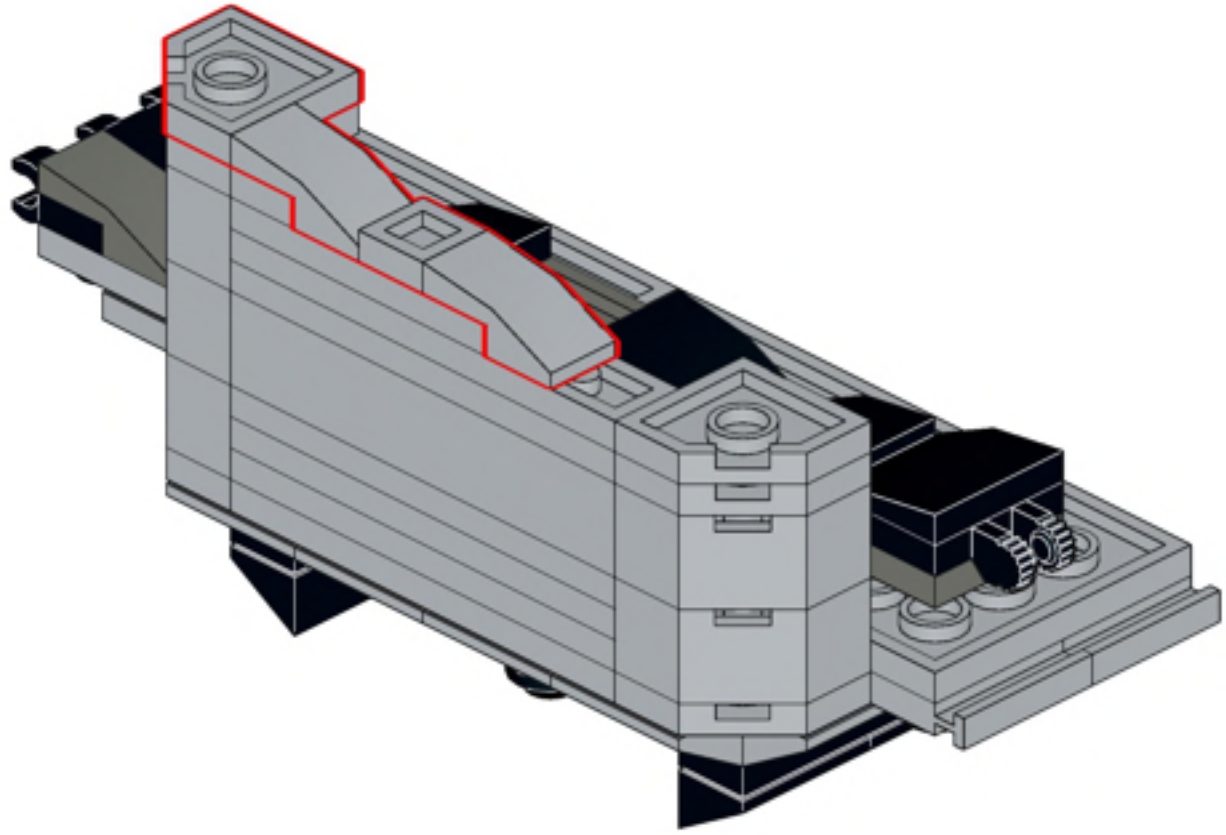

799

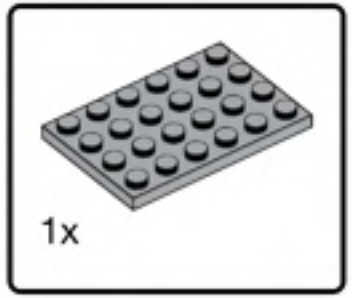


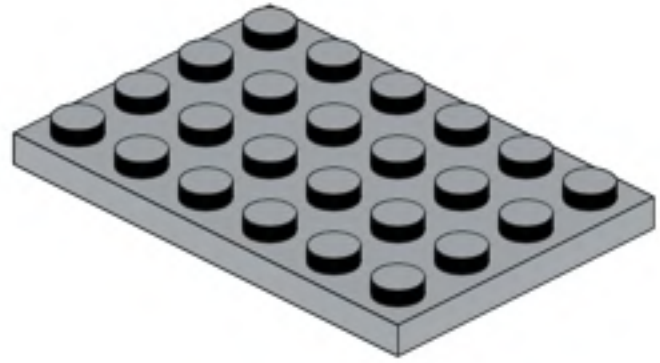

800

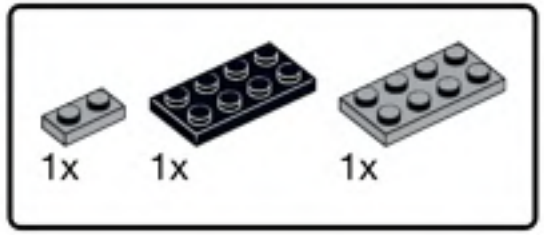


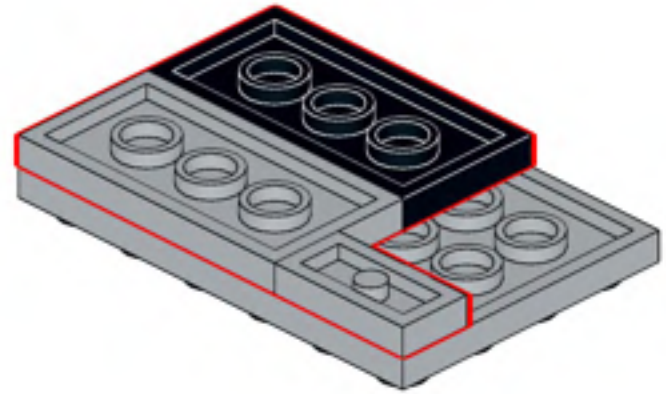

801

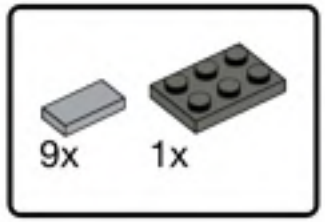


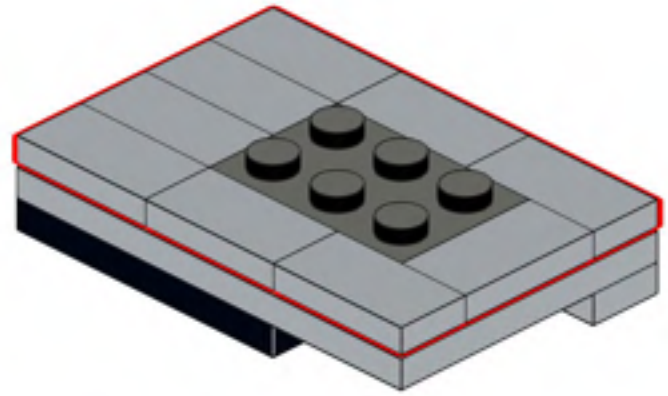

802

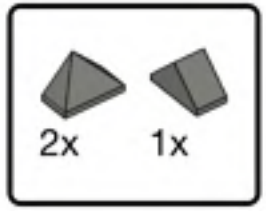


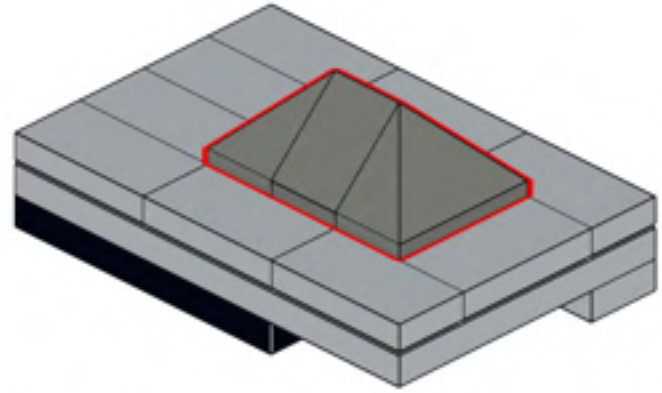

803

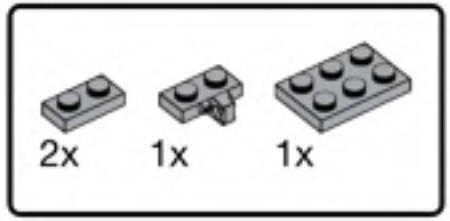


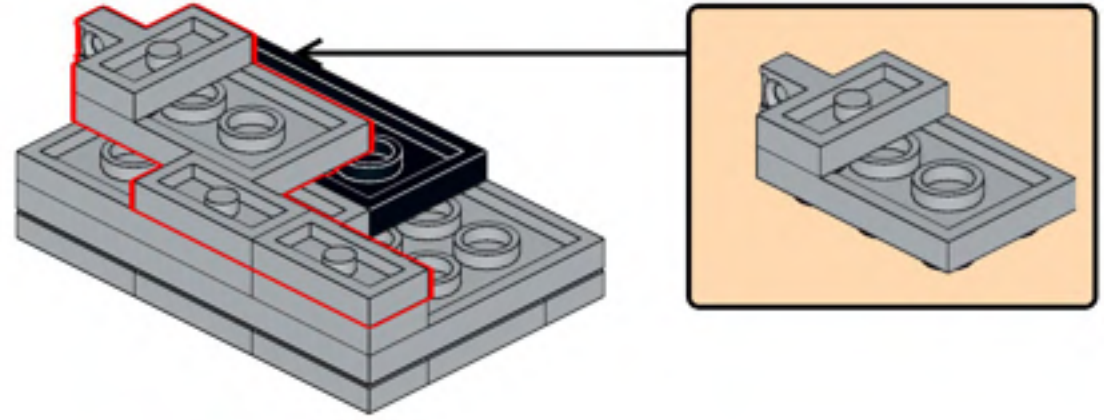

804

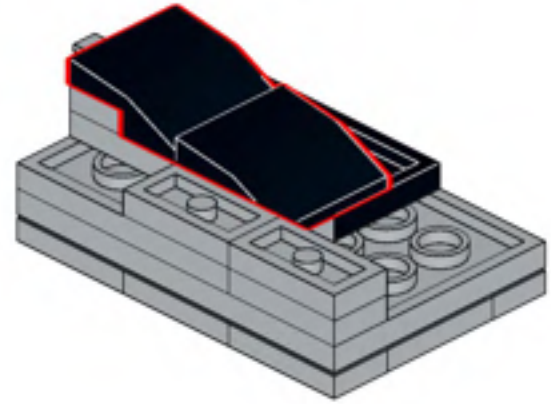

805

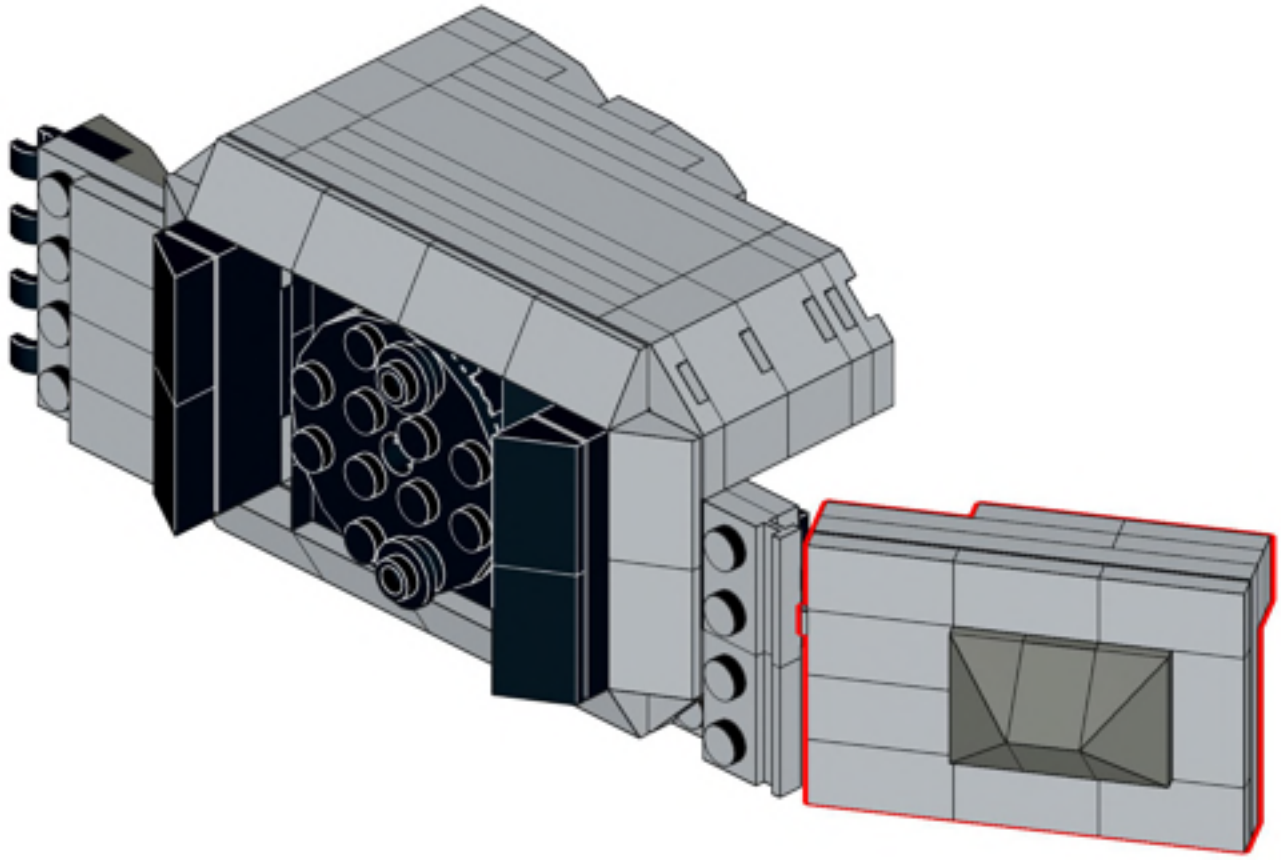

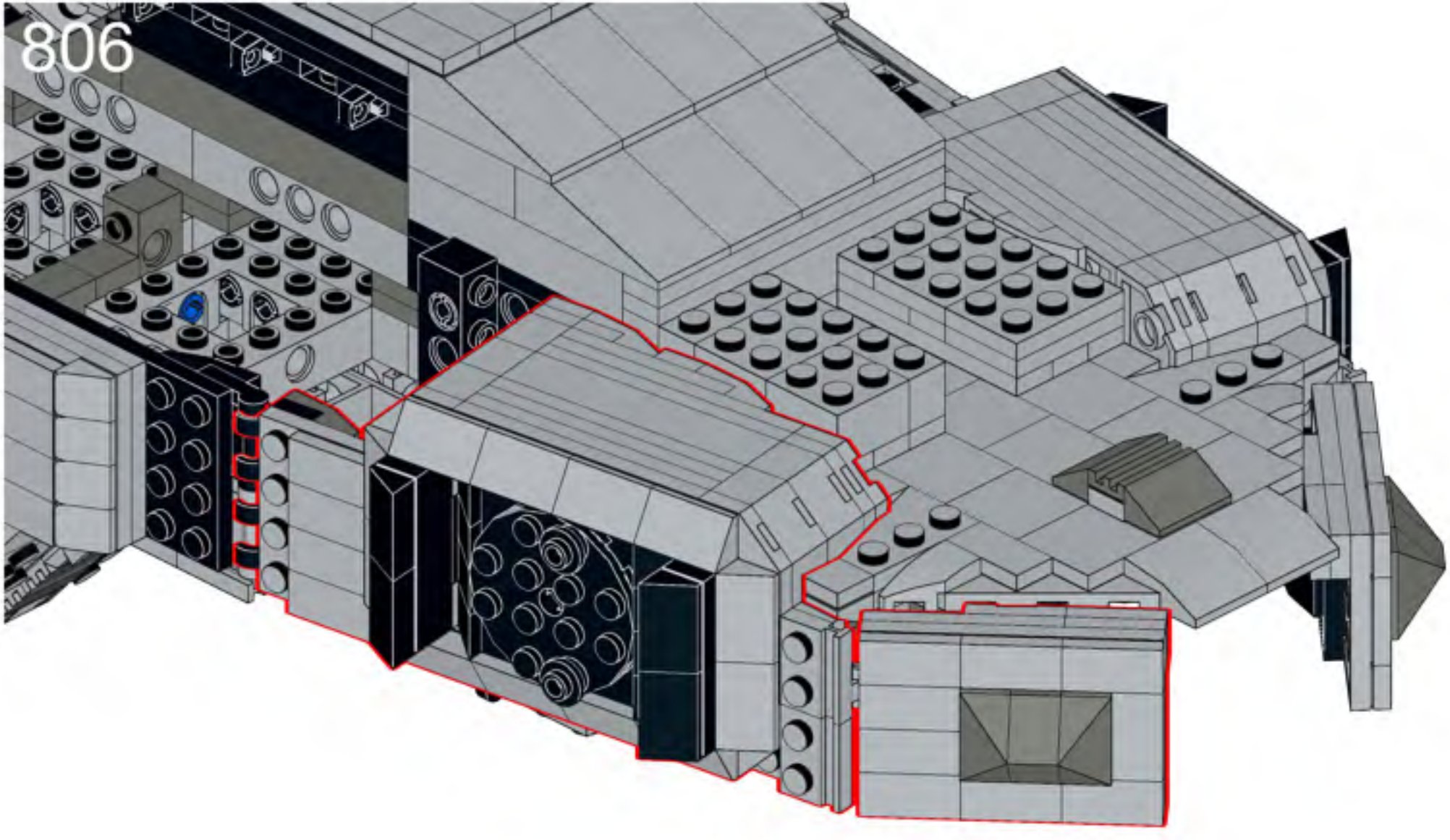
806

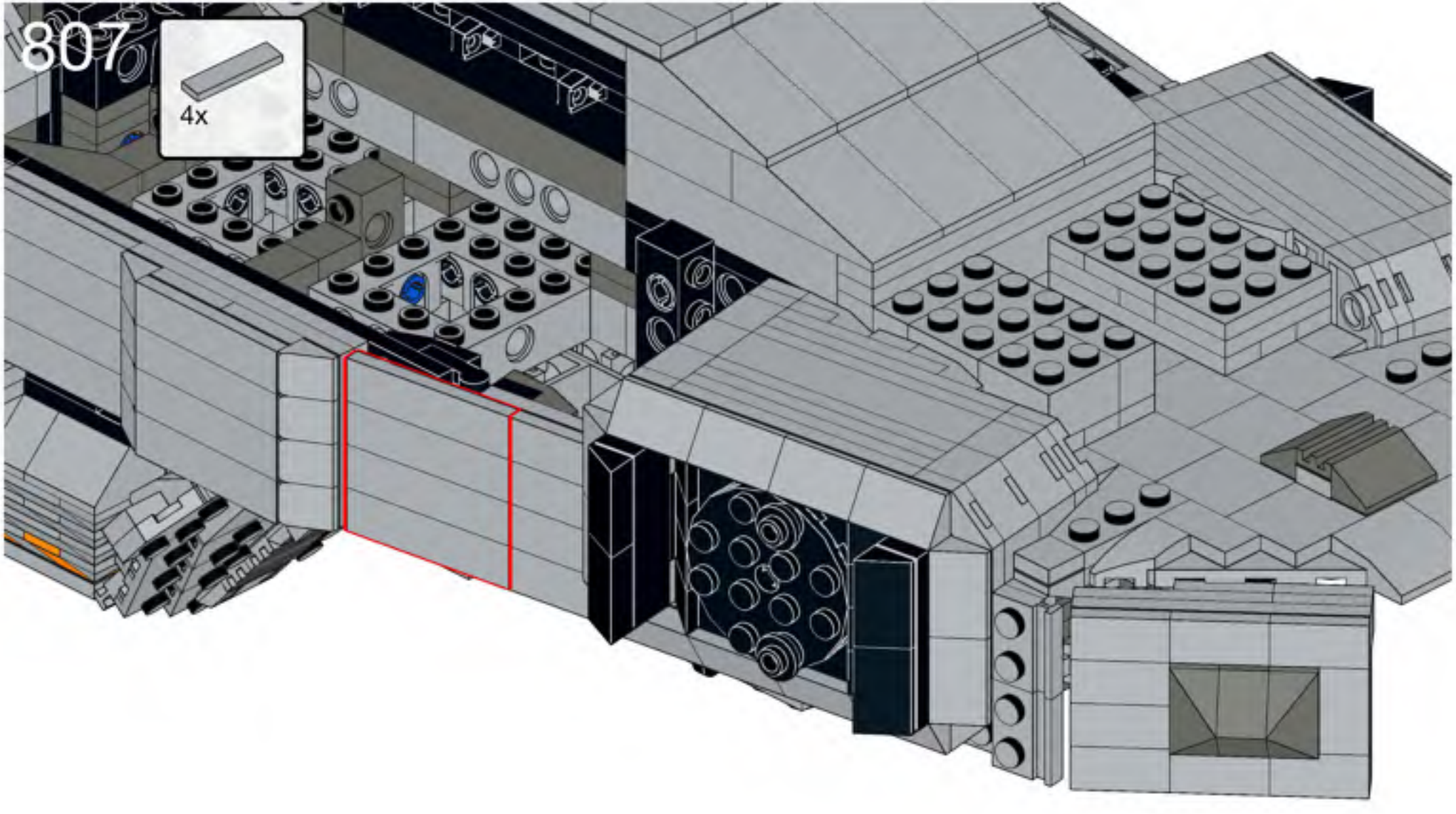
807
4x

808

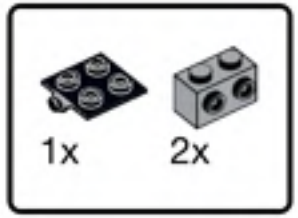

809

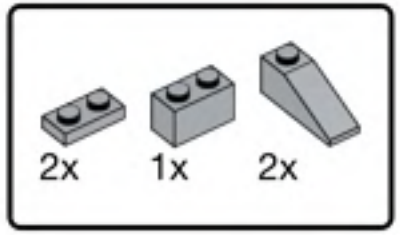


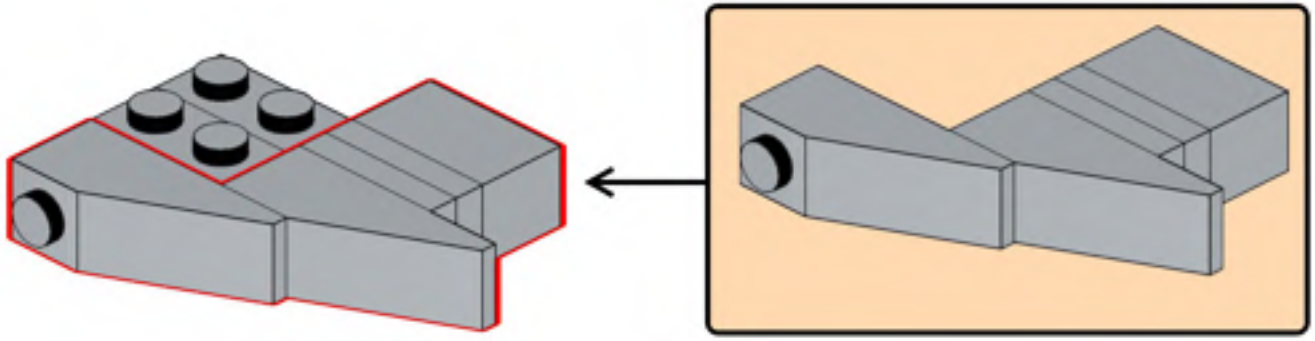

810

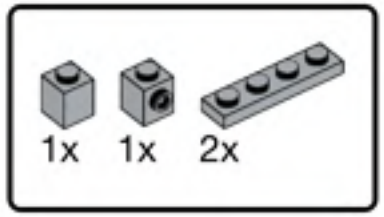


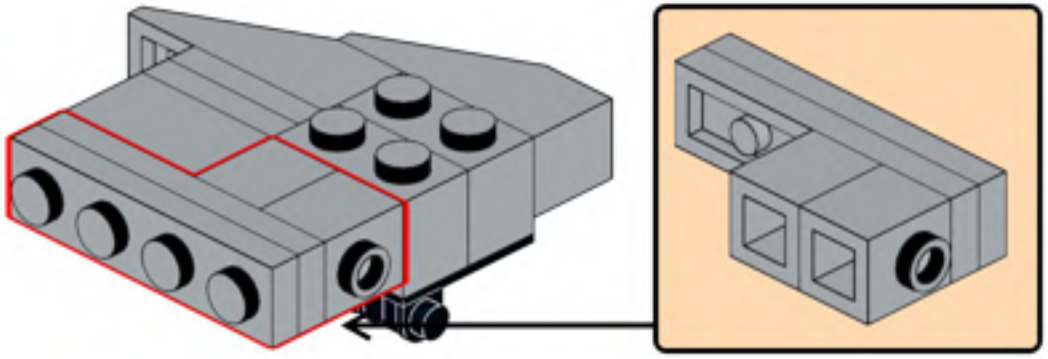

811

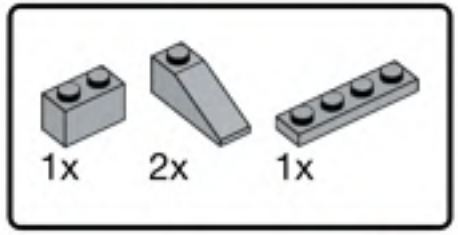


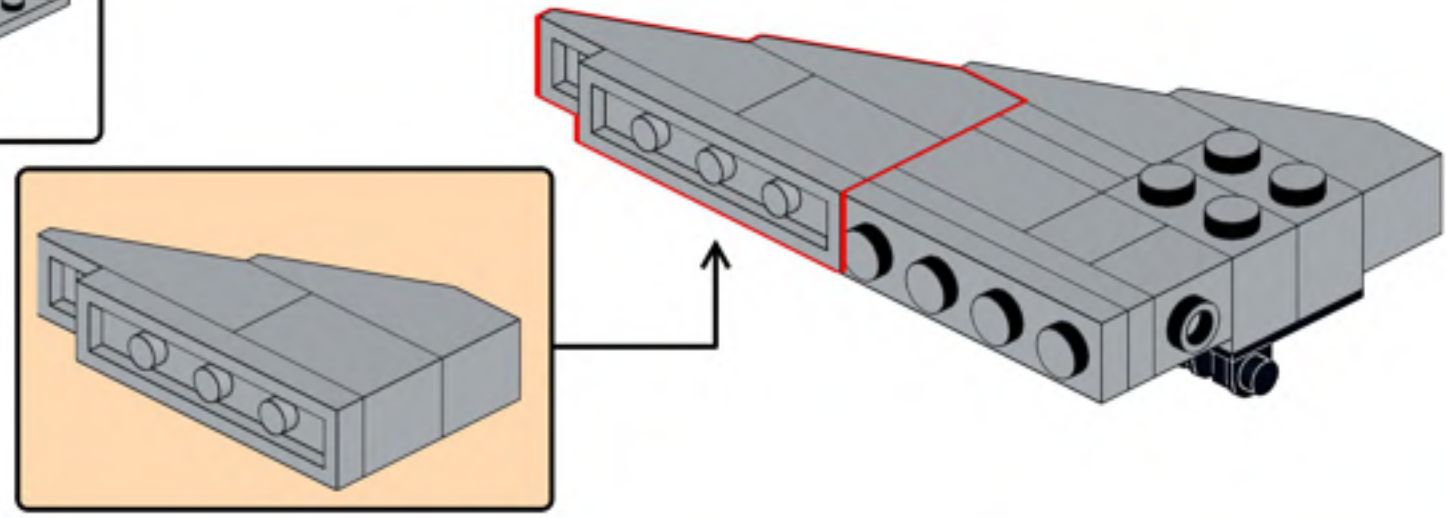

812

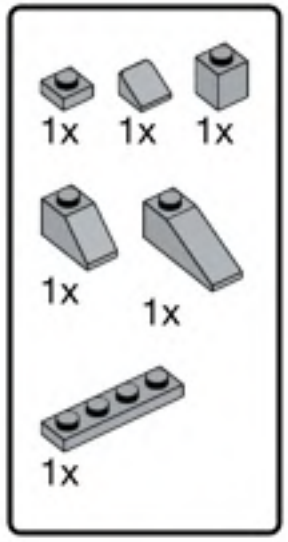


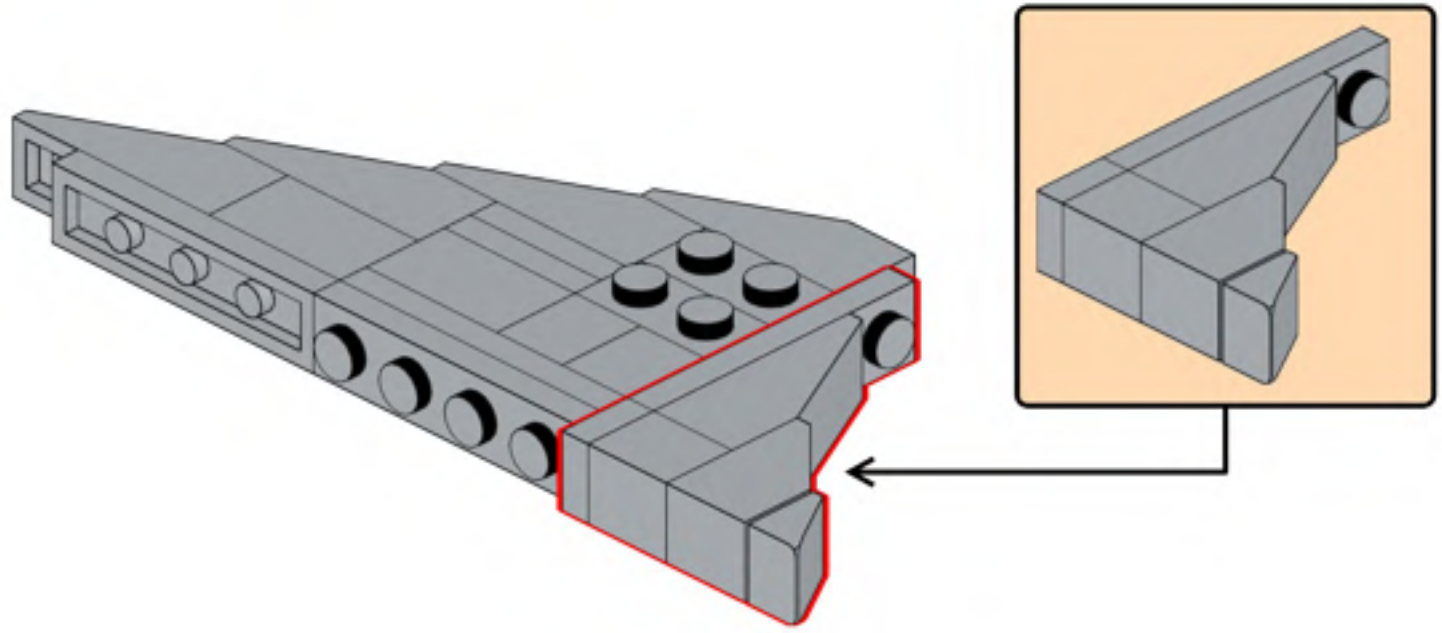

813

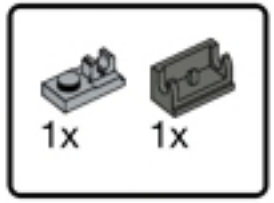


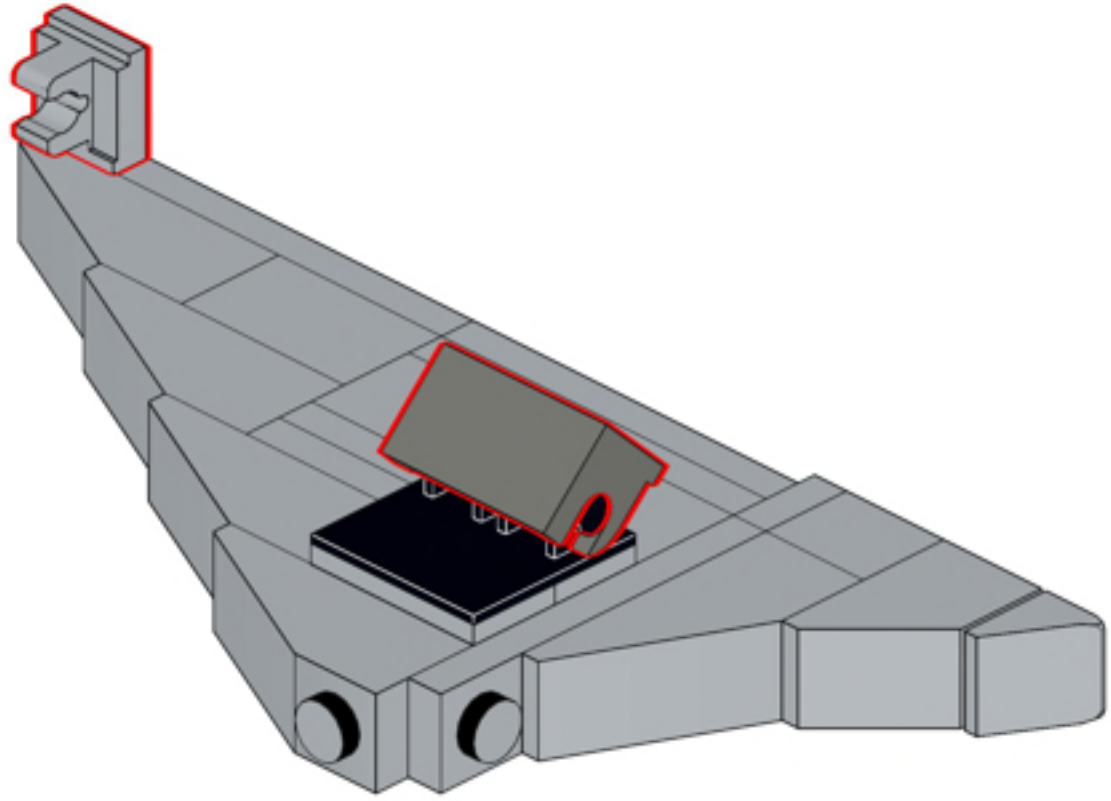

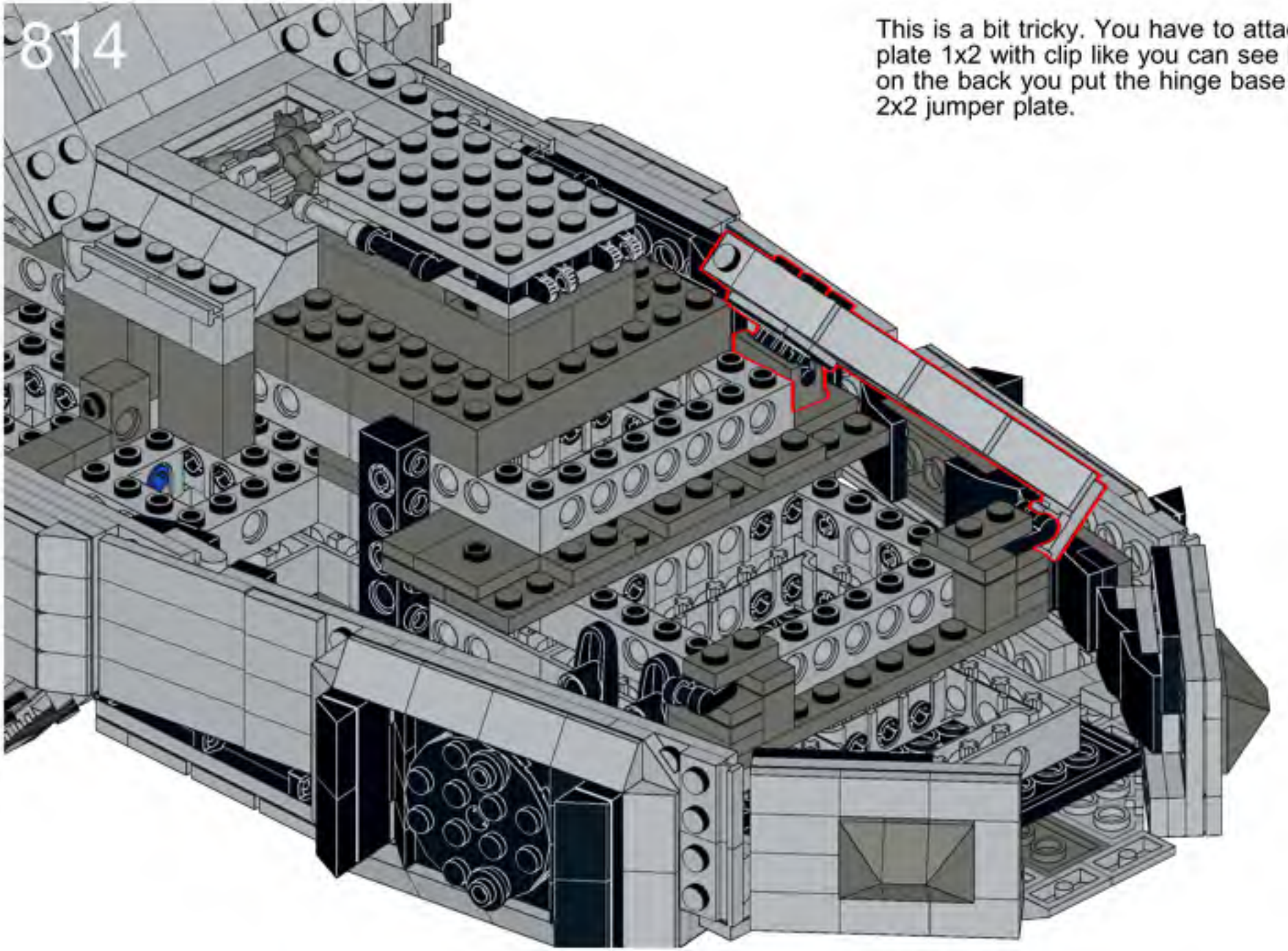


This is a bit tricky. You have to attach the plate 1x2 with clip like you can see it, and on the back you put the hinge base on that 2x2 jumper plate.

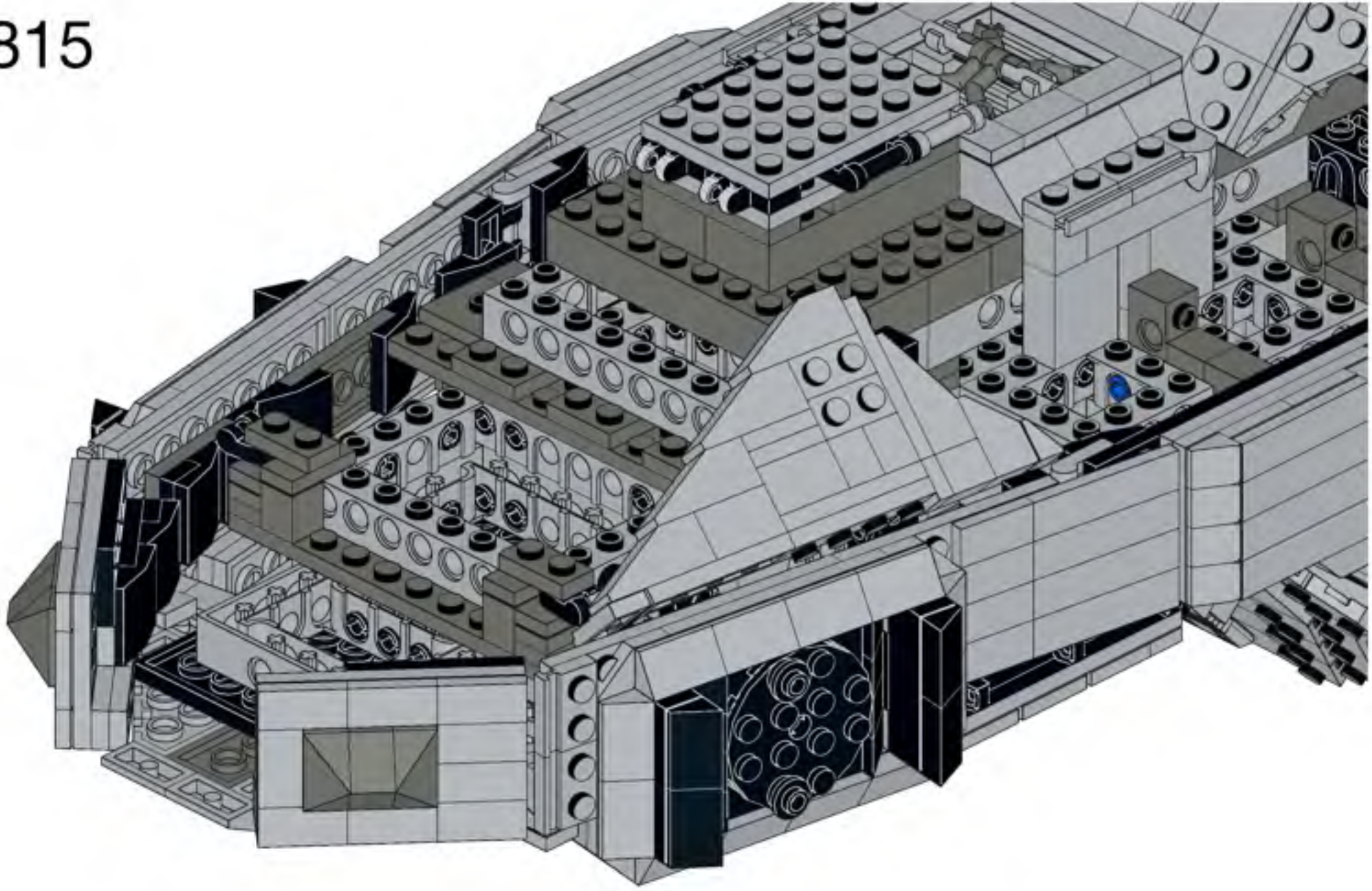

816

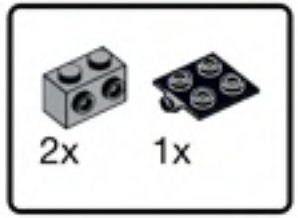


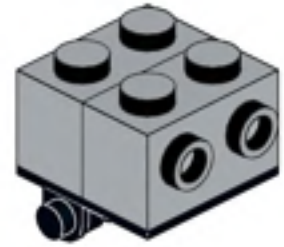

817

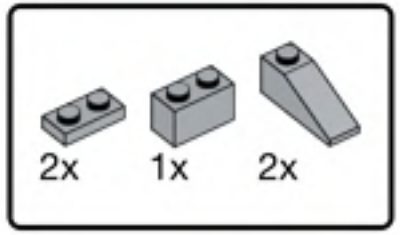


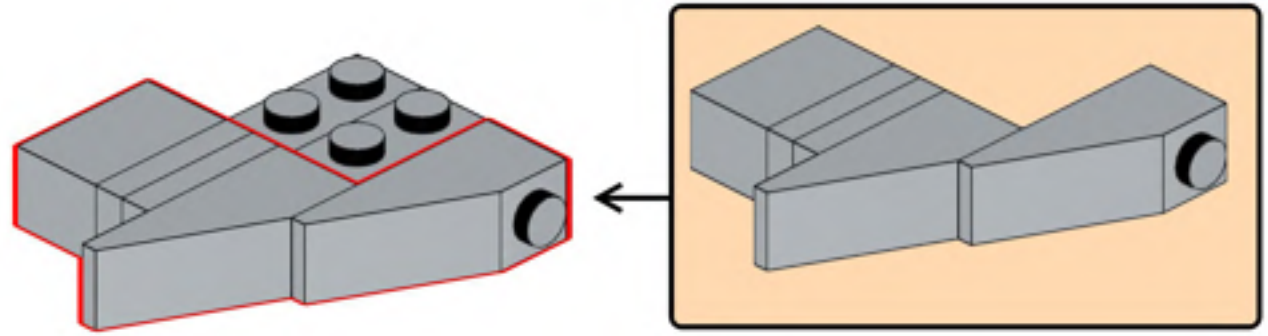

818

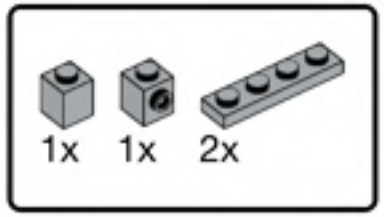


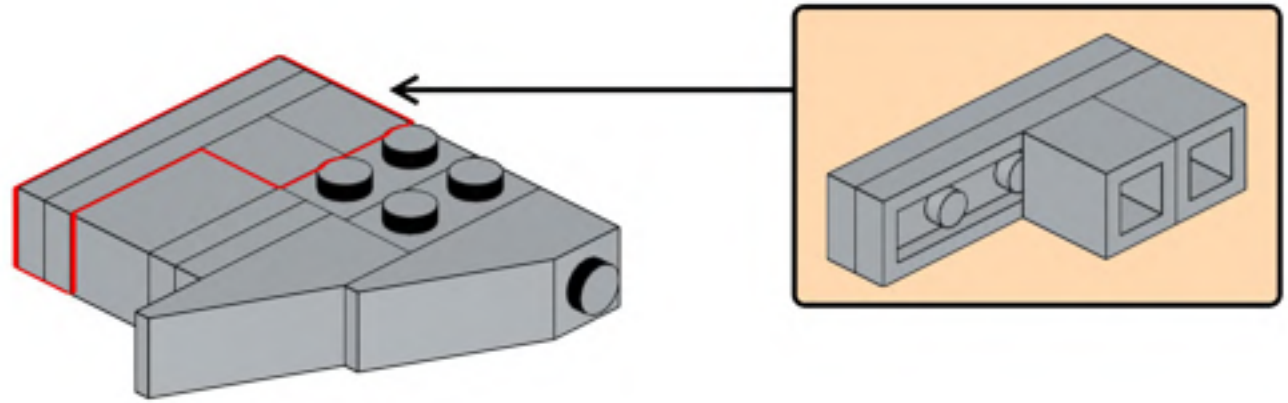

819

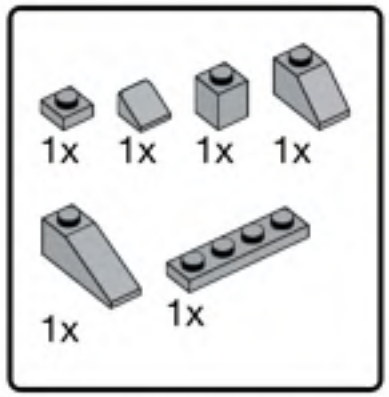


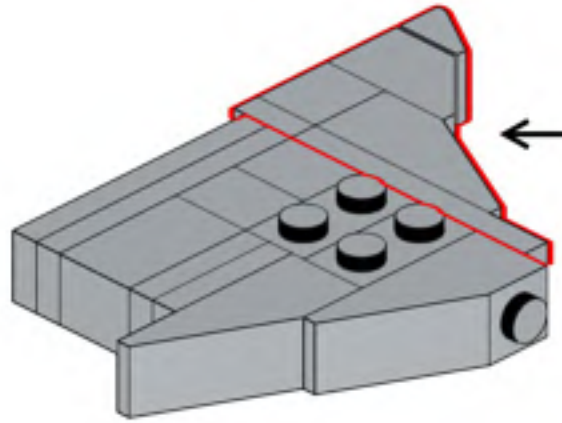

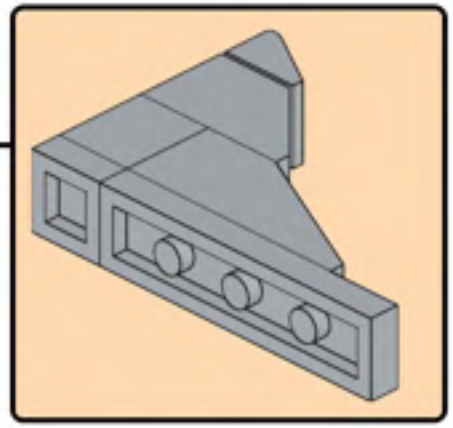

820

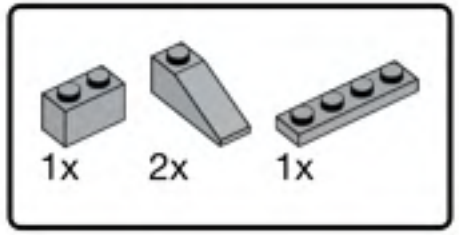


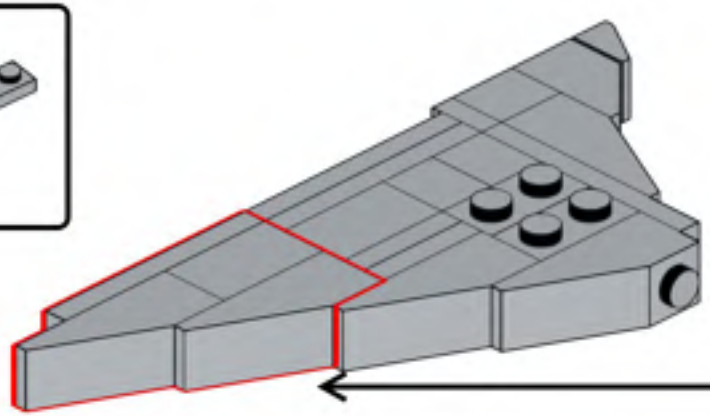

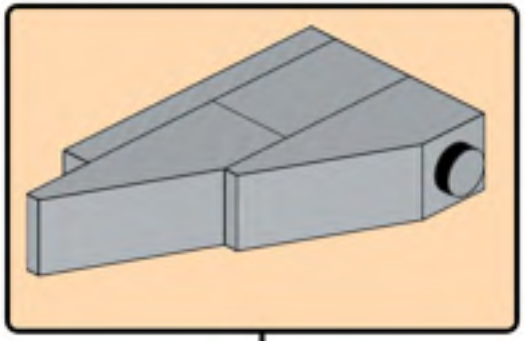

821

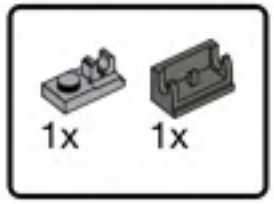


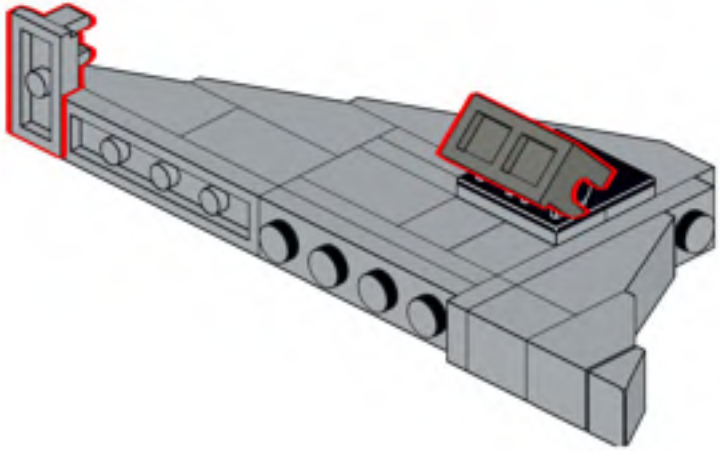

822

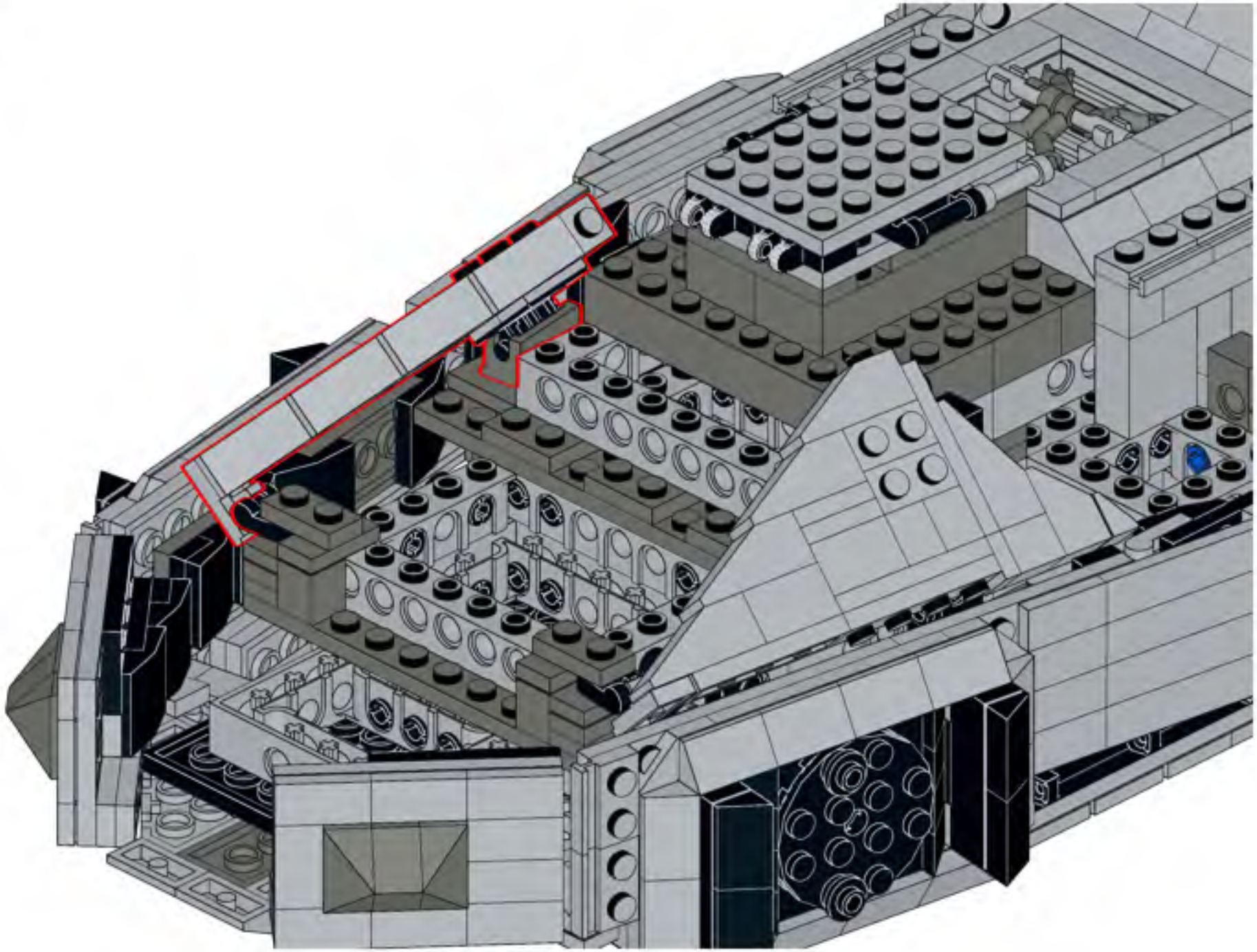

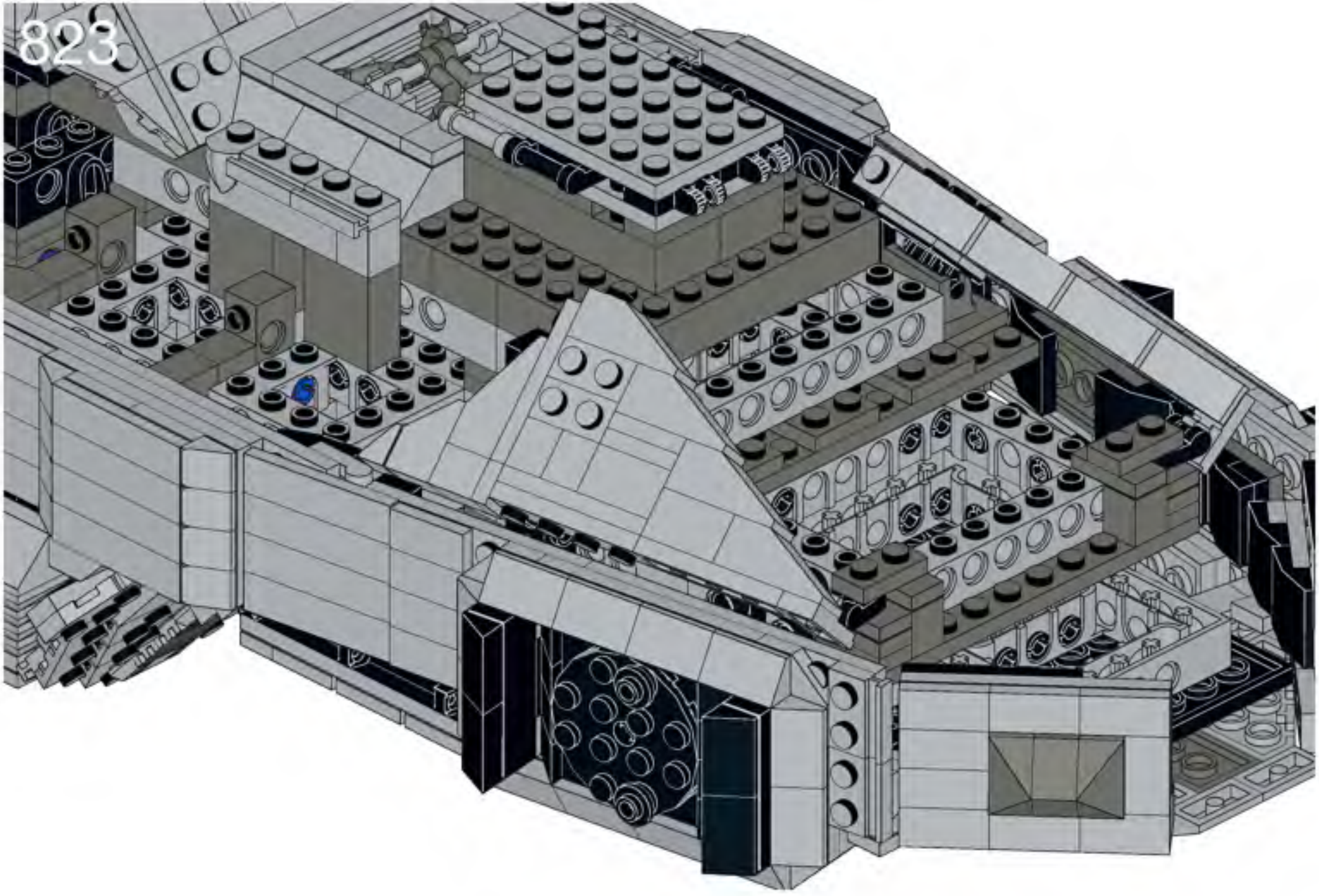
823

824

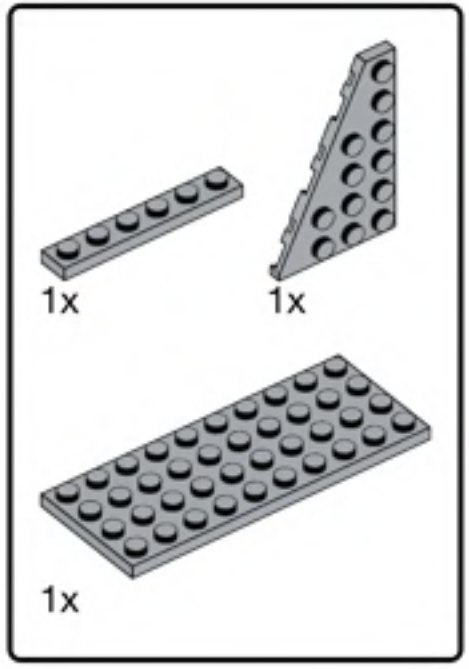


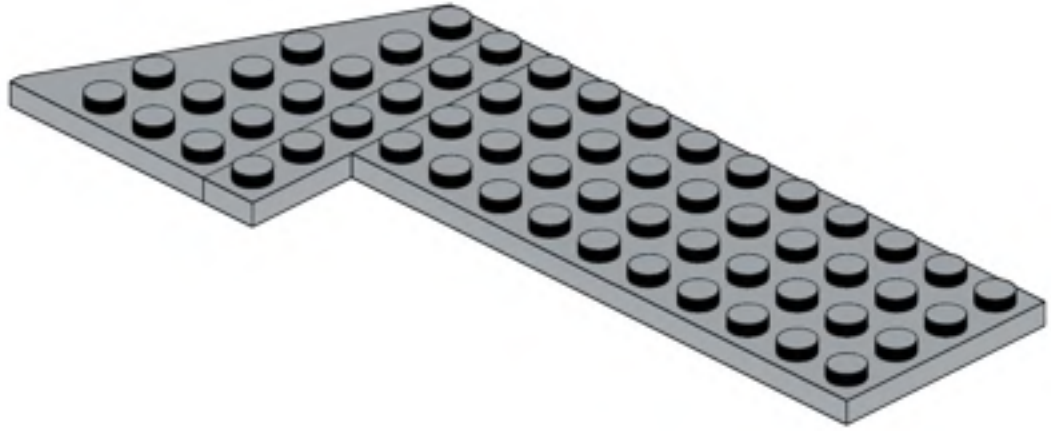

825

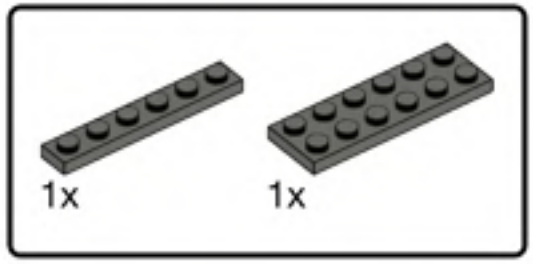


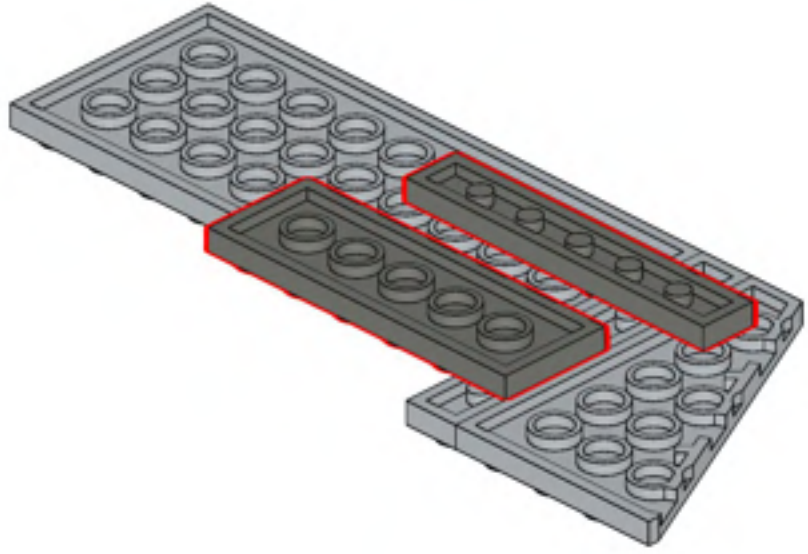

826

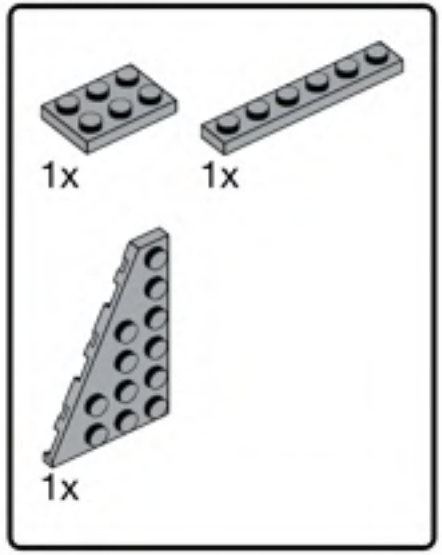


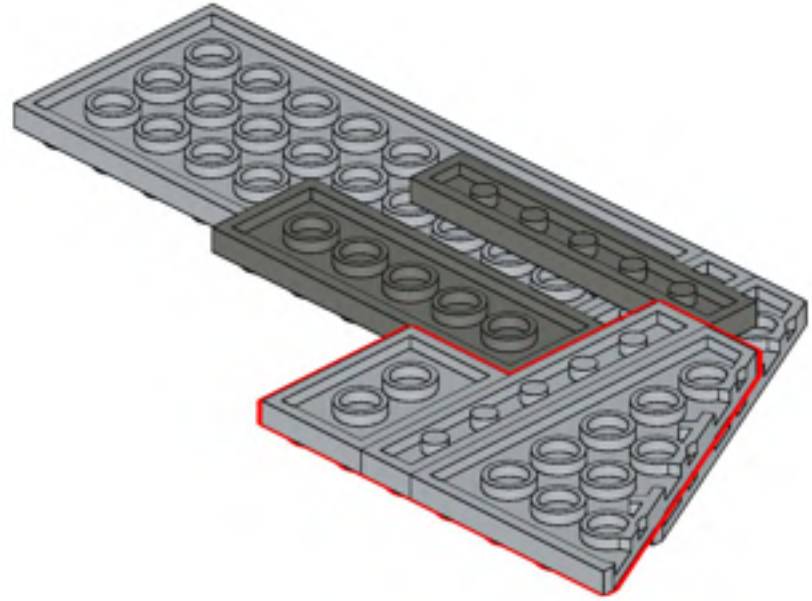

827

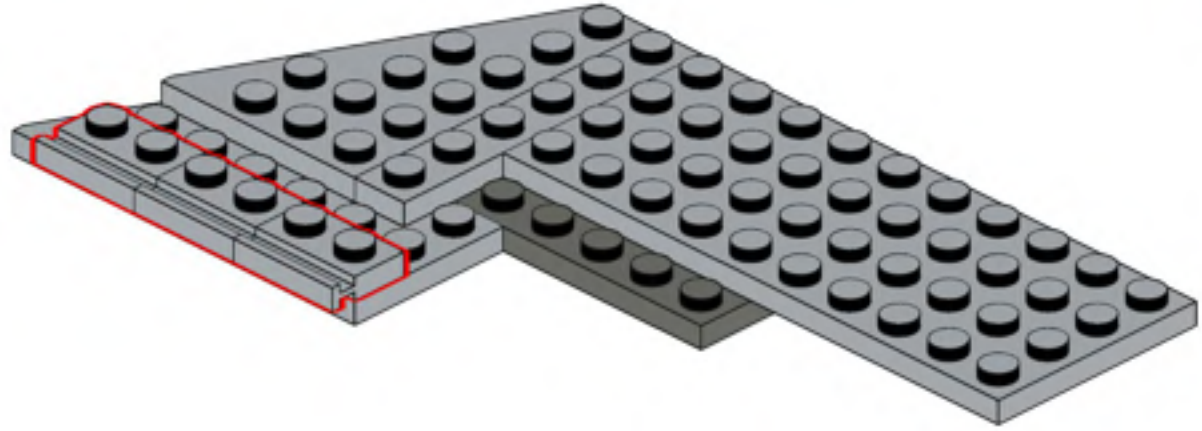

828

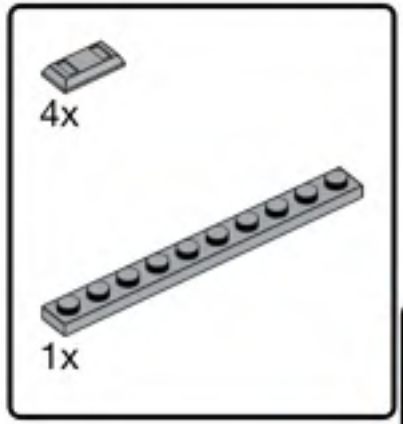


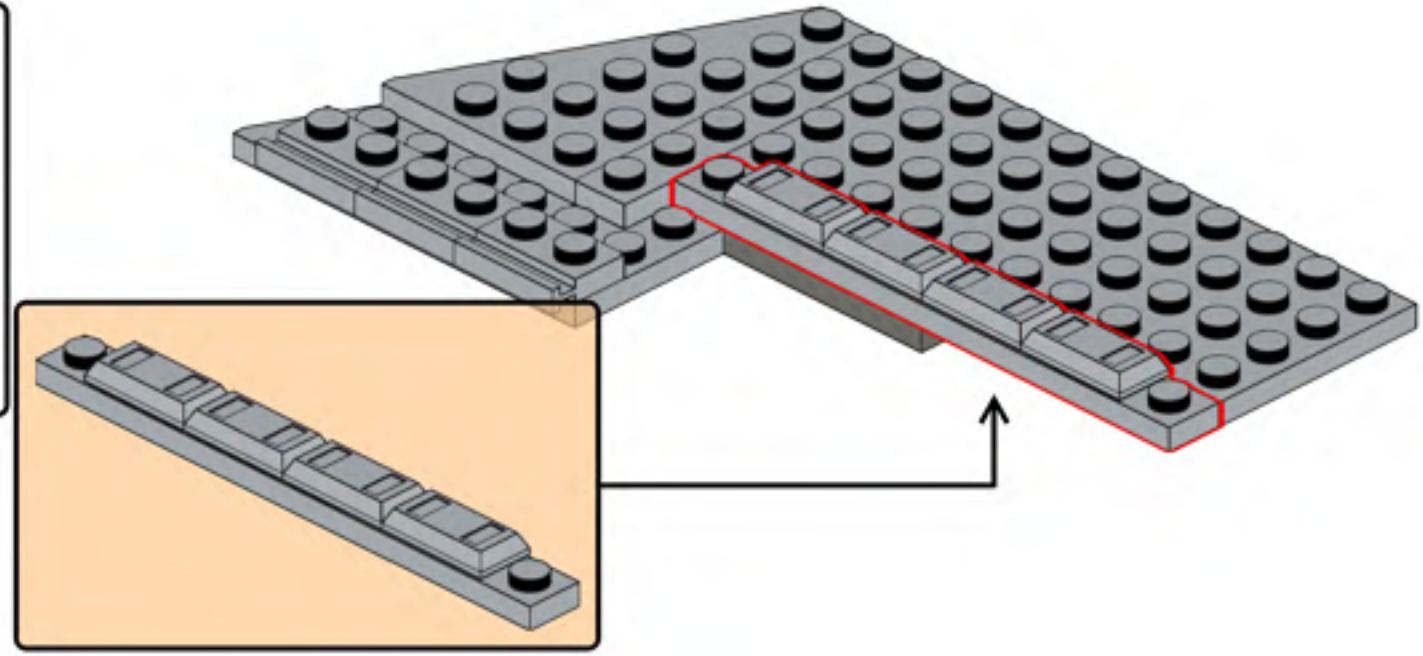

829

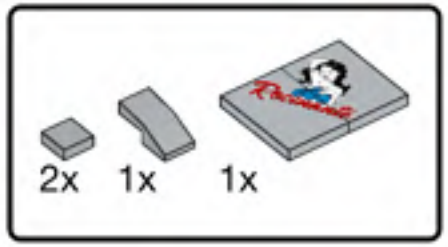


Sticker 2

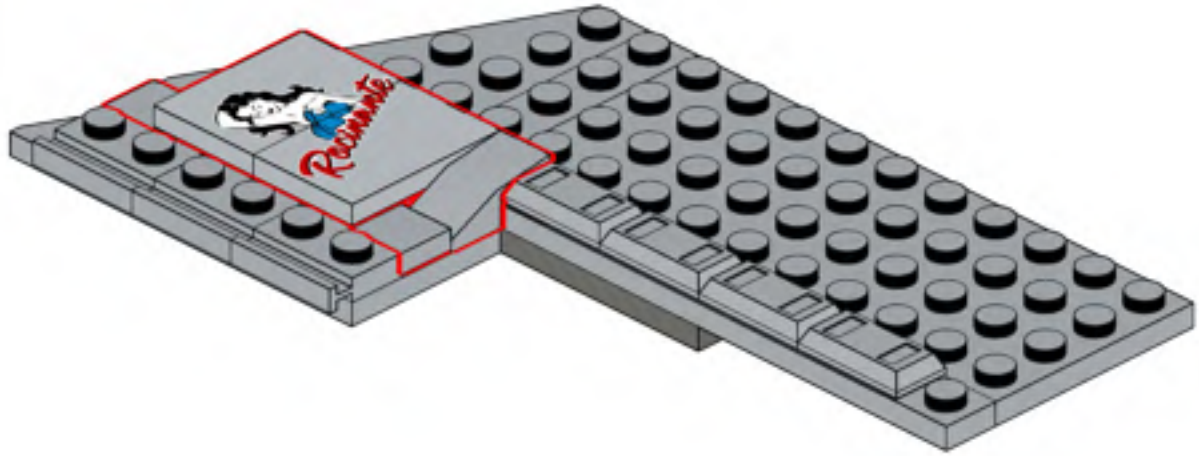

830

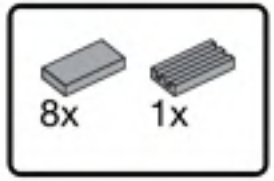


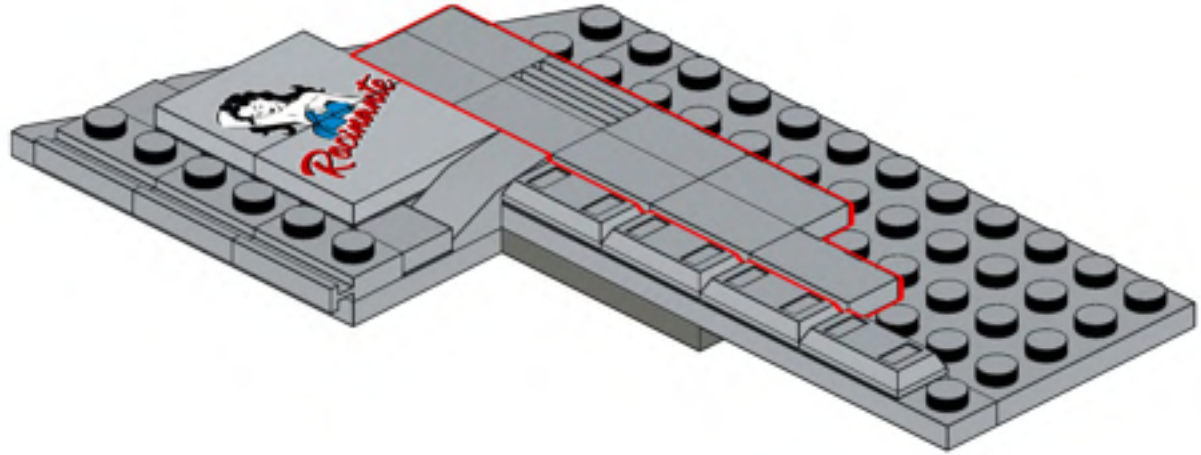

831

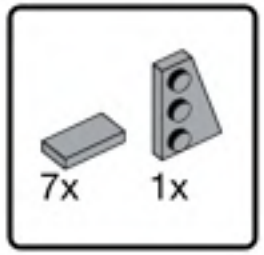


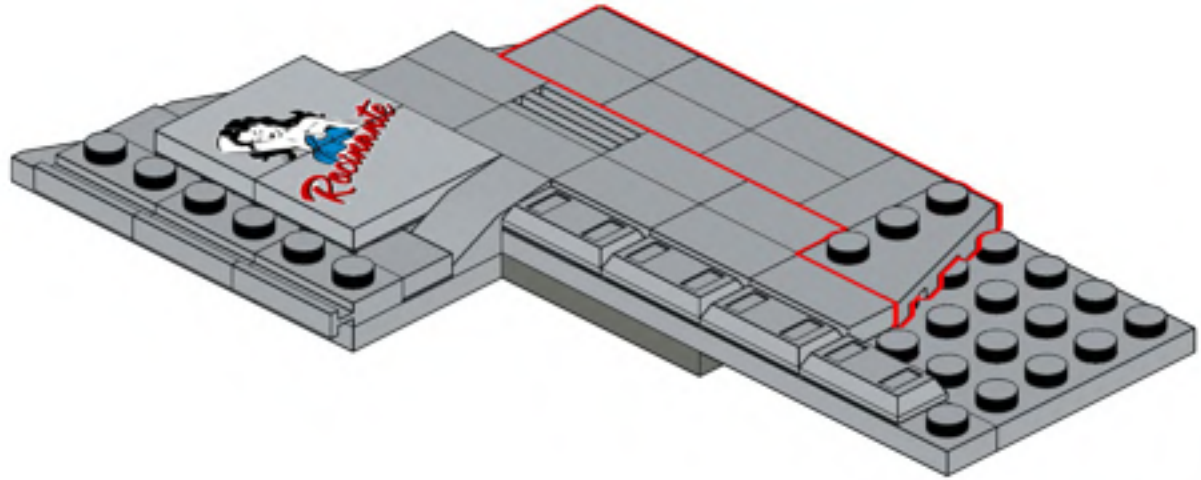

832

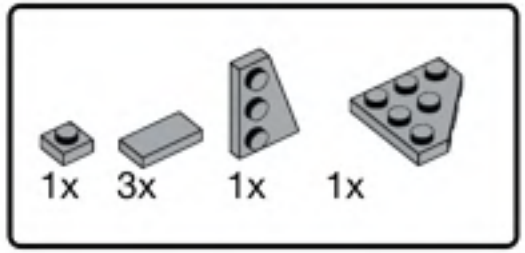


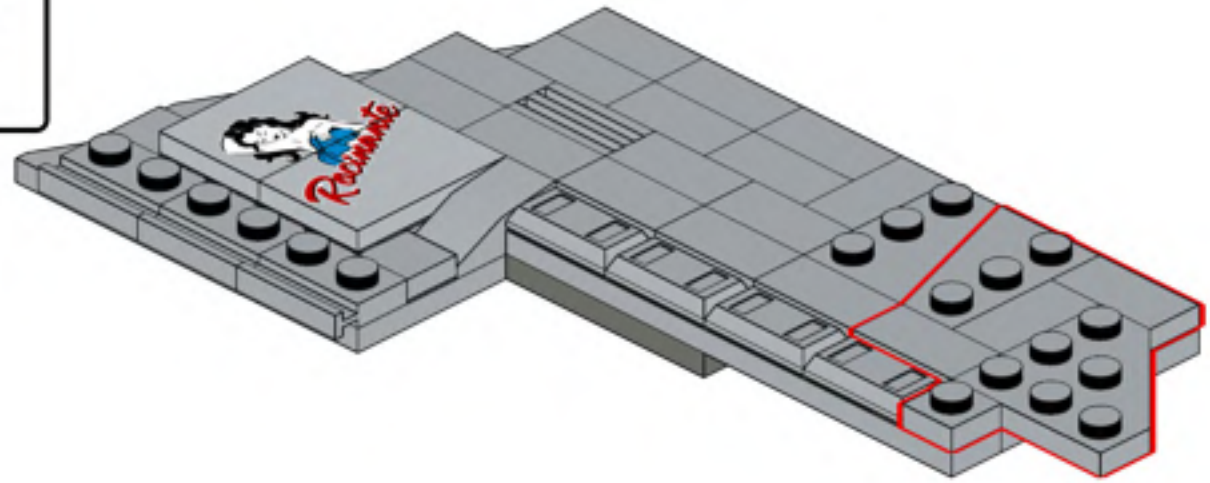


833

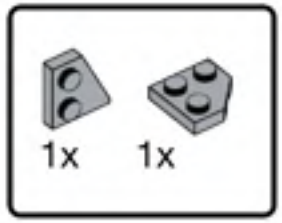


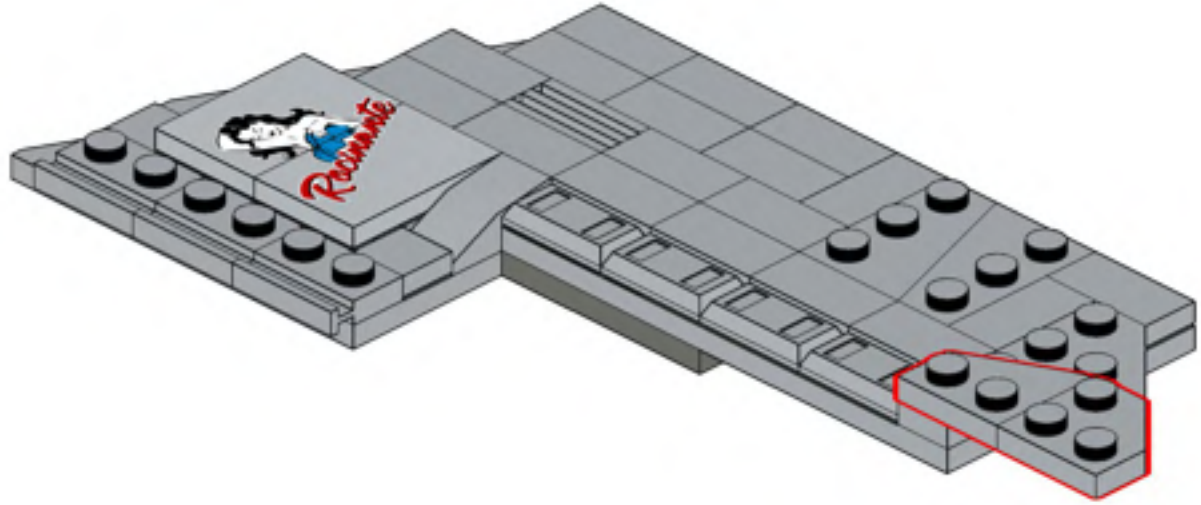

834

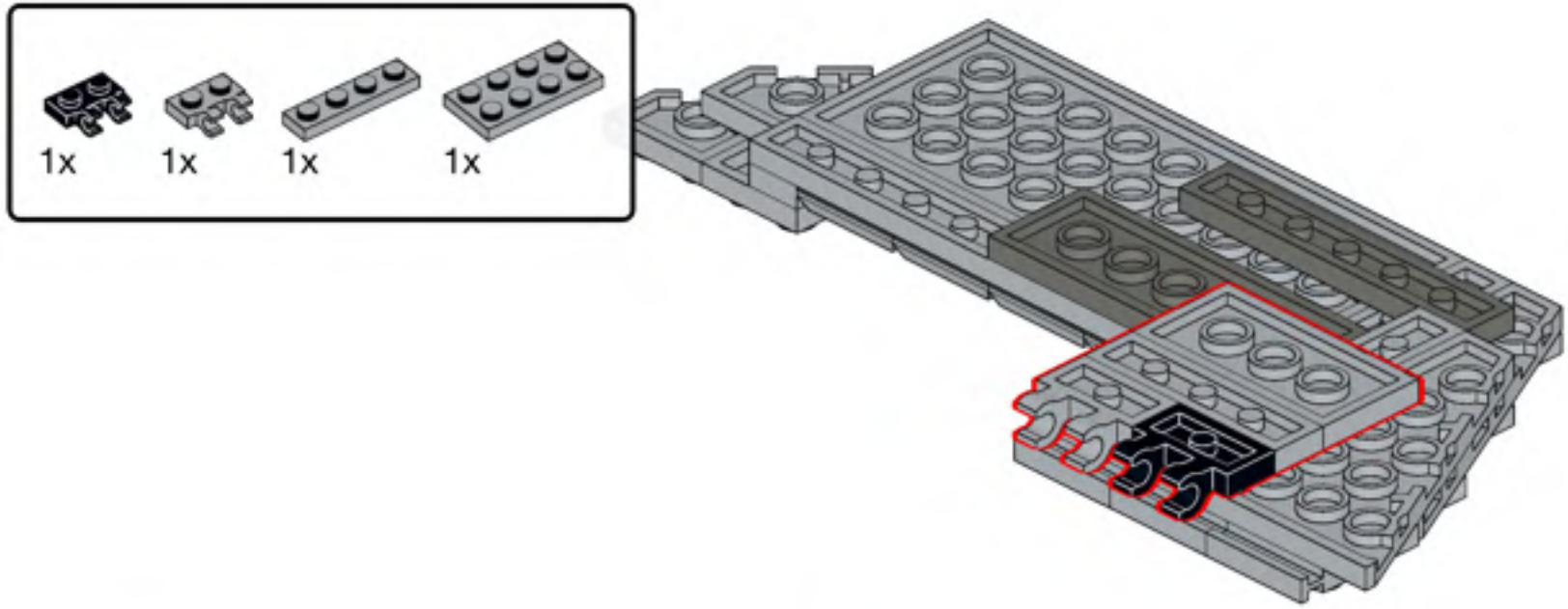


835

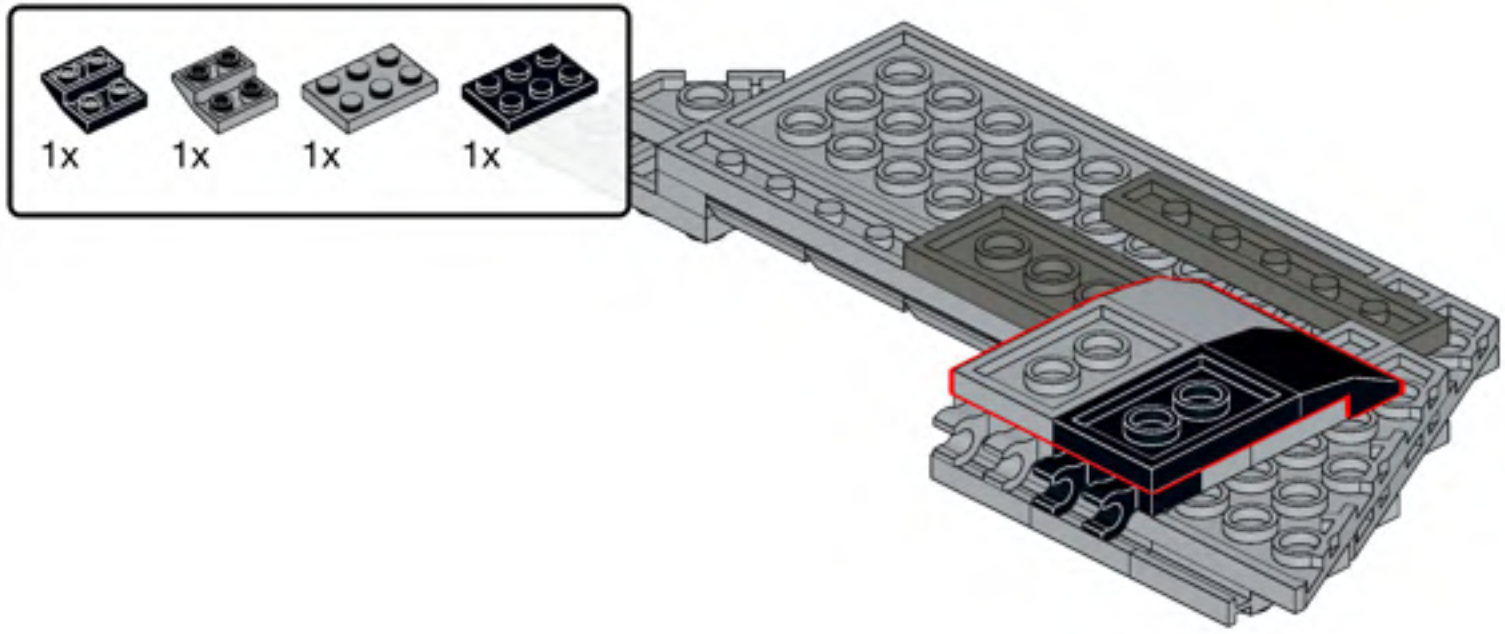

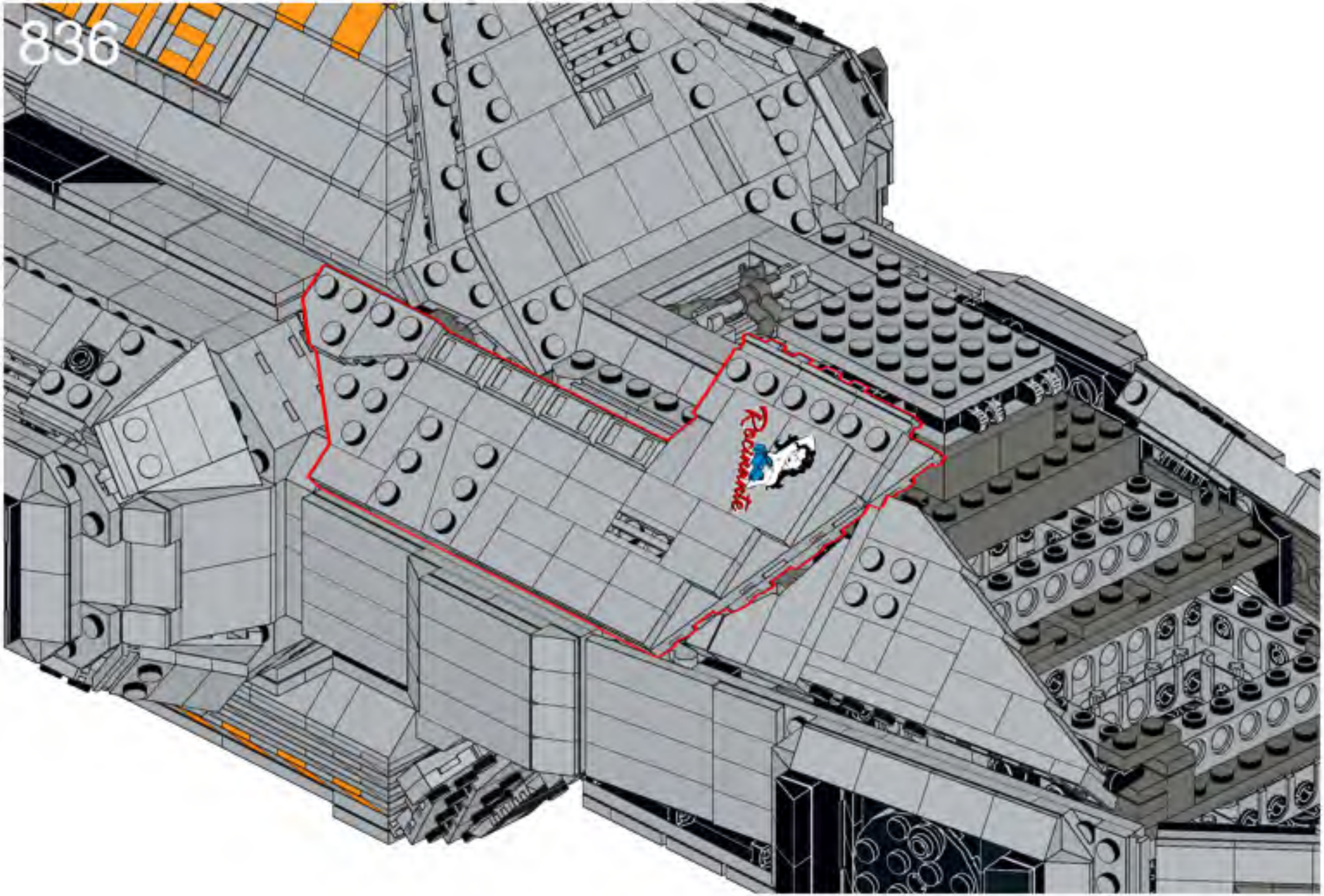
Racinante

837

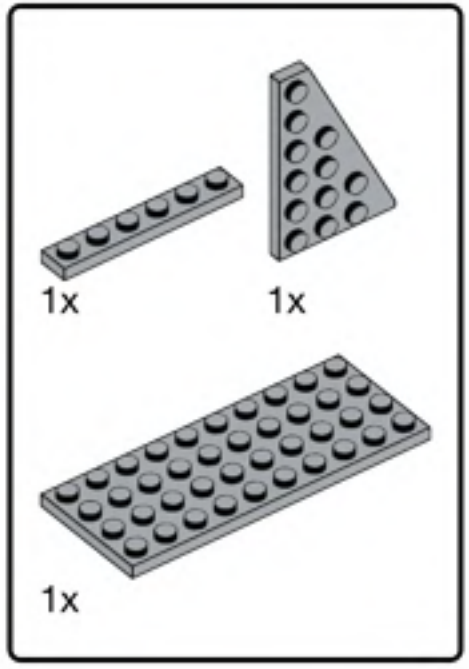


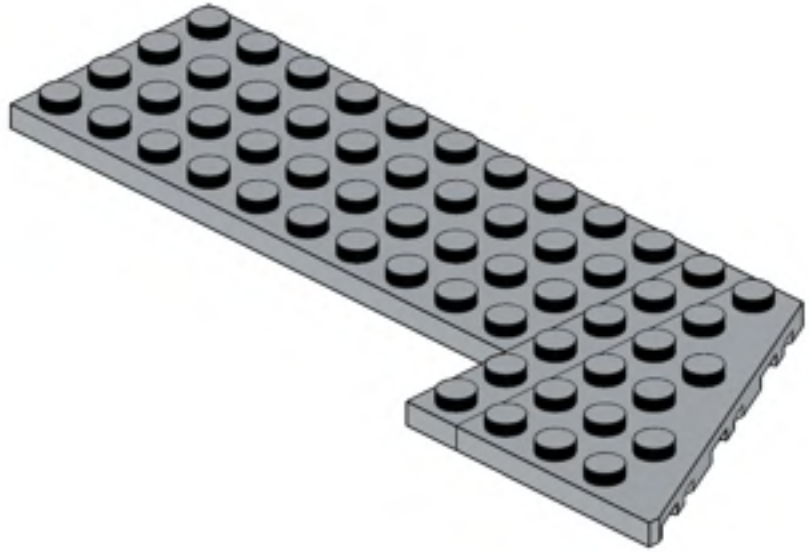

838

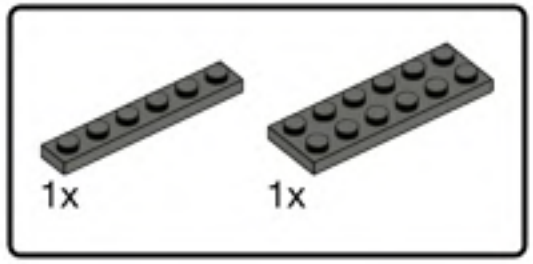


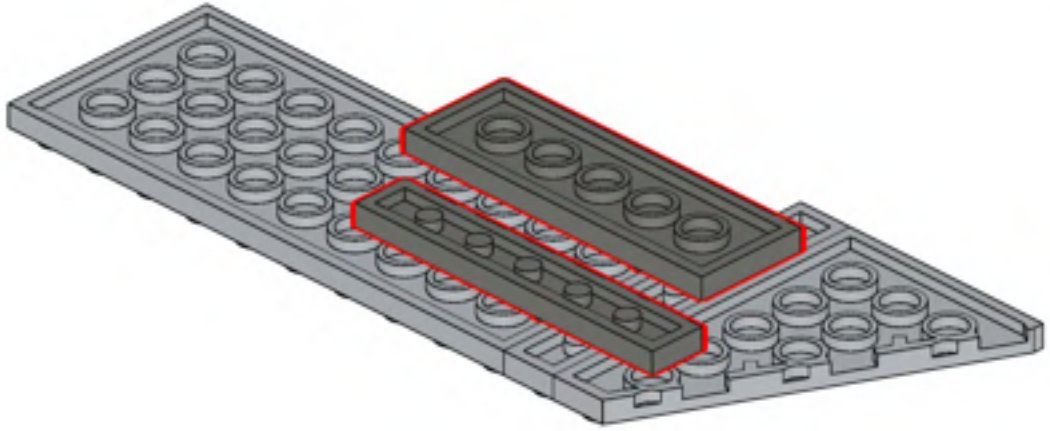

839

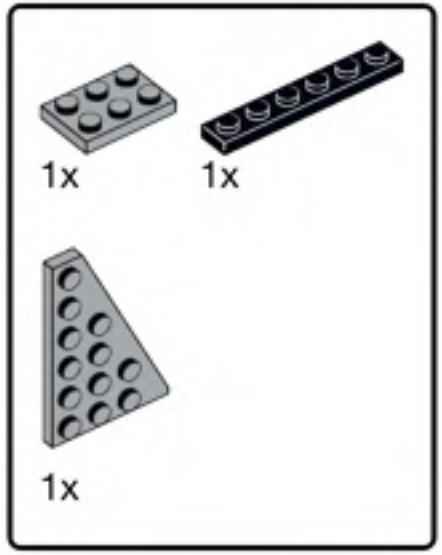


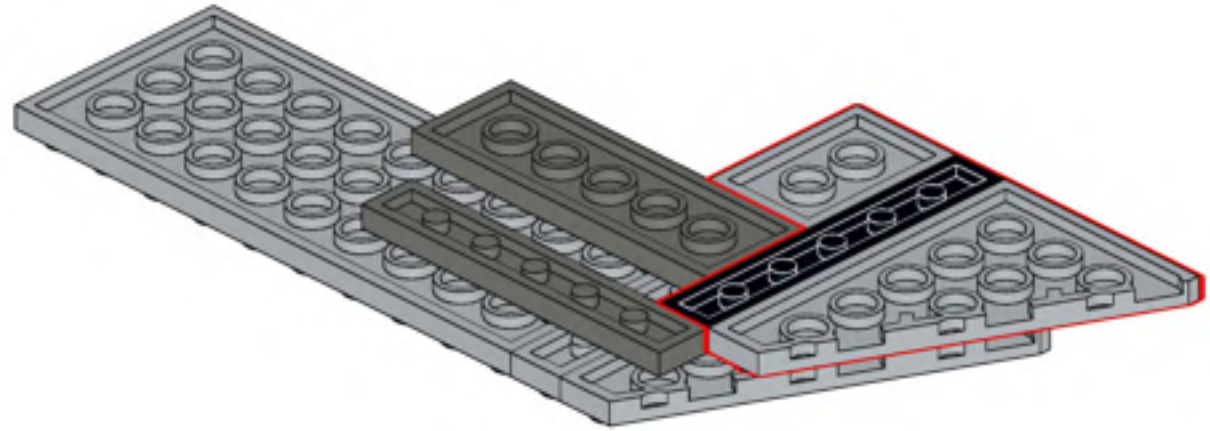

840

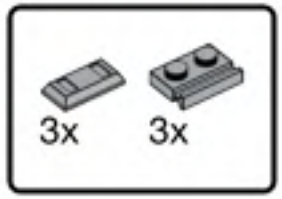


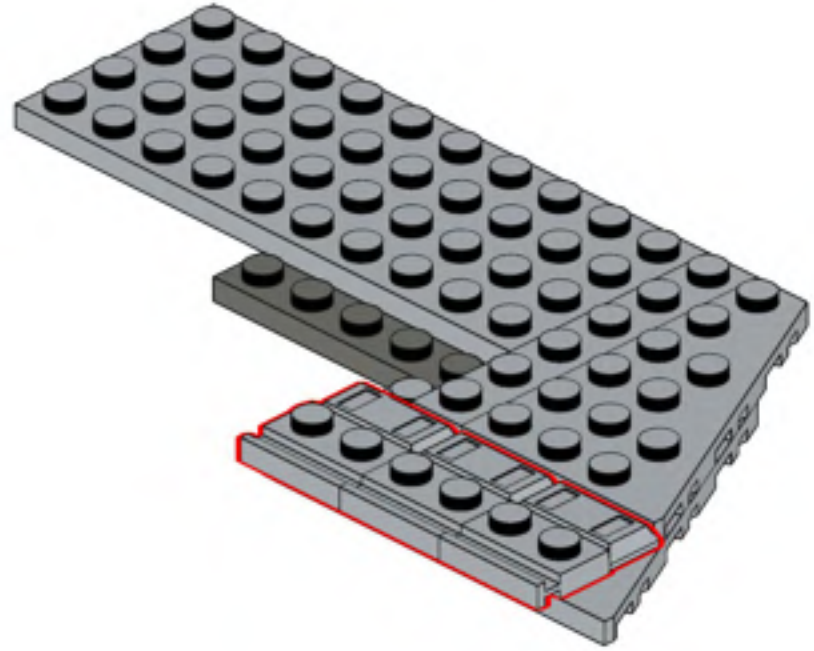

841

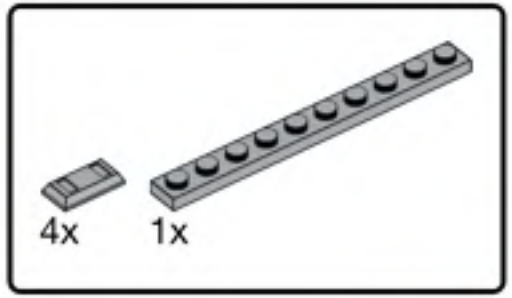


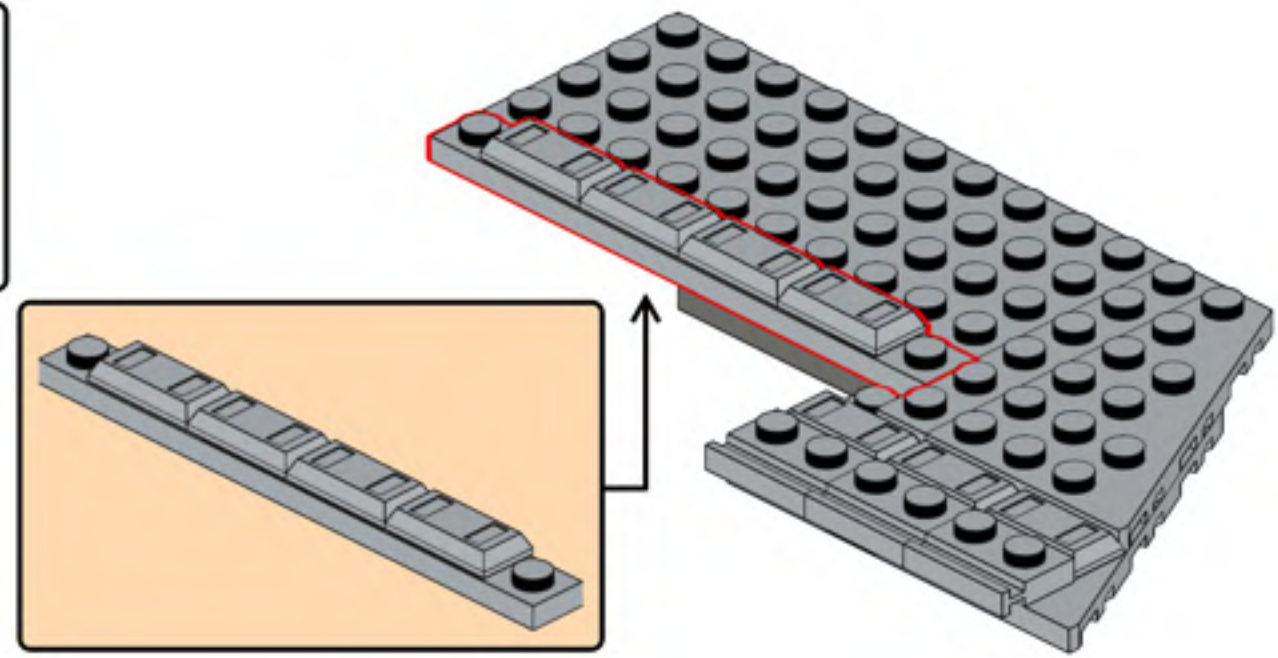

842

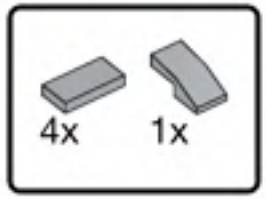


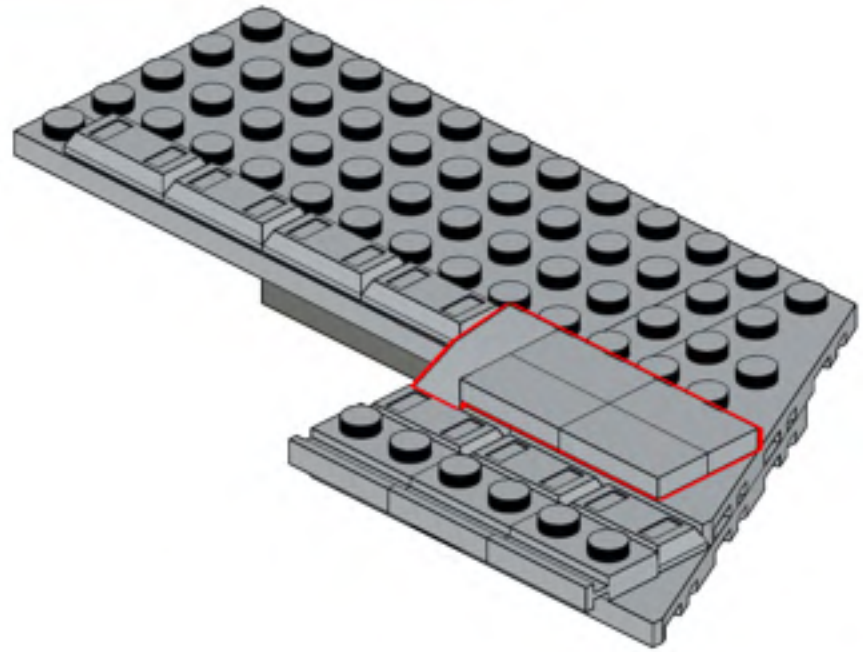

843

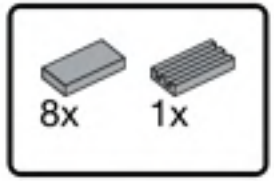


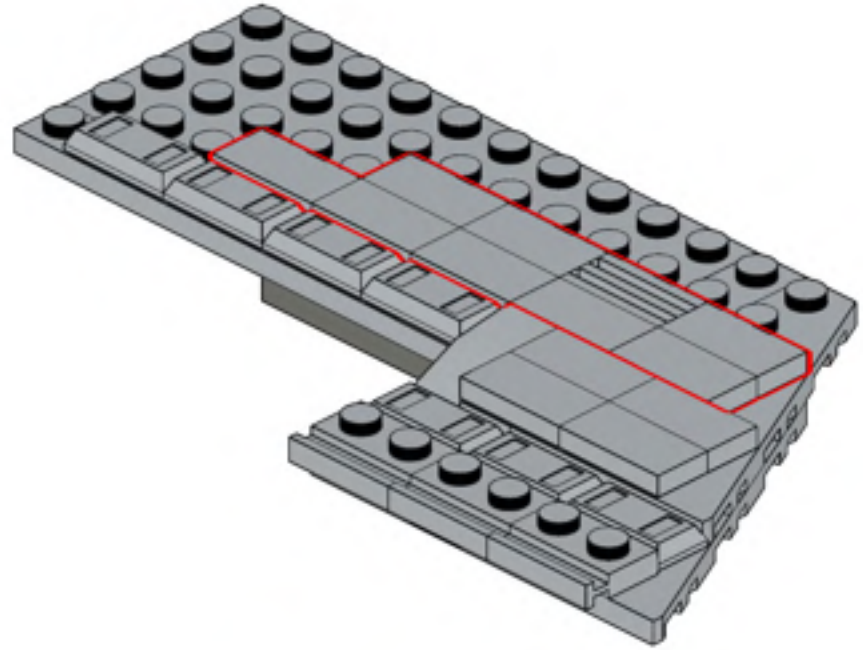

844

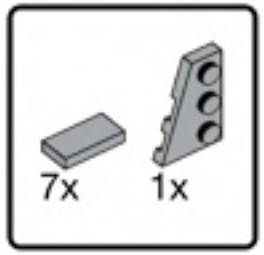


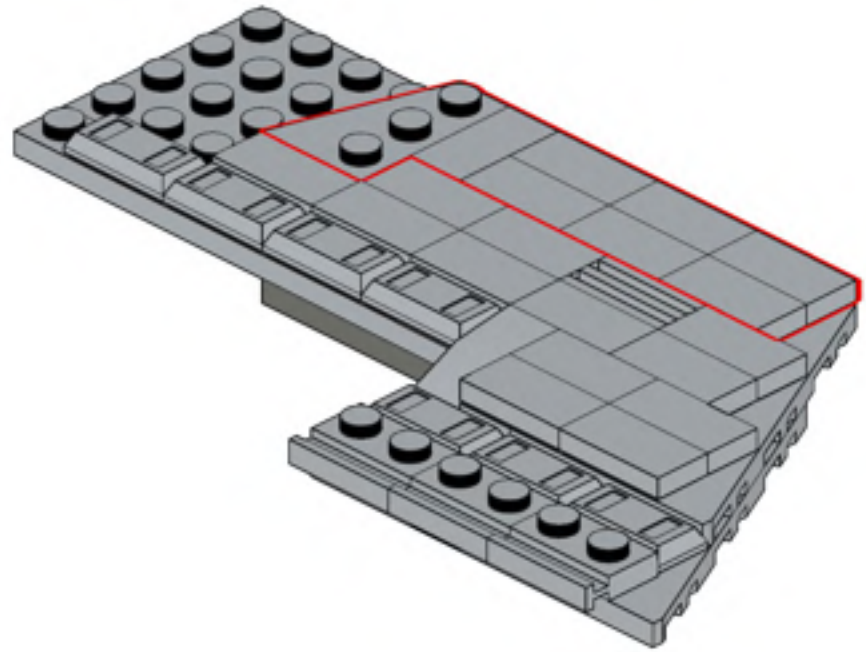

845

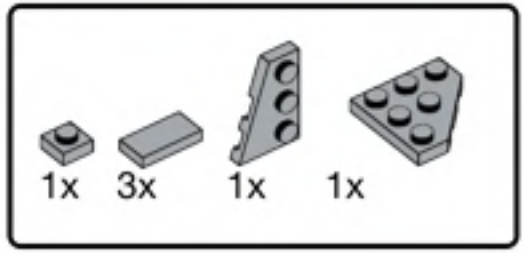


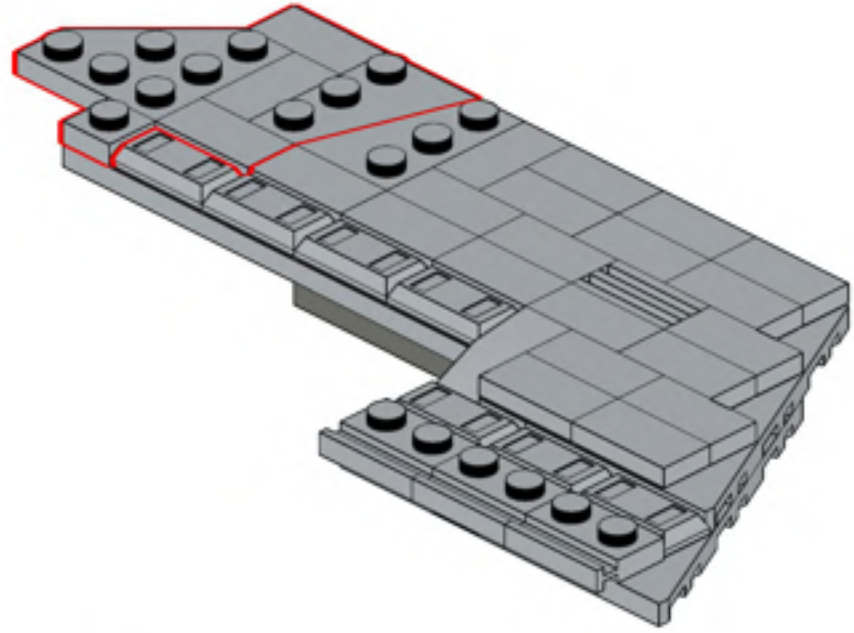

846

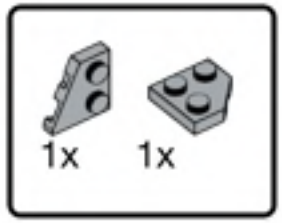


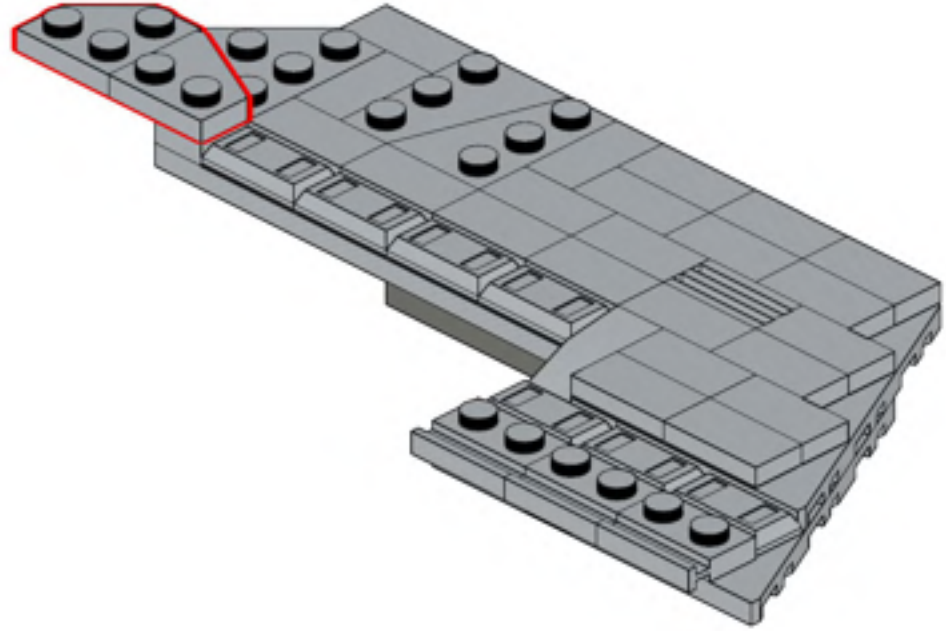

847

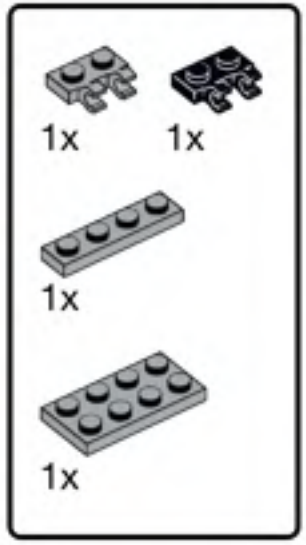


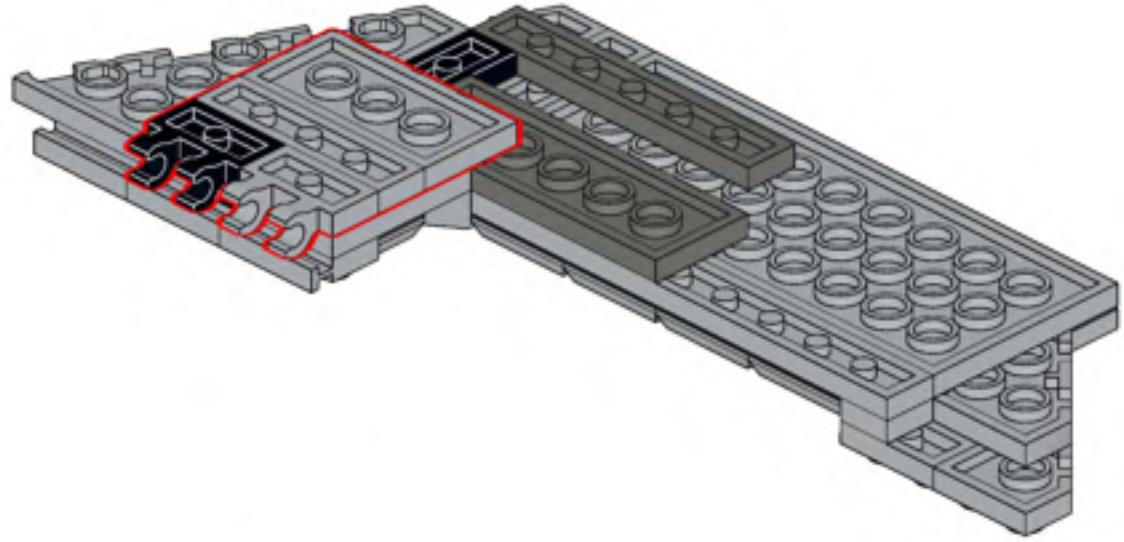

848

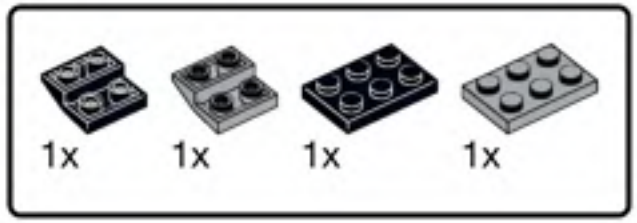


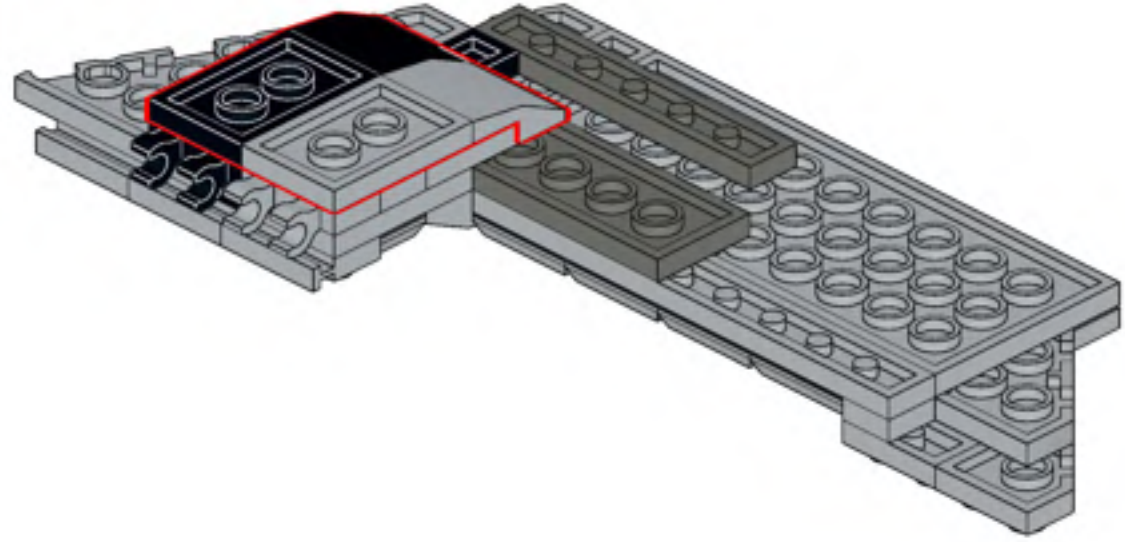

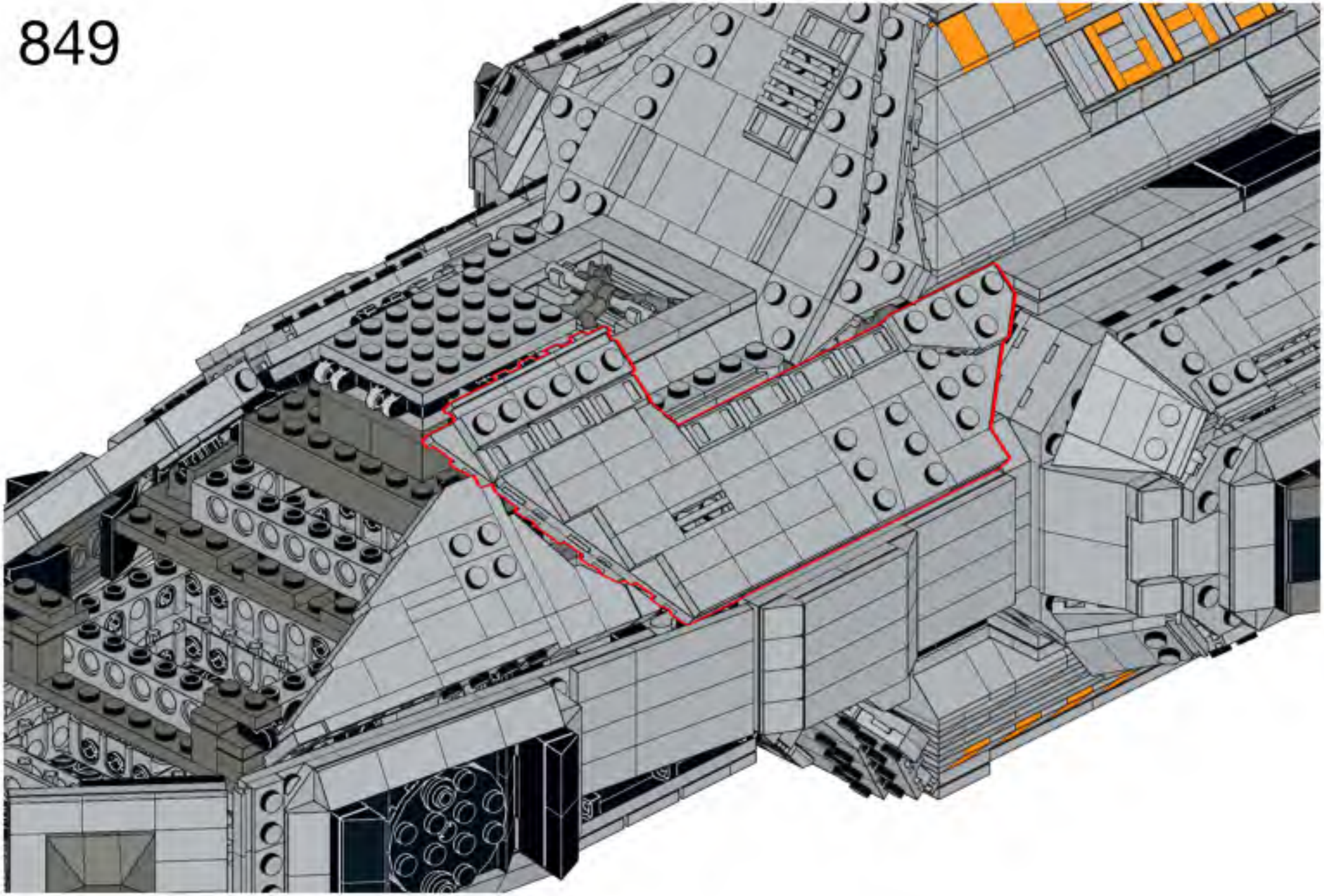

850

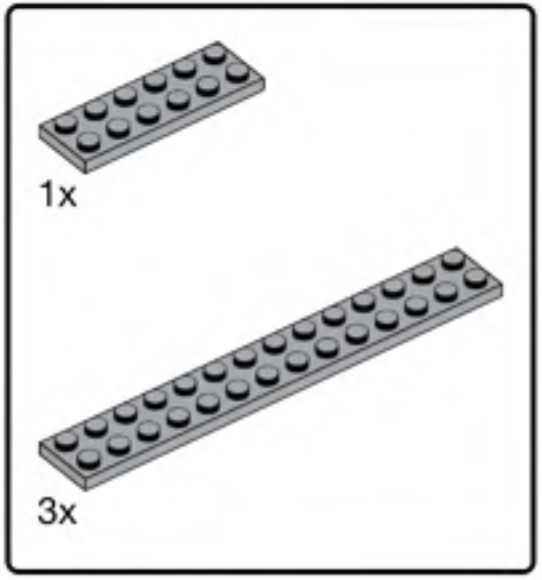


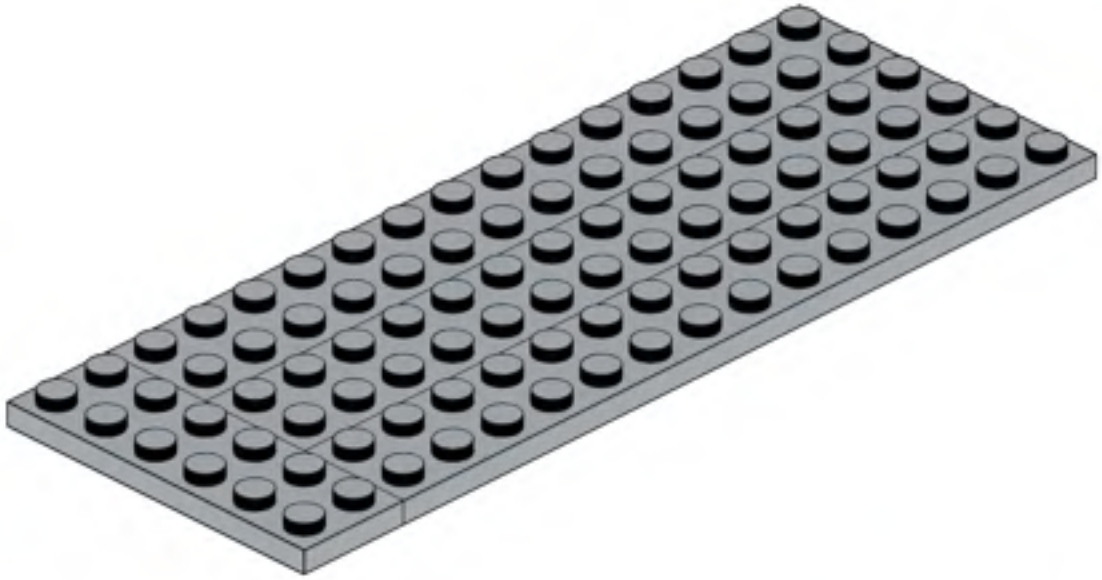

851

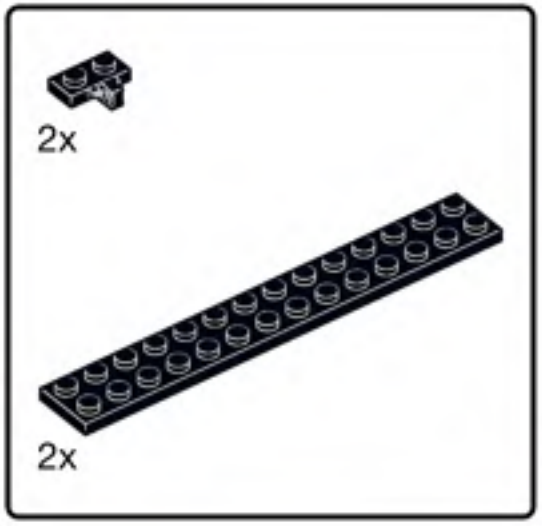


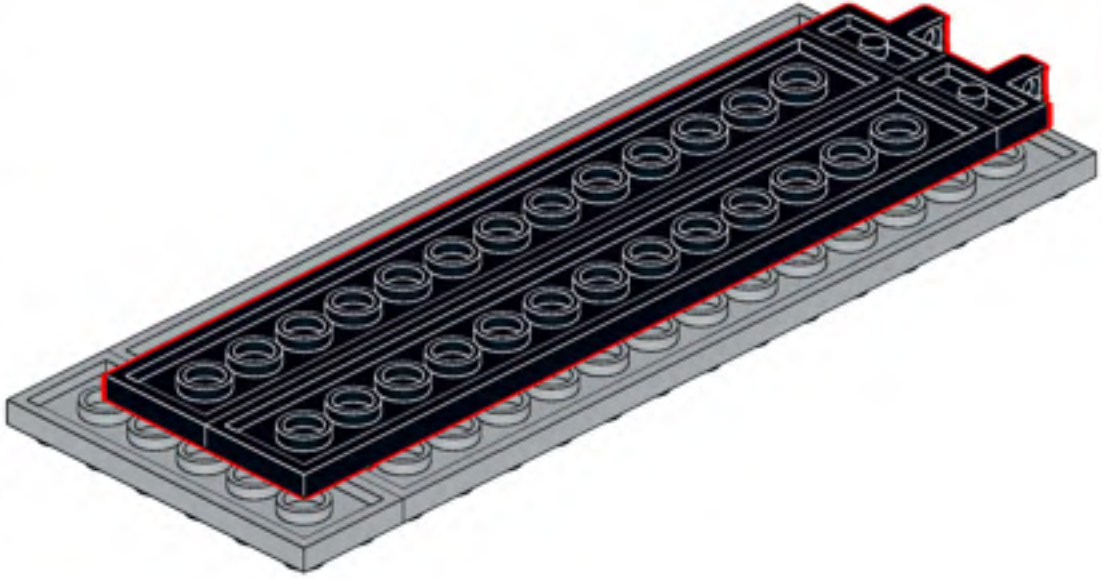

852

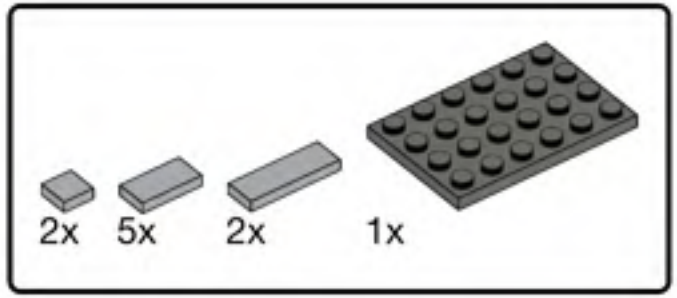


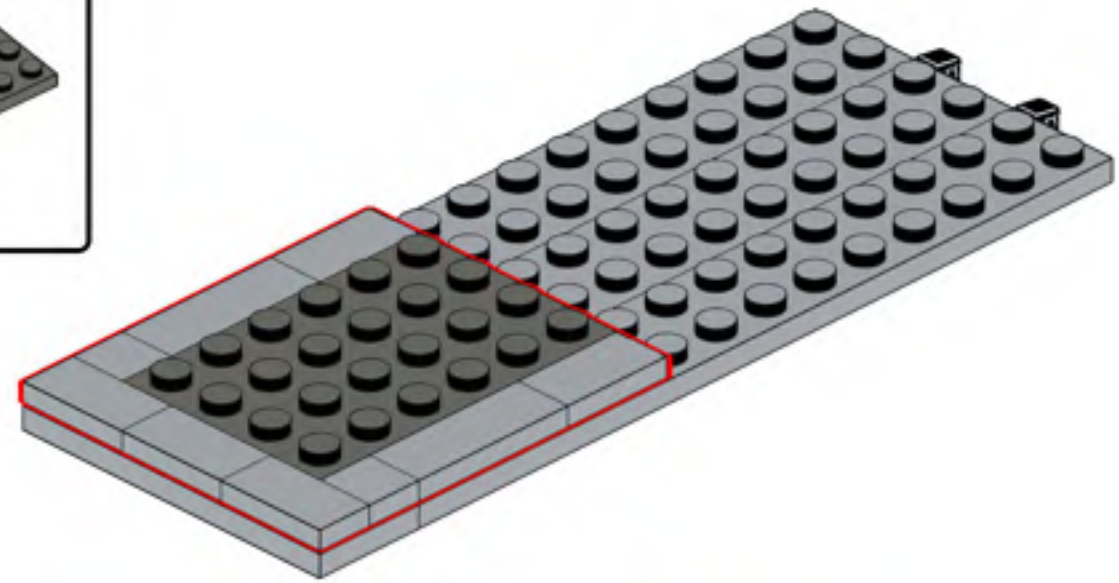

853

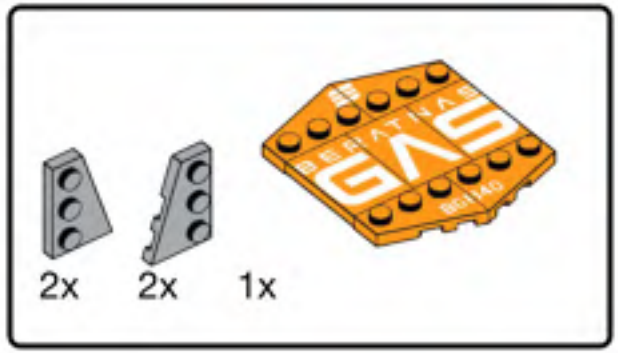


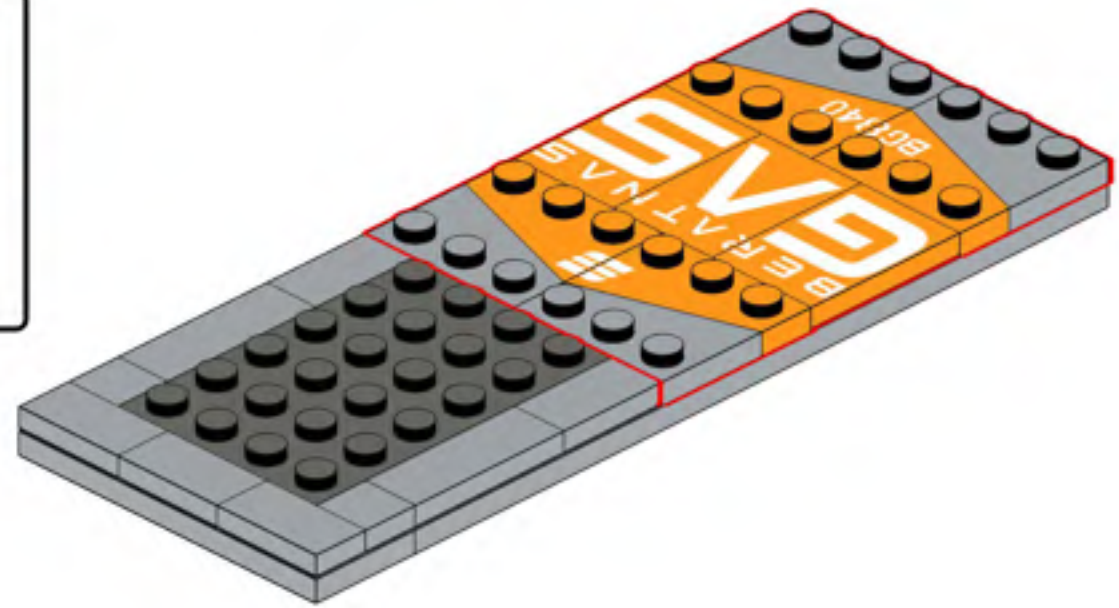

Sticker 3 - 7

854

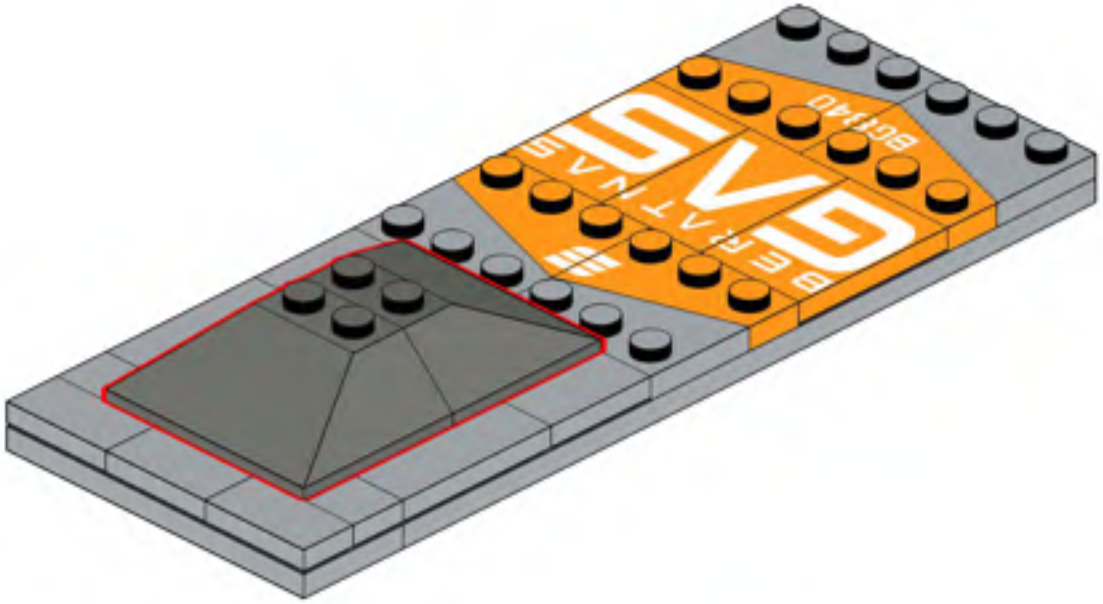

855

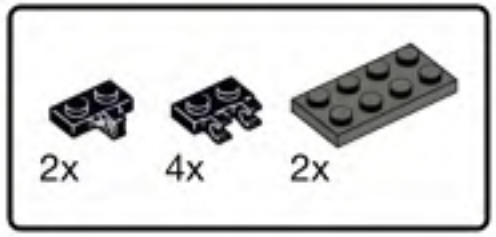


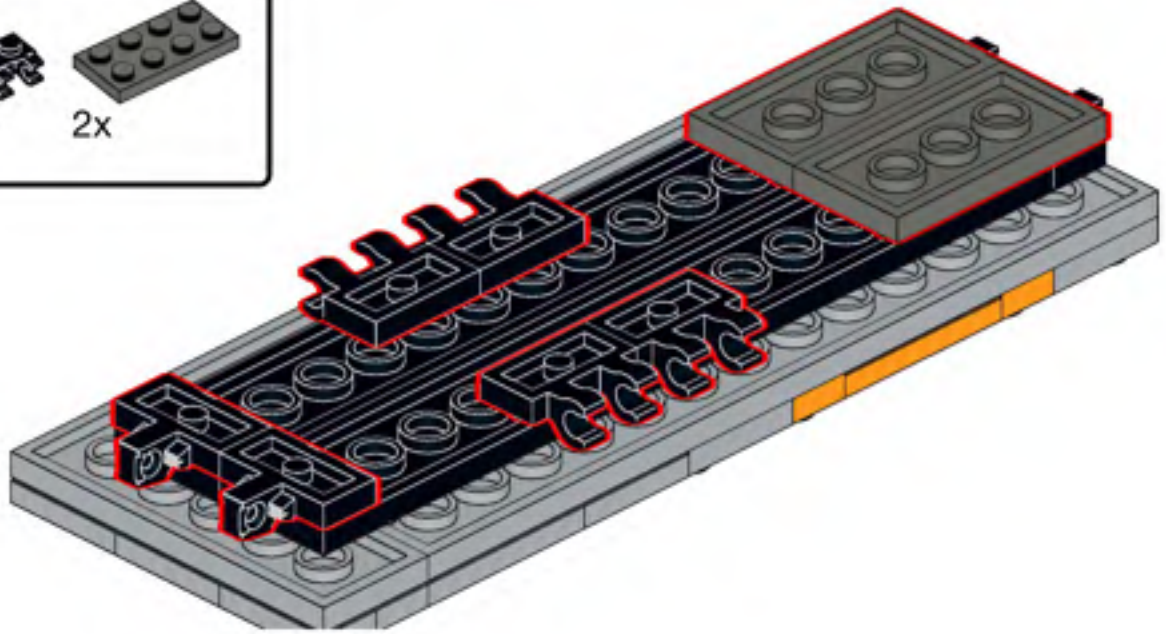

856

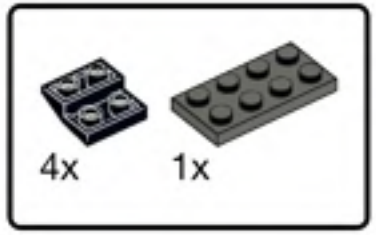


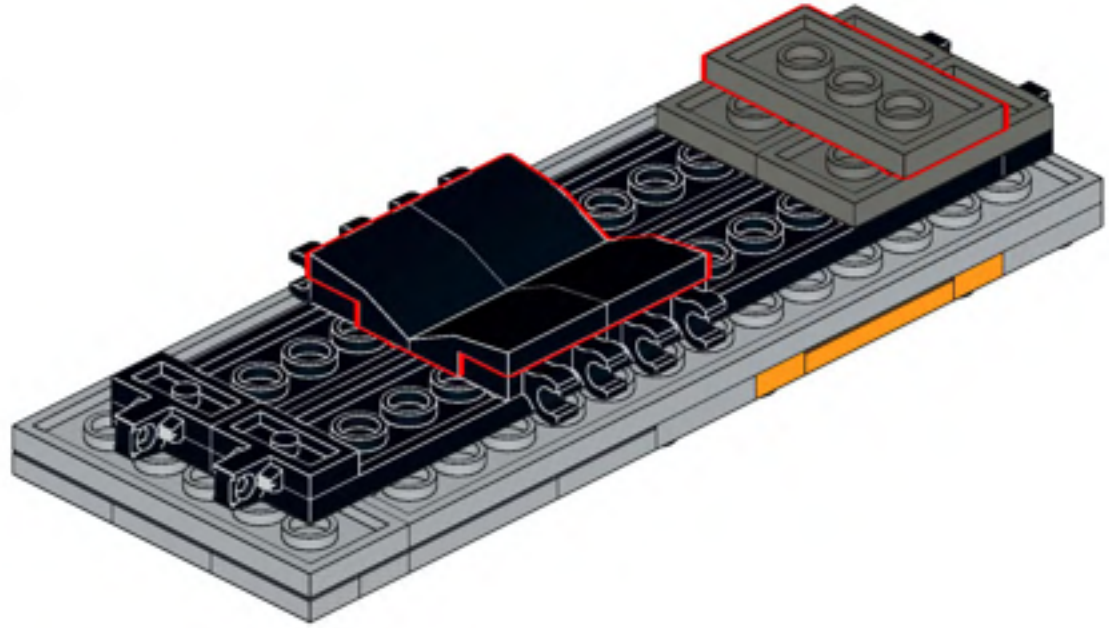

857

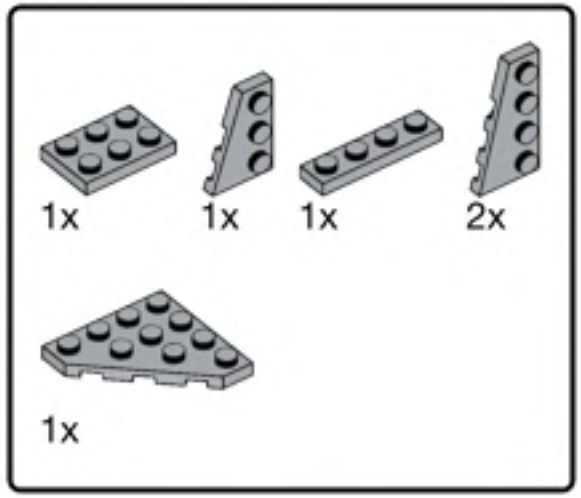


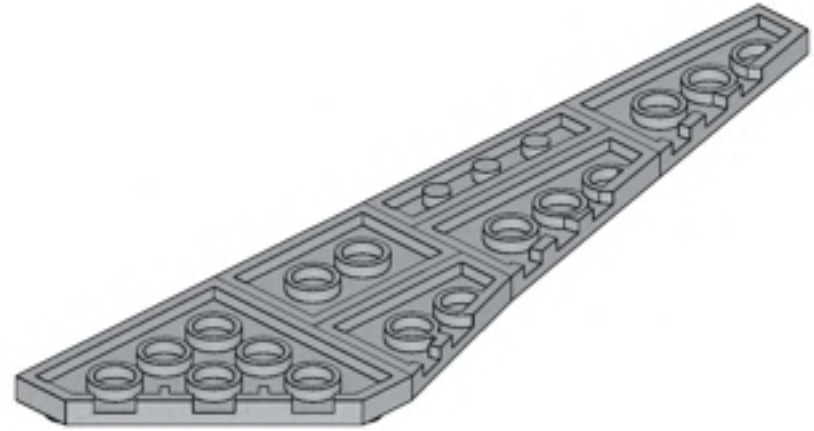

858

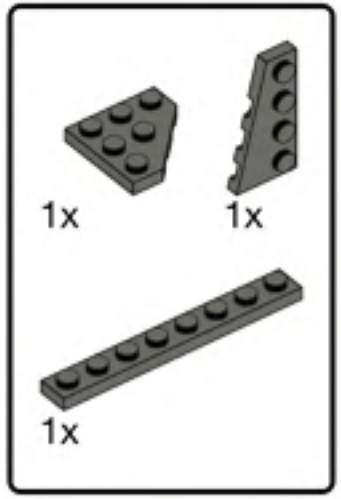


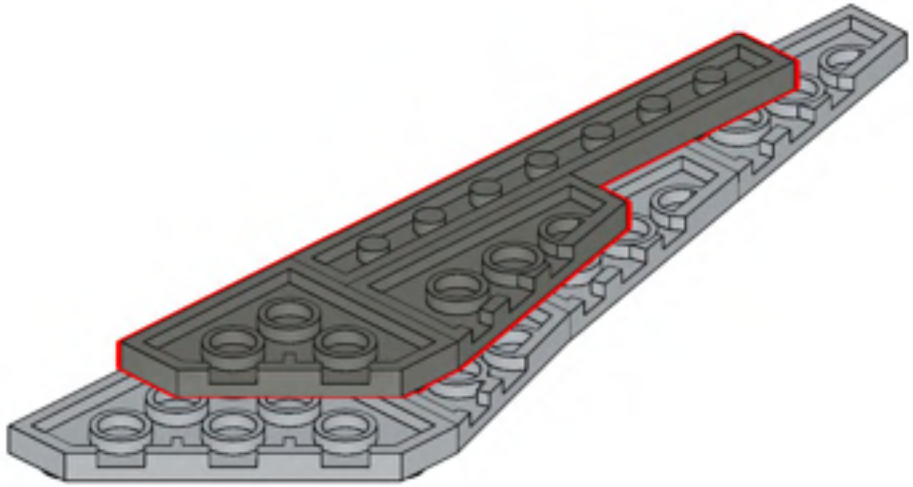

859

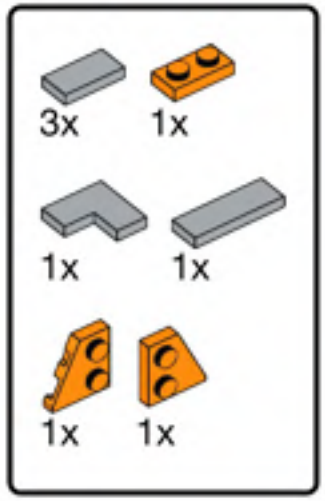


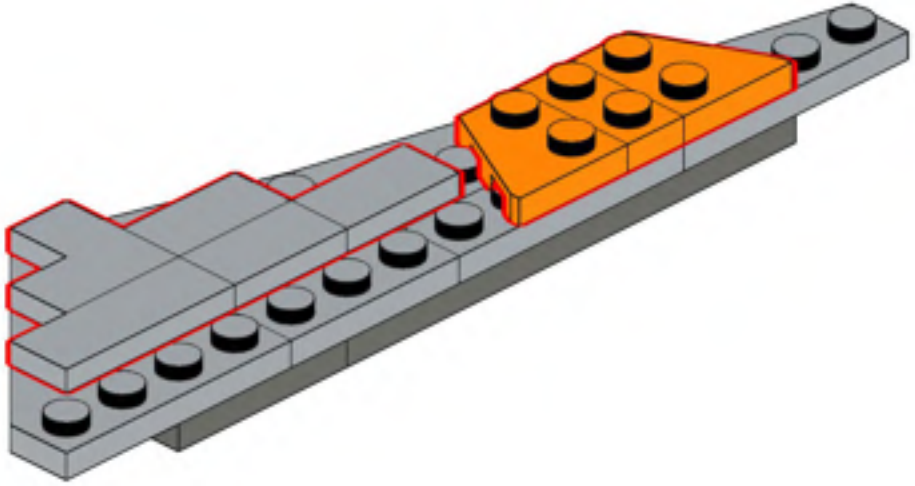

860

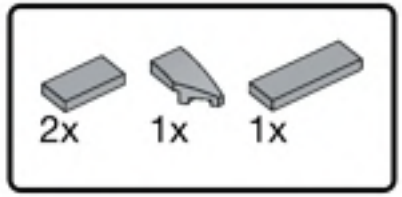


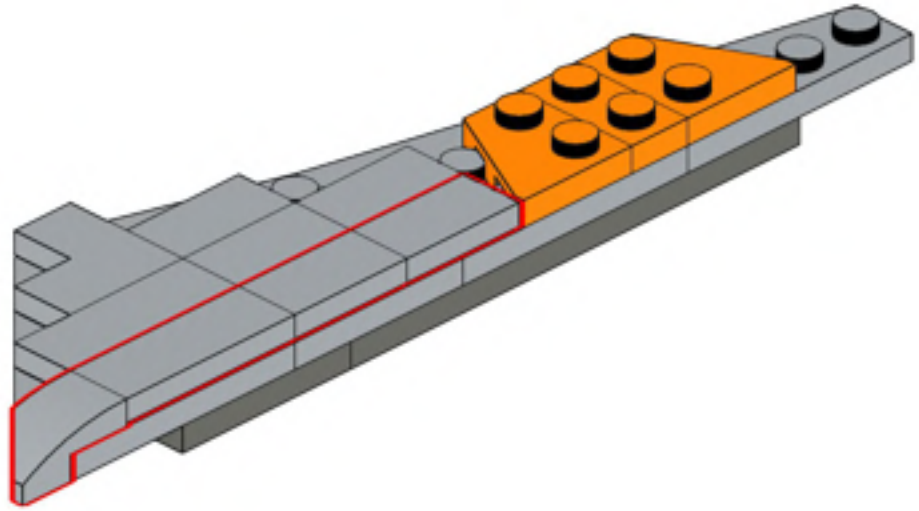

861

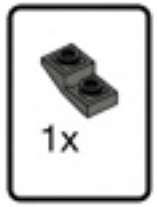


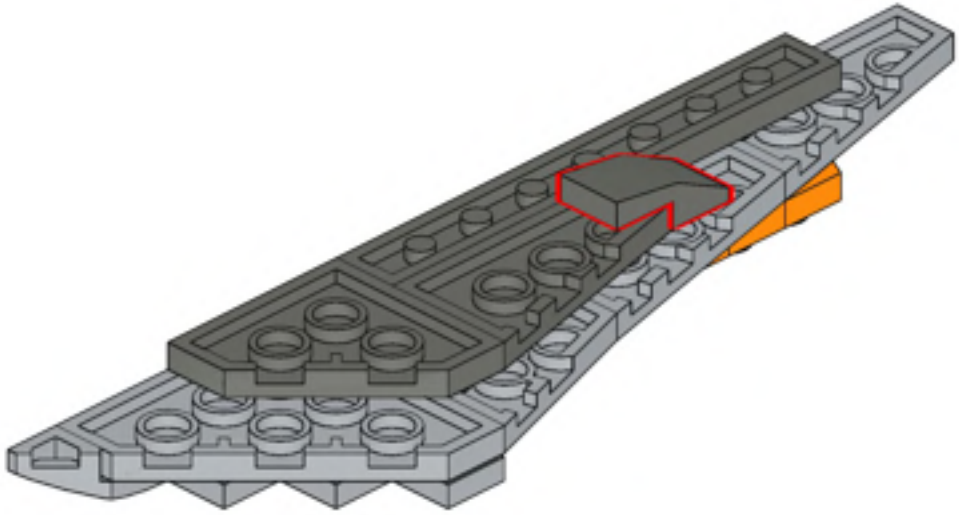

862

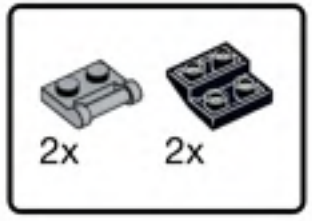


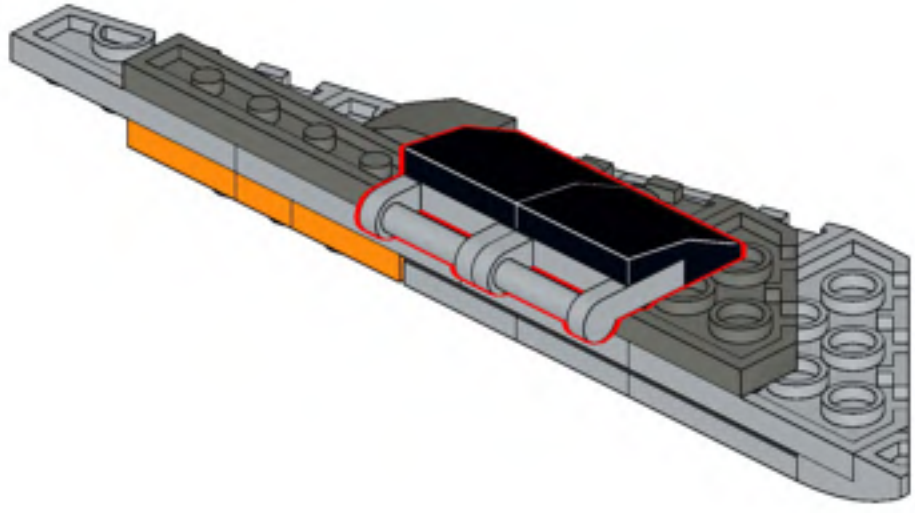

863

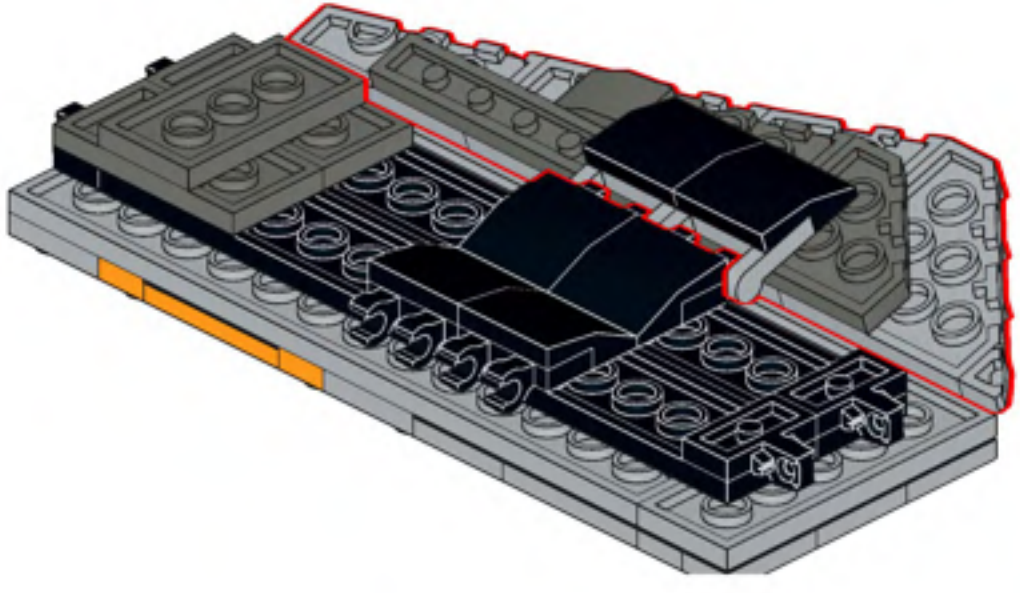

## 864

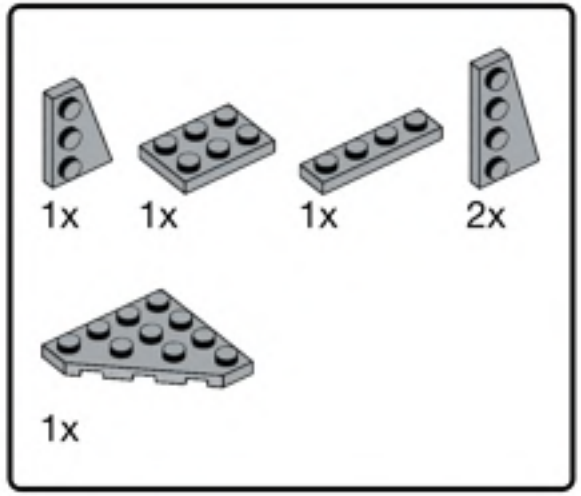


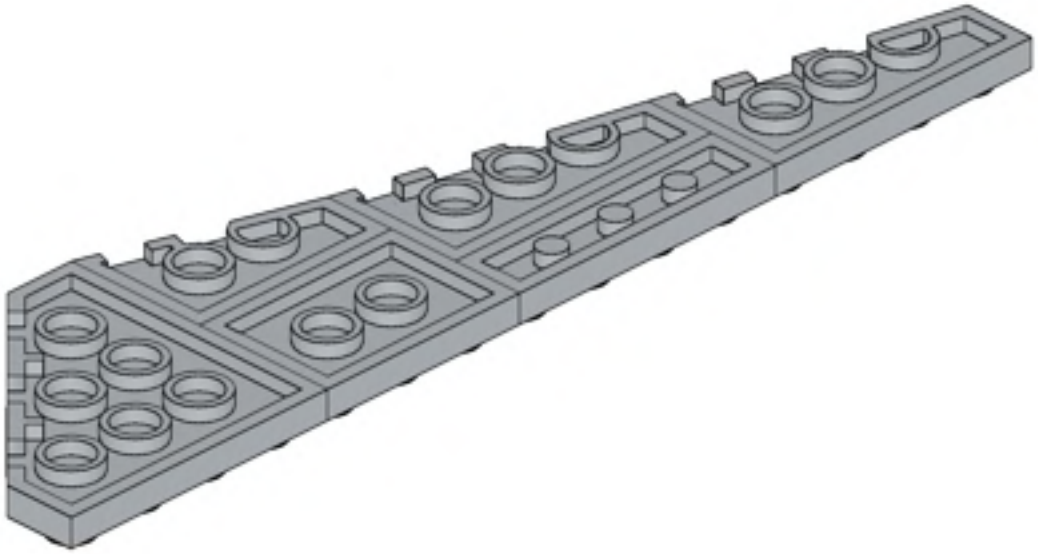

## 865

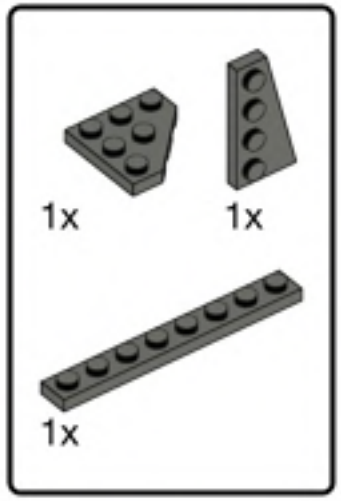


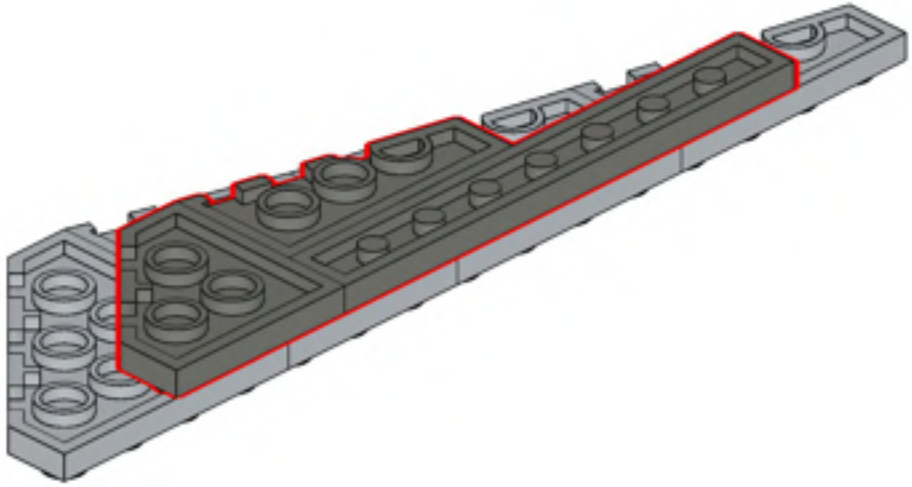

866

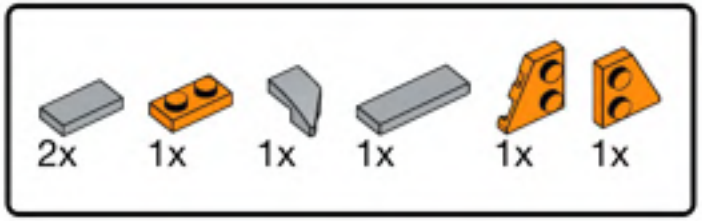


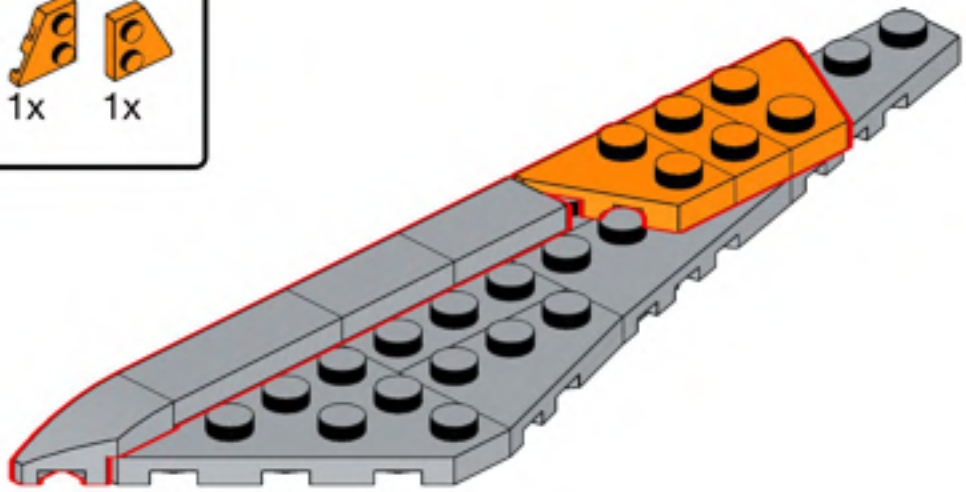

867

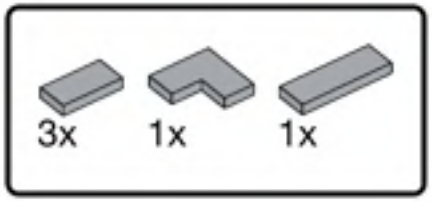


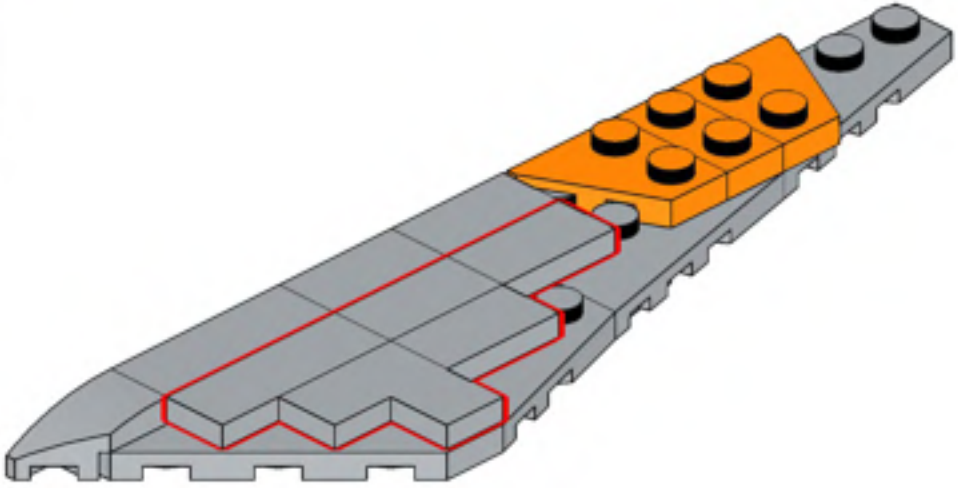

868

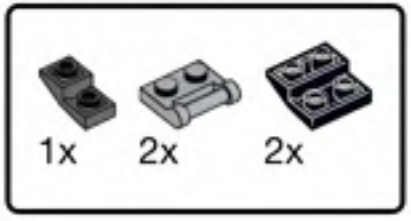


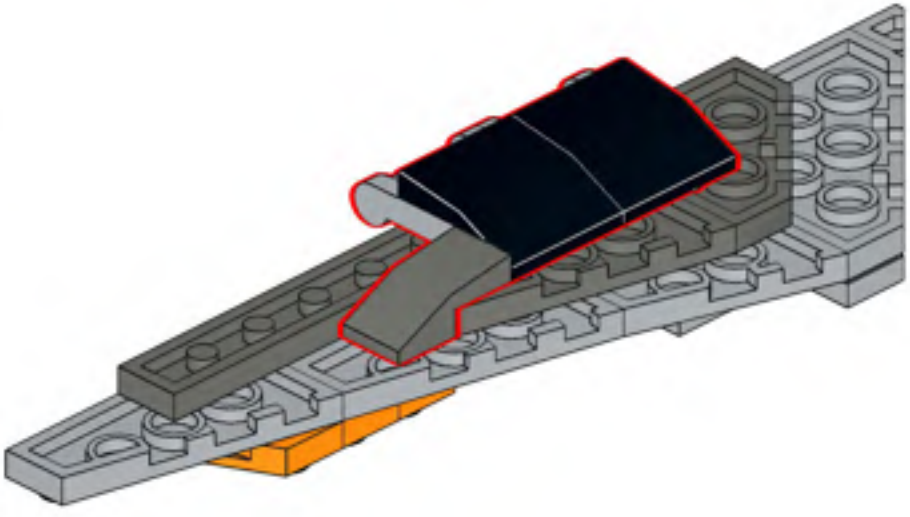

869

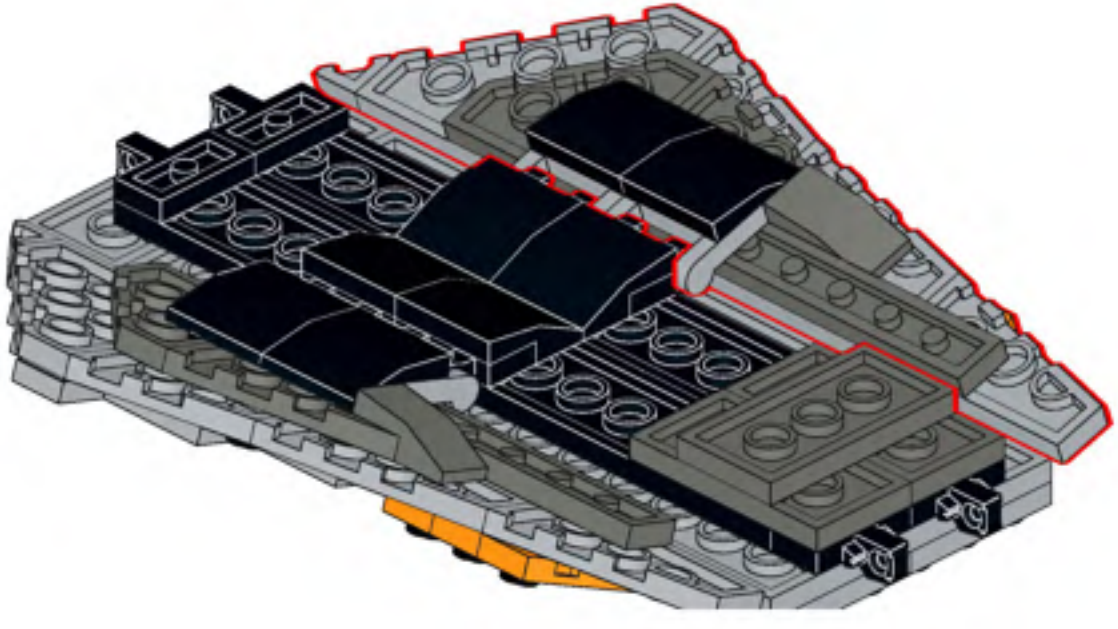

870

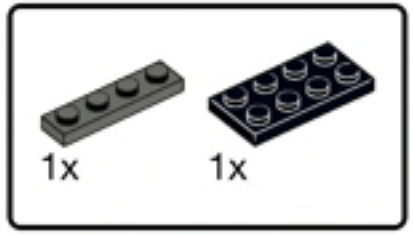


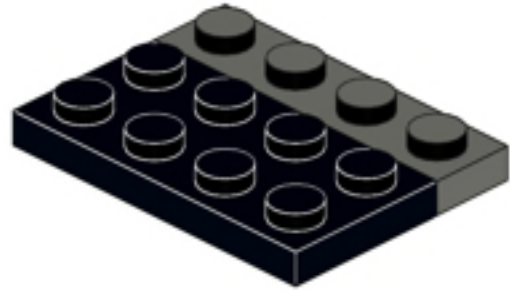

871

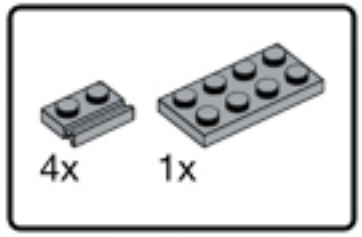


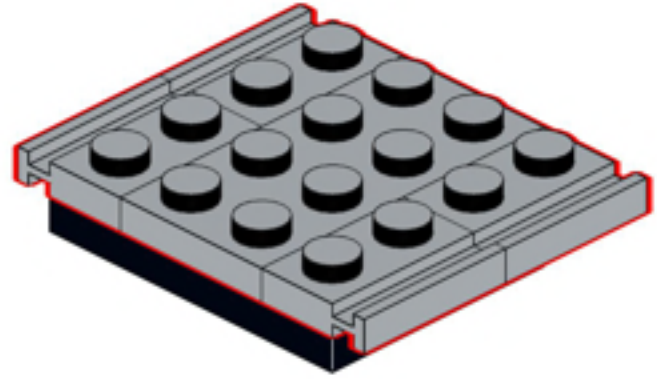

872

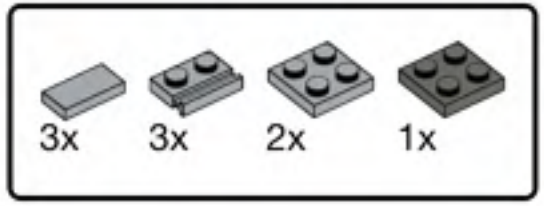


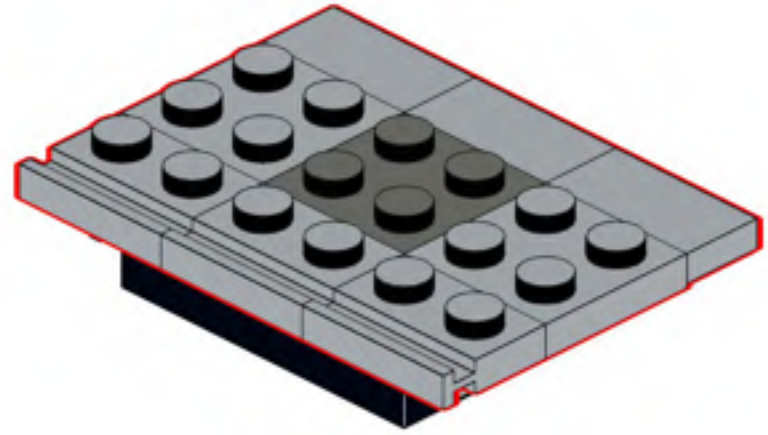

873

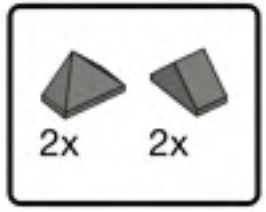


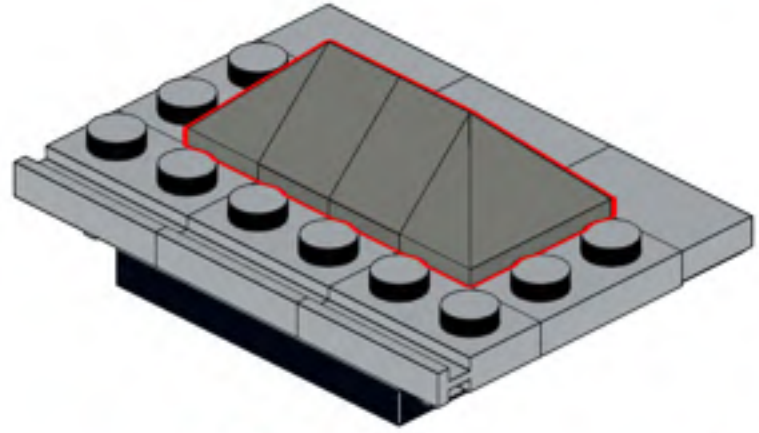

874

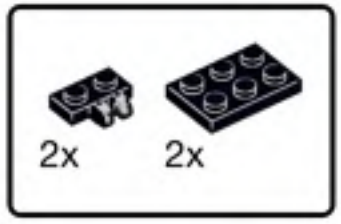


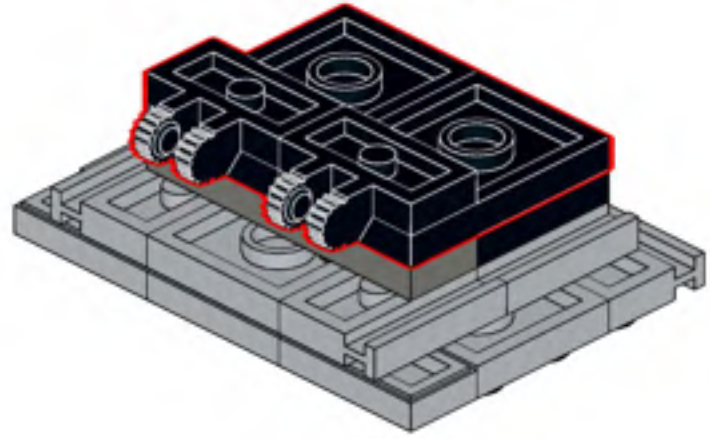

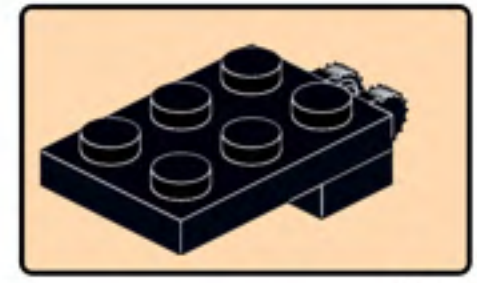

2x

875

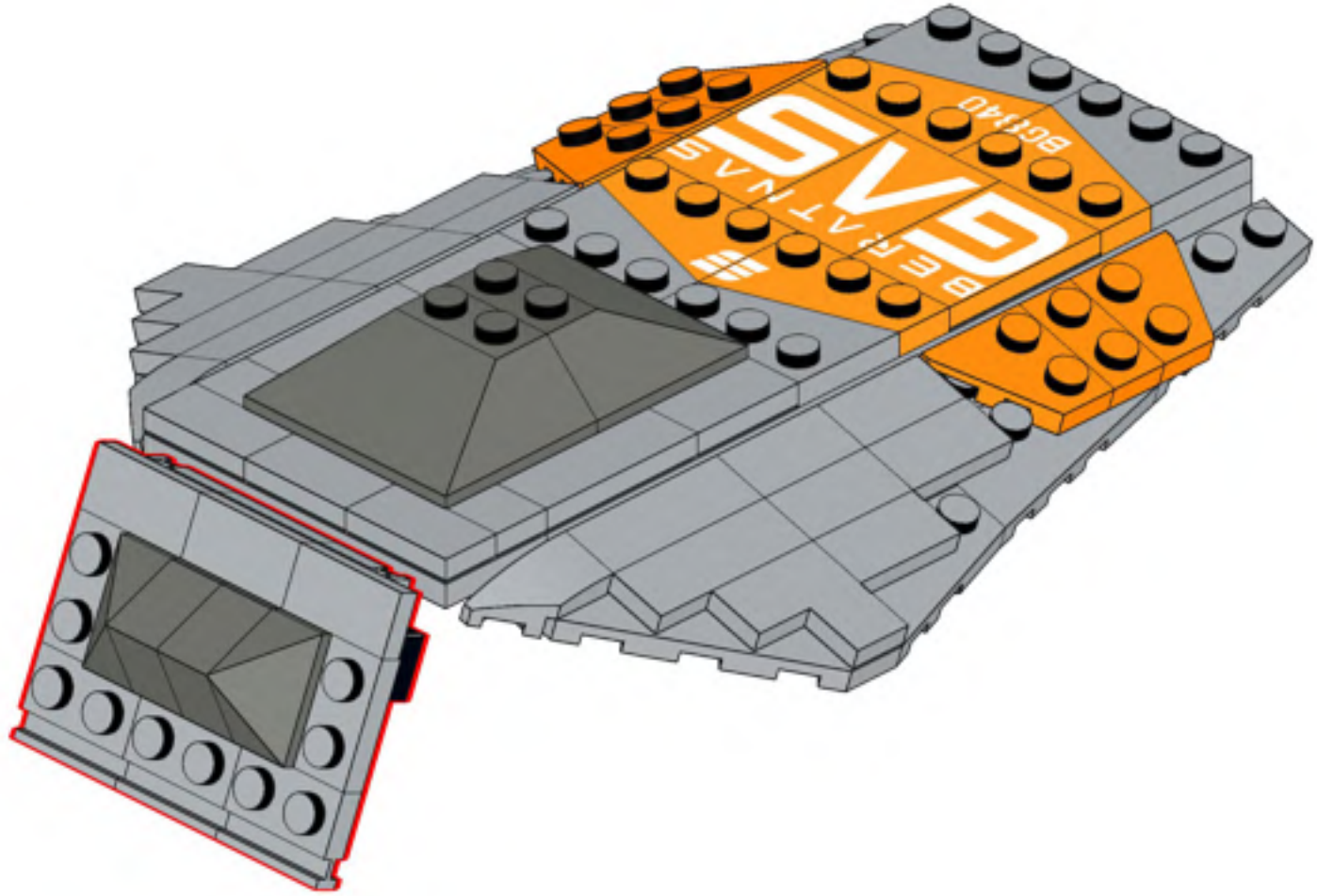

876

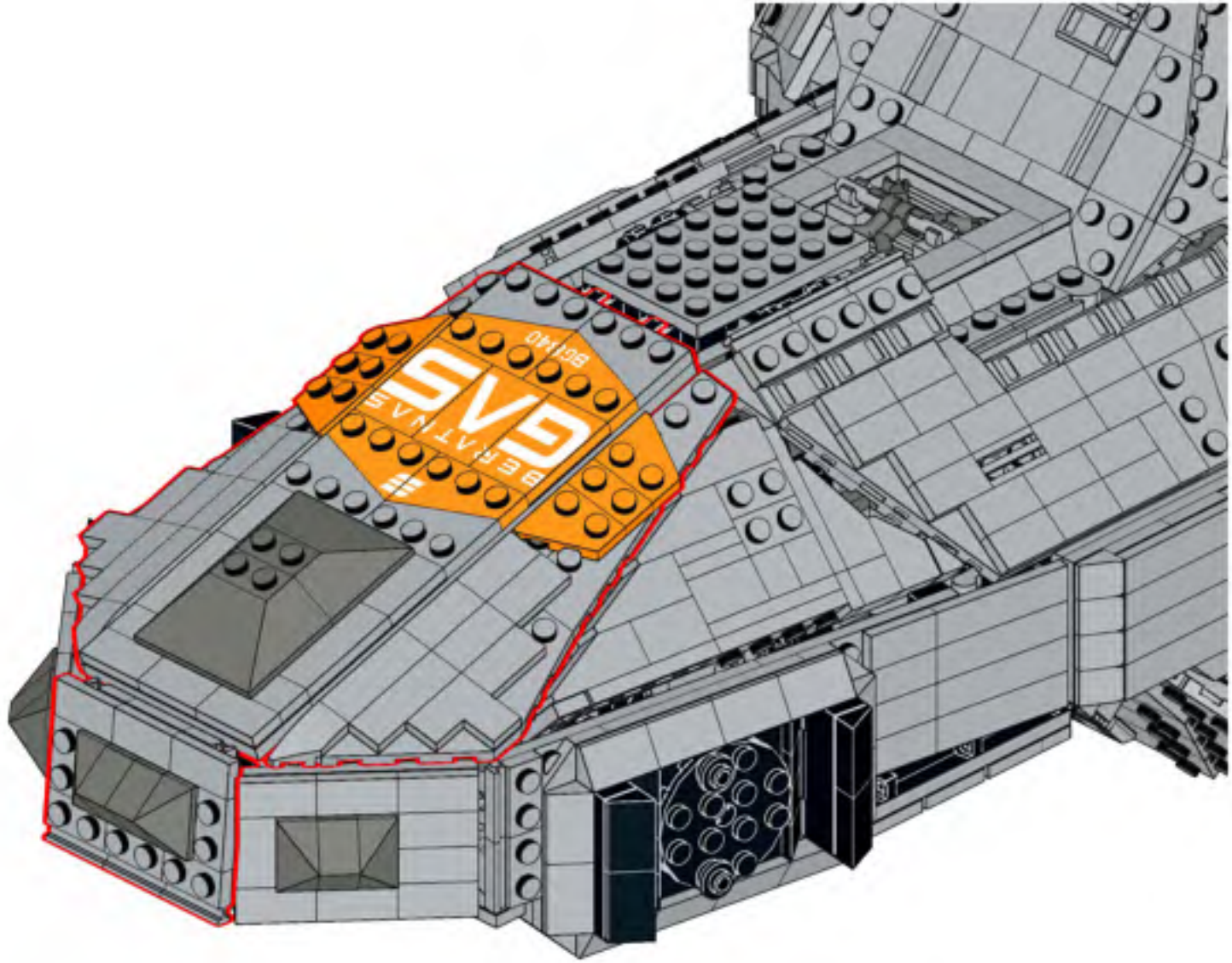

877

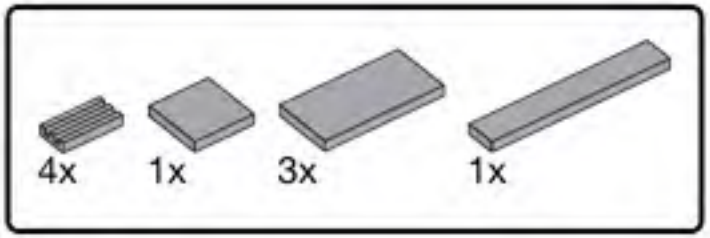

878

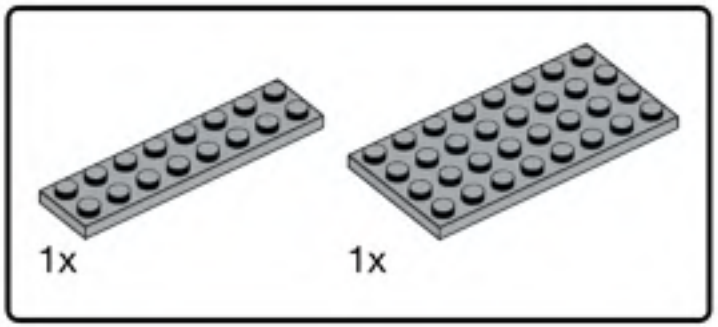


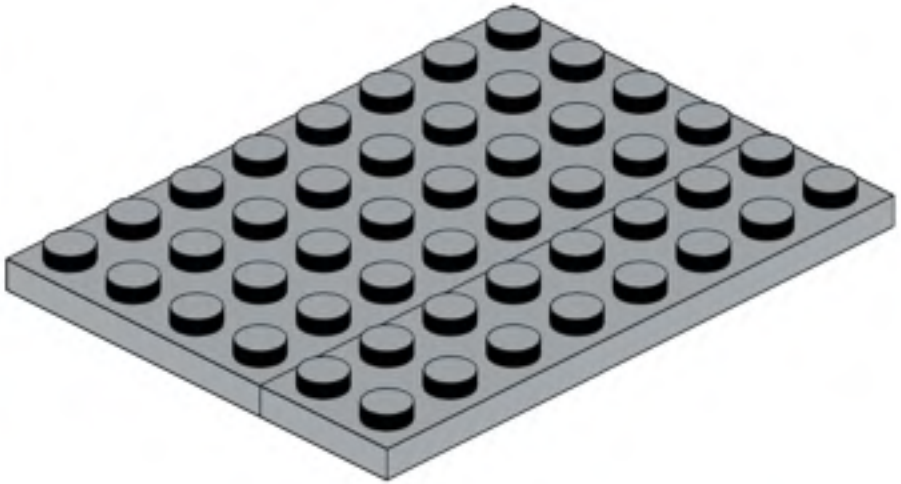

879

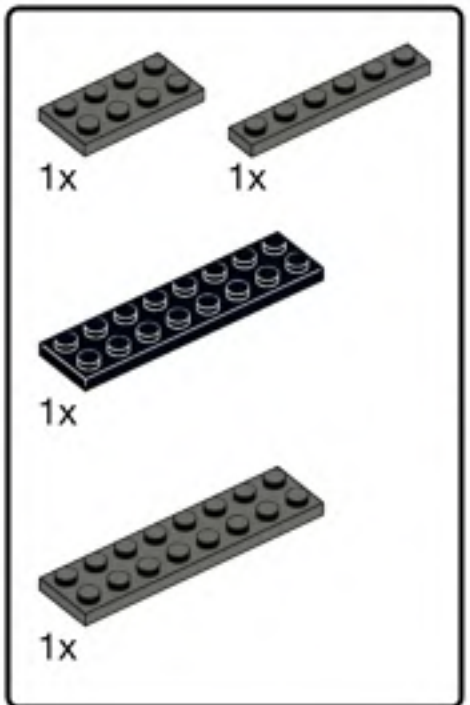


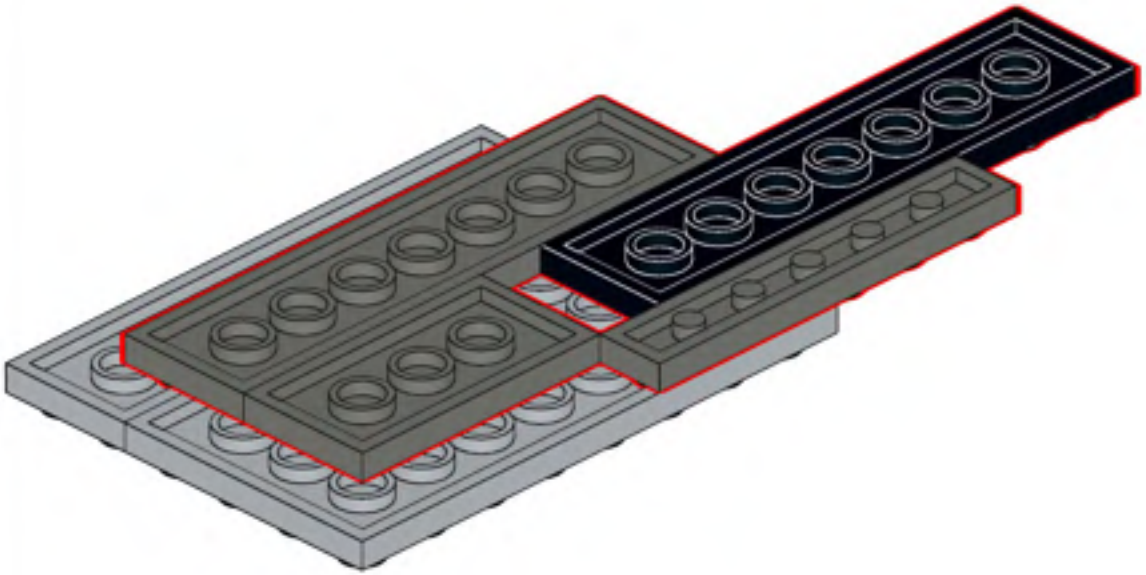

880

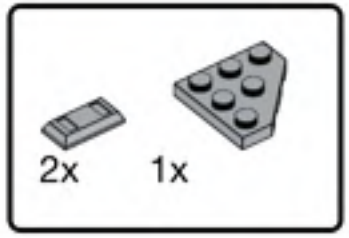


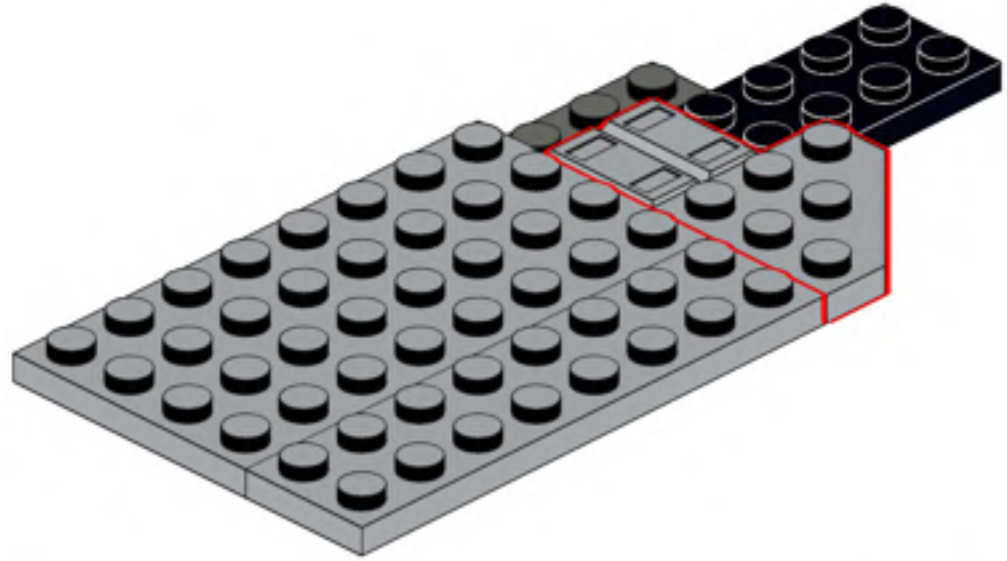

881

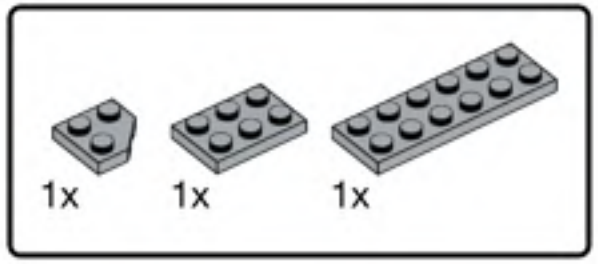


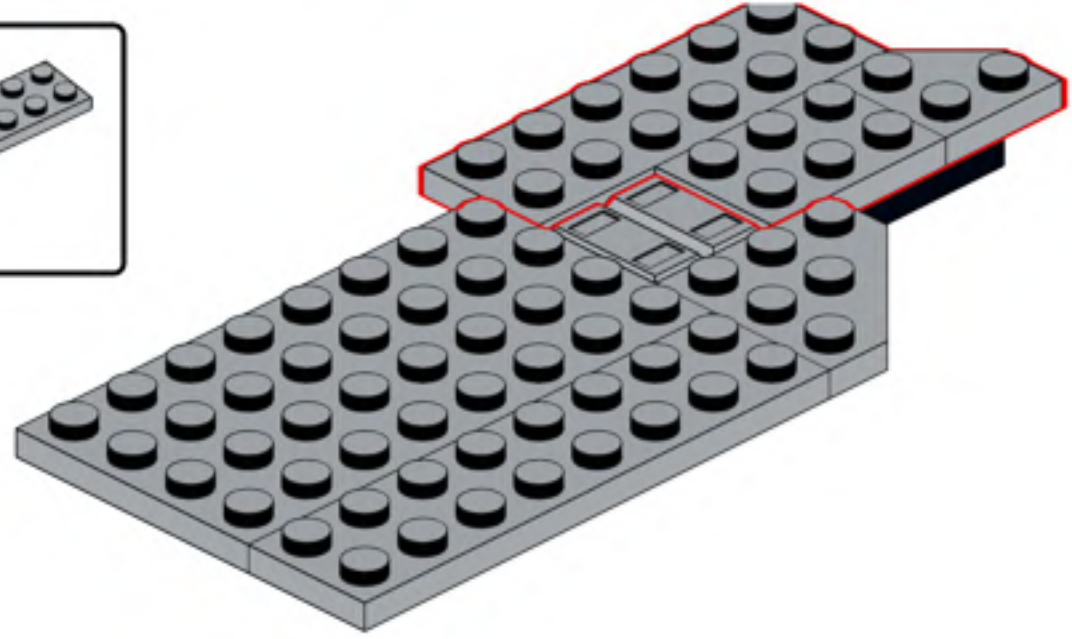

882

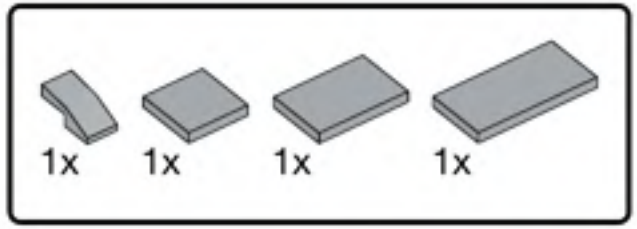


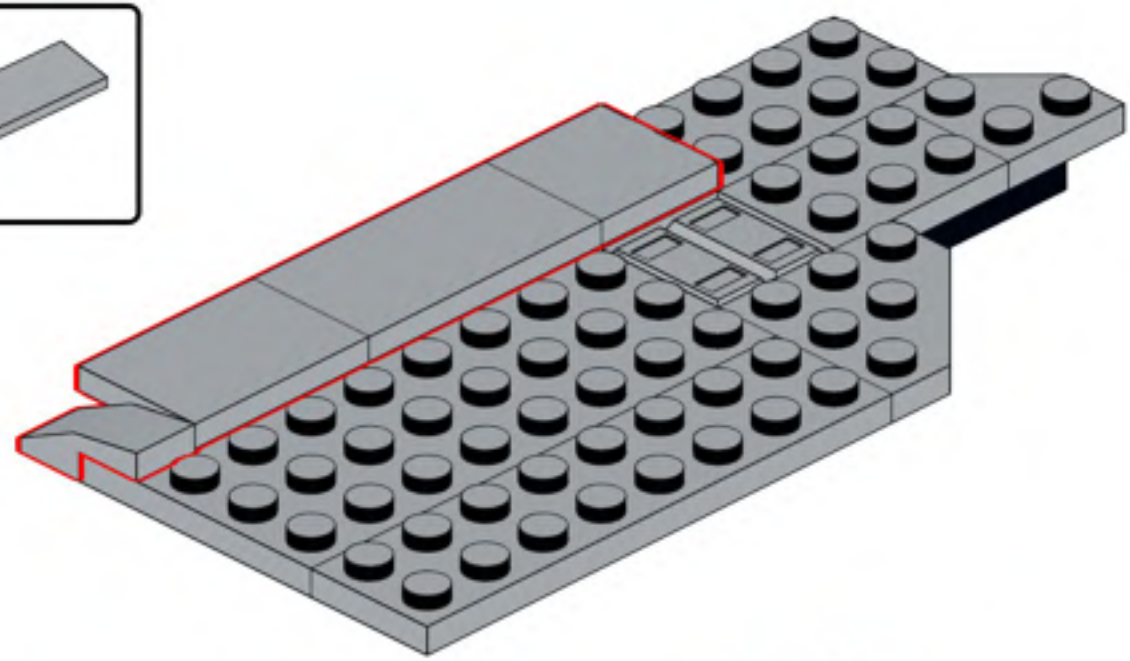

883

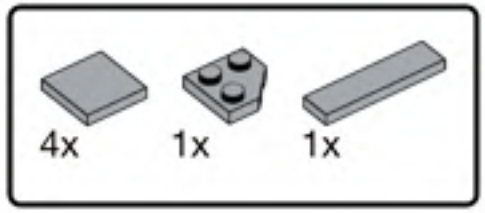


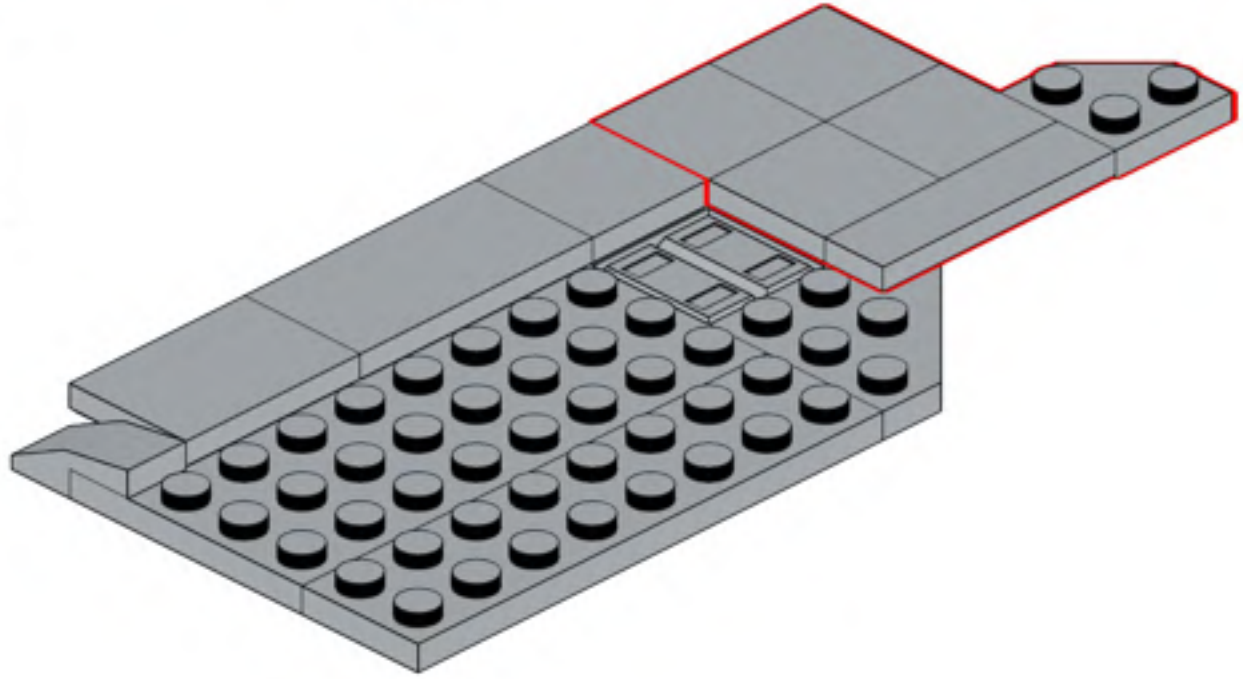

884

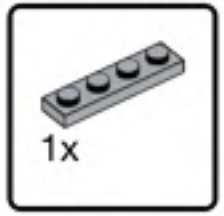


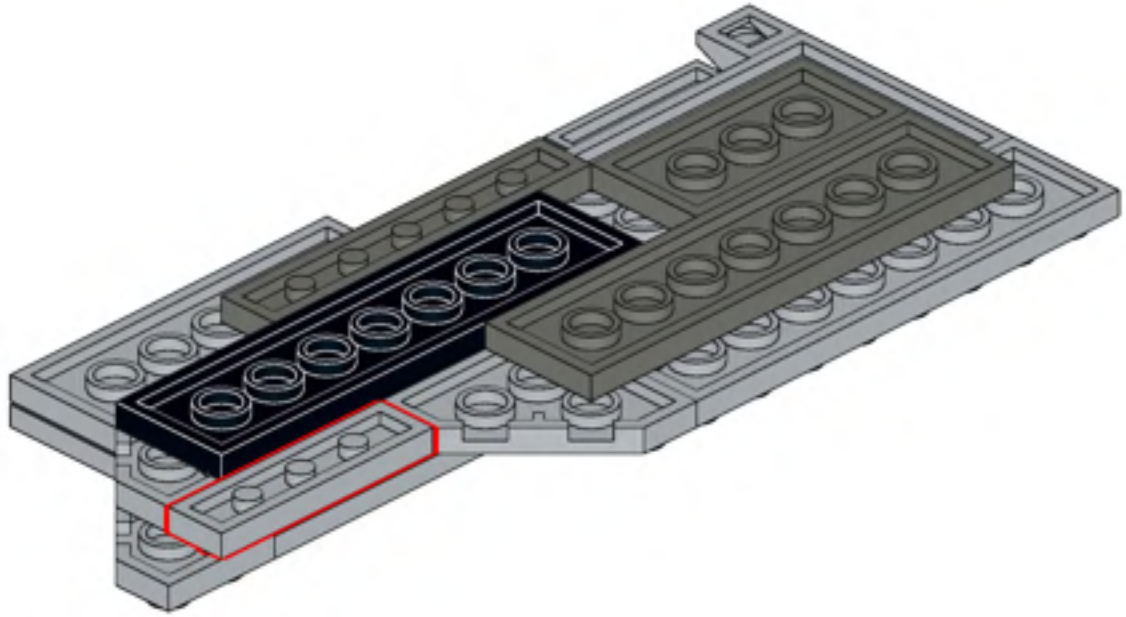

885

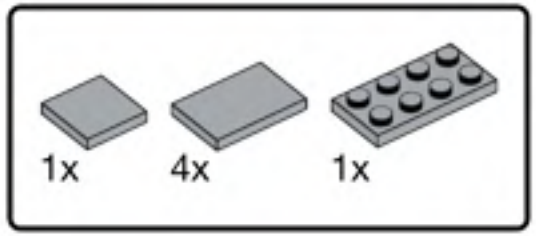


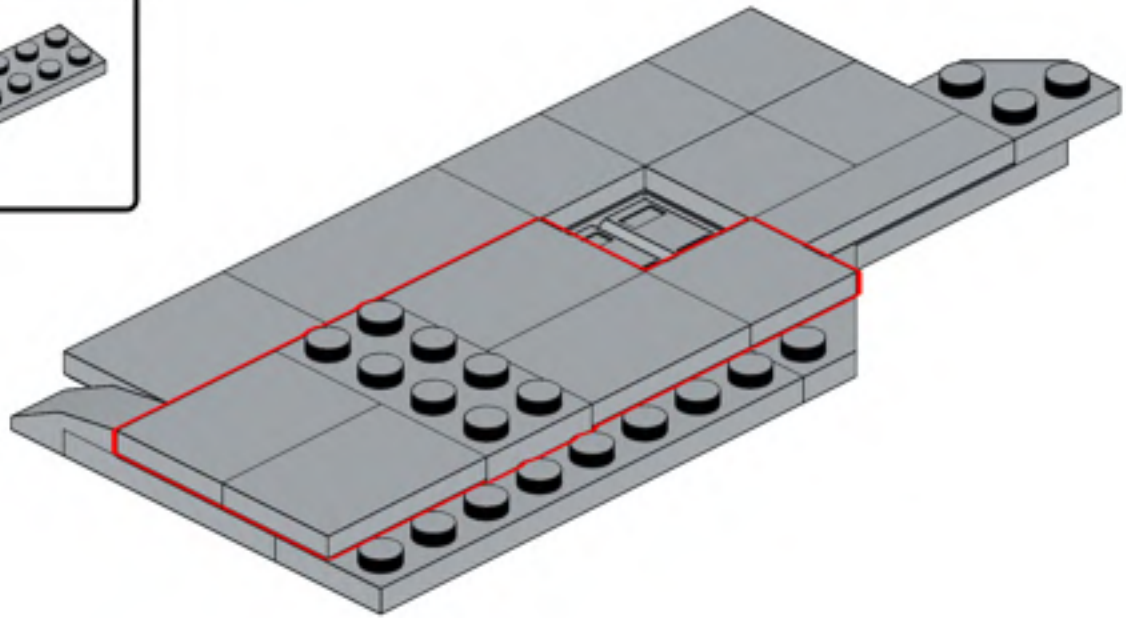

886

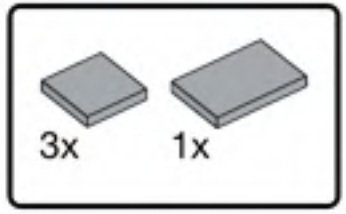


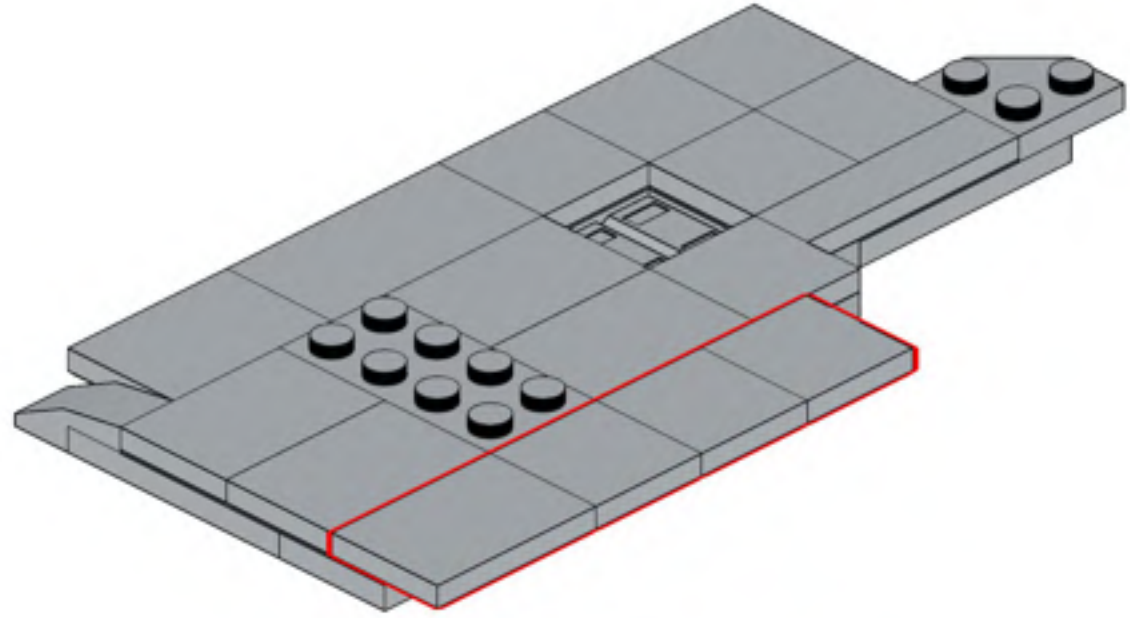

887

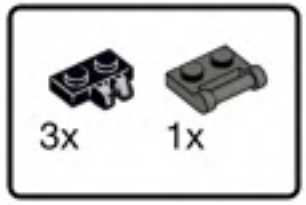


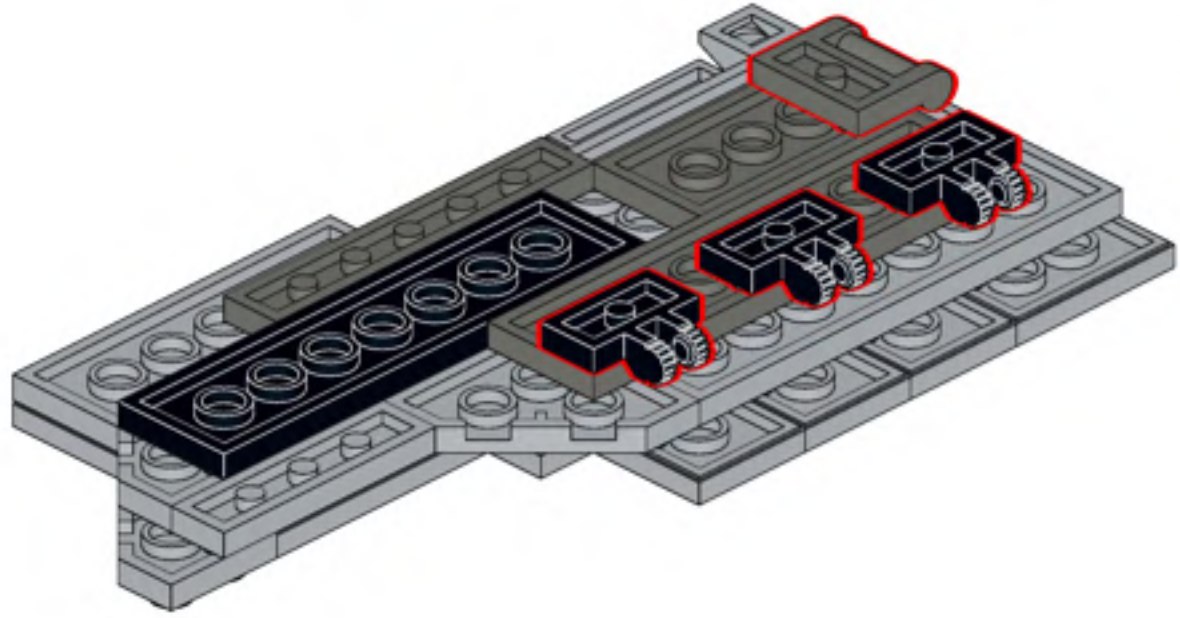

888

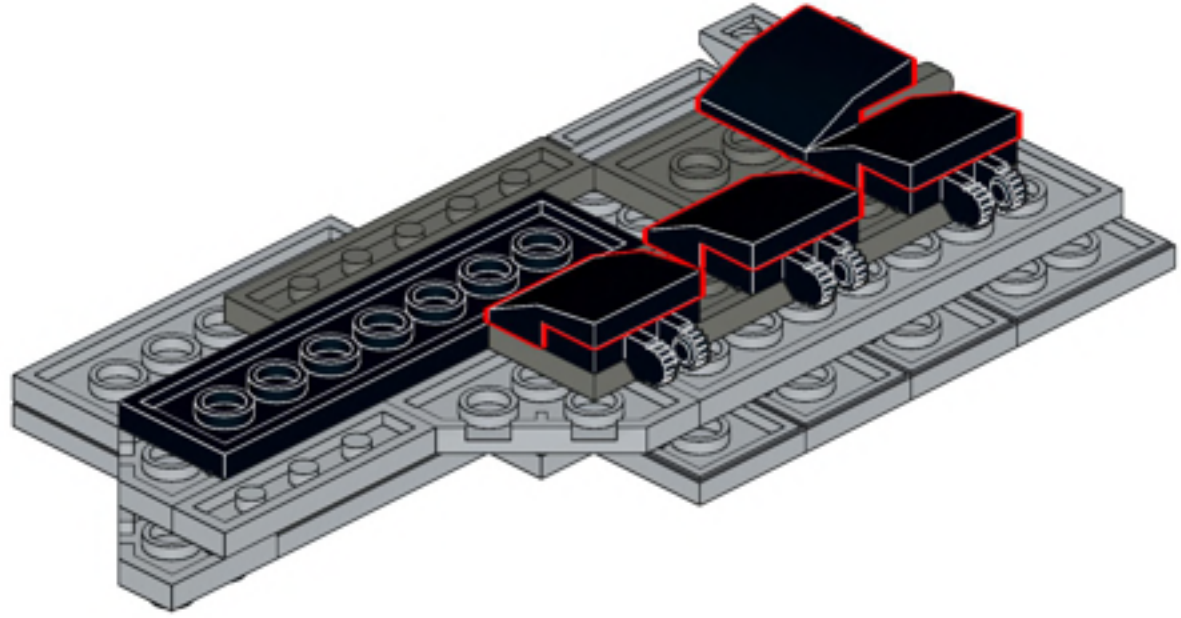

889

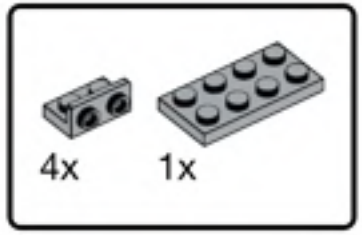


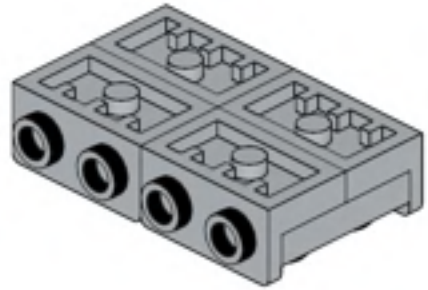

890

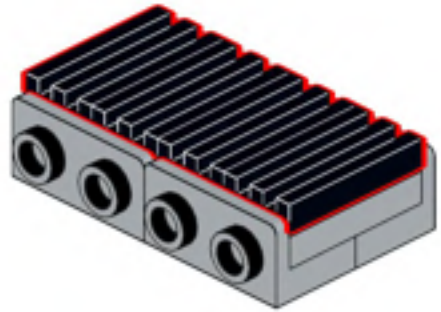

891

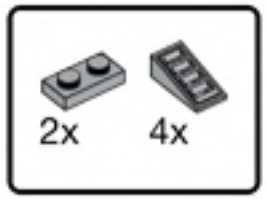


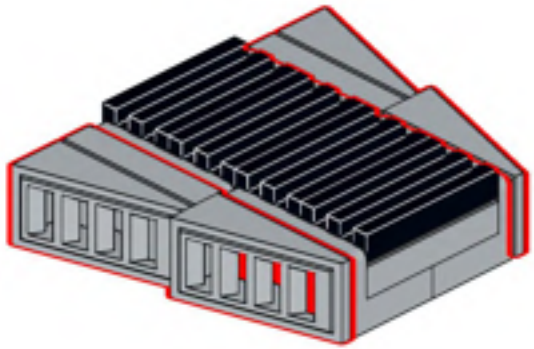

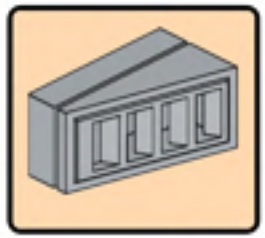

2x

892

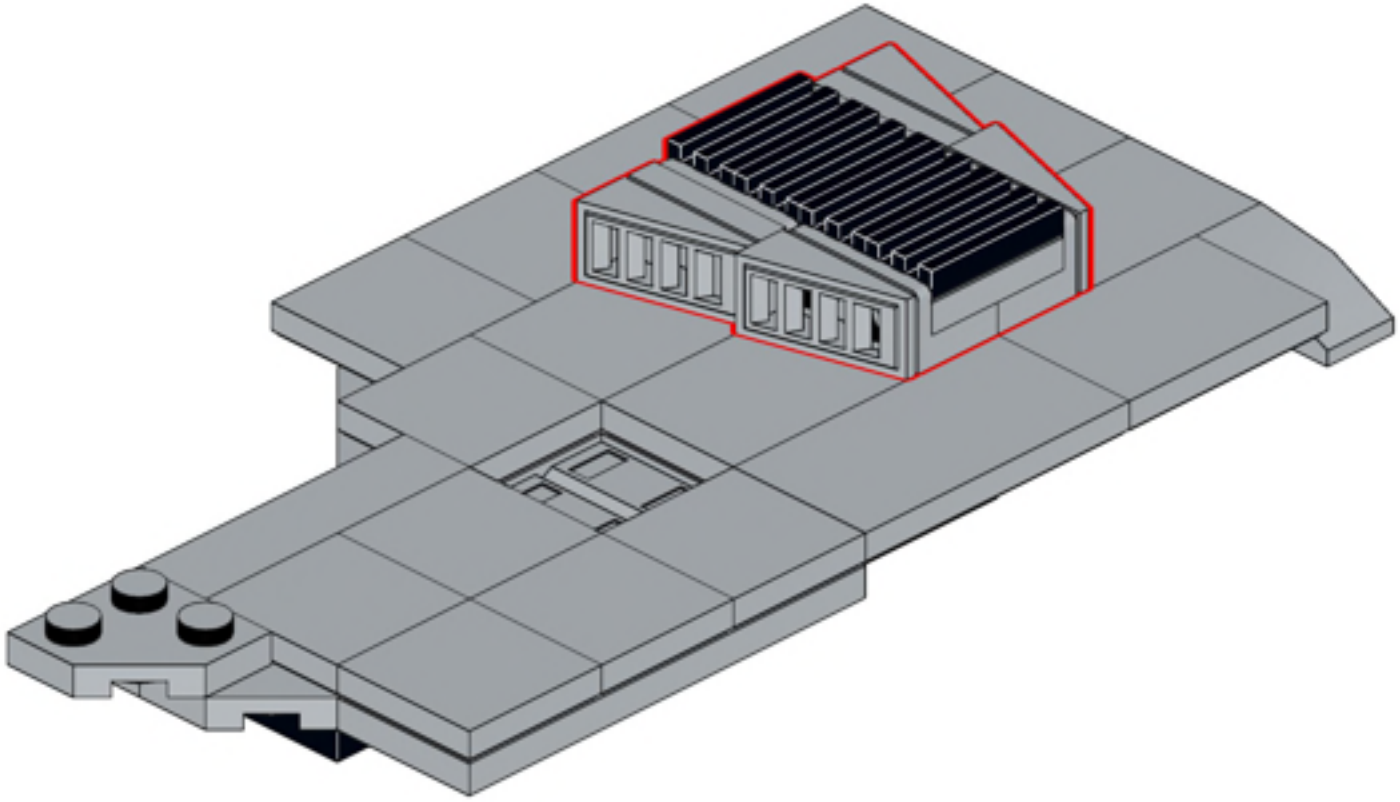

893

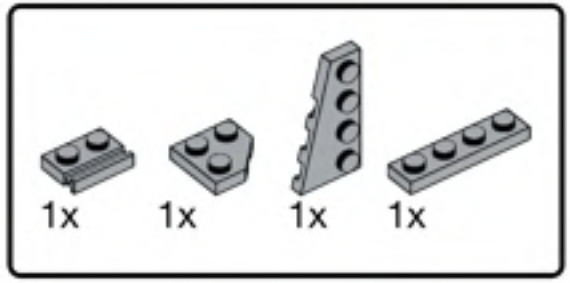


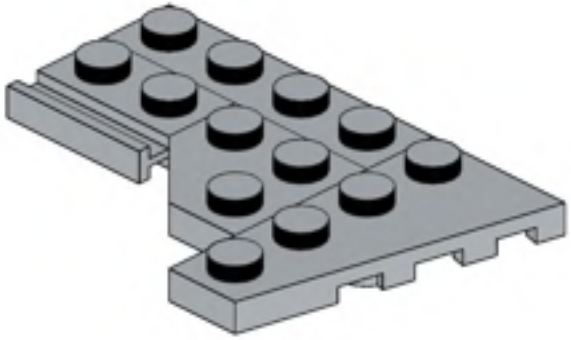

894

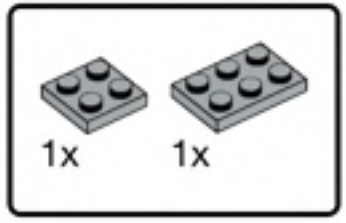


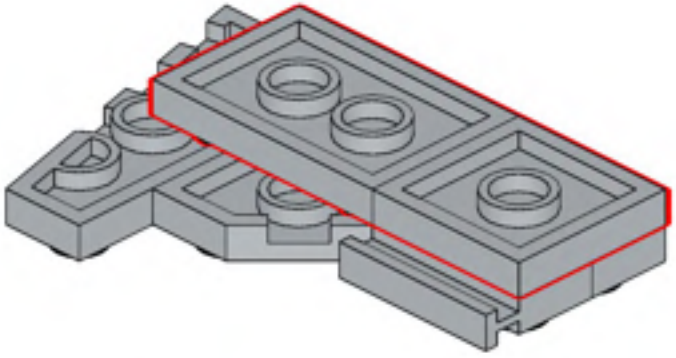

895

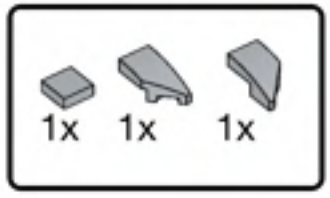


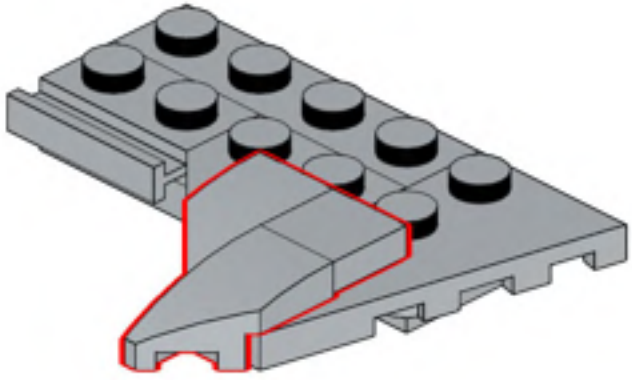

896

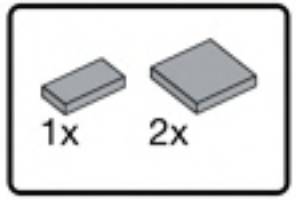


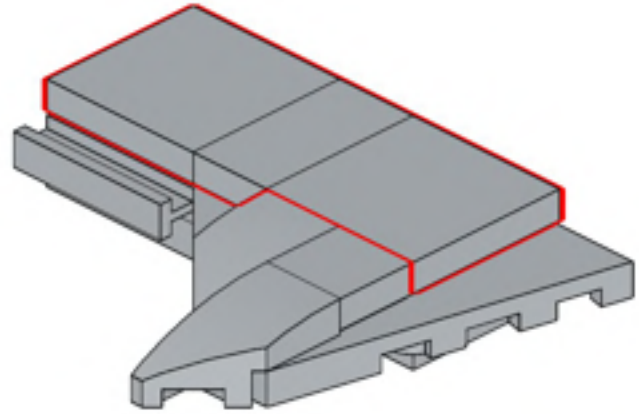

897

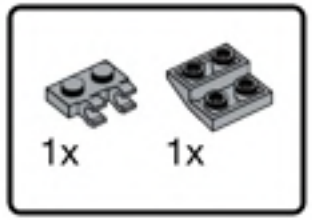


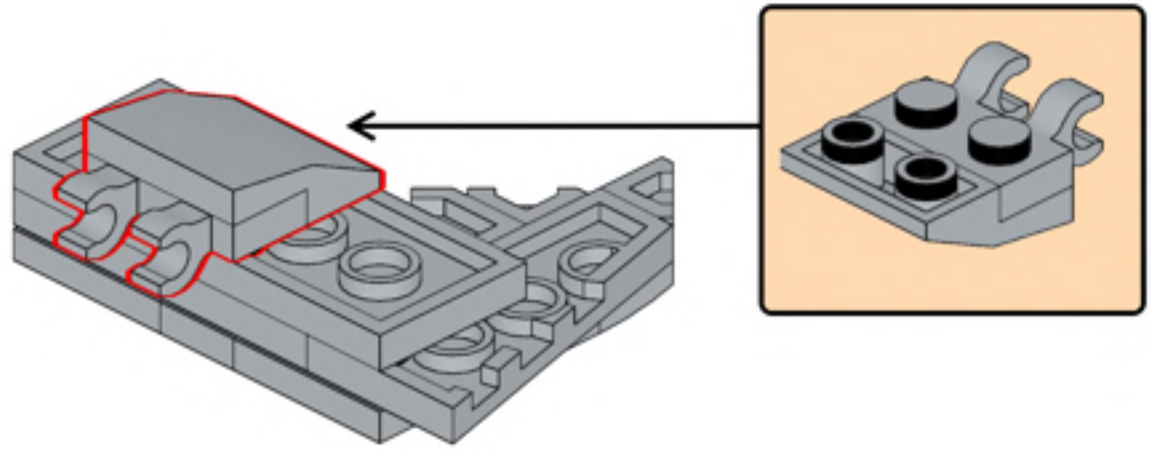

898

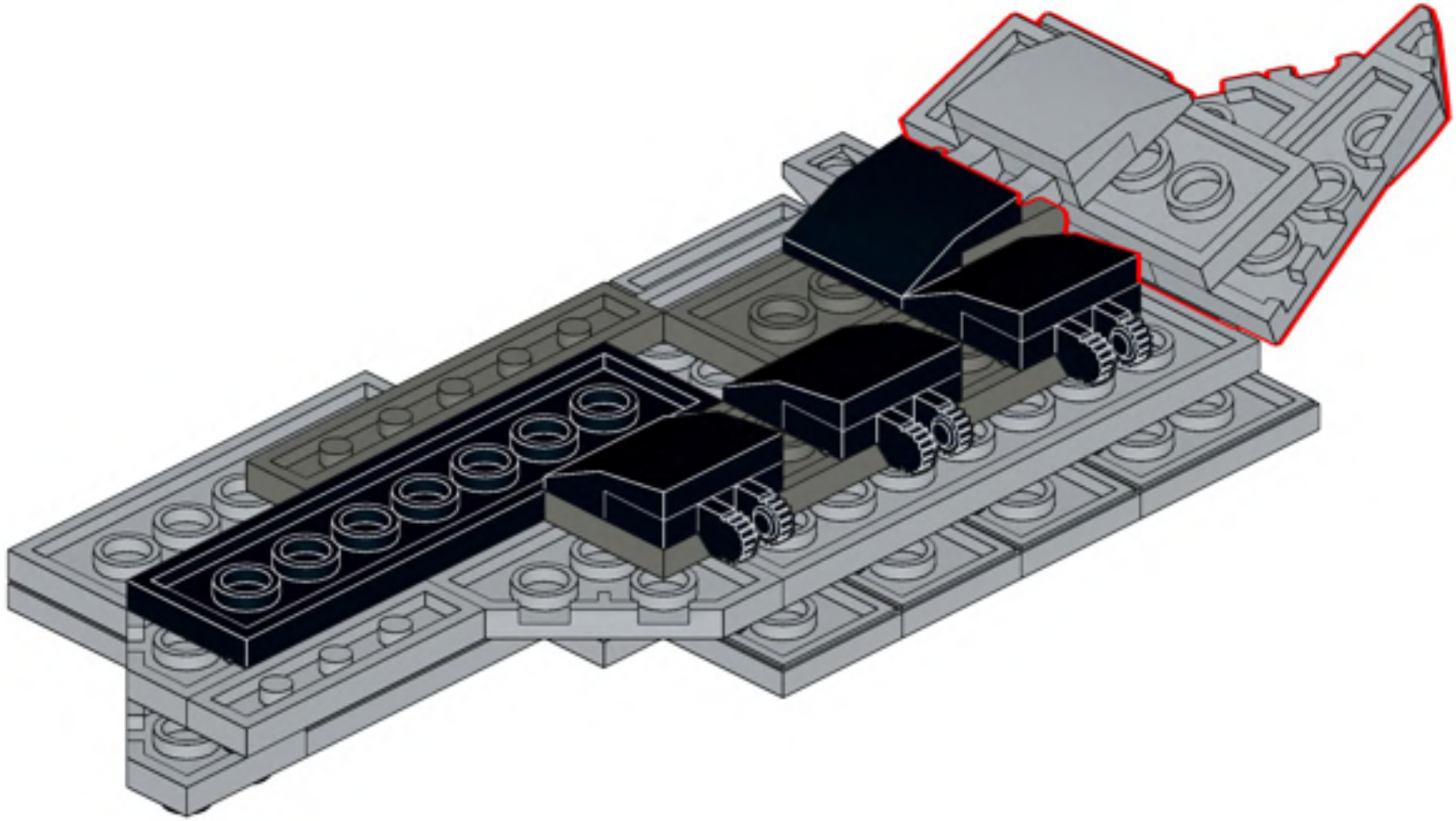

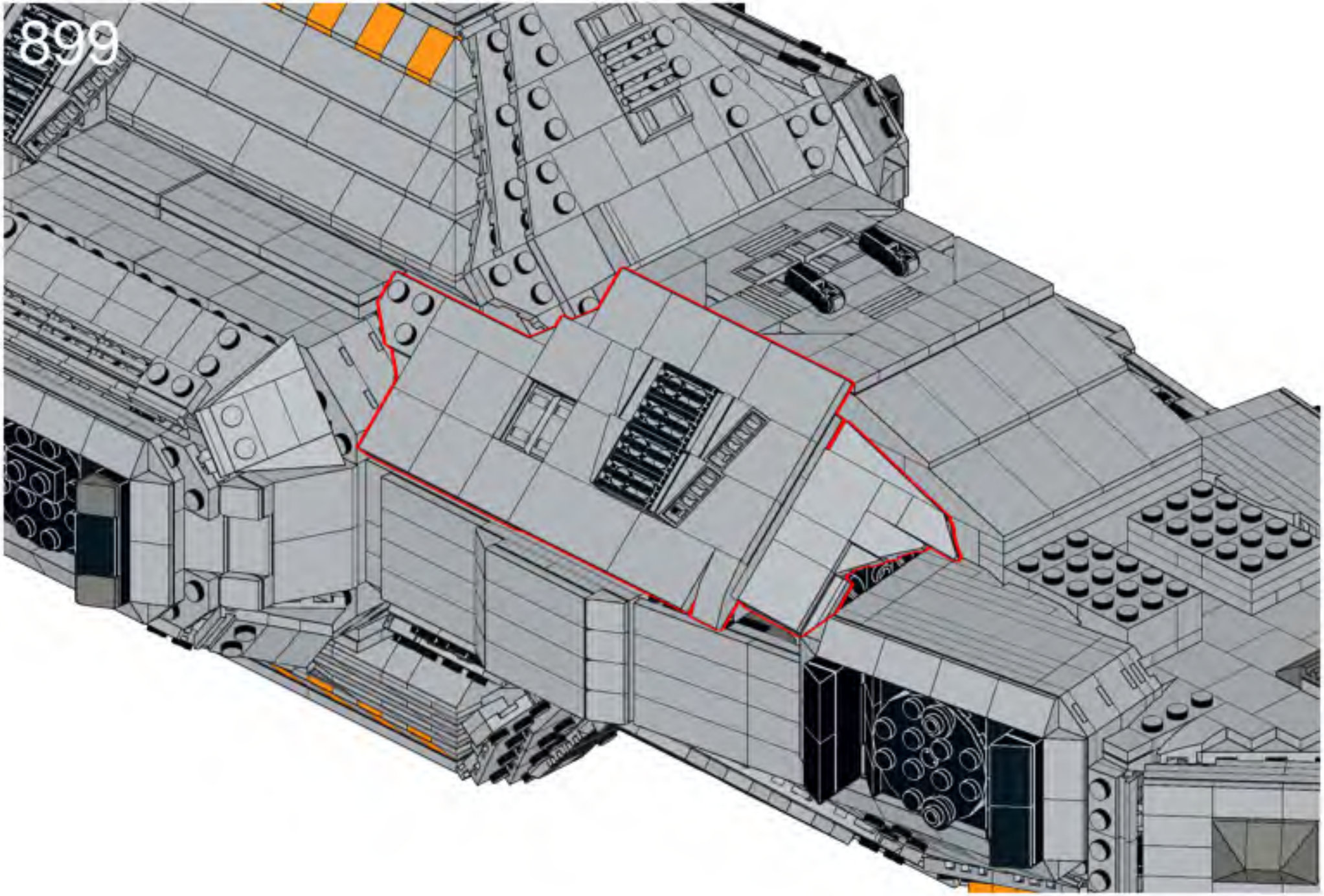
899

900

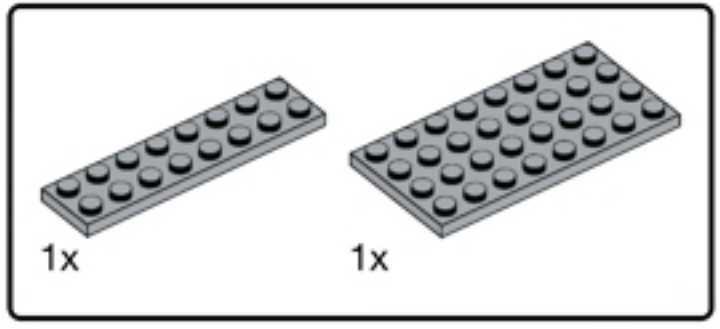


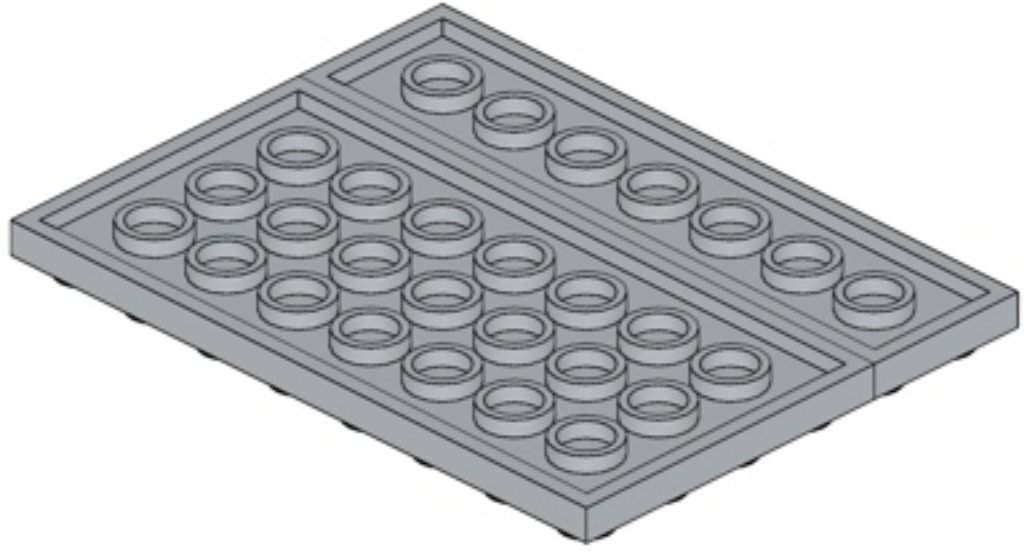

901

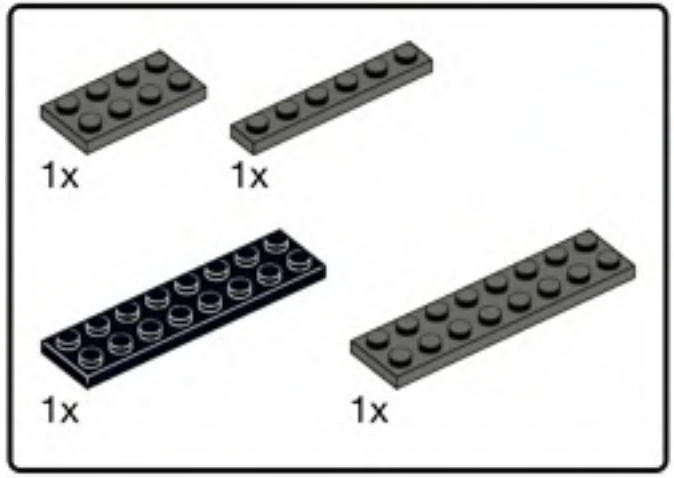


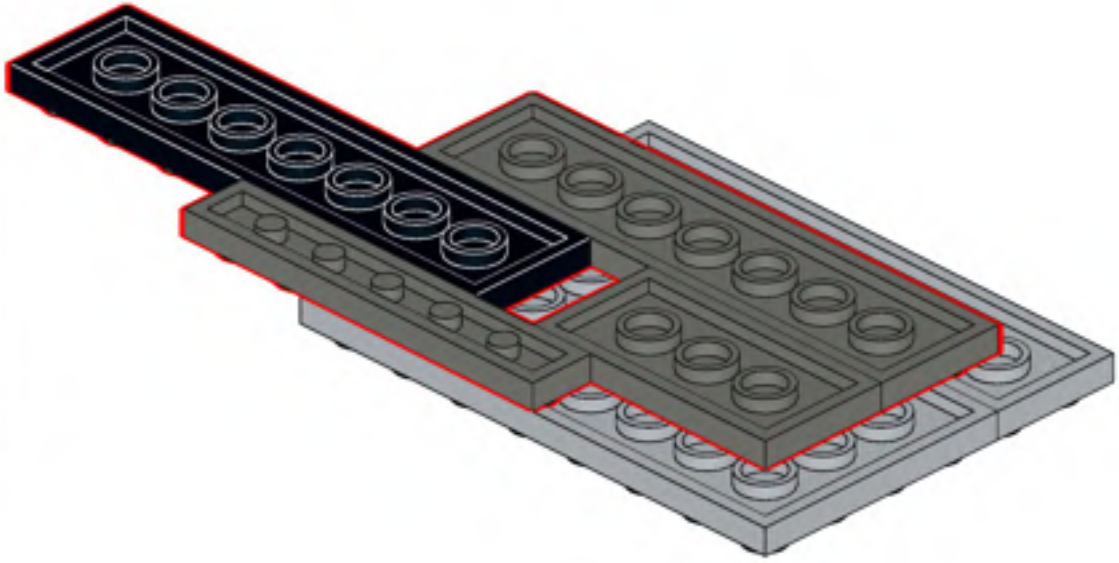

902

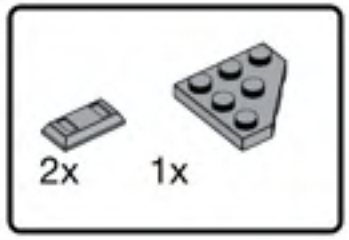


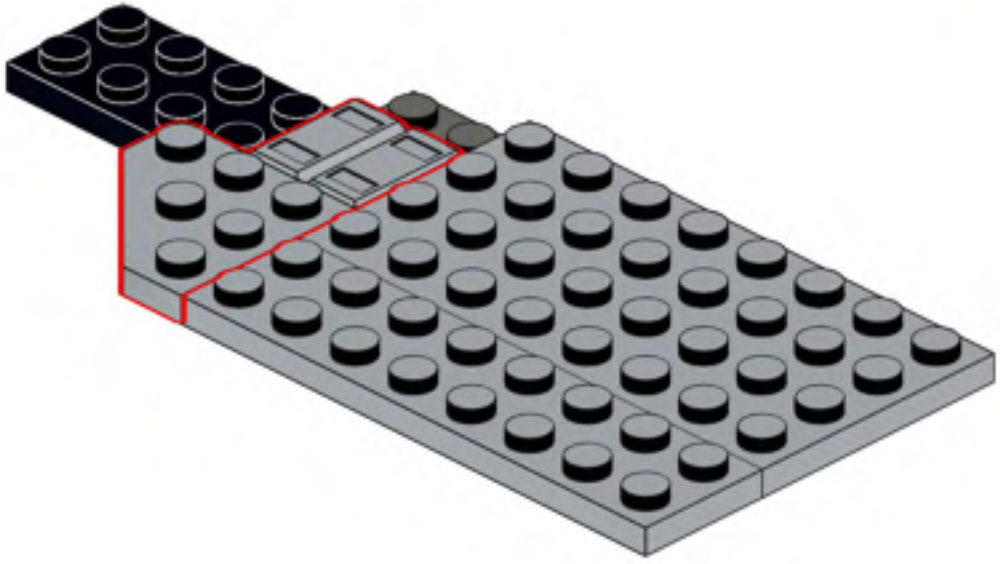

903

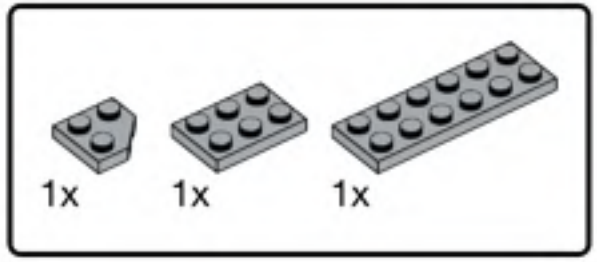


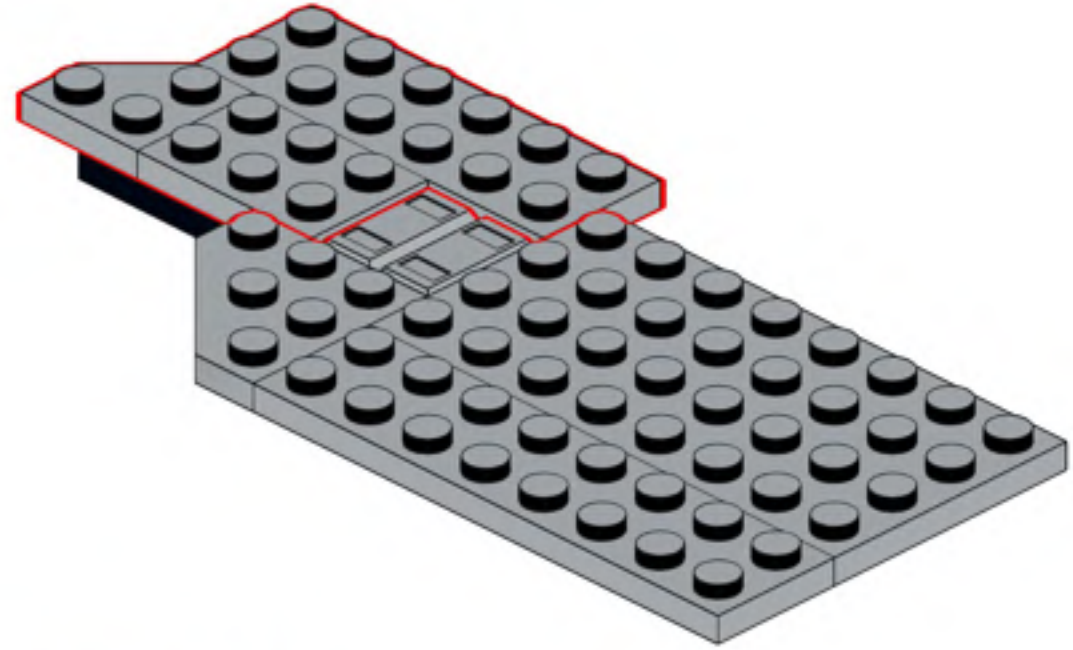

904

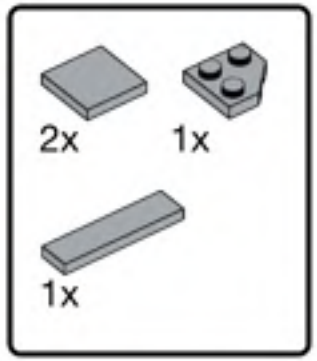


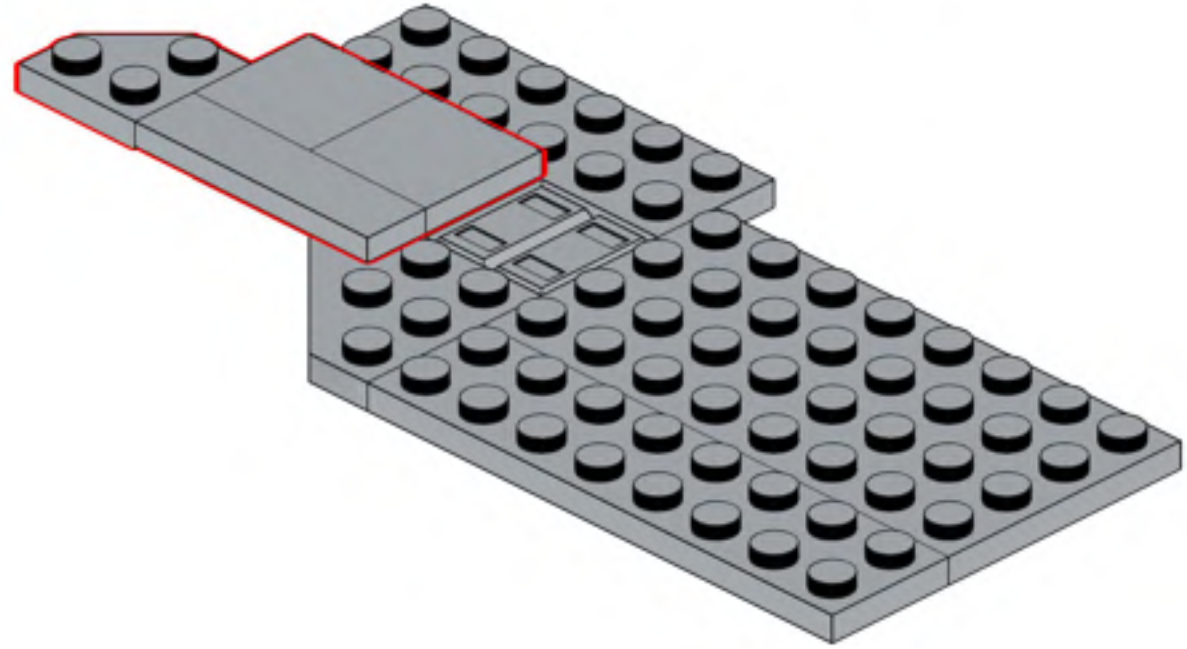

905

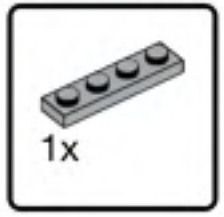


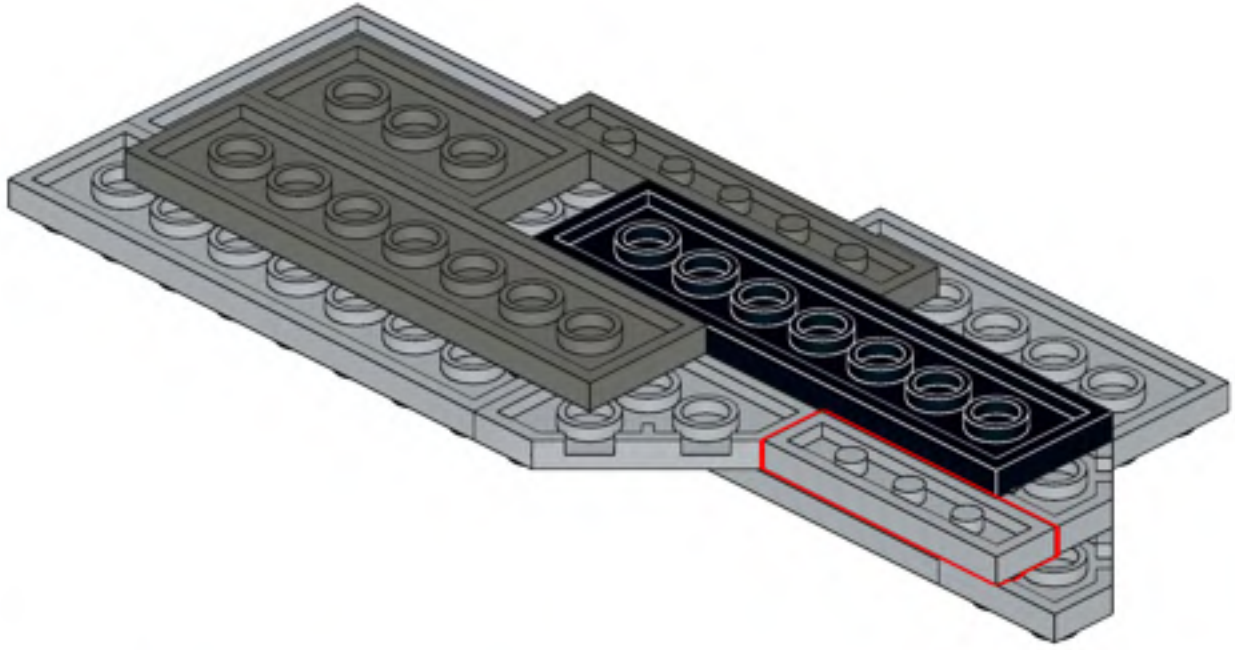

906

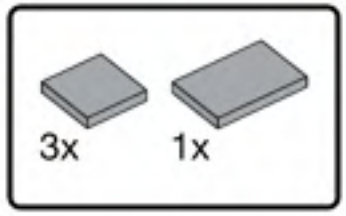


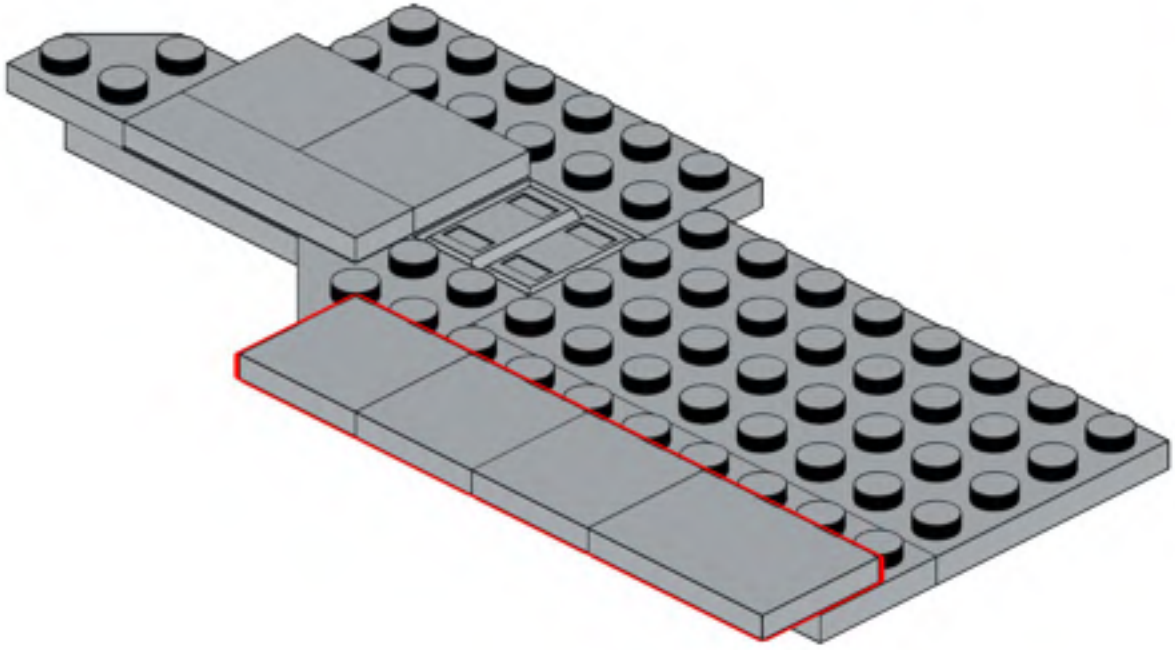

907

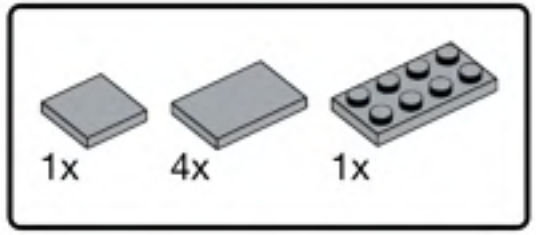


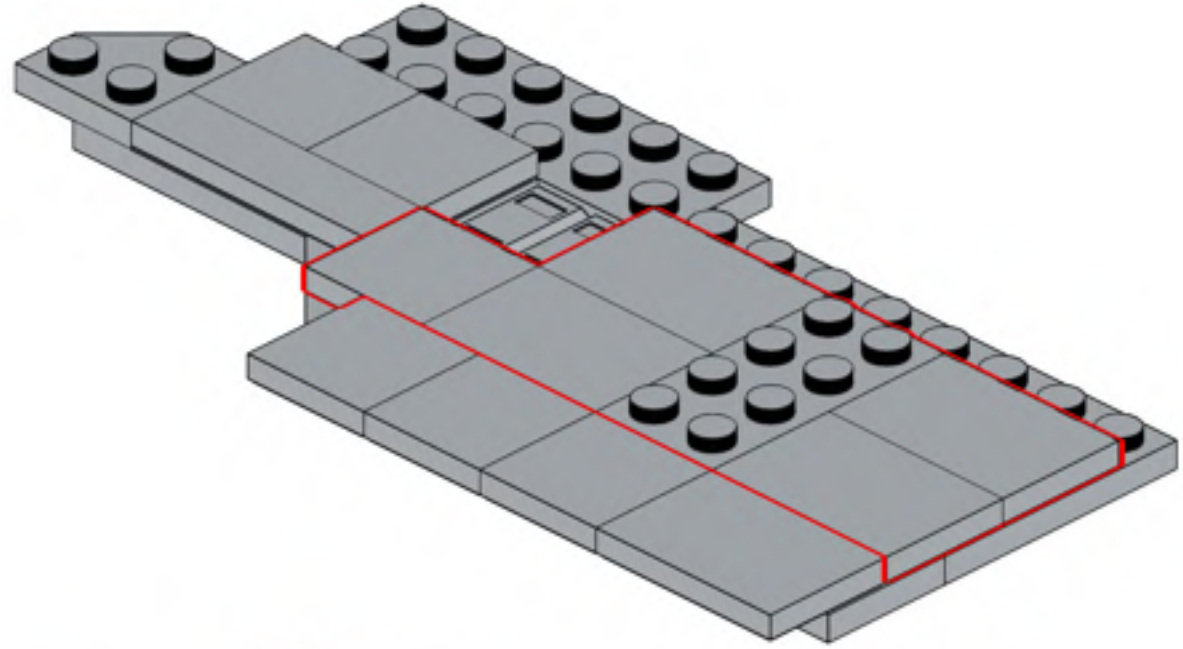

908

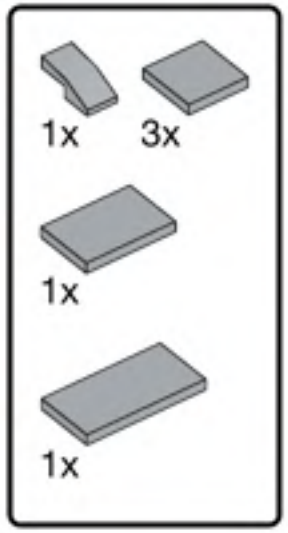


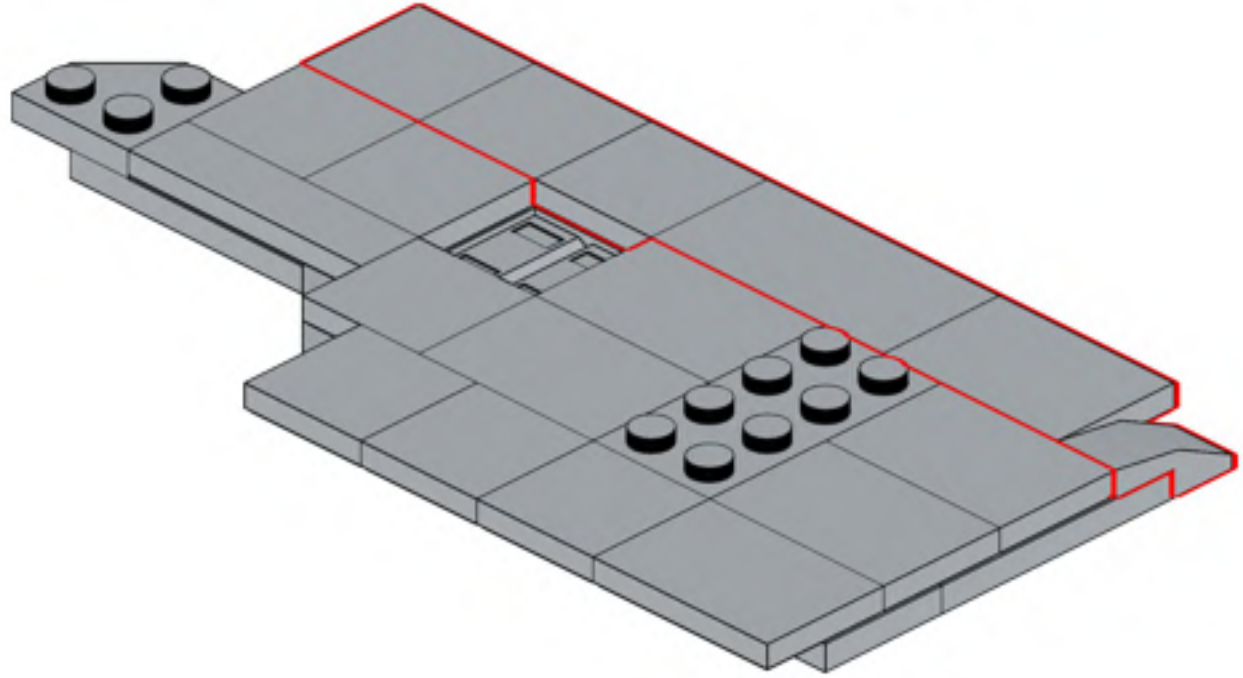

909

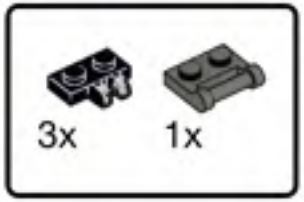


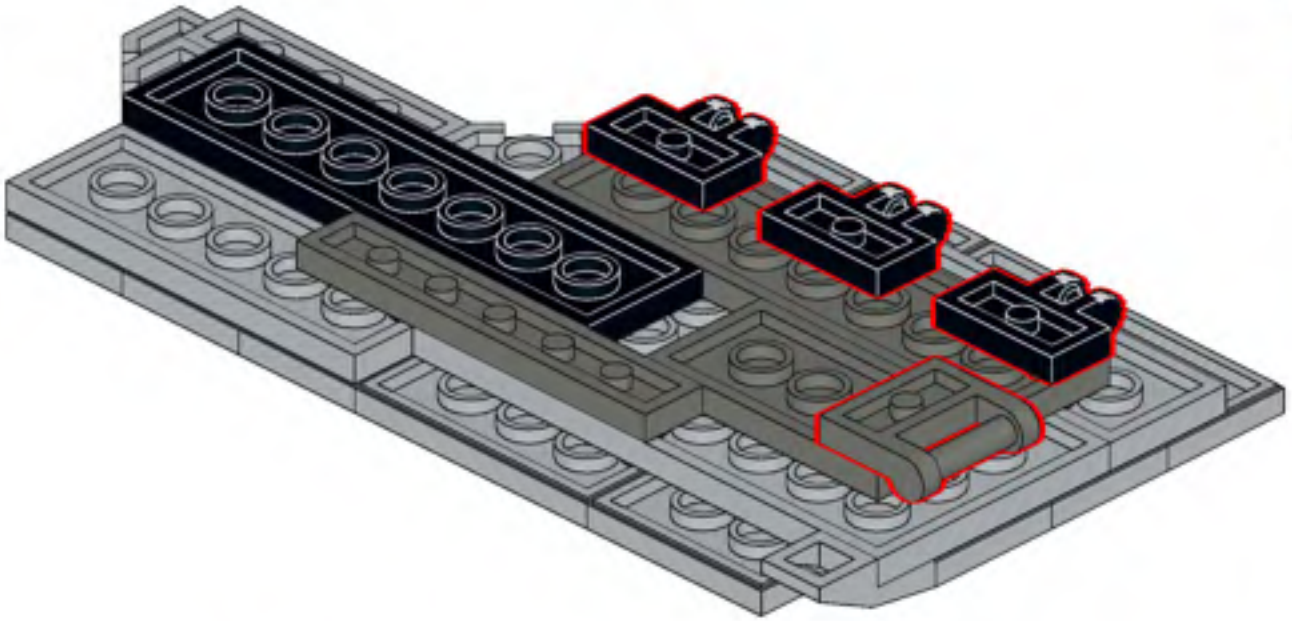

910

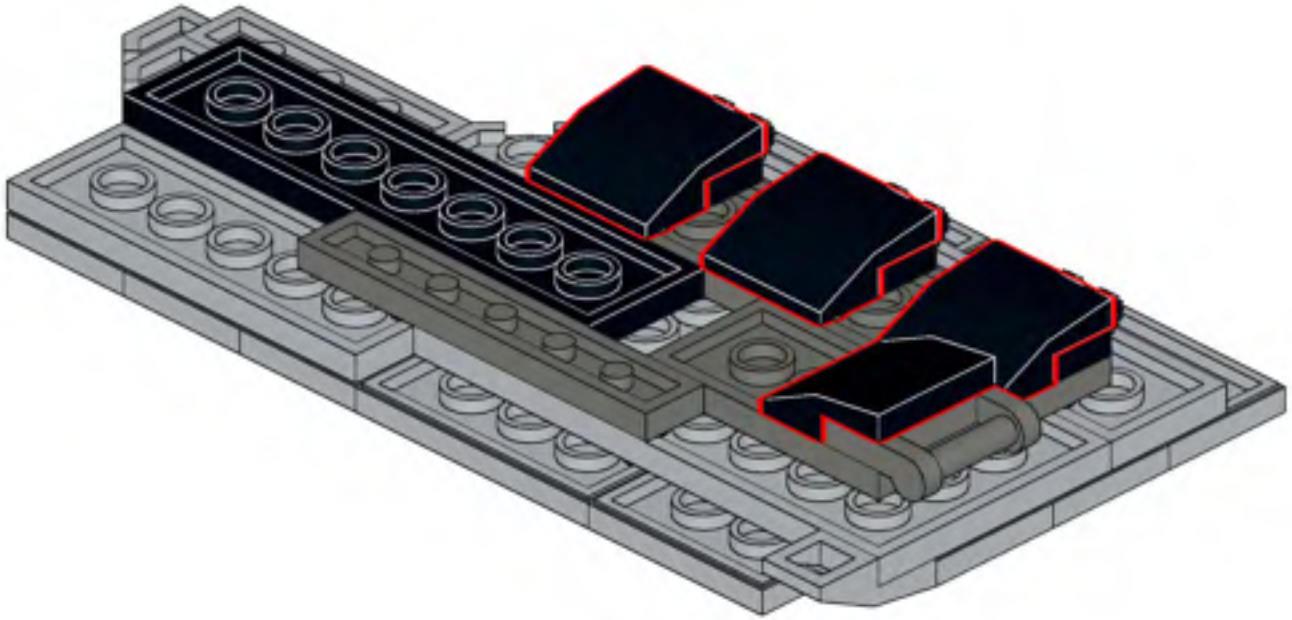

911

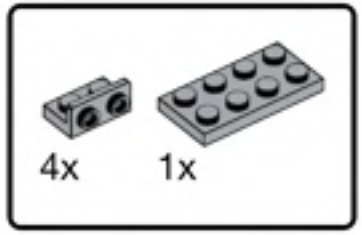


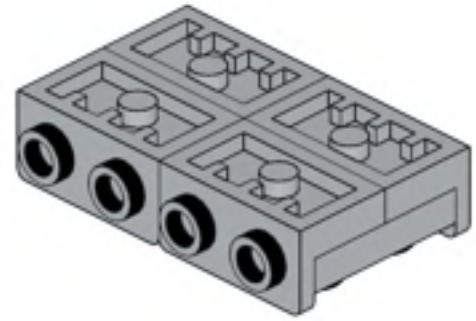

912

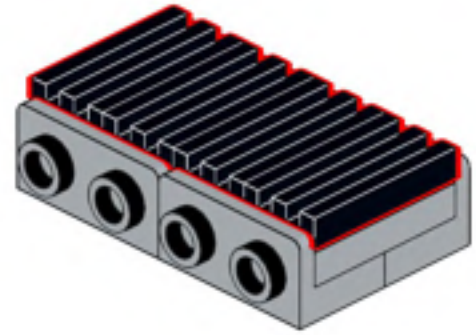

913

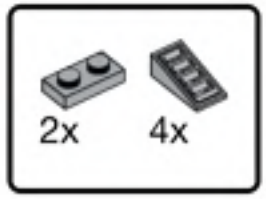


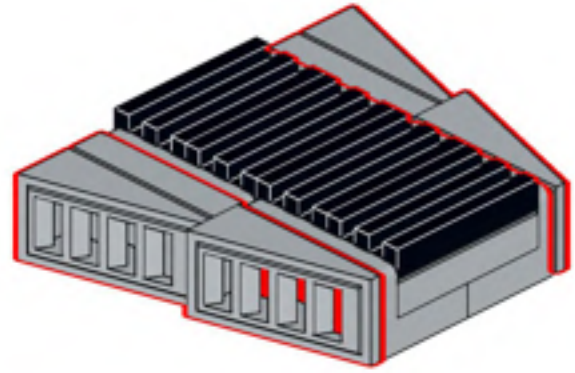

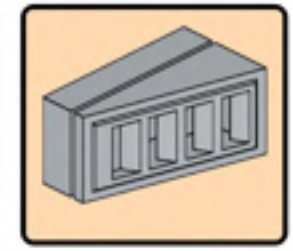

2x

914

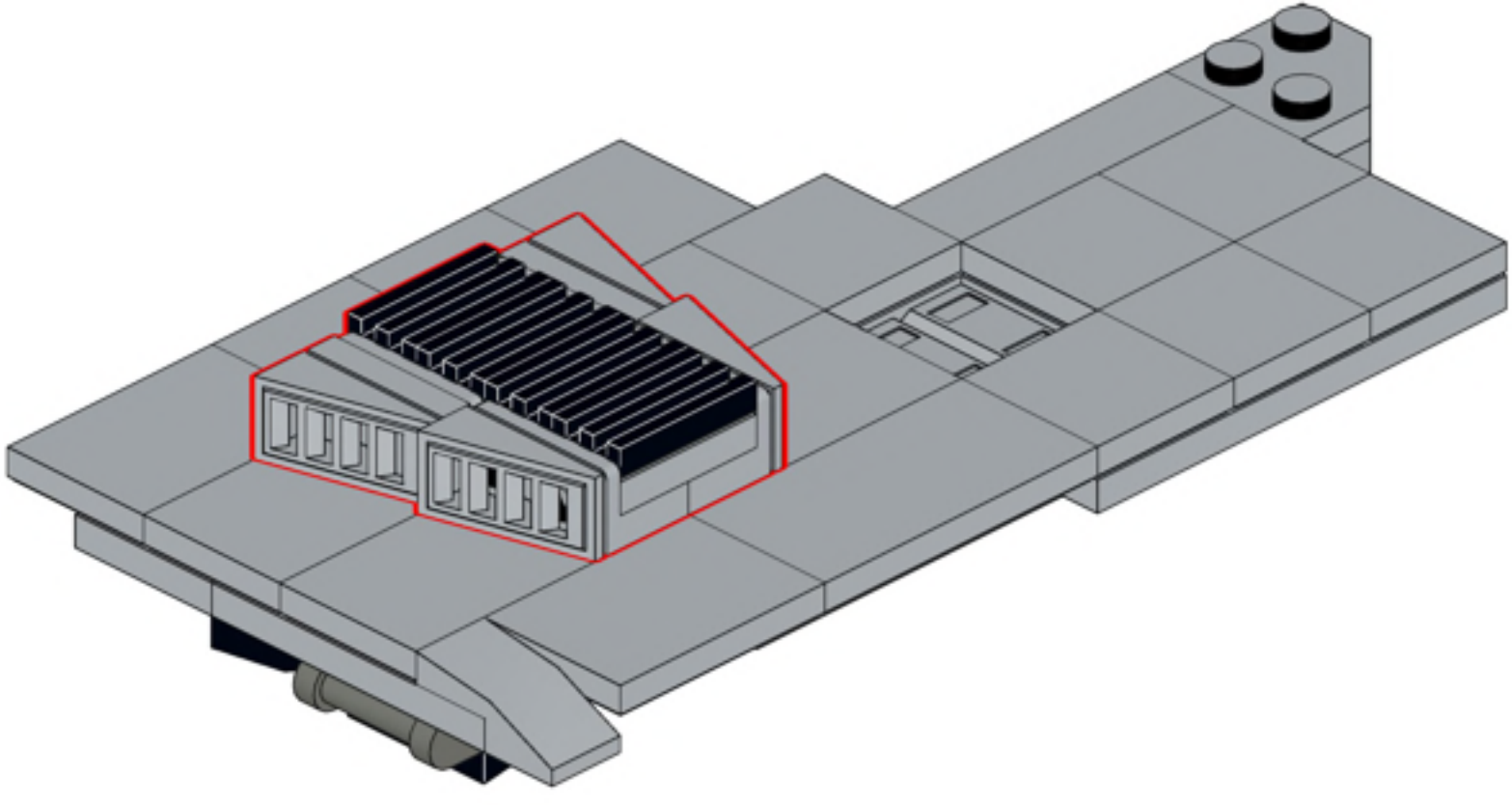

915

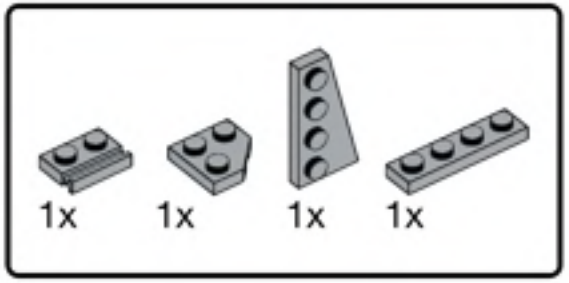


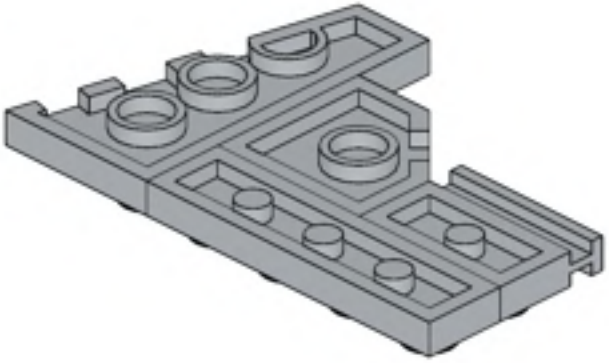

916

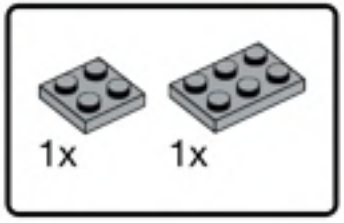


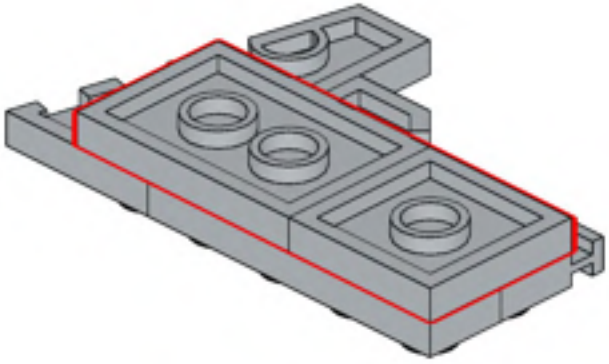

917

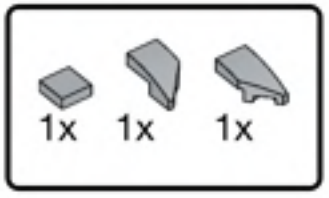


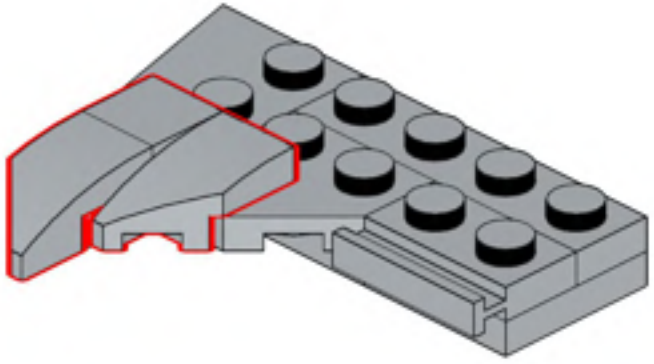

918

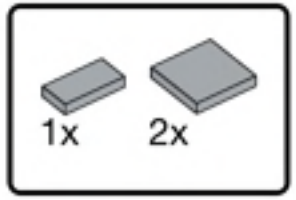


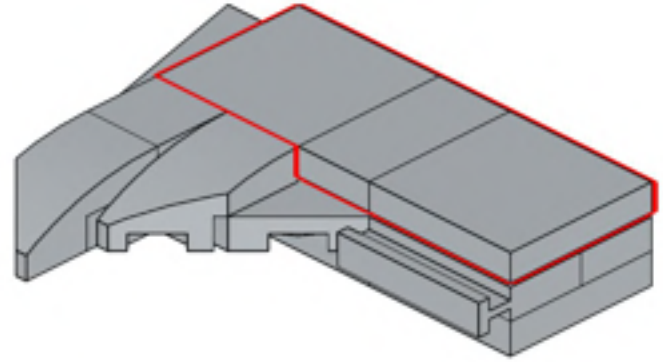

919

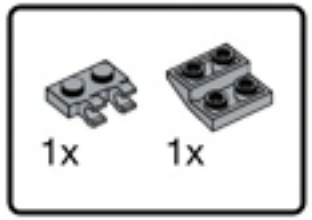


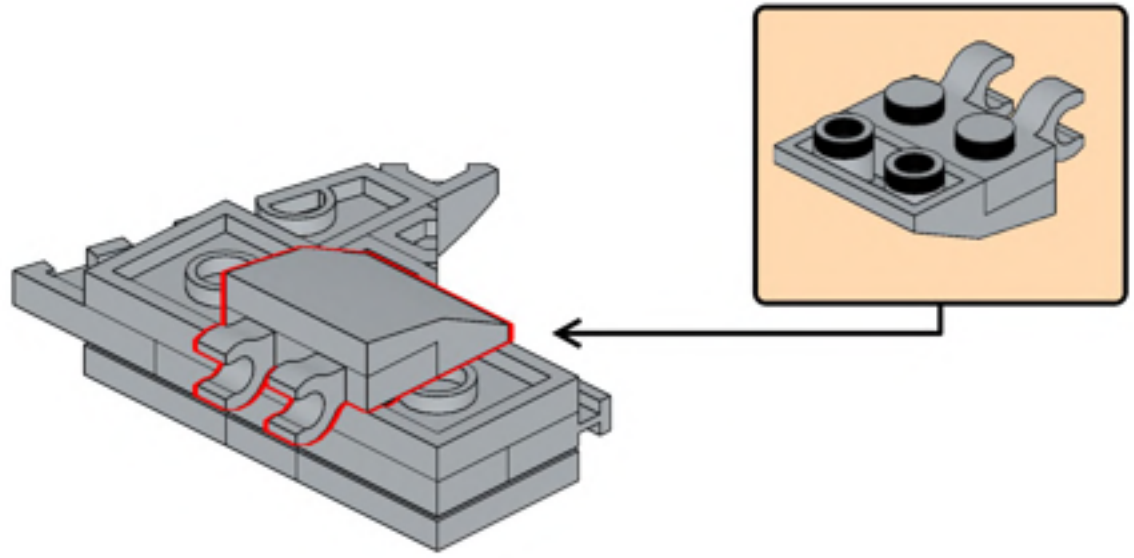

920

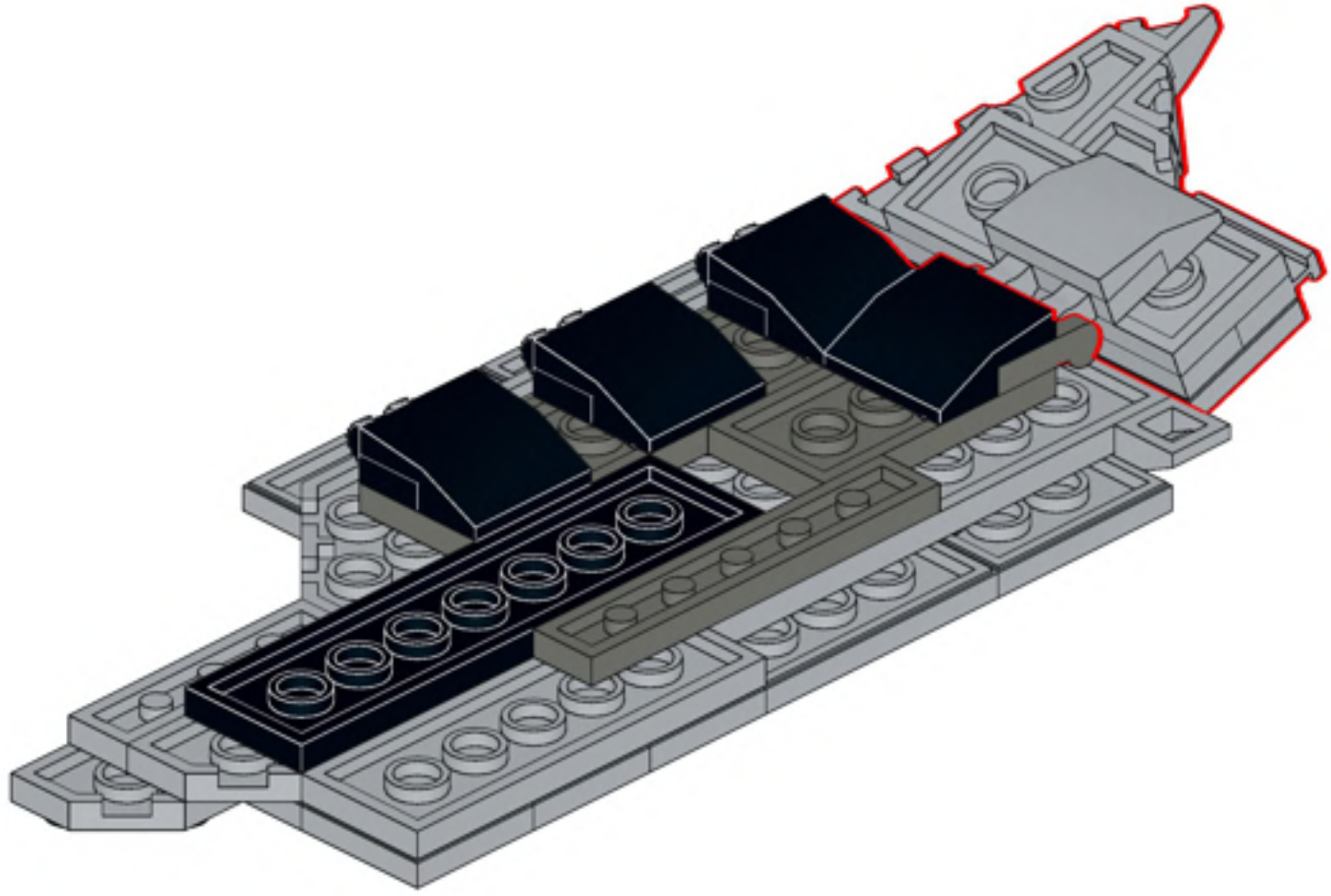

921

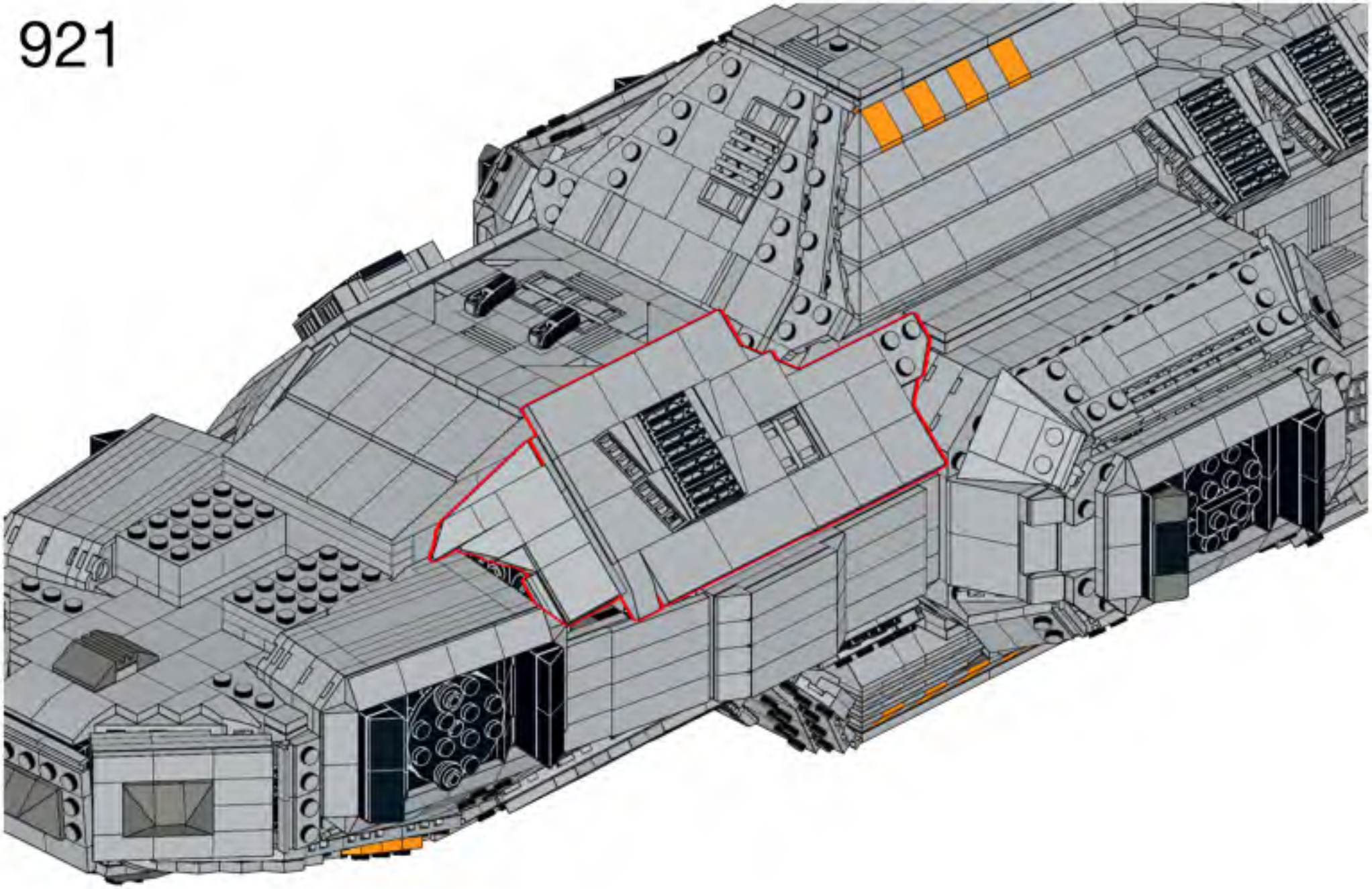

922

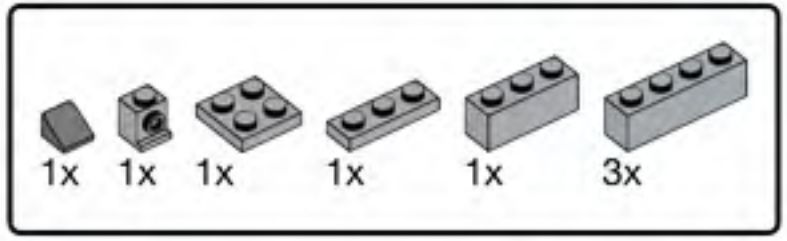

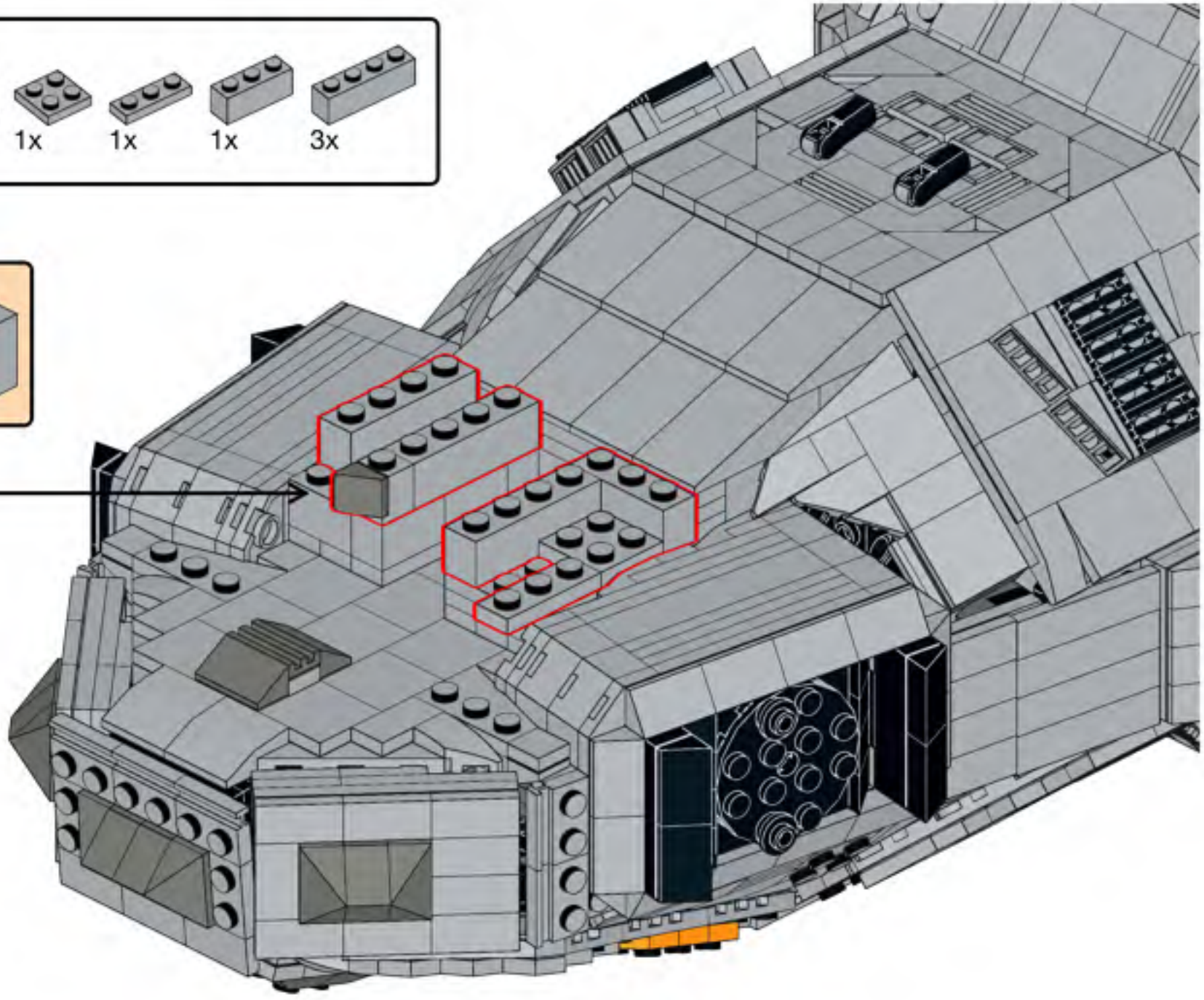

923

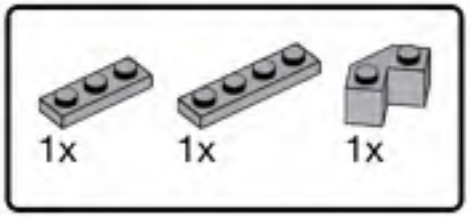

924

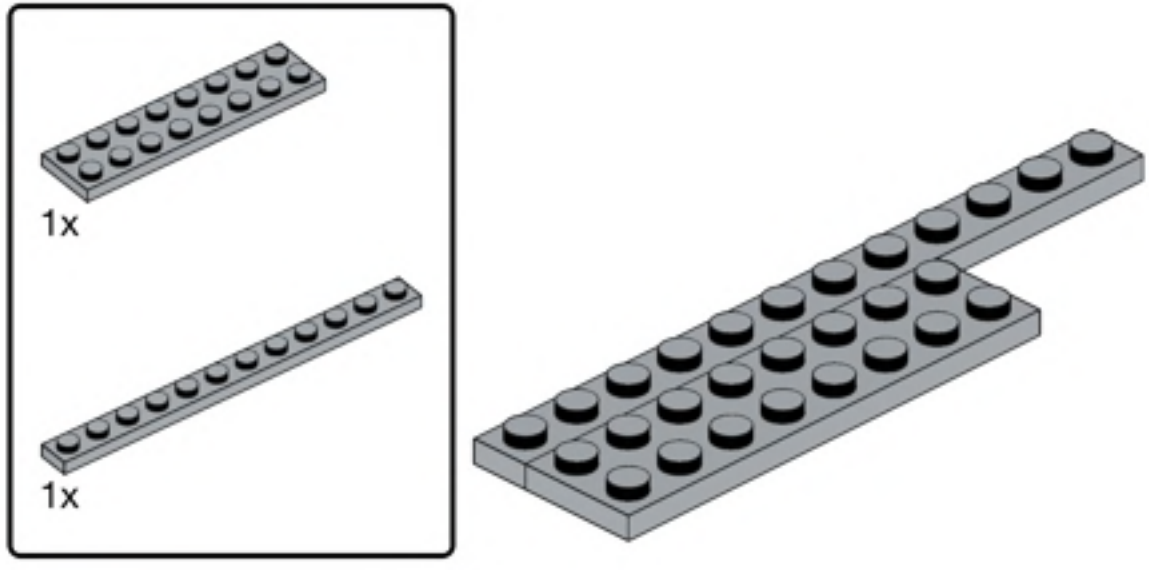


925

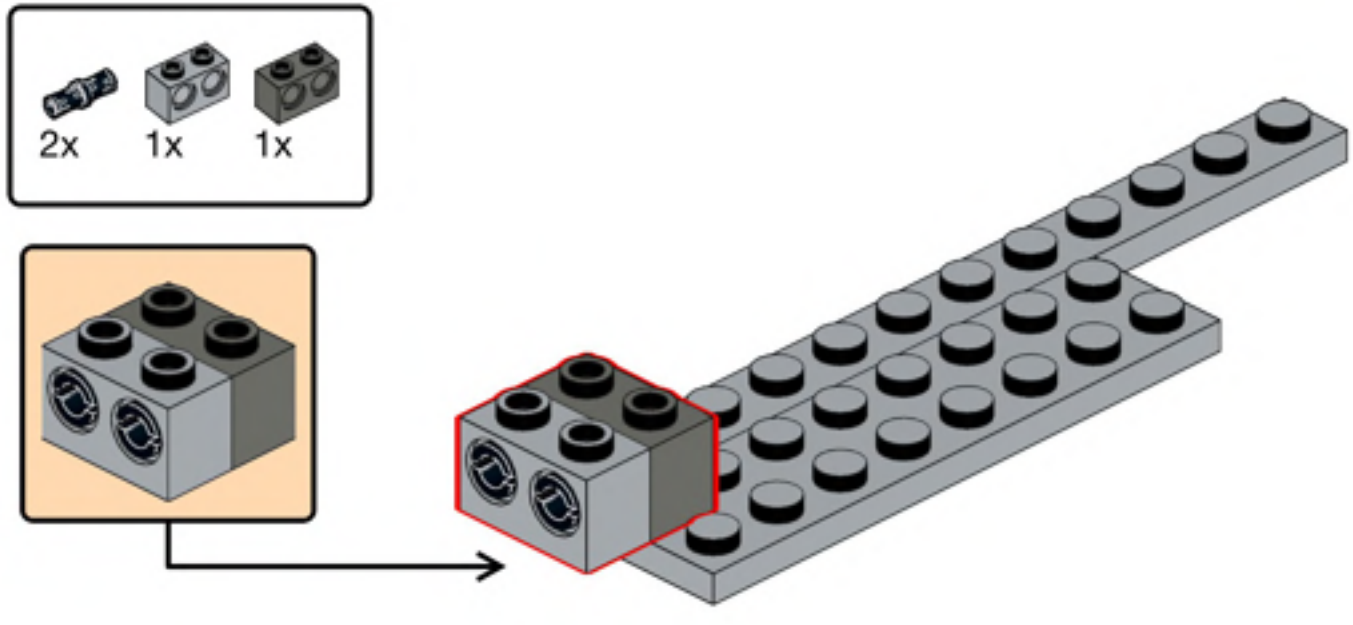

926

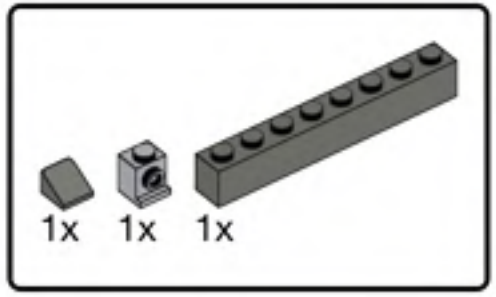


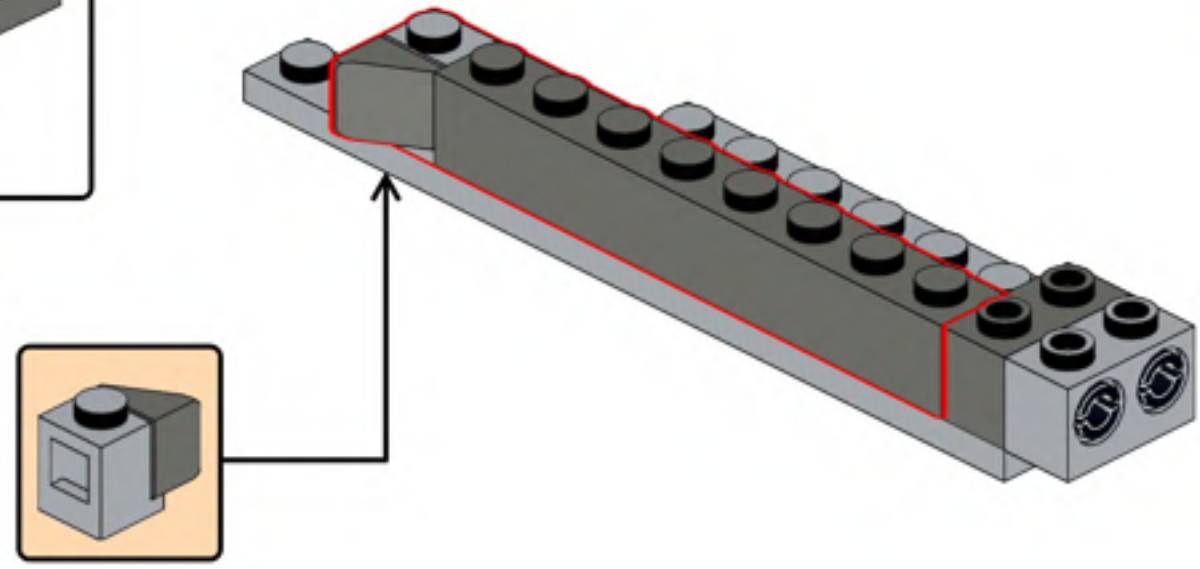

927

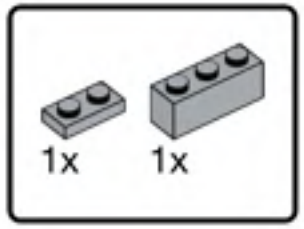


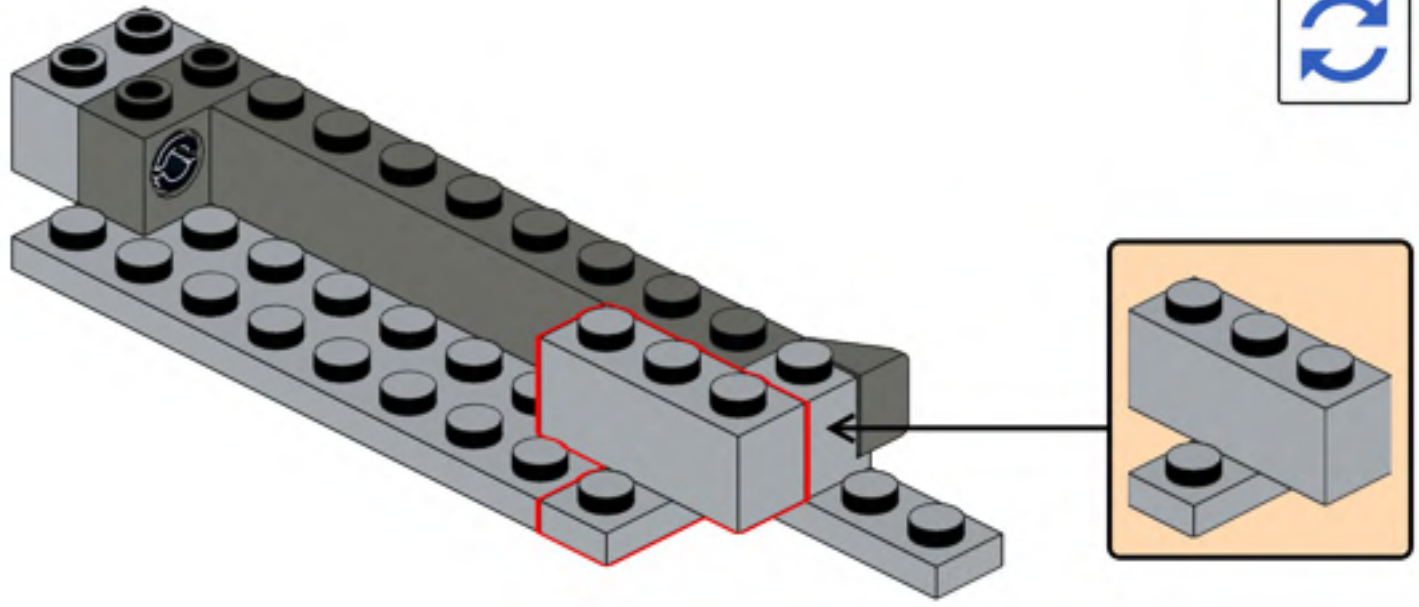

928

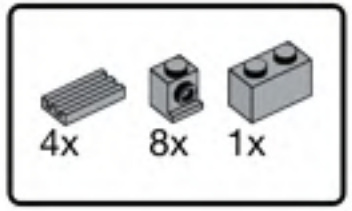


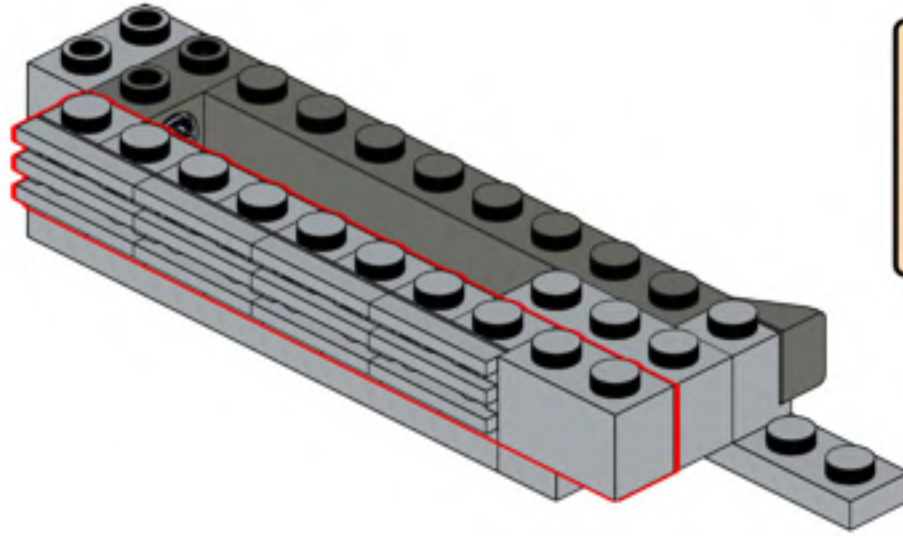

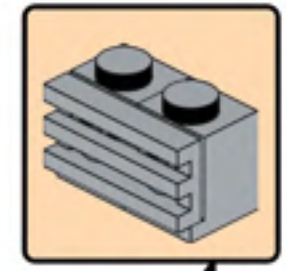


929

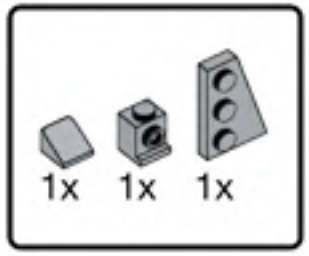


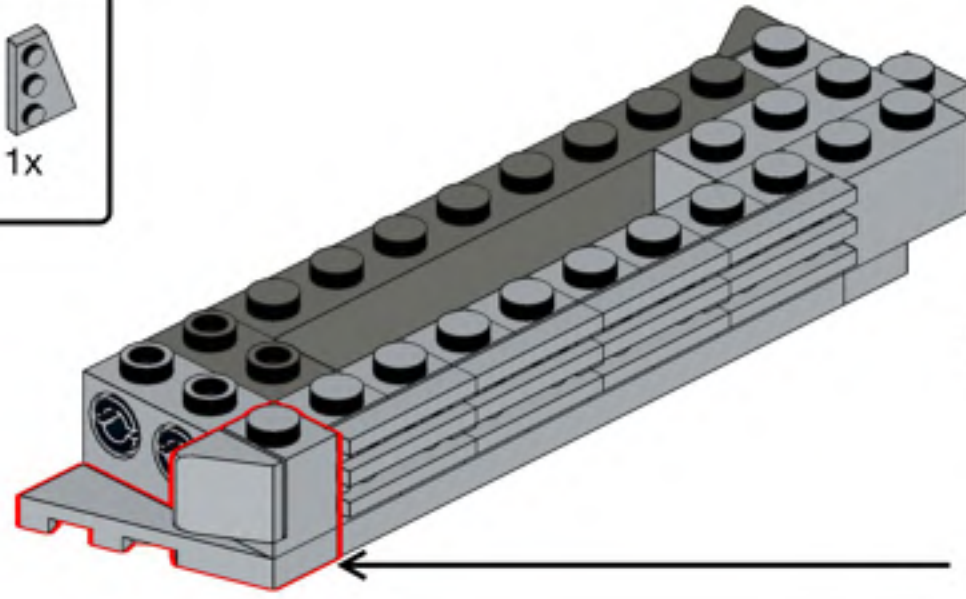

1

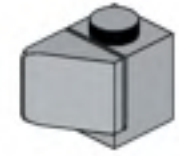

2

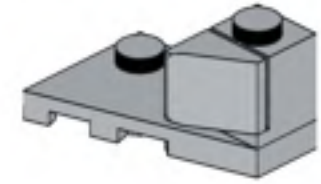

930

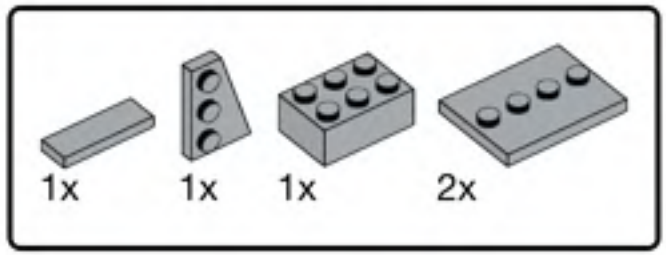


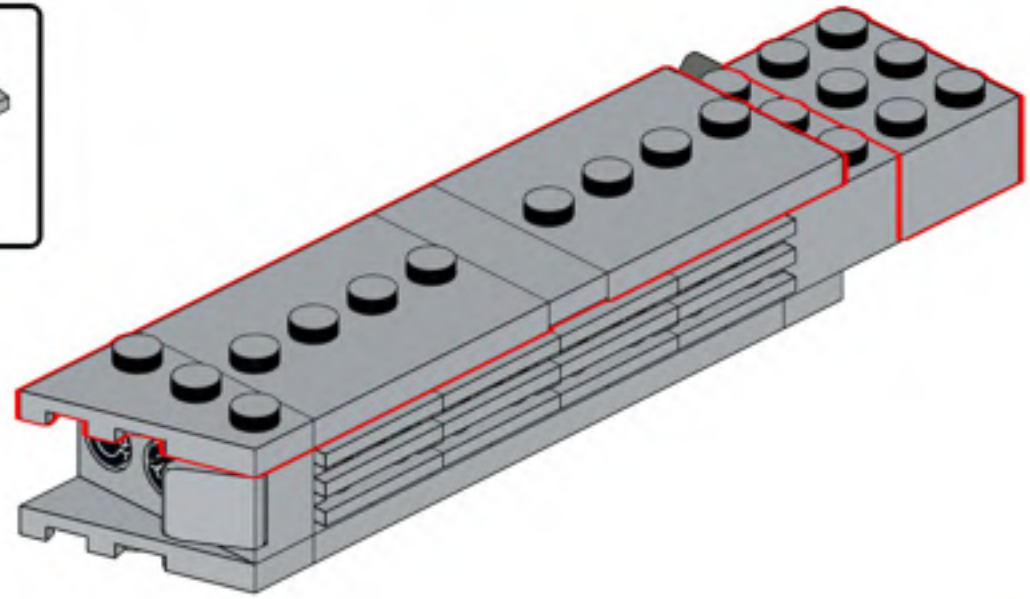

931

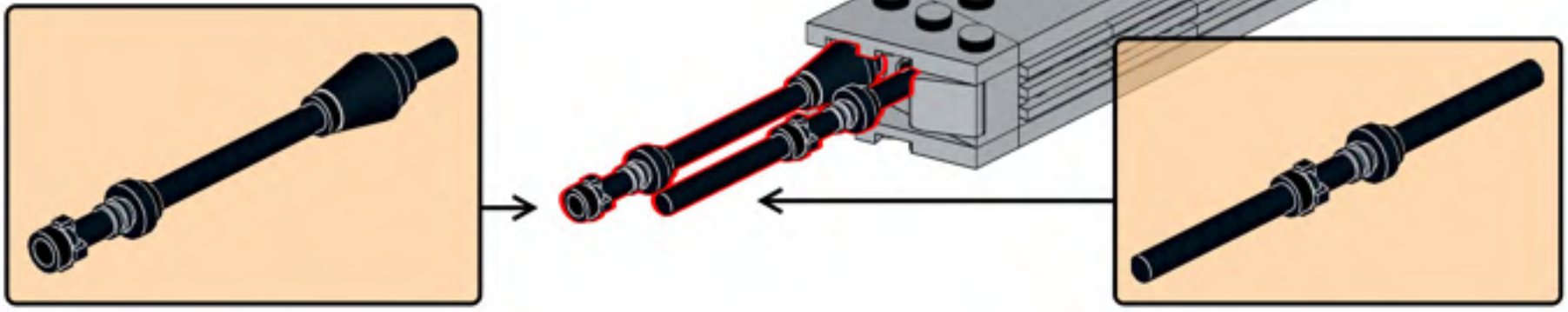

932

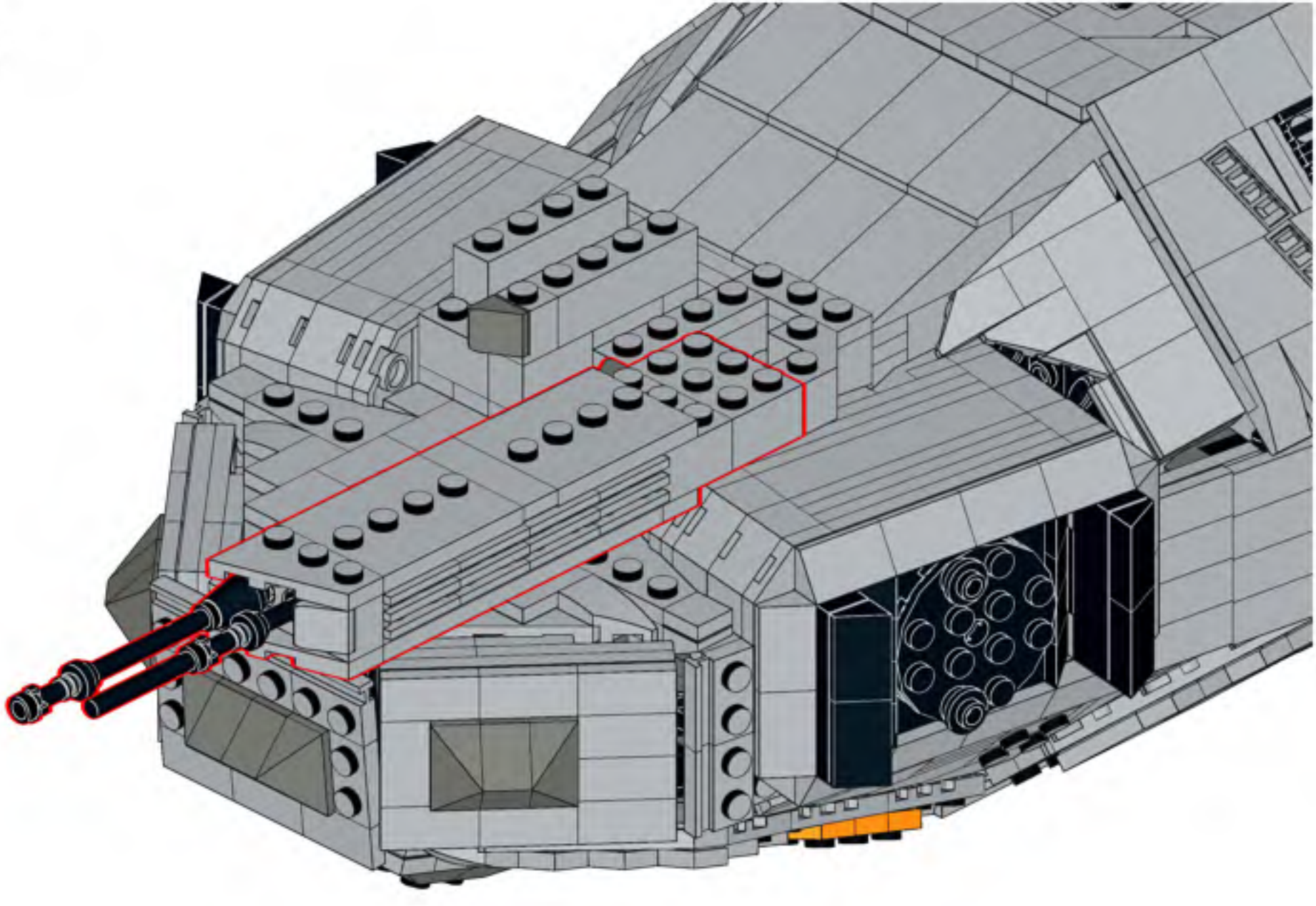

933

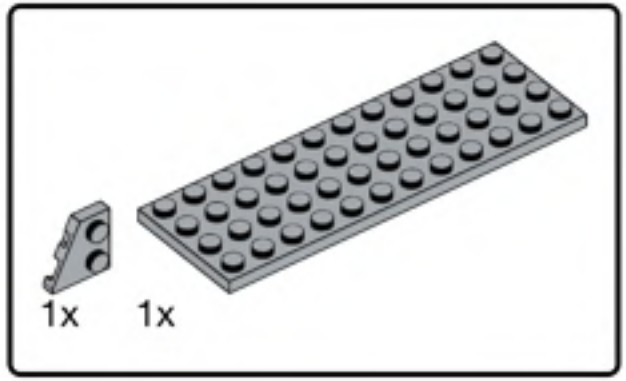


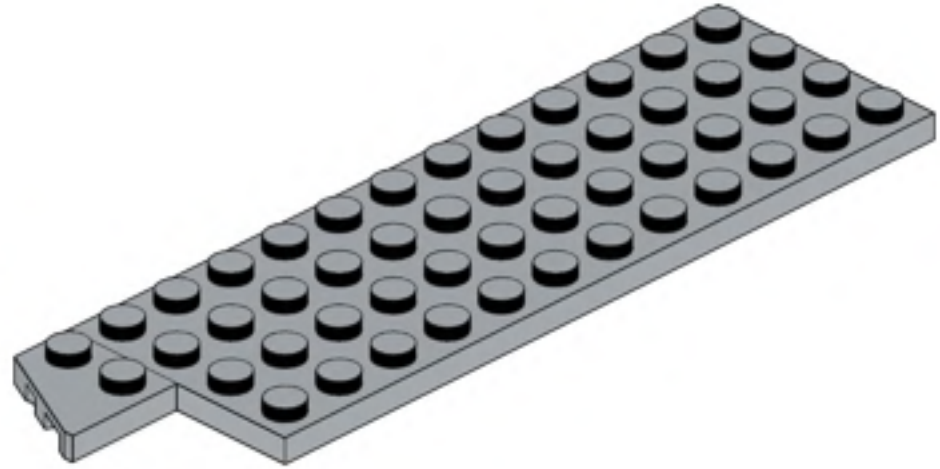

934

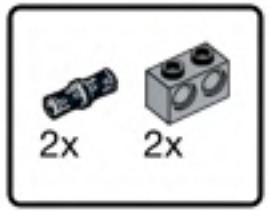


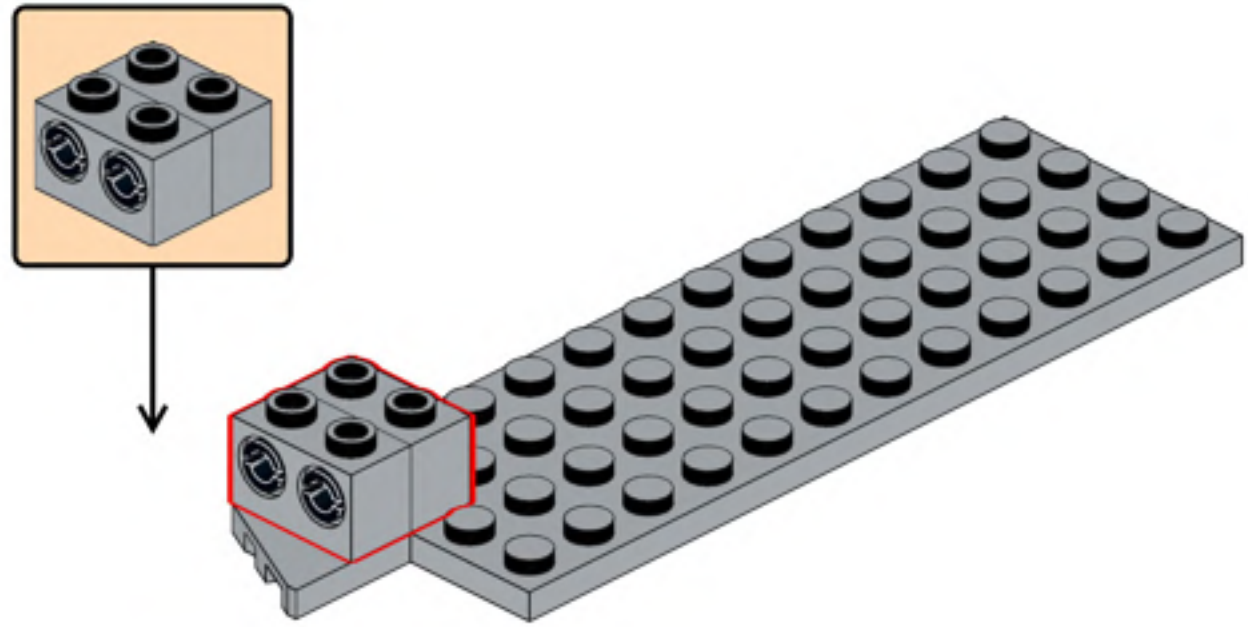

935

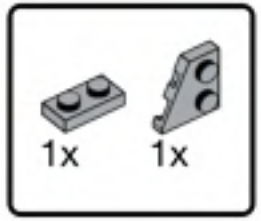


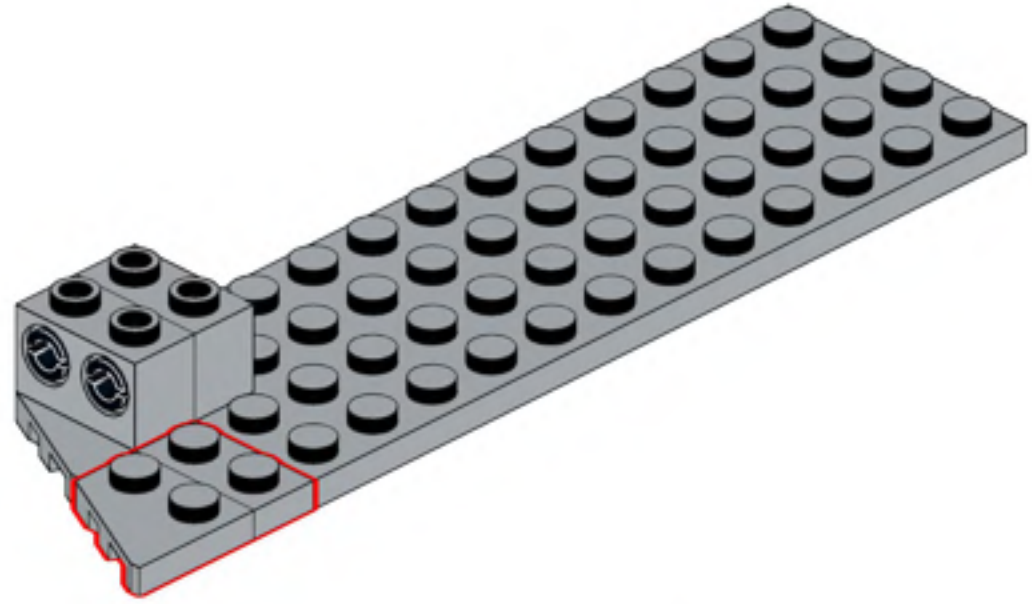

936

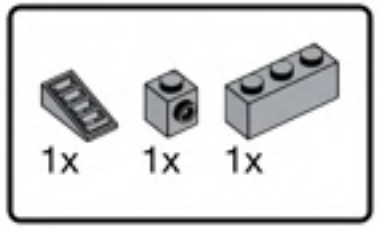


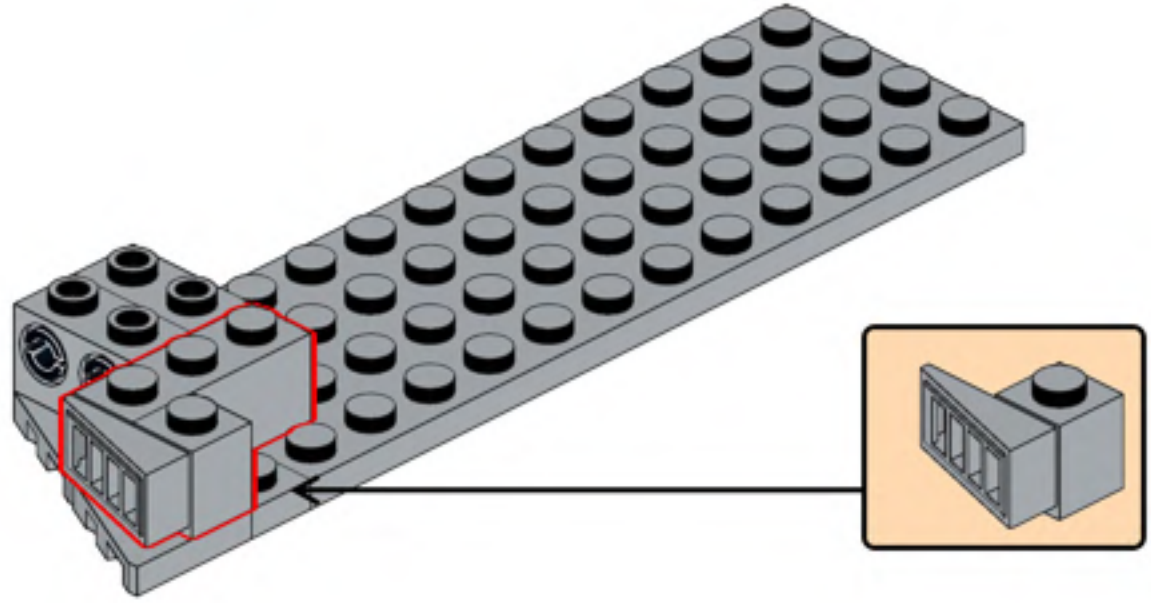

937

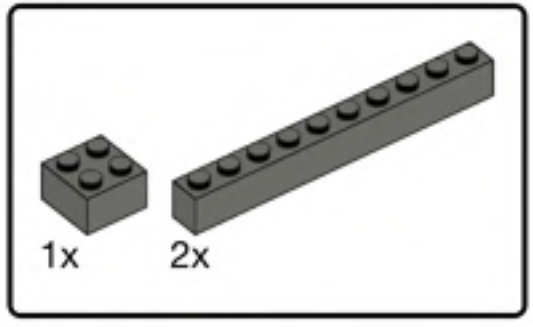


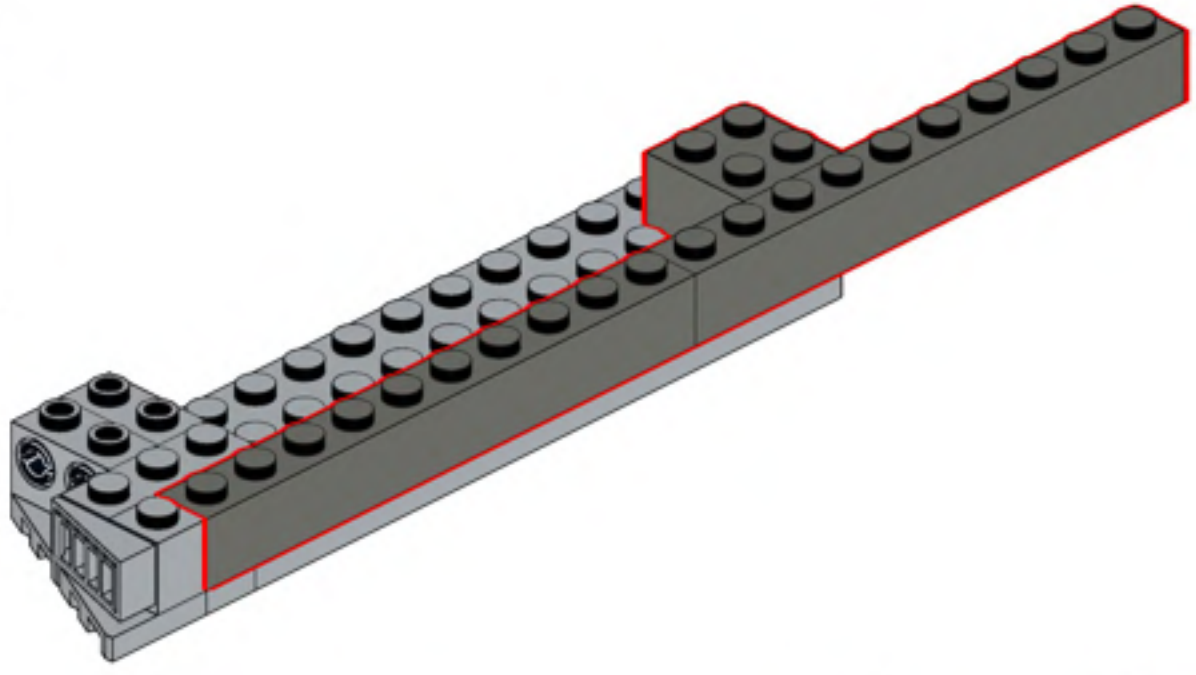

938

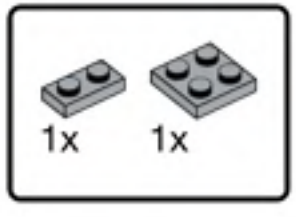


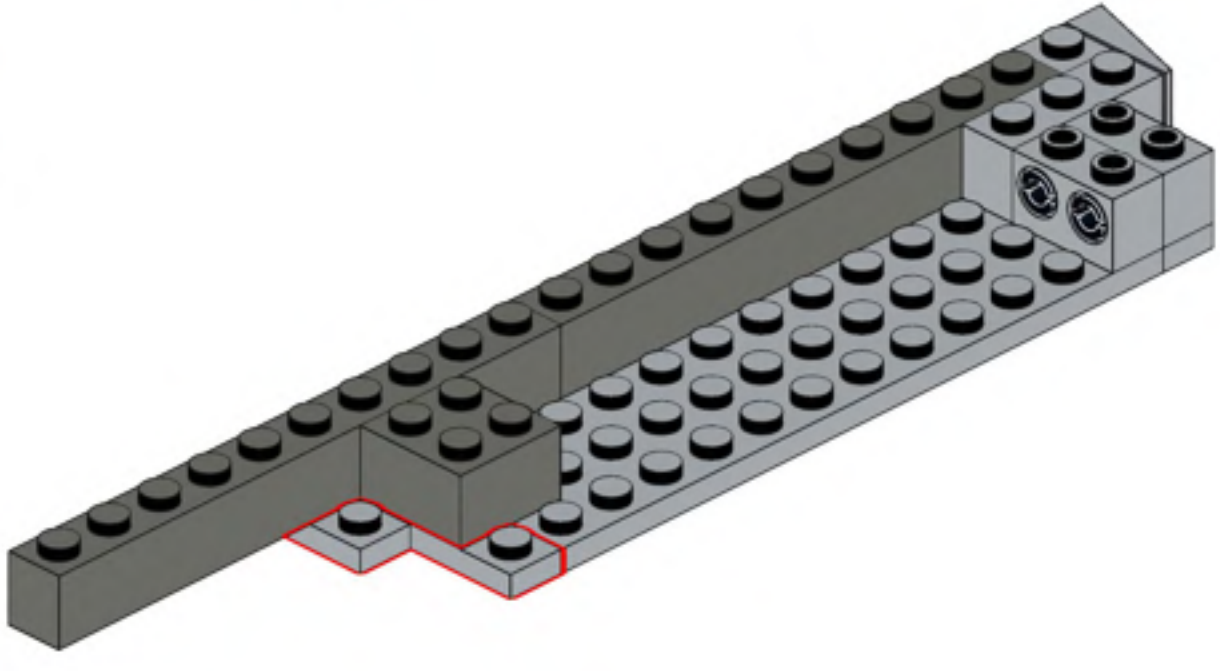

939

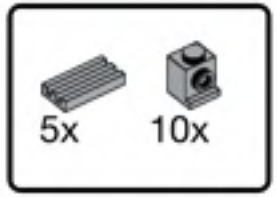


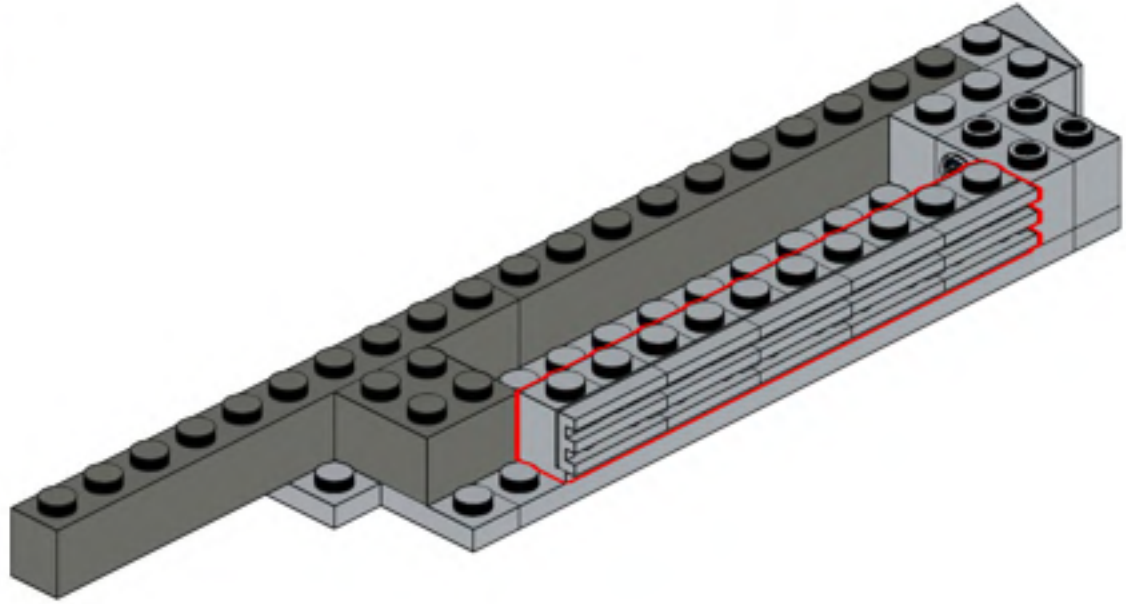

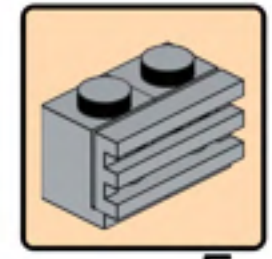

5x

940

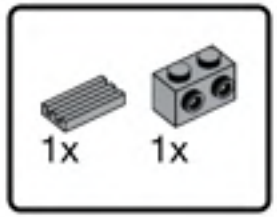


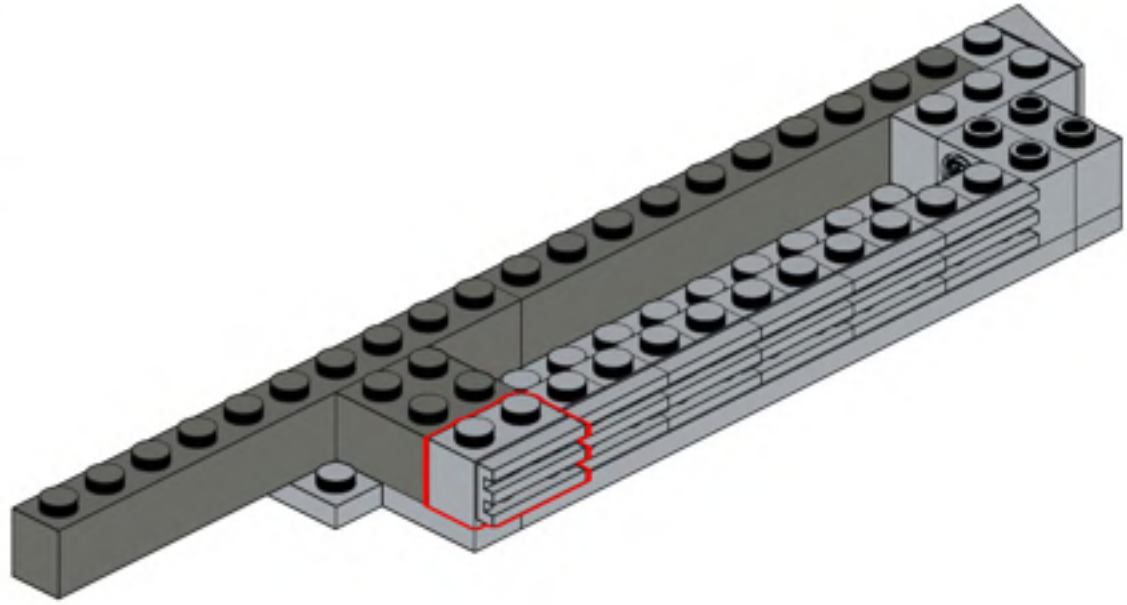

941

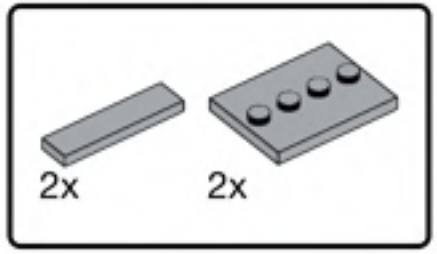


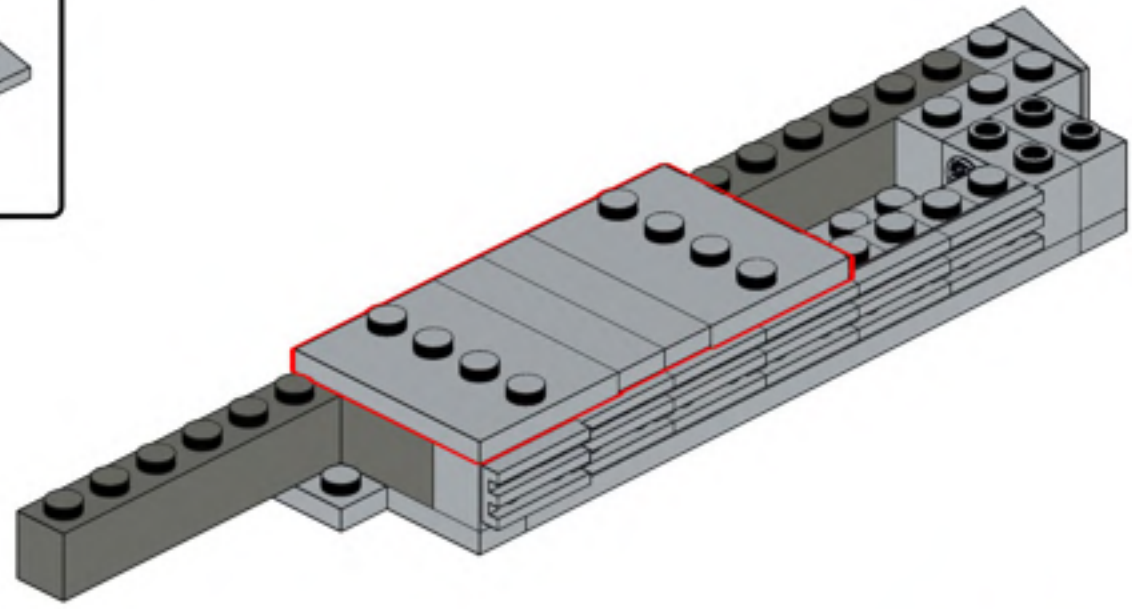

942

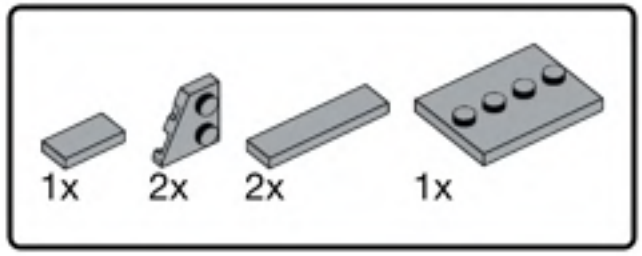


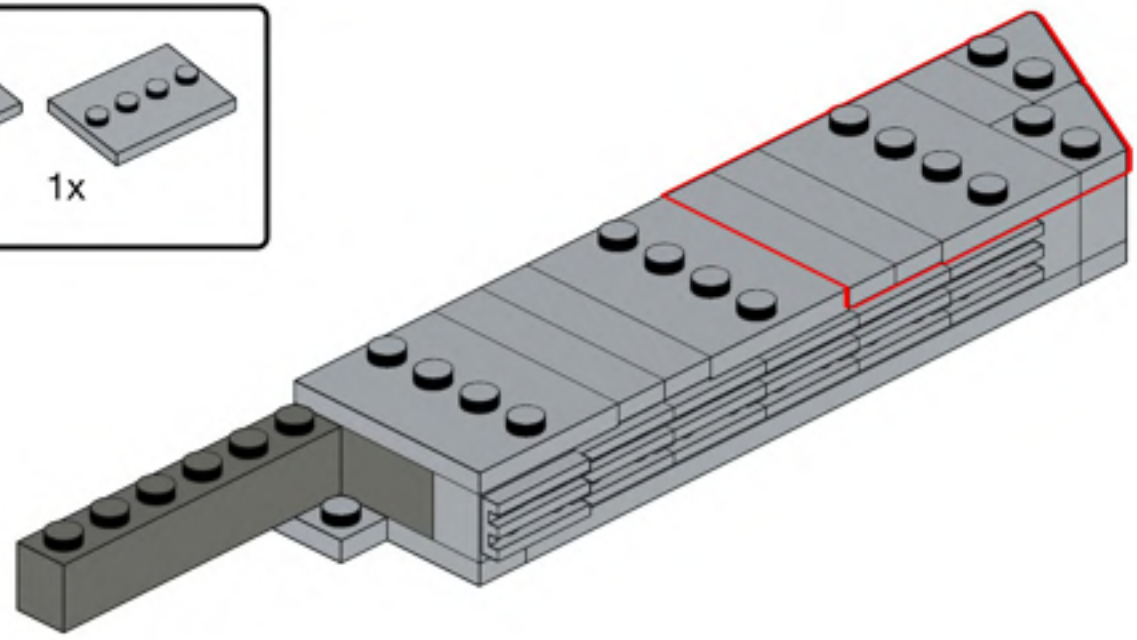

943

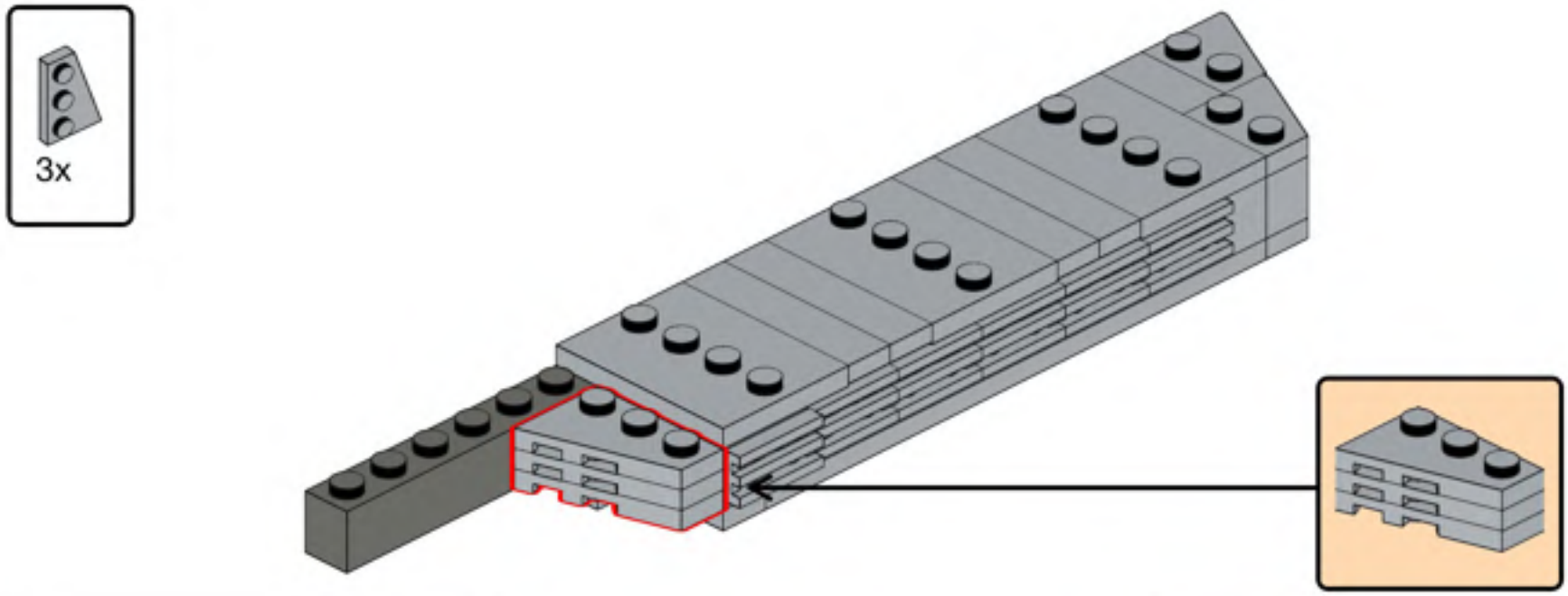


944

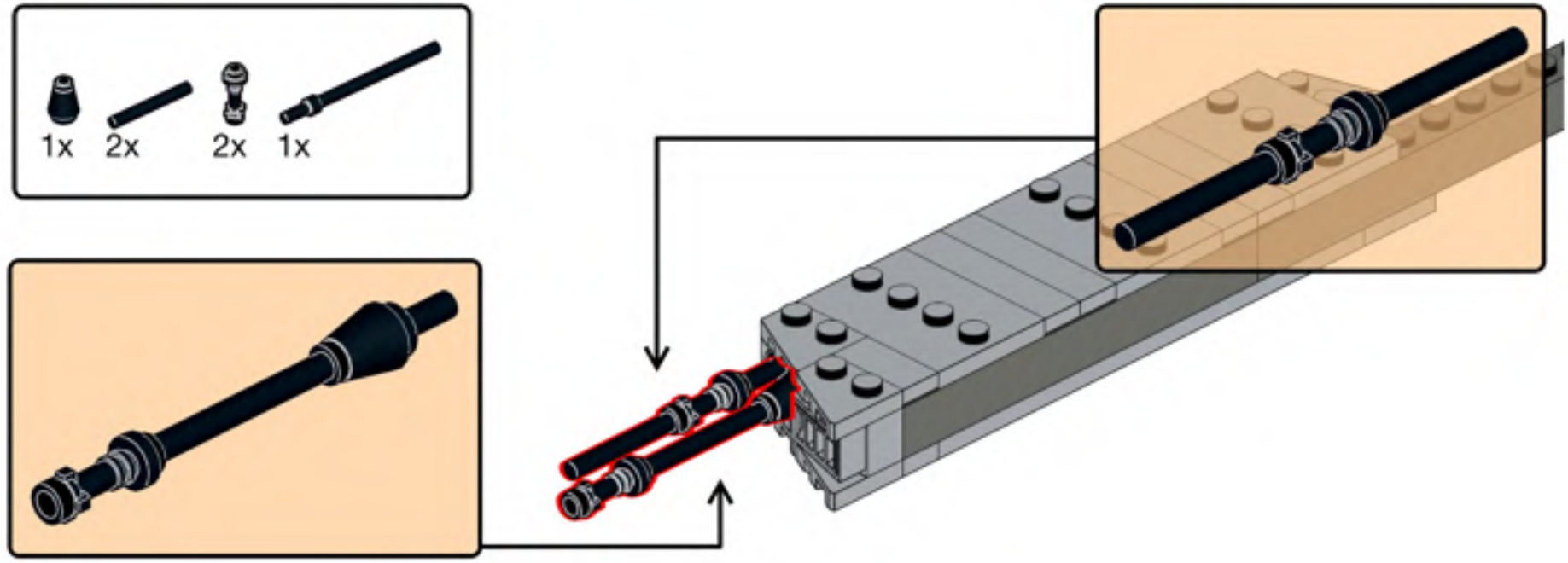

945

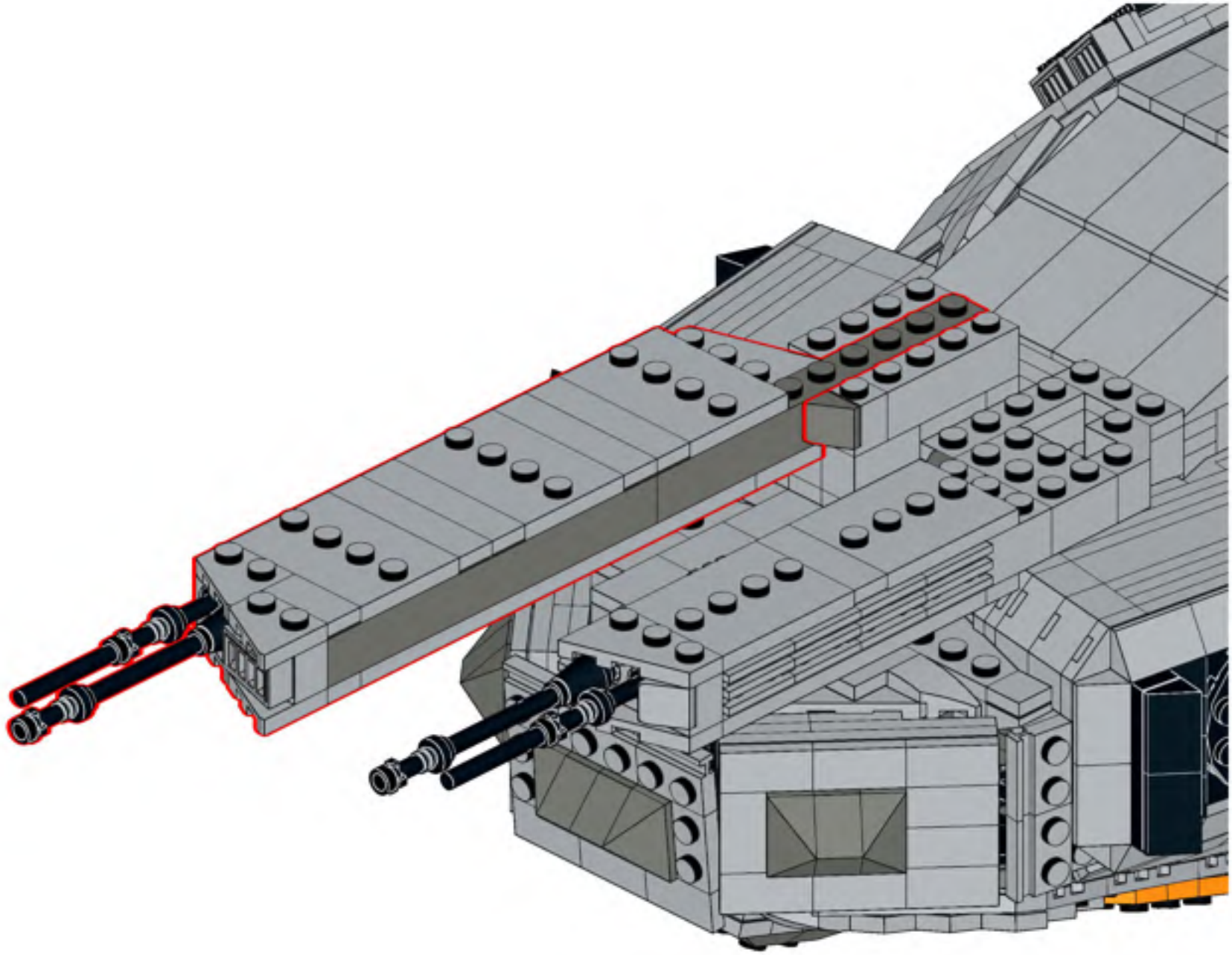

946

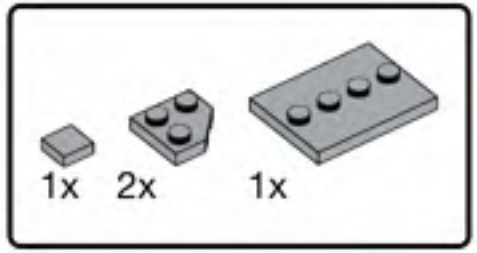

947

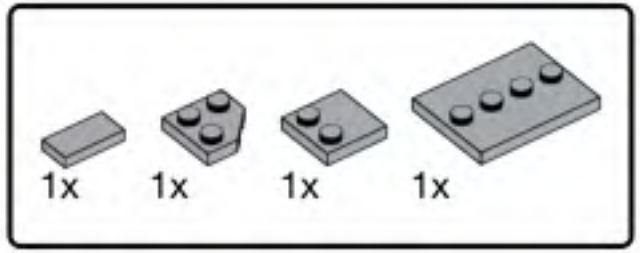

948

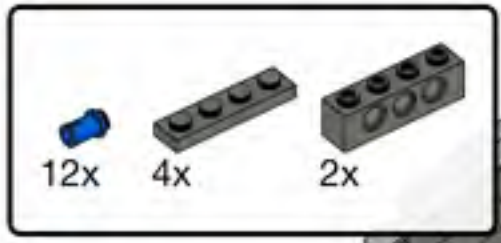


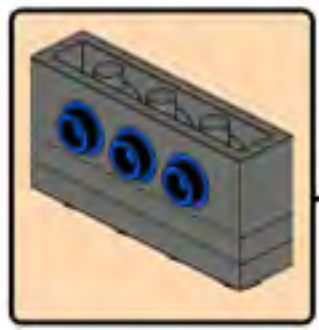

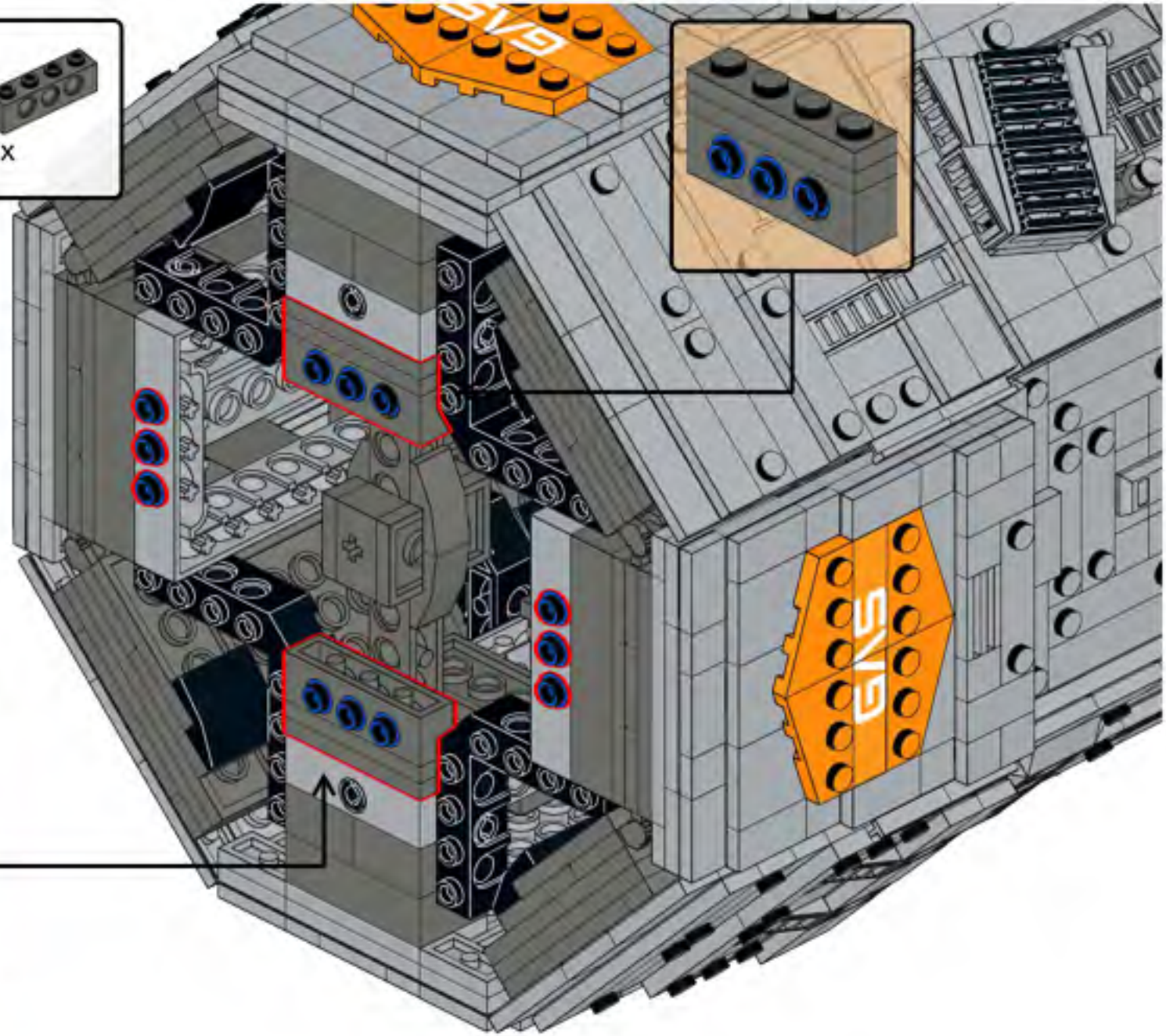

949

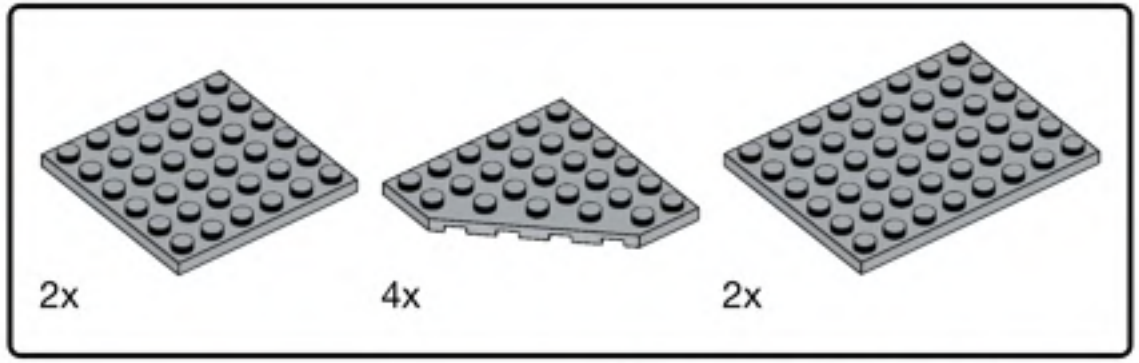


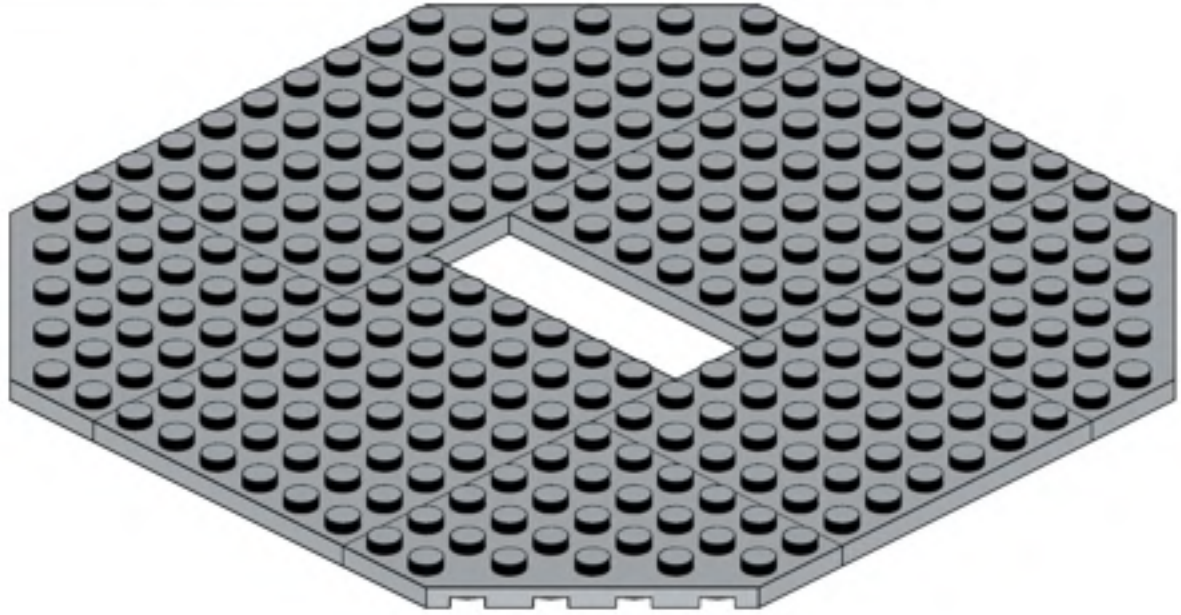

950

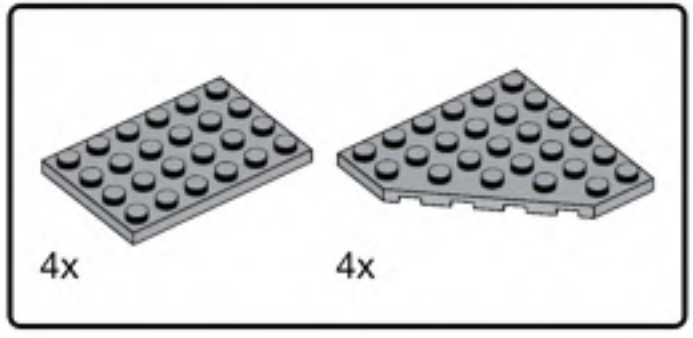


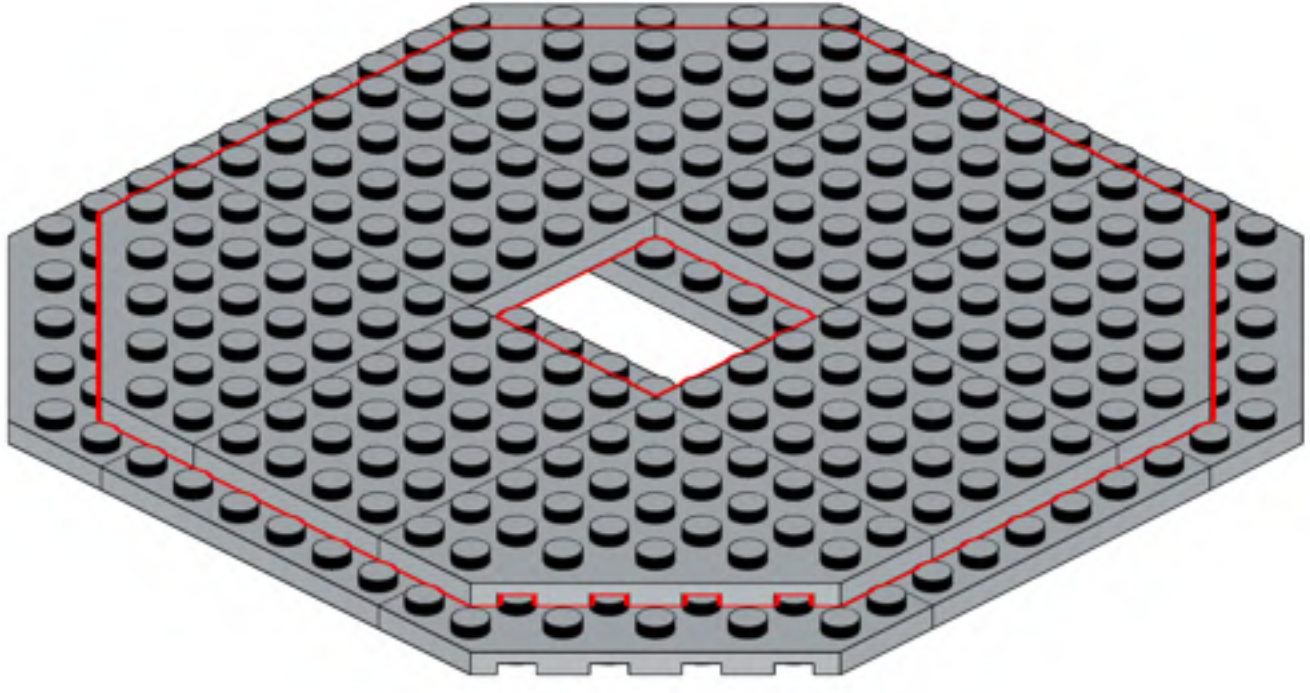

951

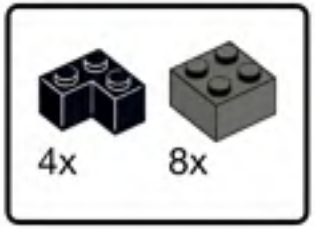


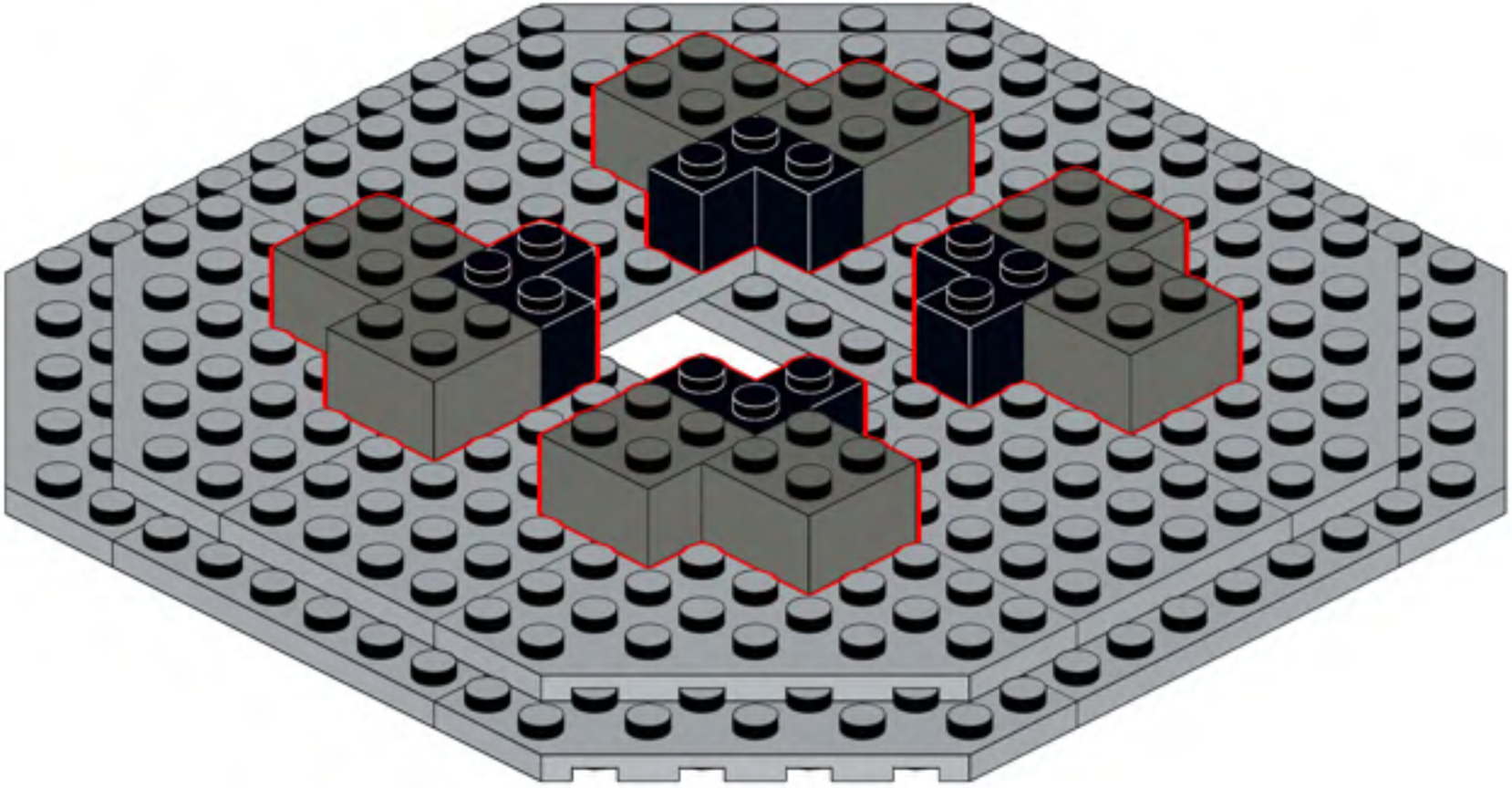

952

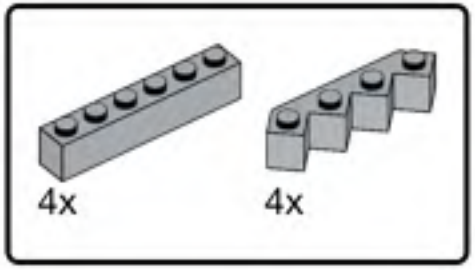


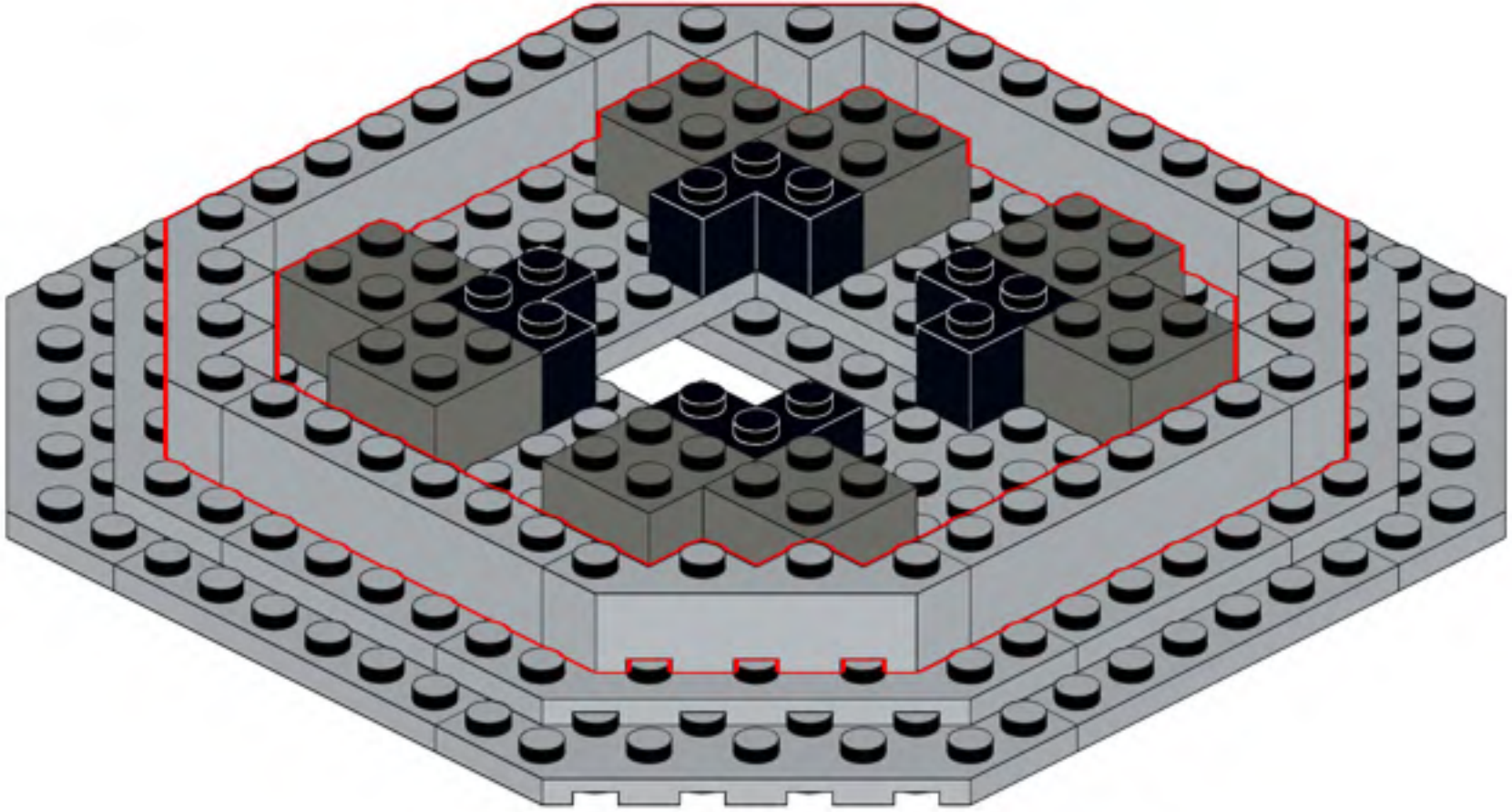

953

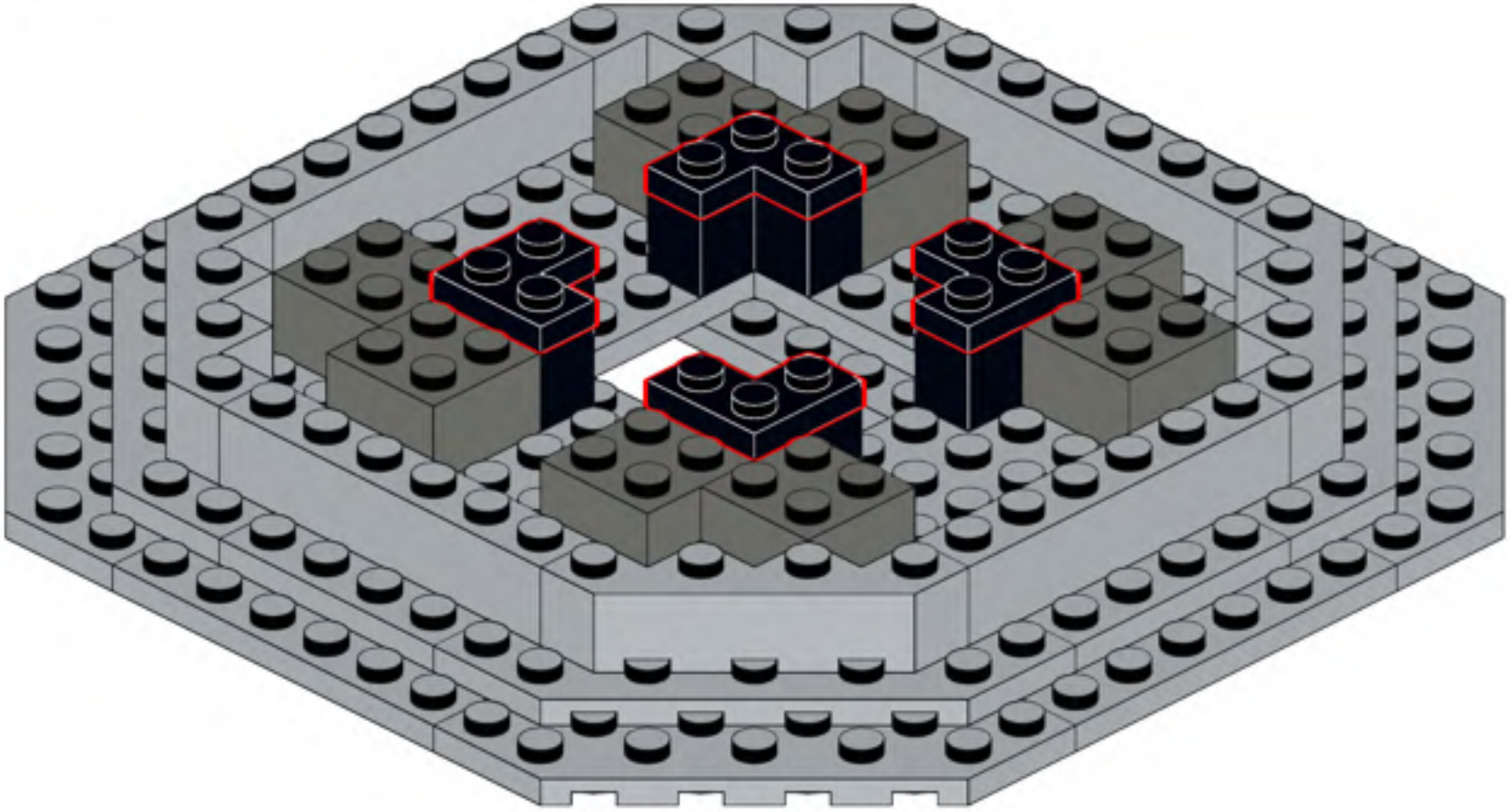

954

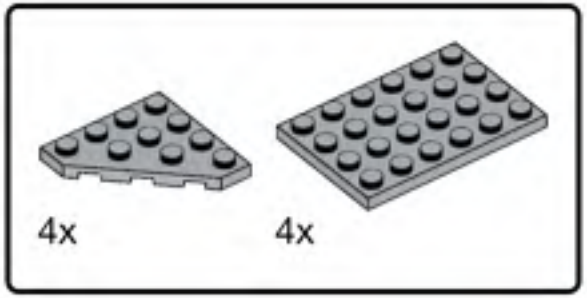


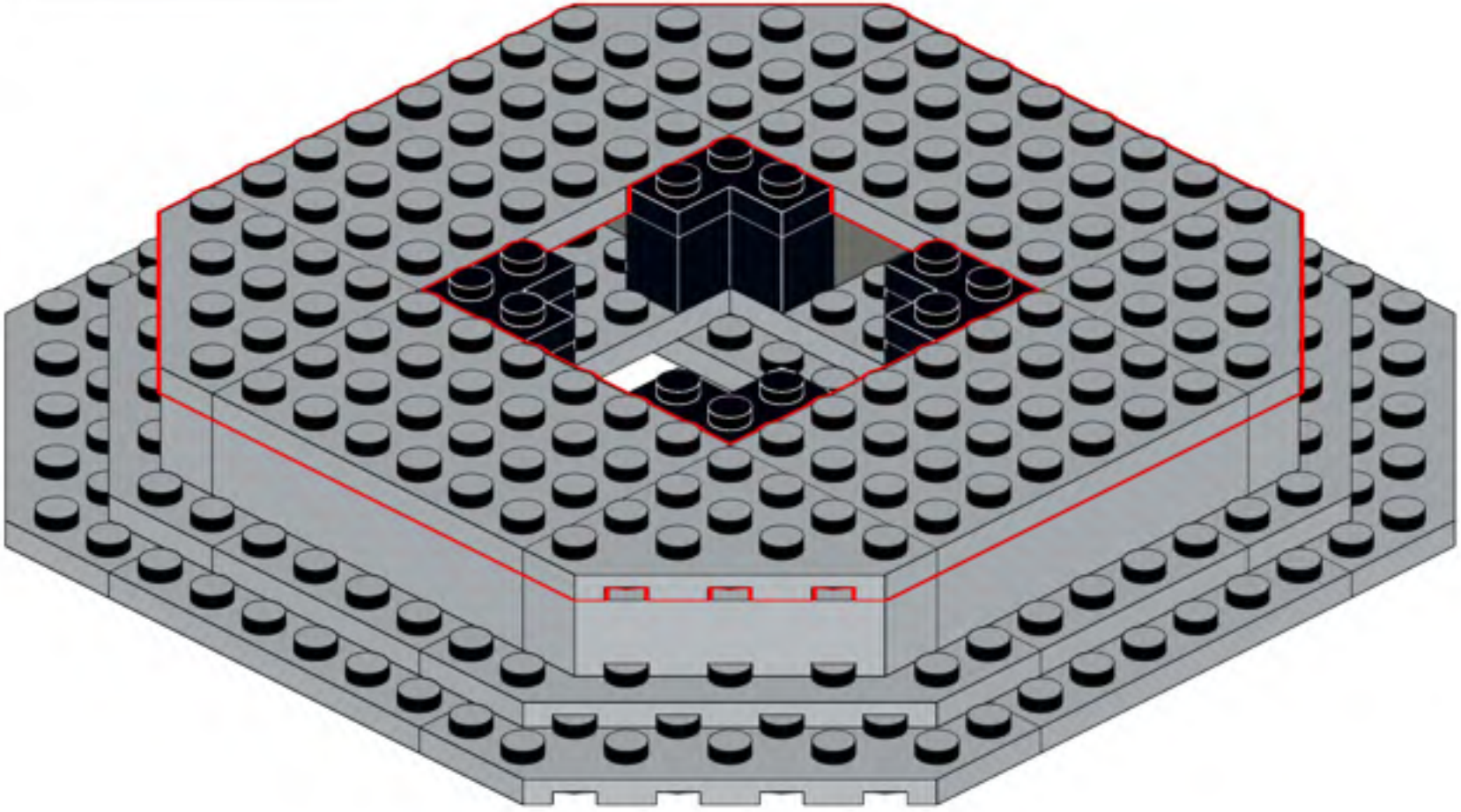

955

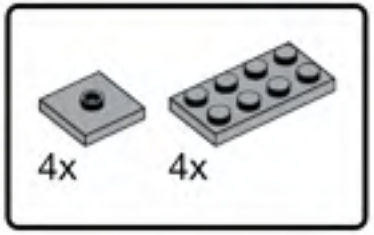


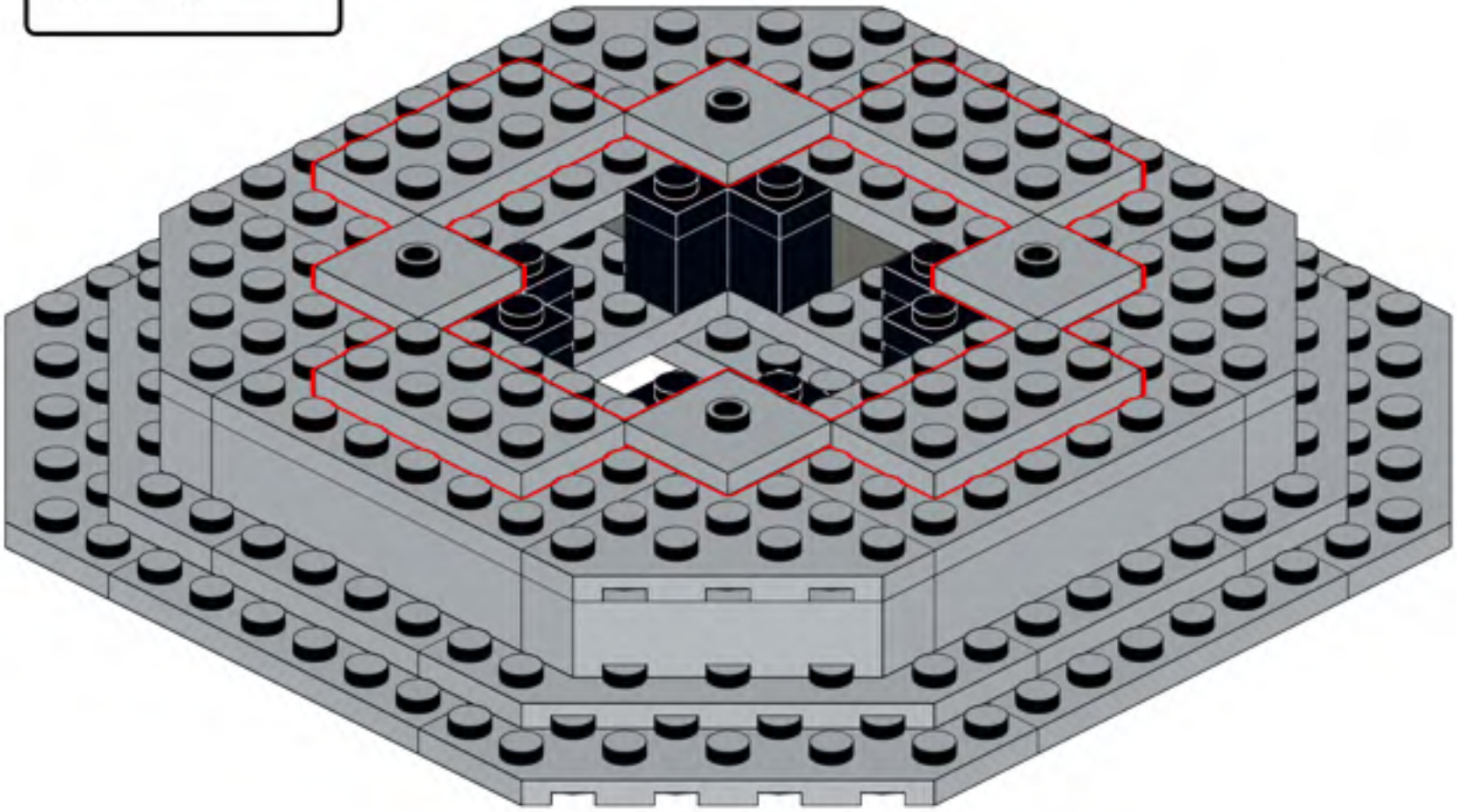

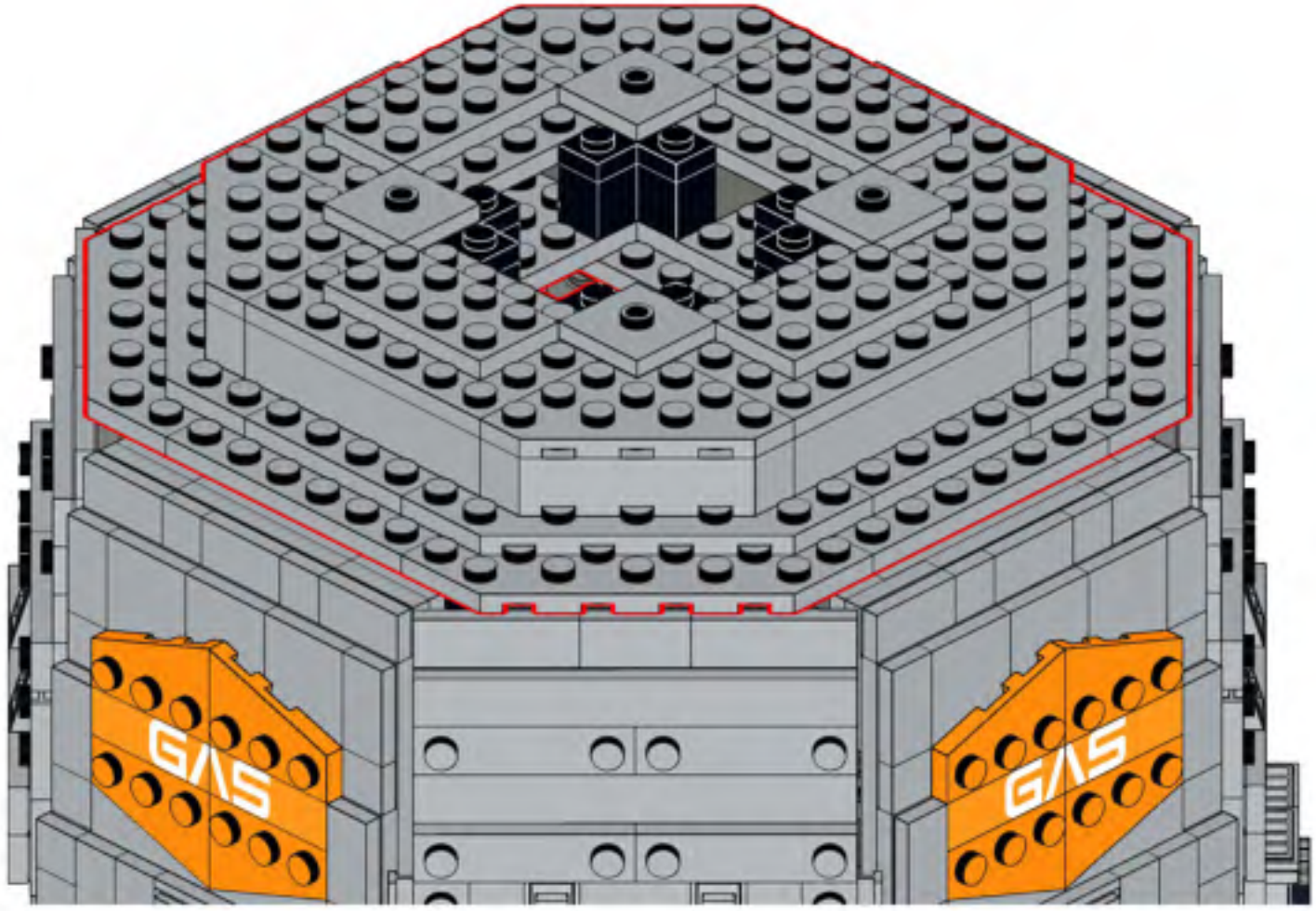
GAS
GAS

957

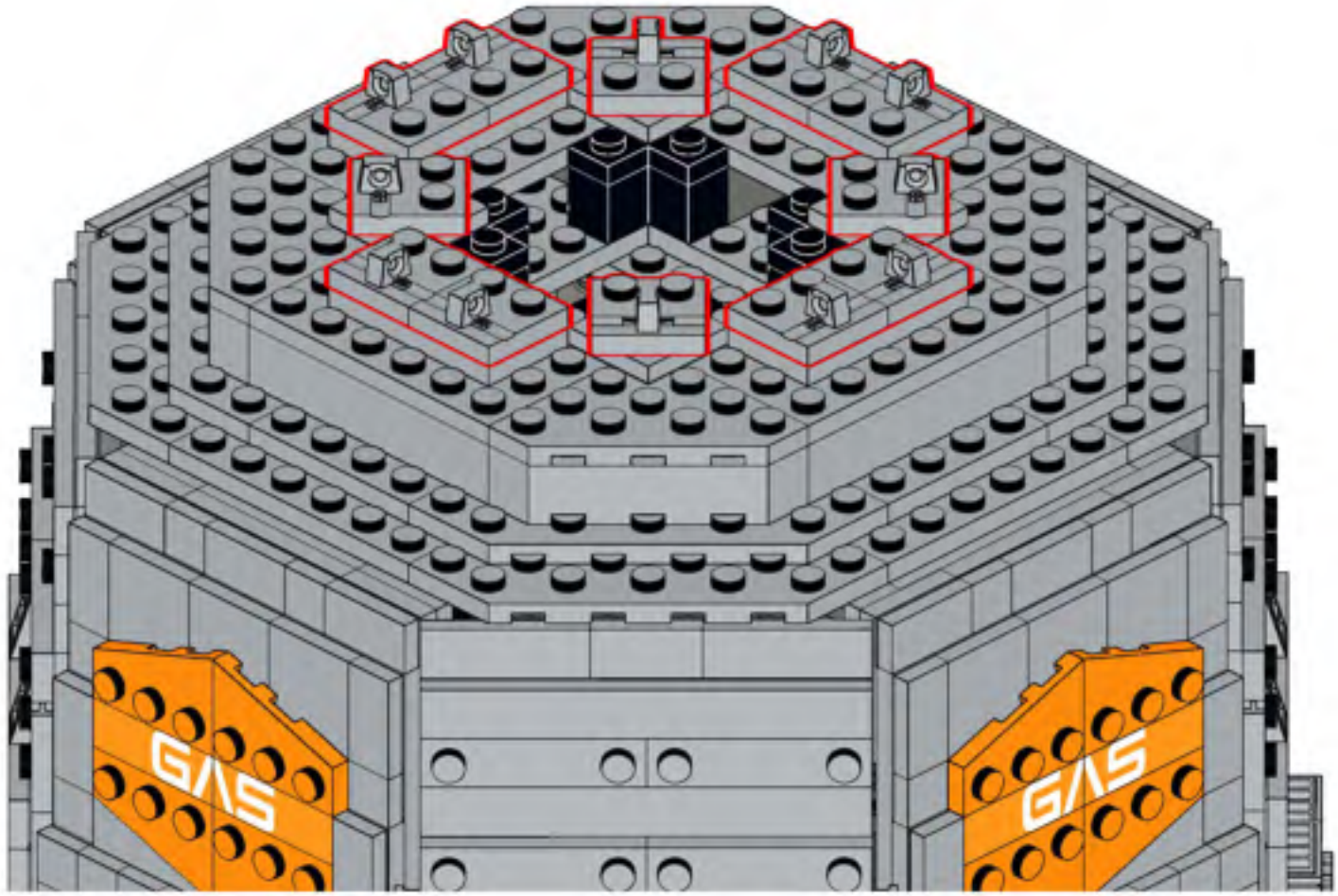

958

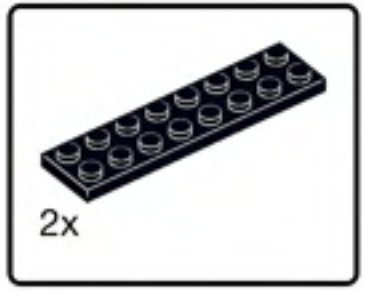

959

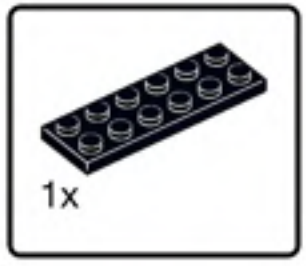


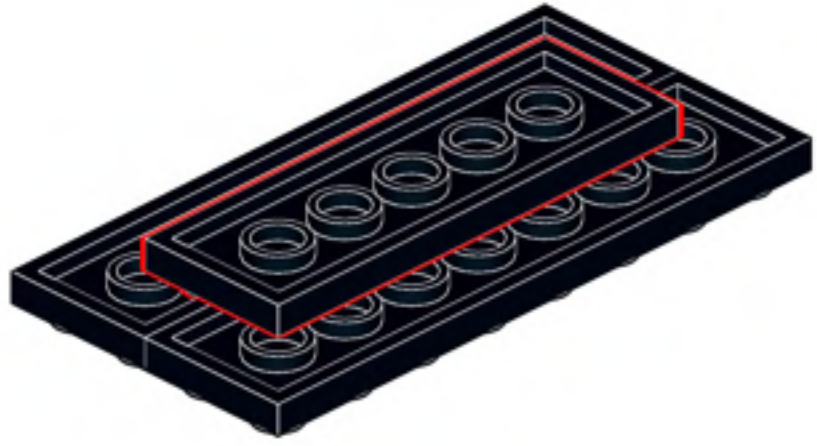

960

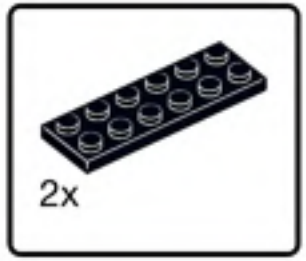


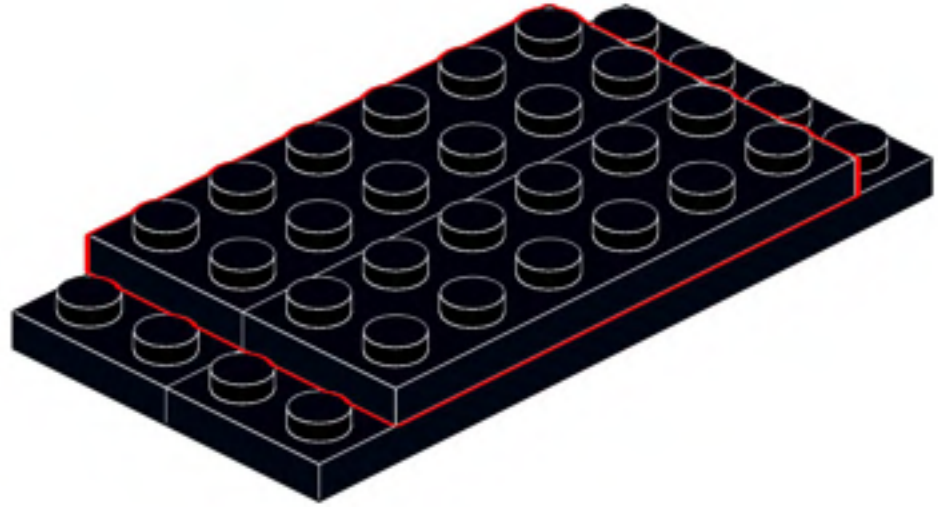

961

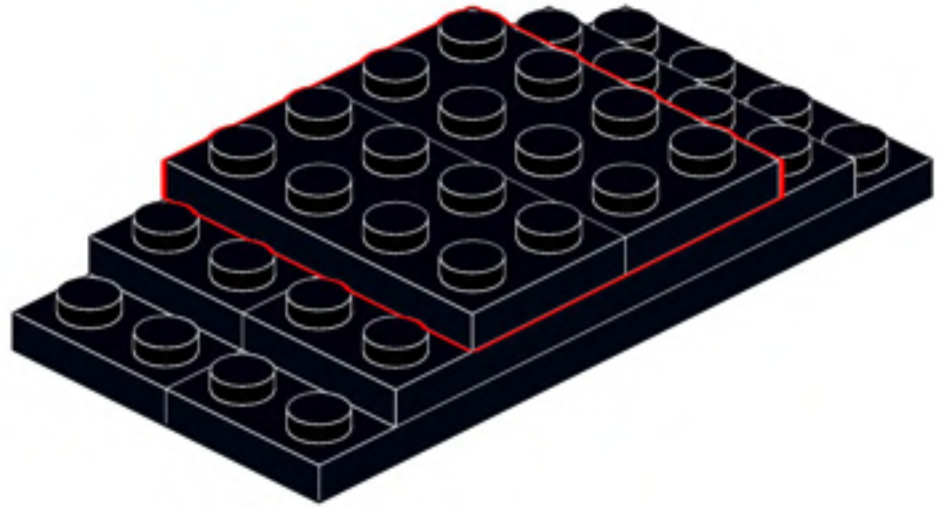

962

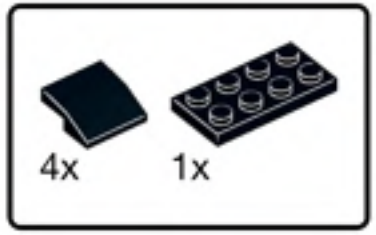


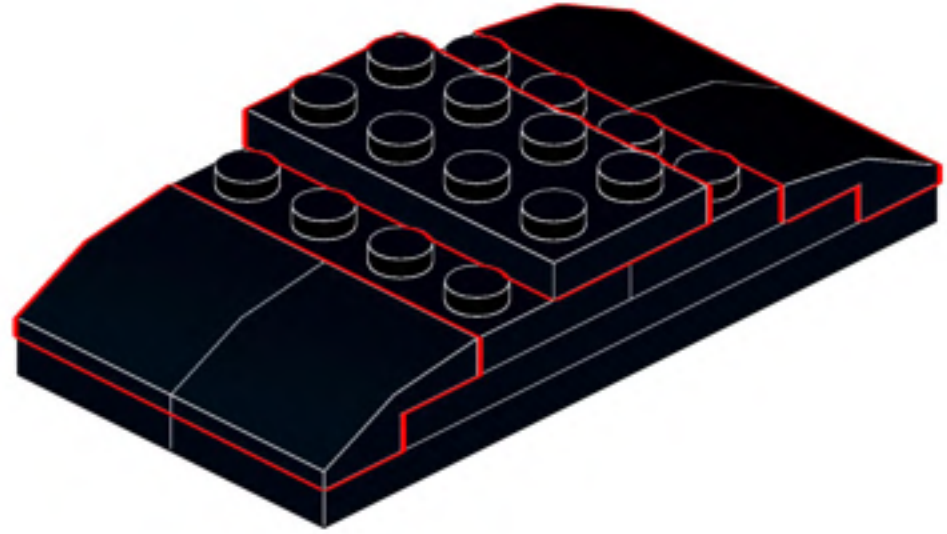

963

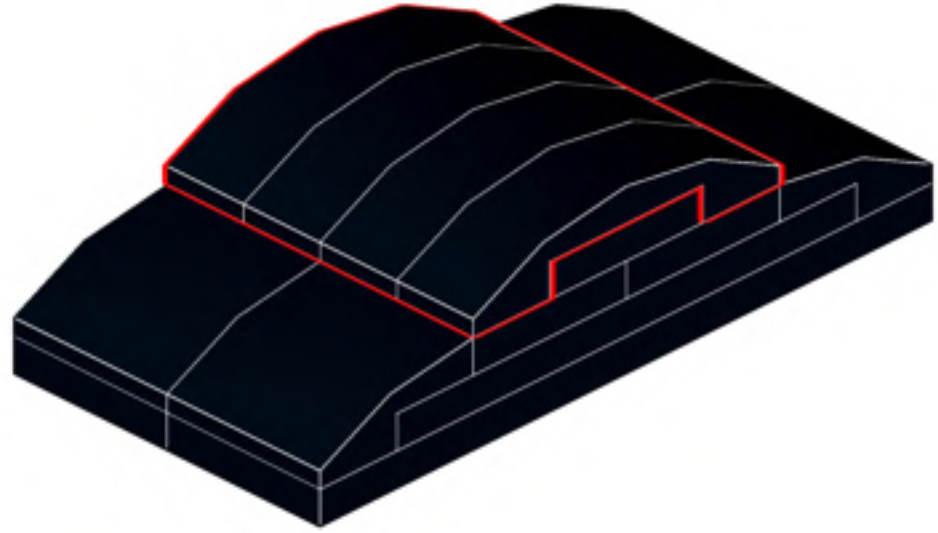

964

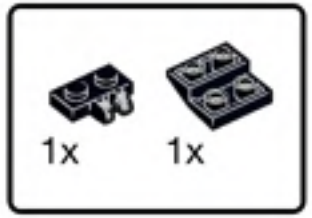


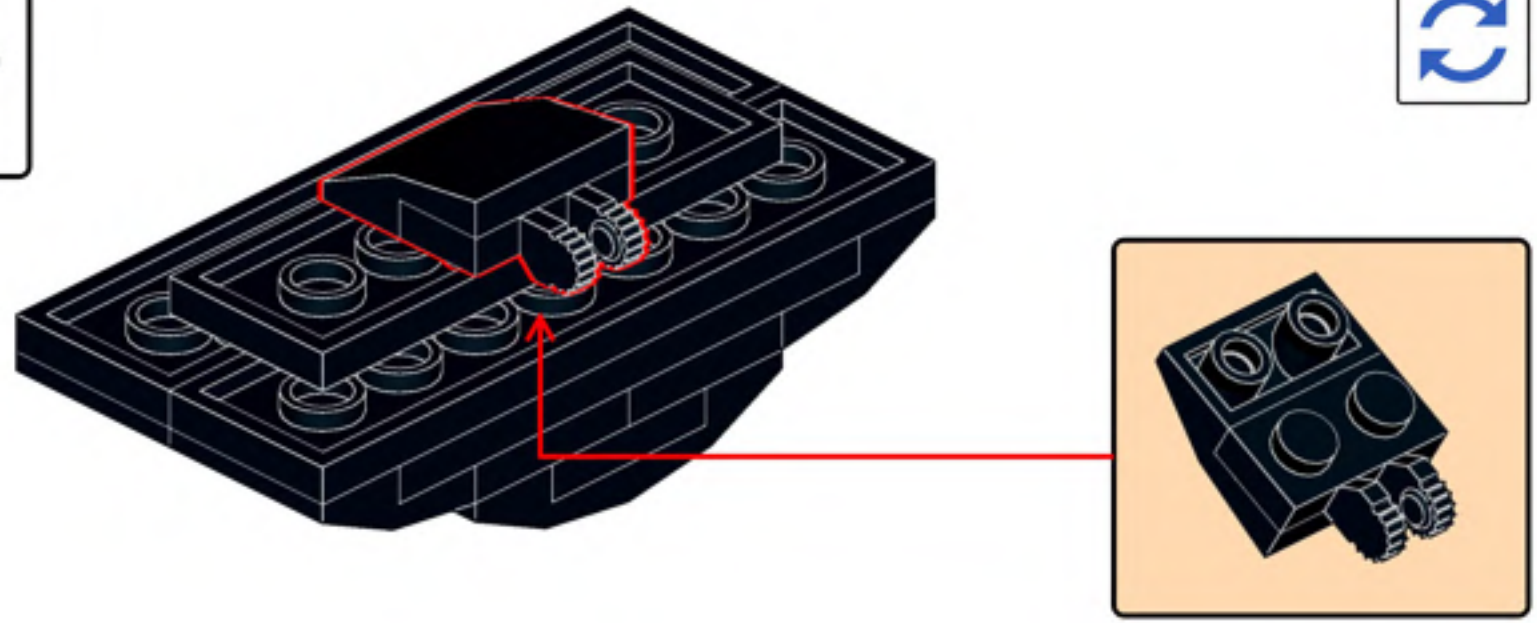

965

966

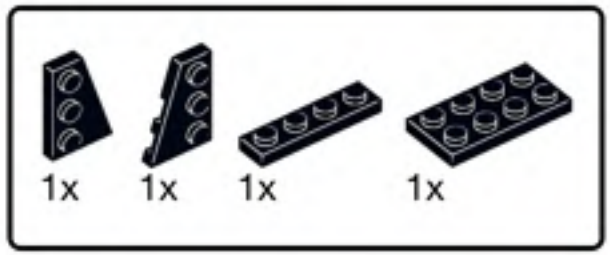


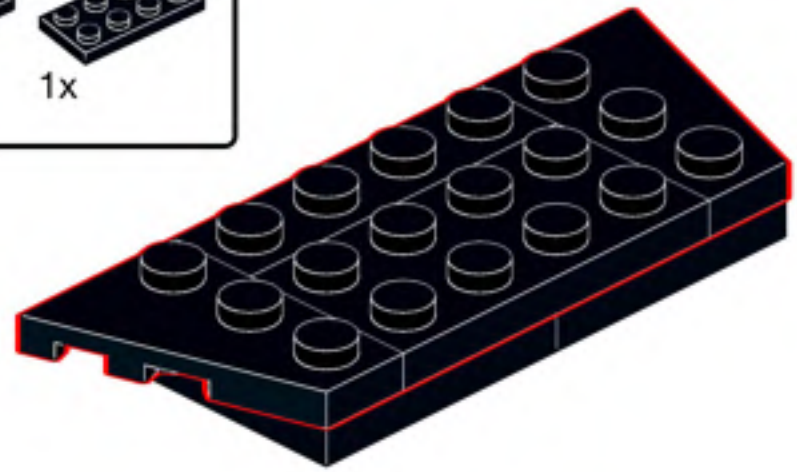

967

968

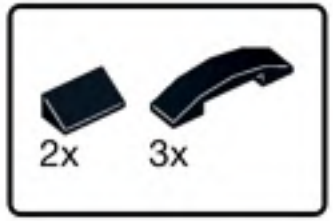


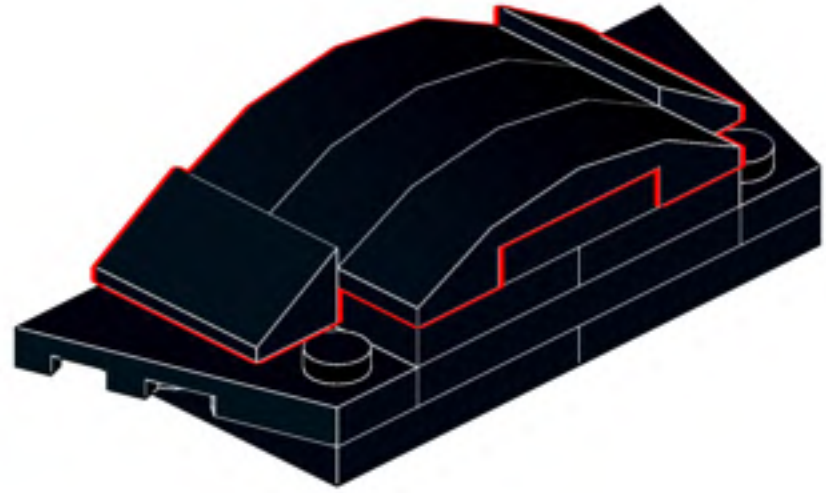

969

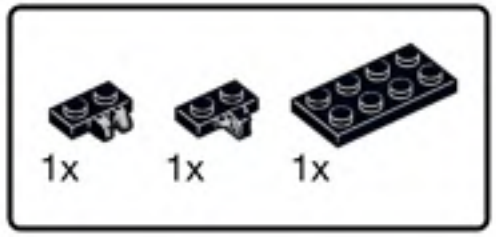


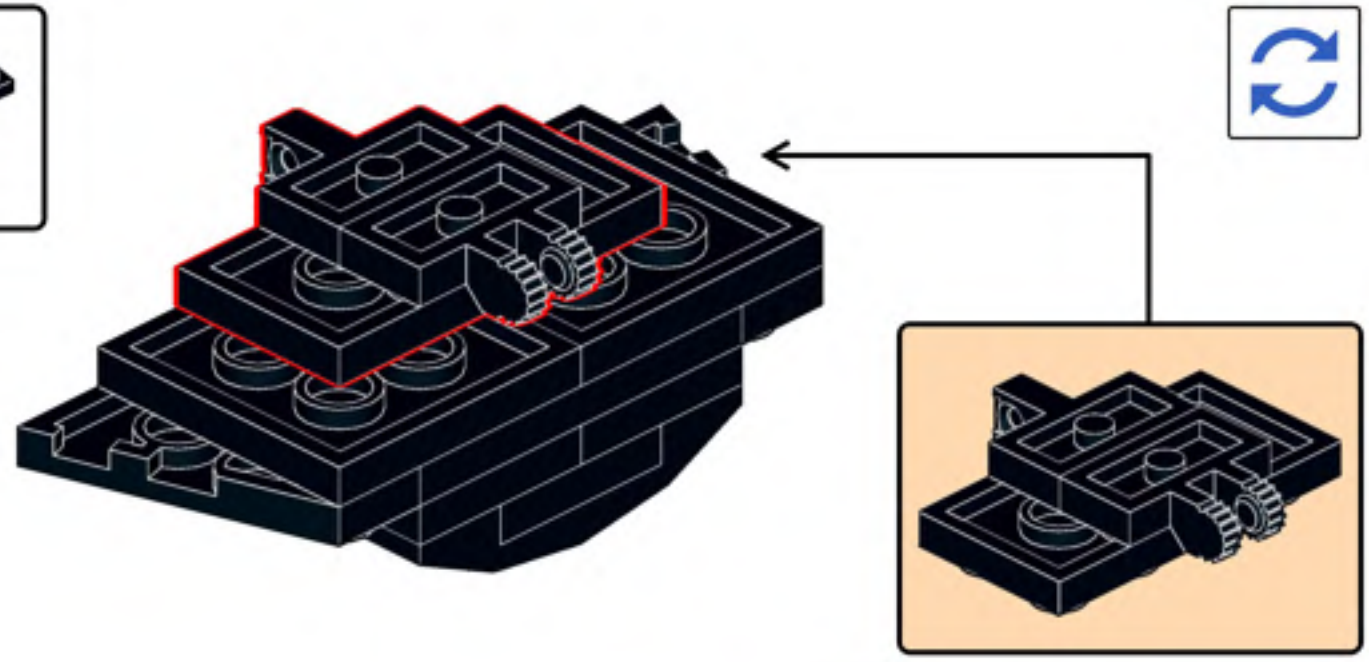

970

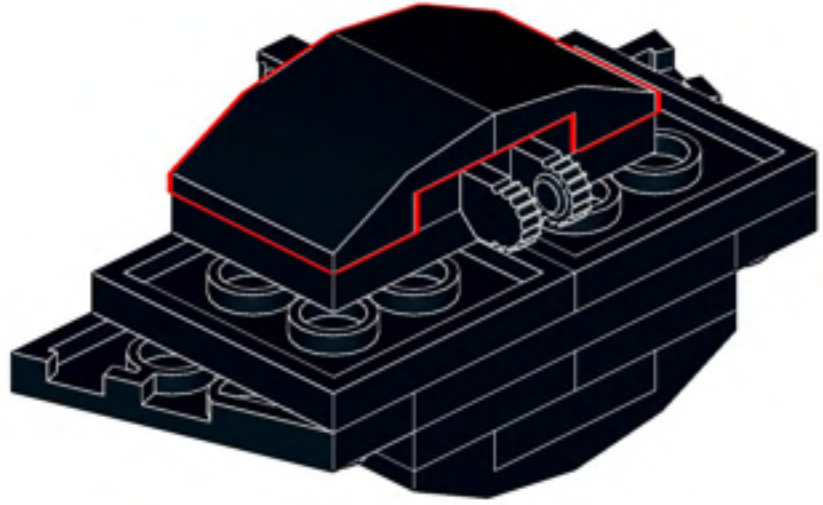

971

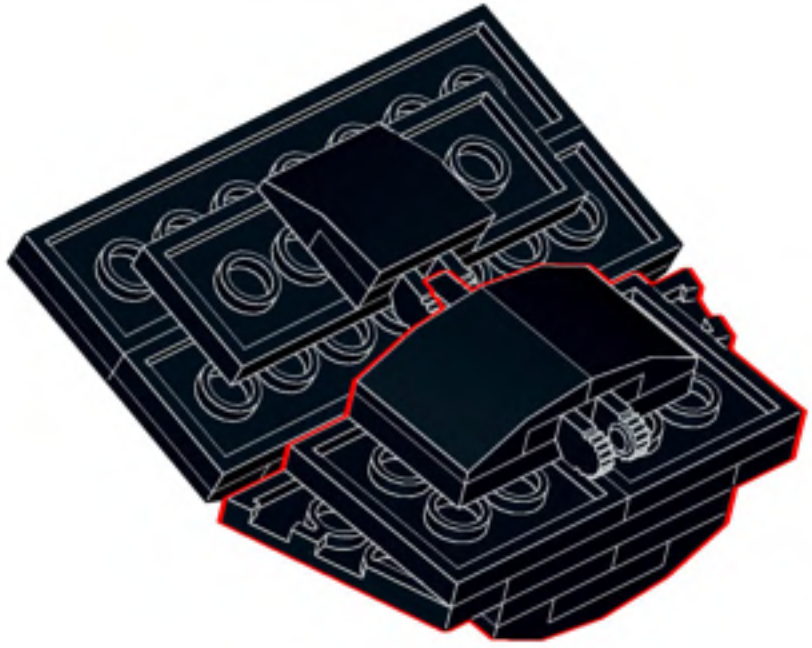

972

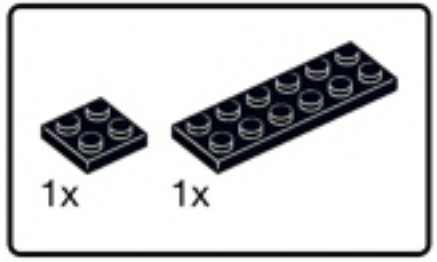


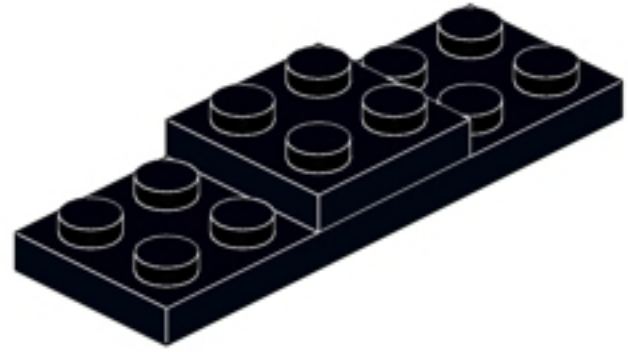

973

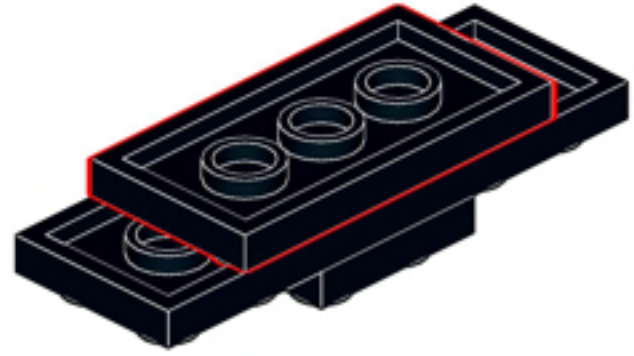

974

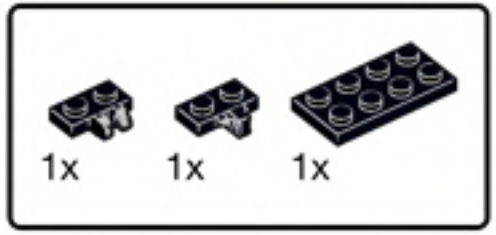


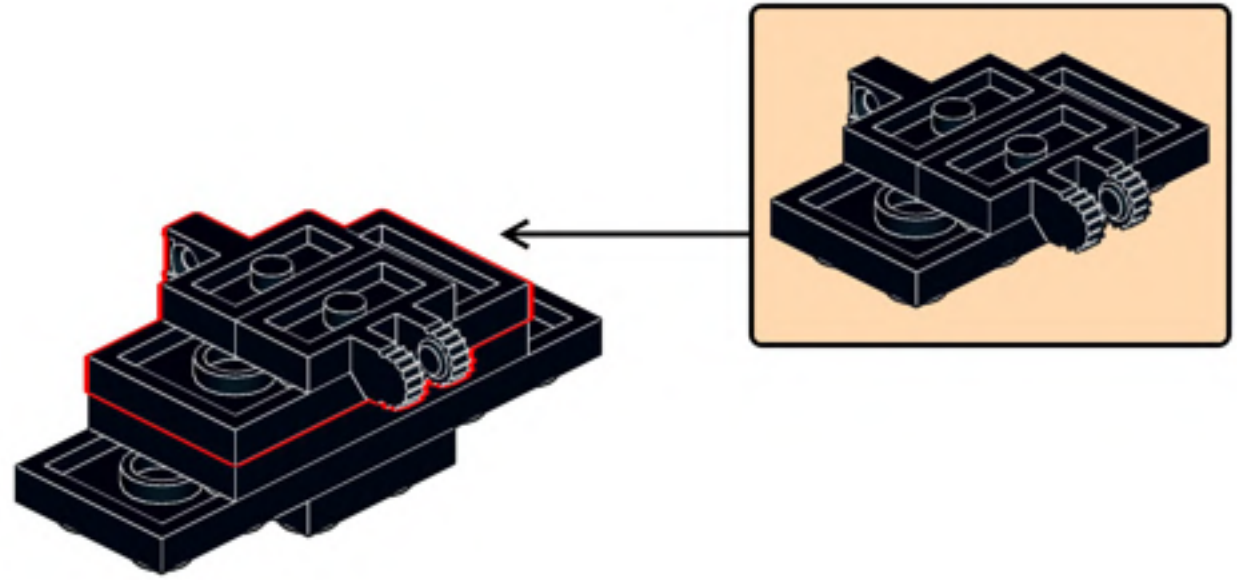

975

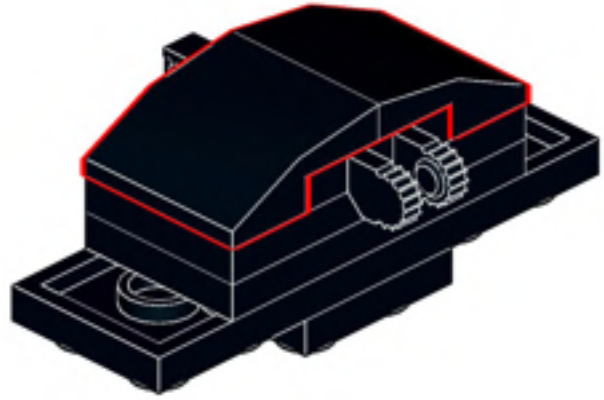

976

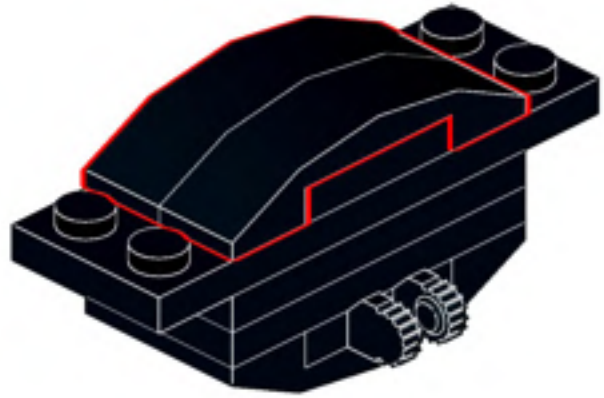

977

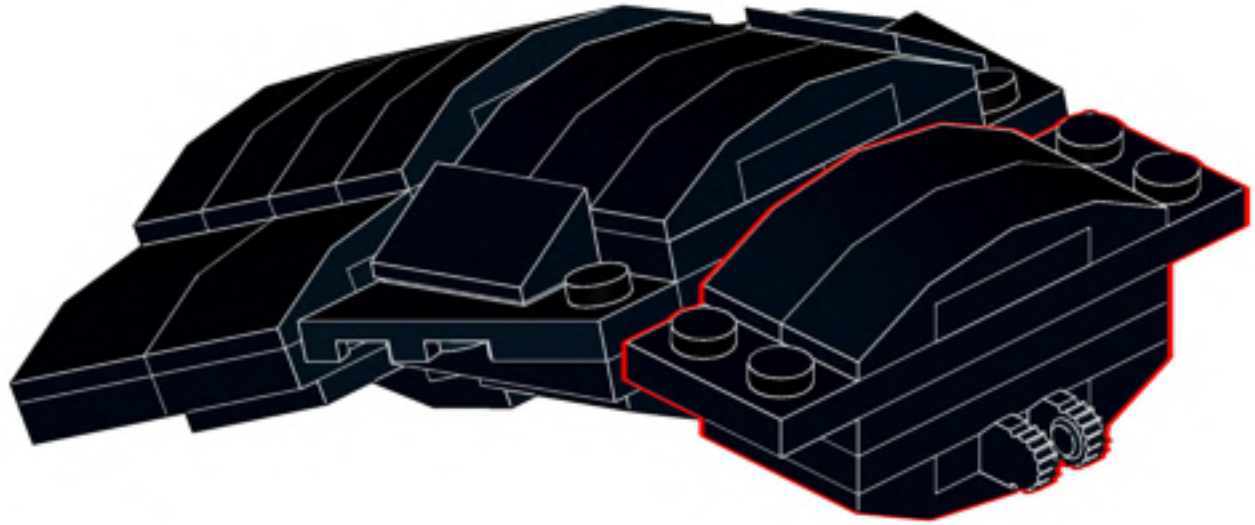

981

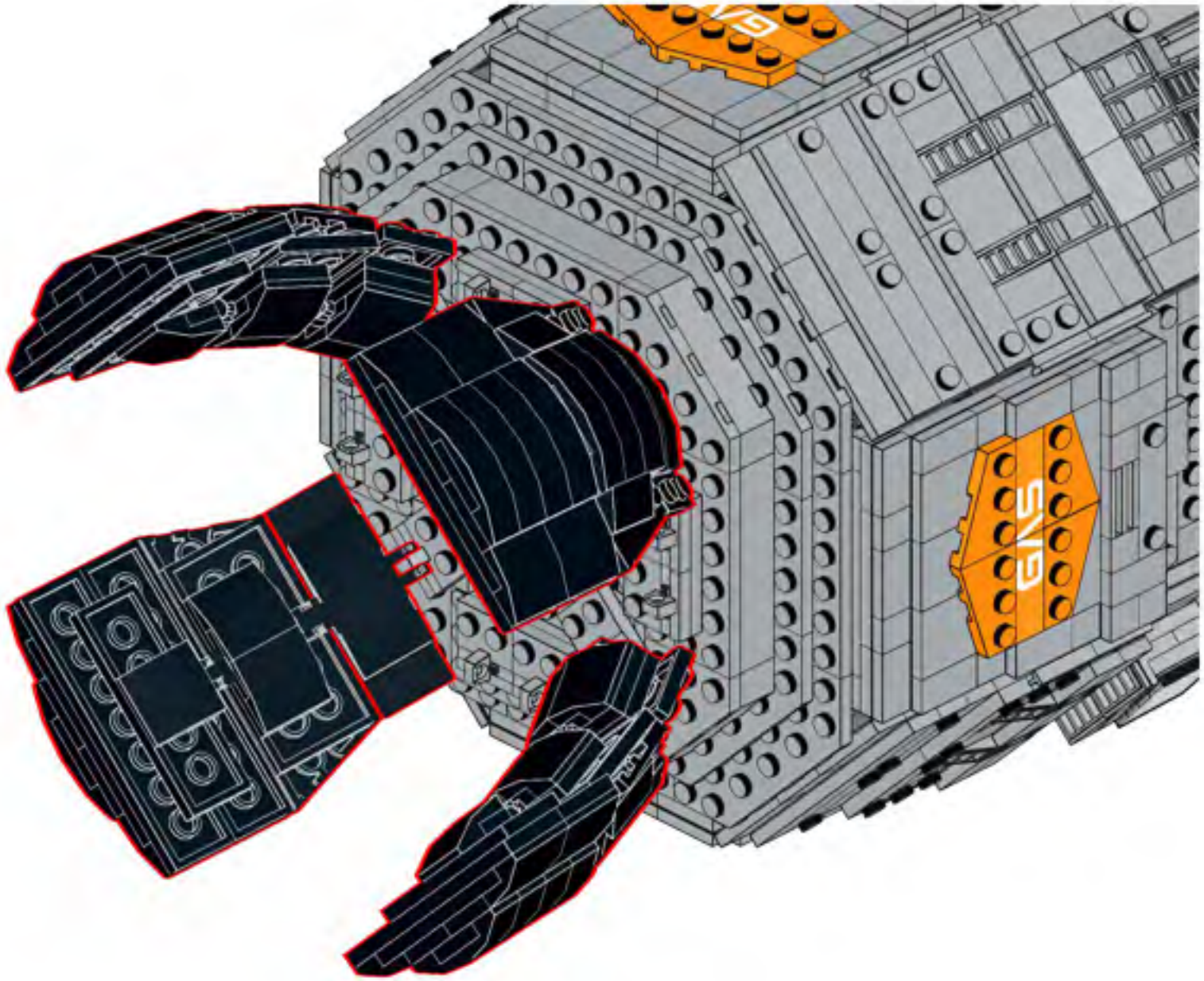

982

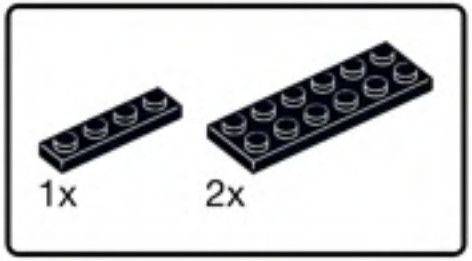

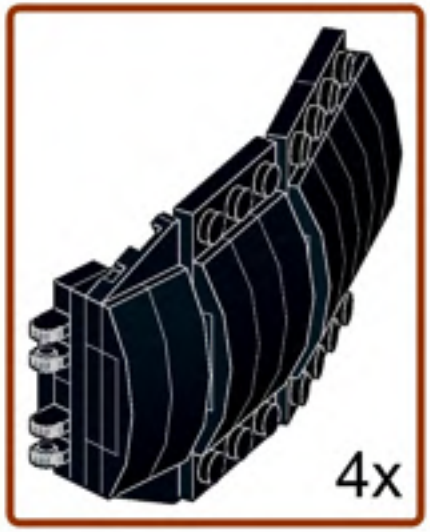


983

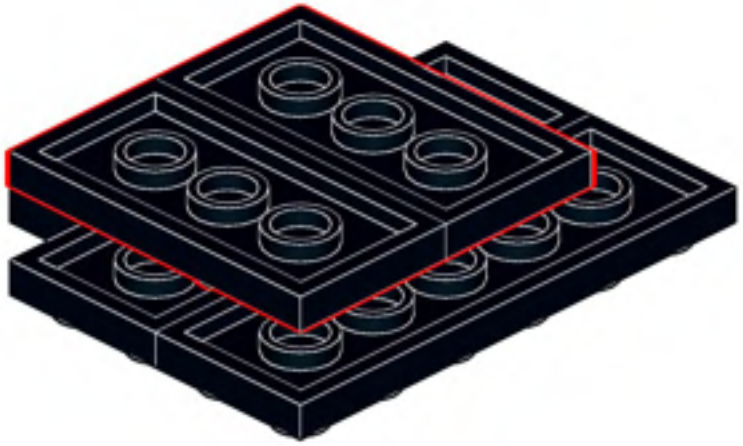

984

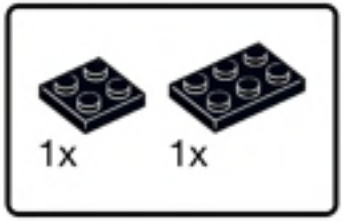


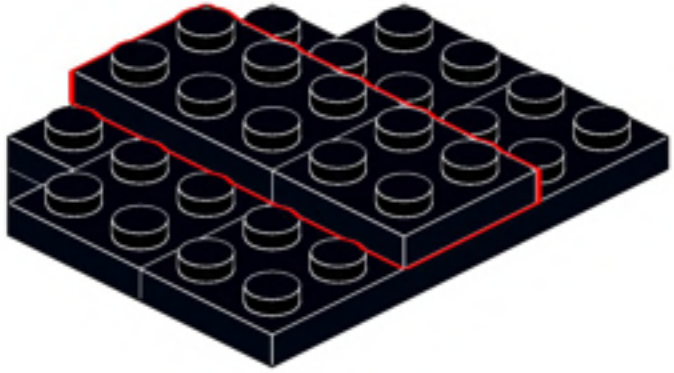

985

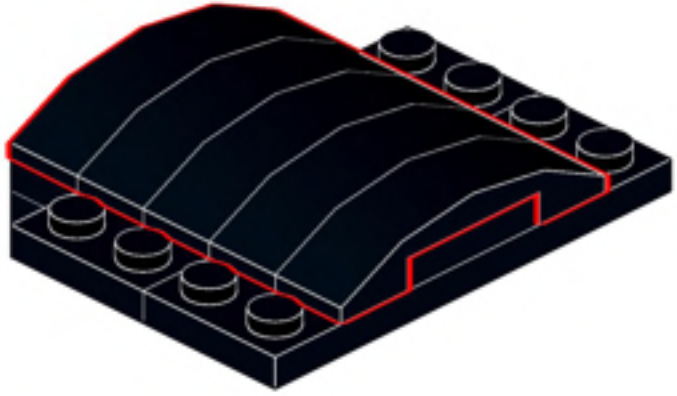

986

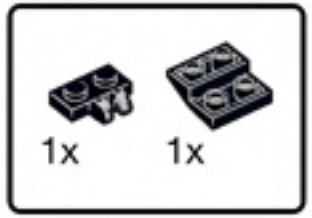


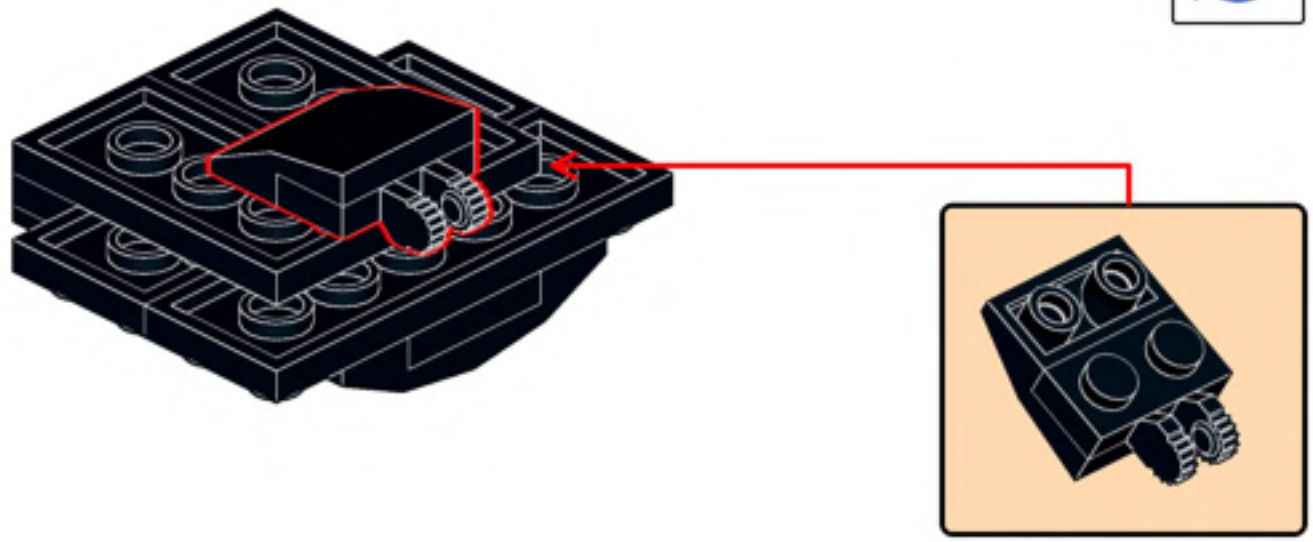

987

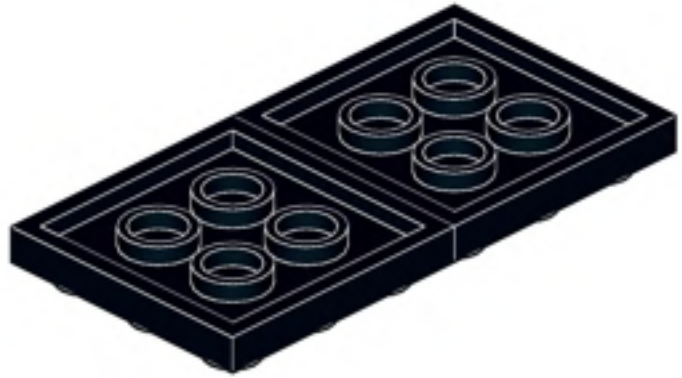

988

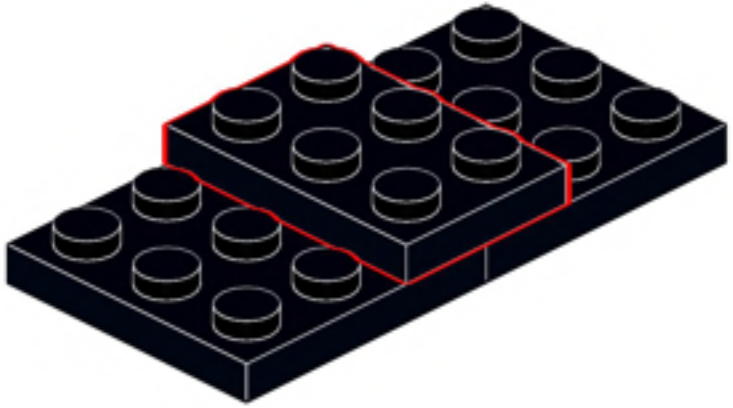

989

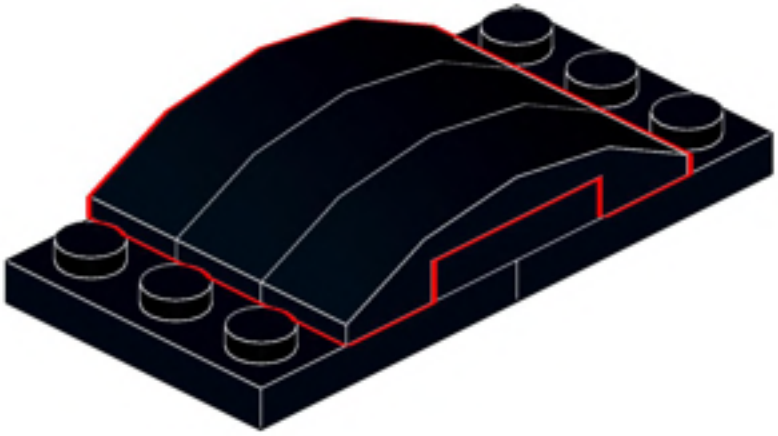

990

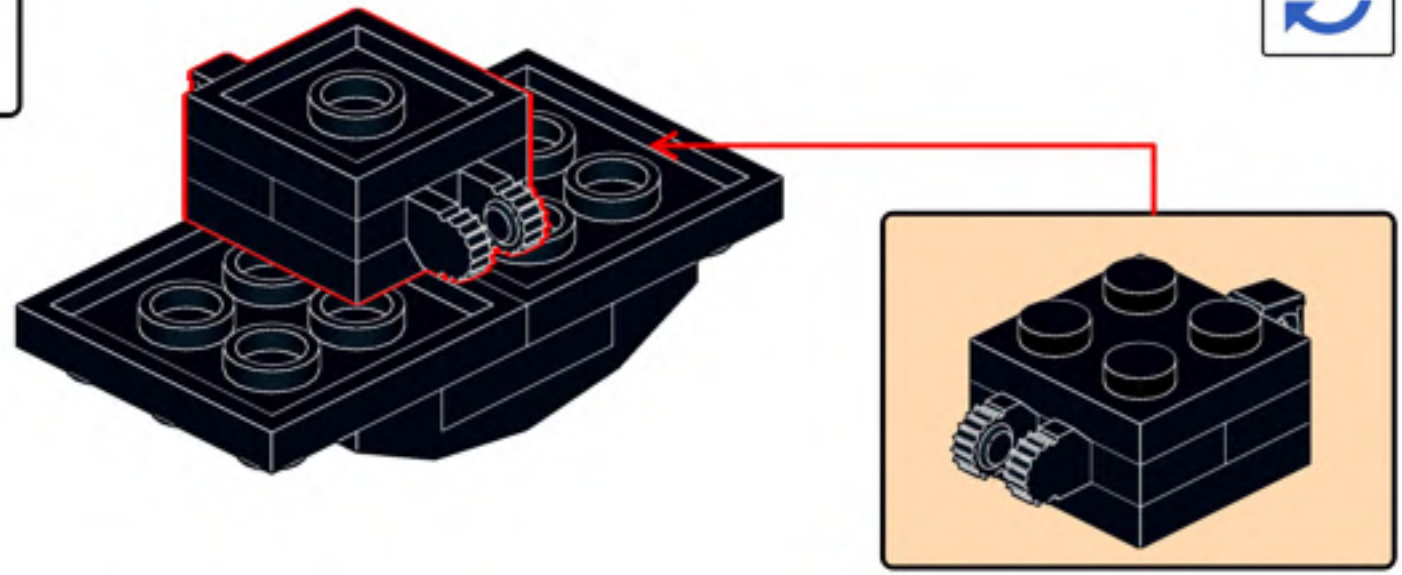

991

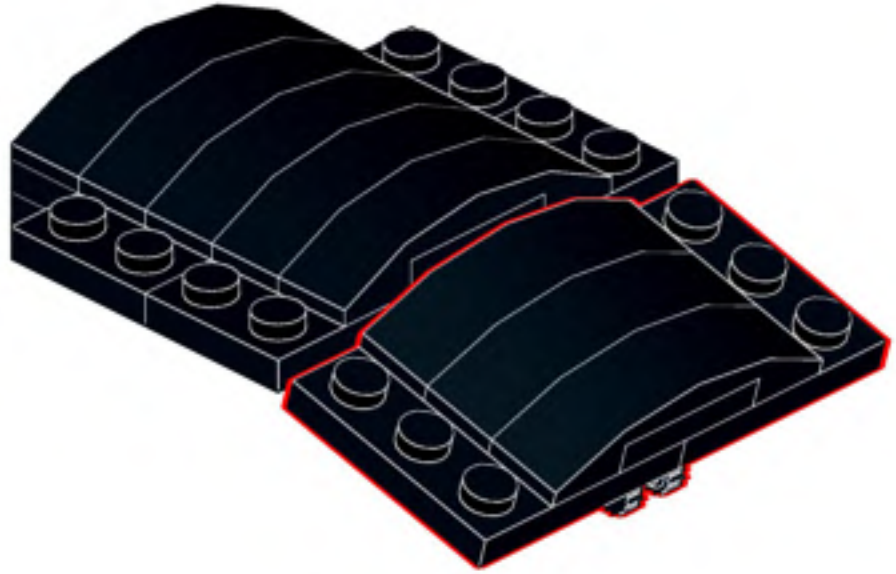

992

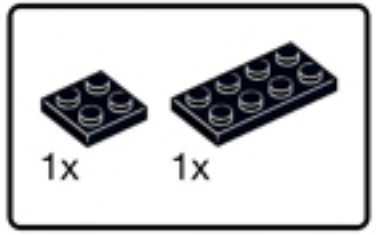


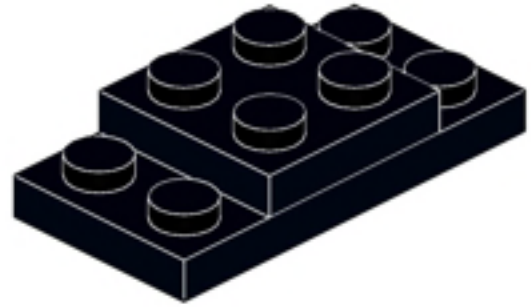

993

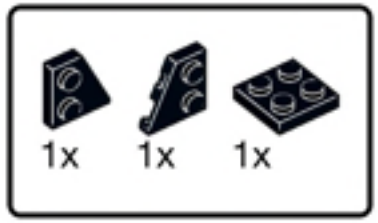


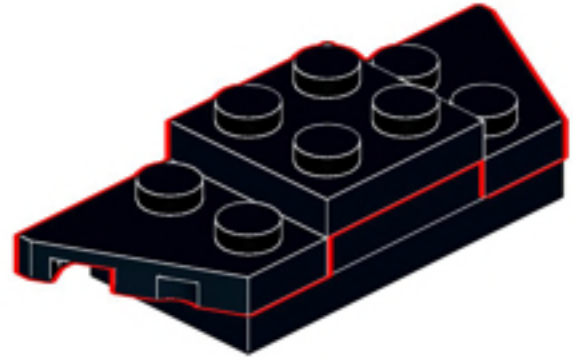

994

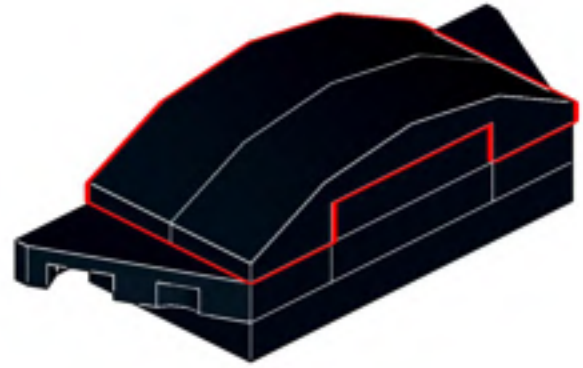

995

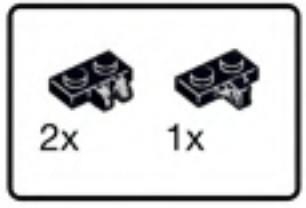


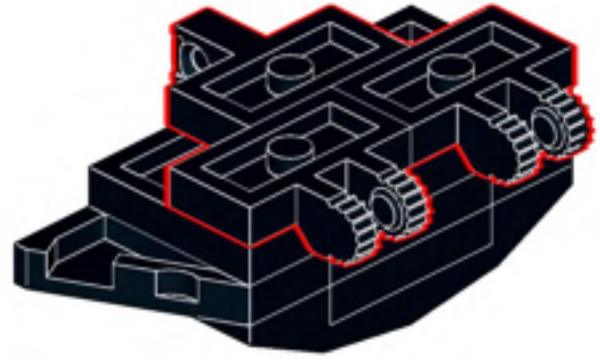

996

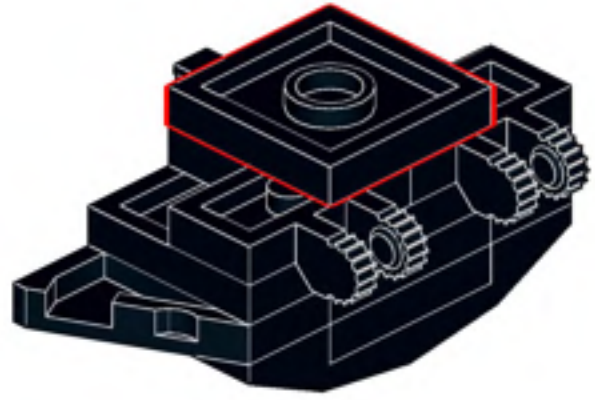

997

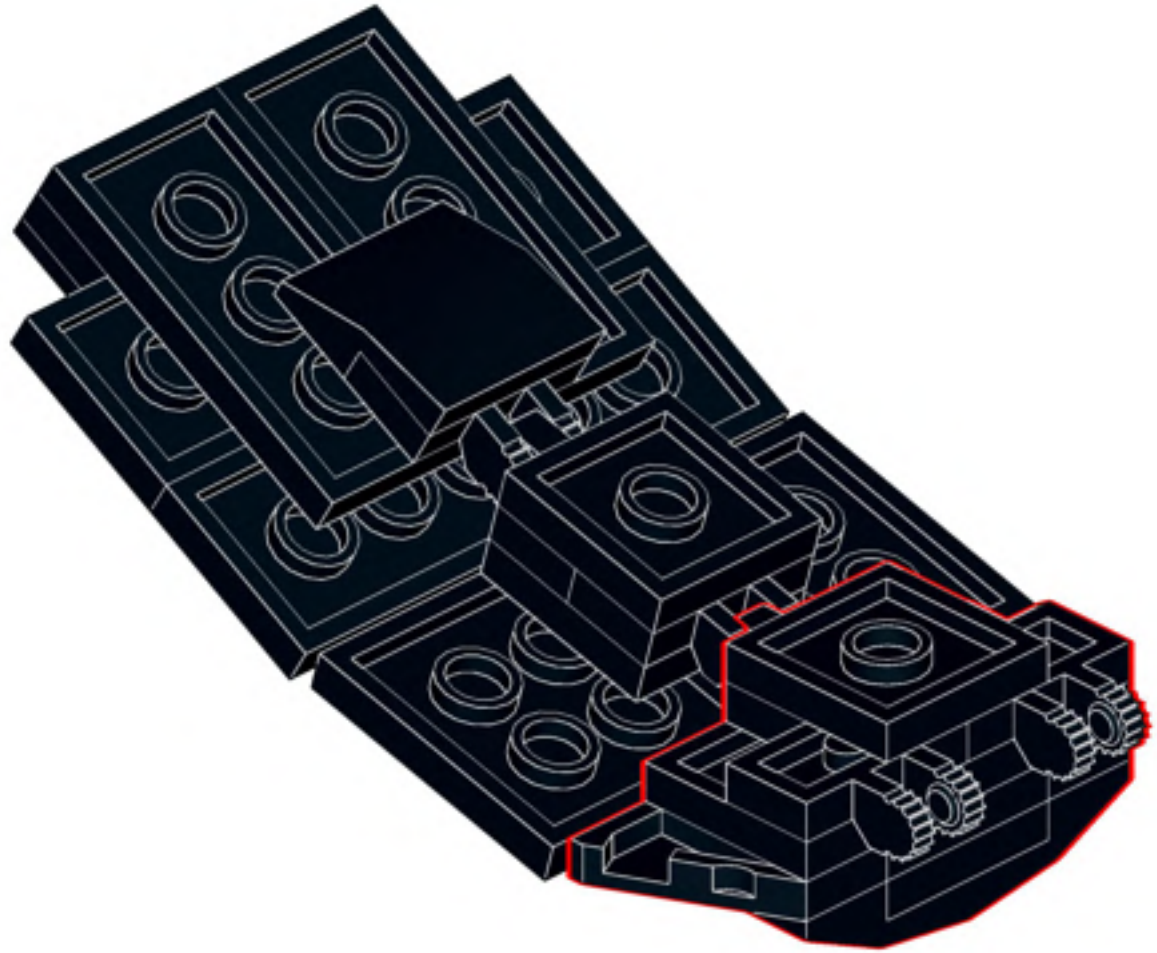

1001

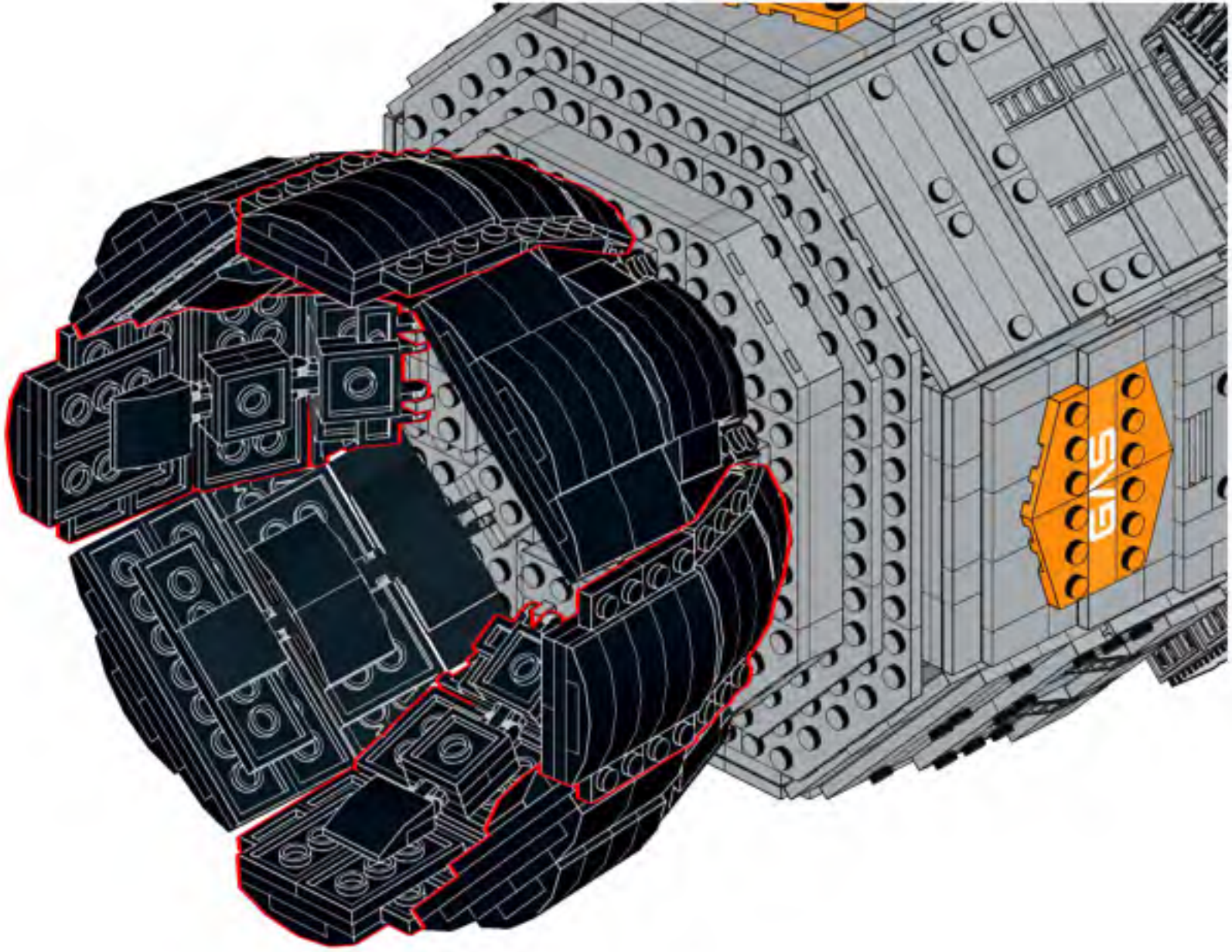

1002

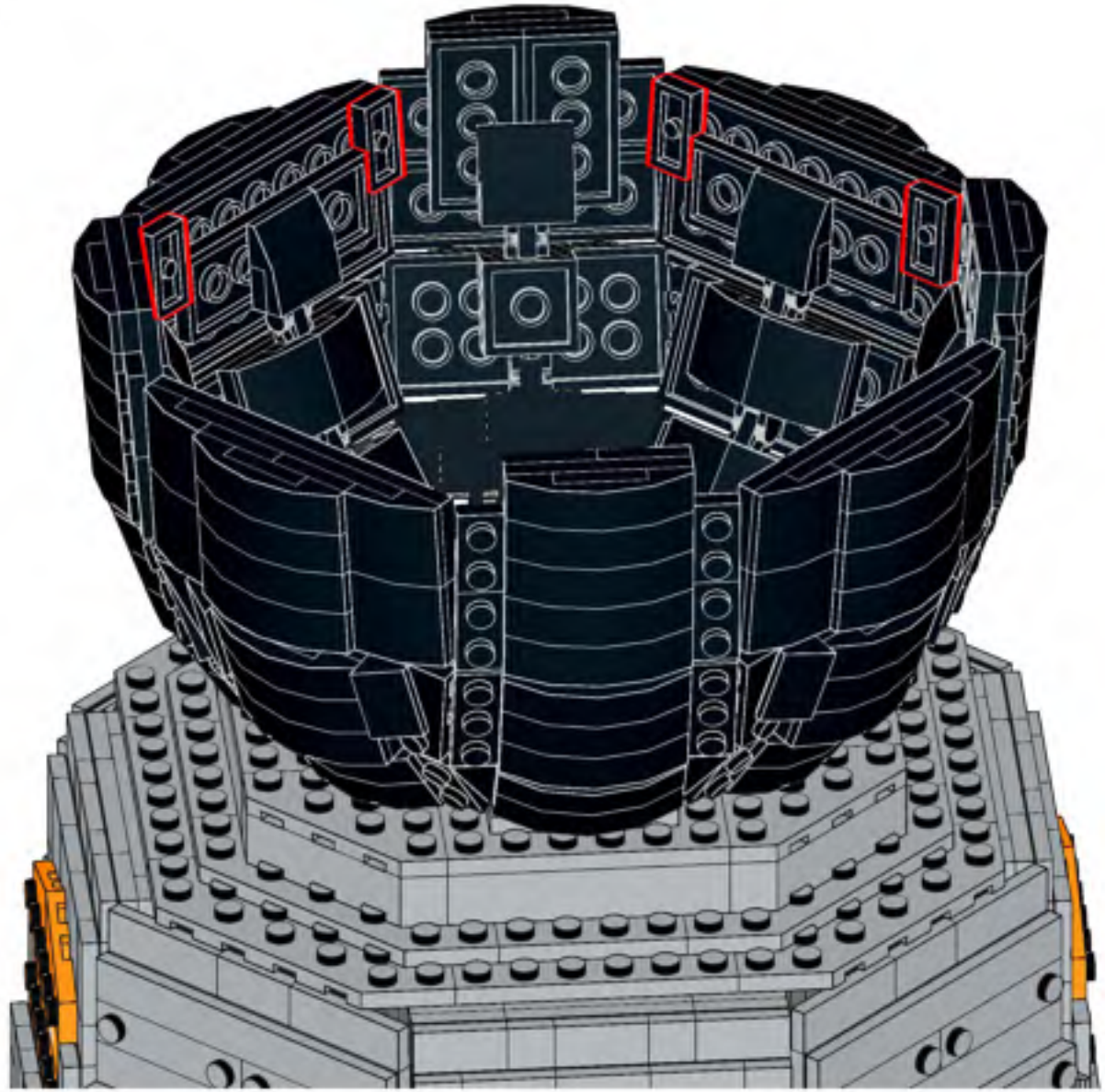

1003

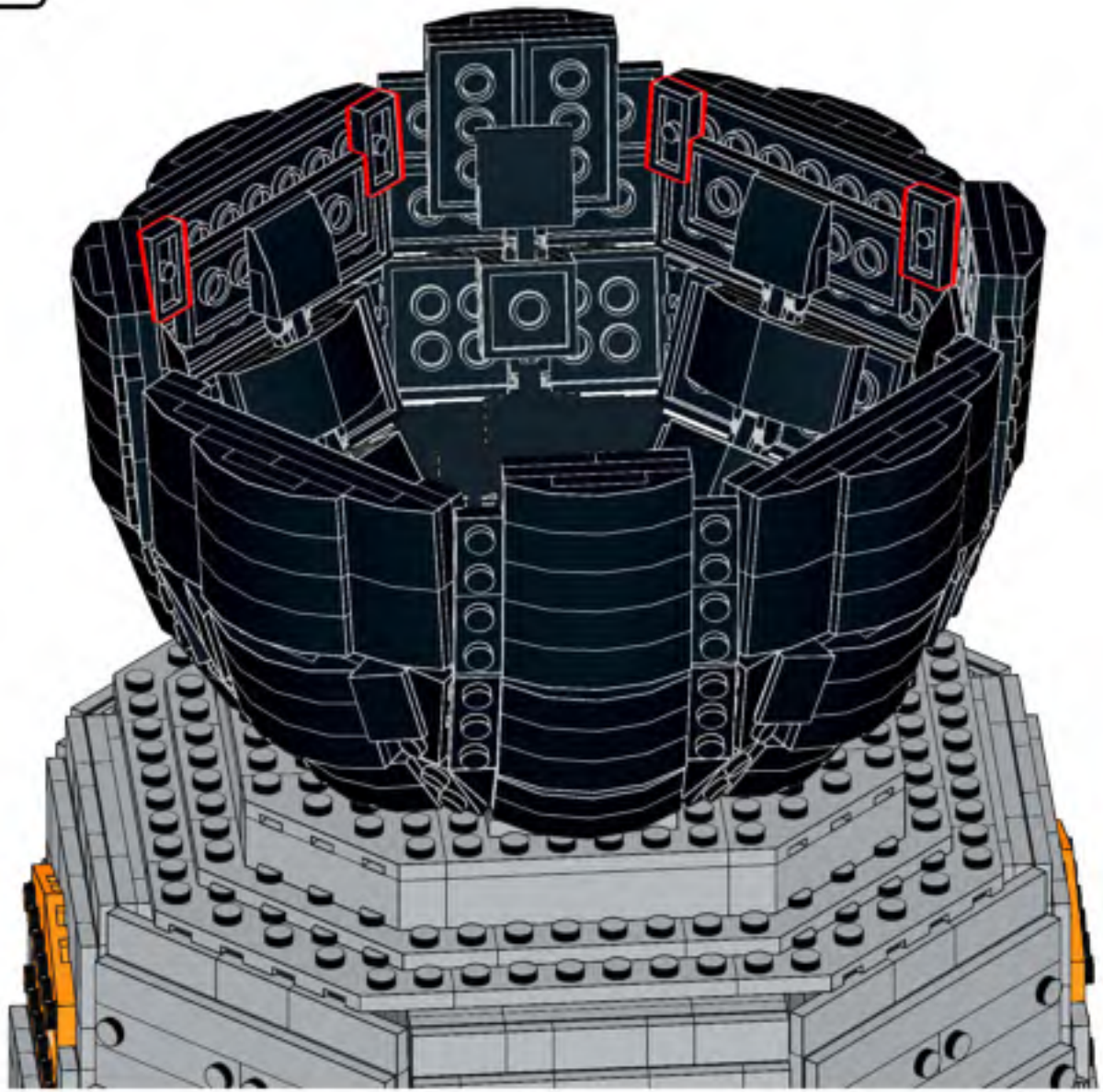

1004

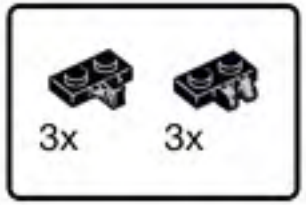


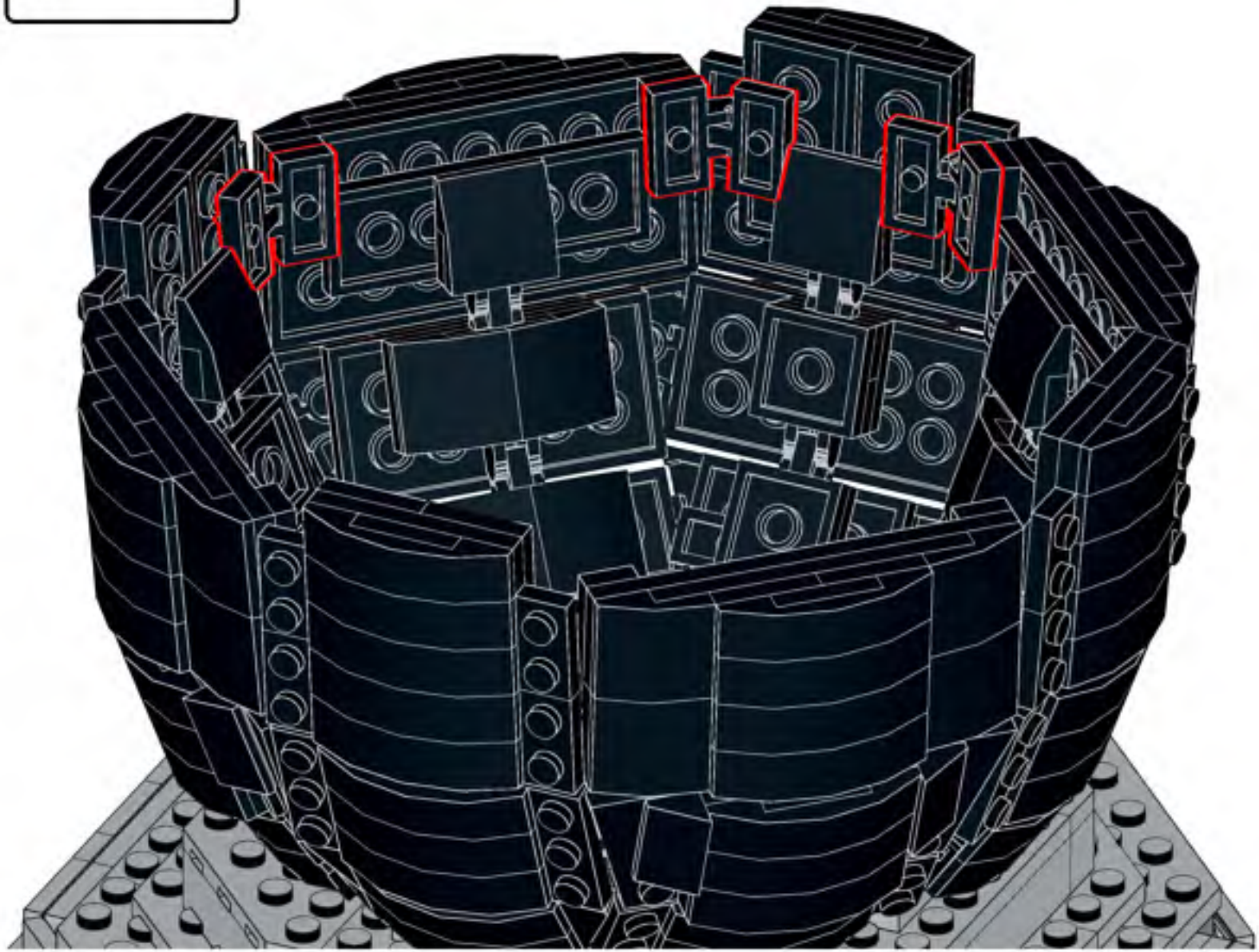

1005

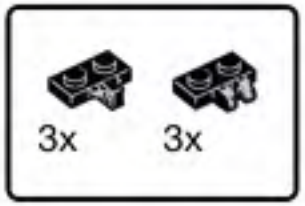


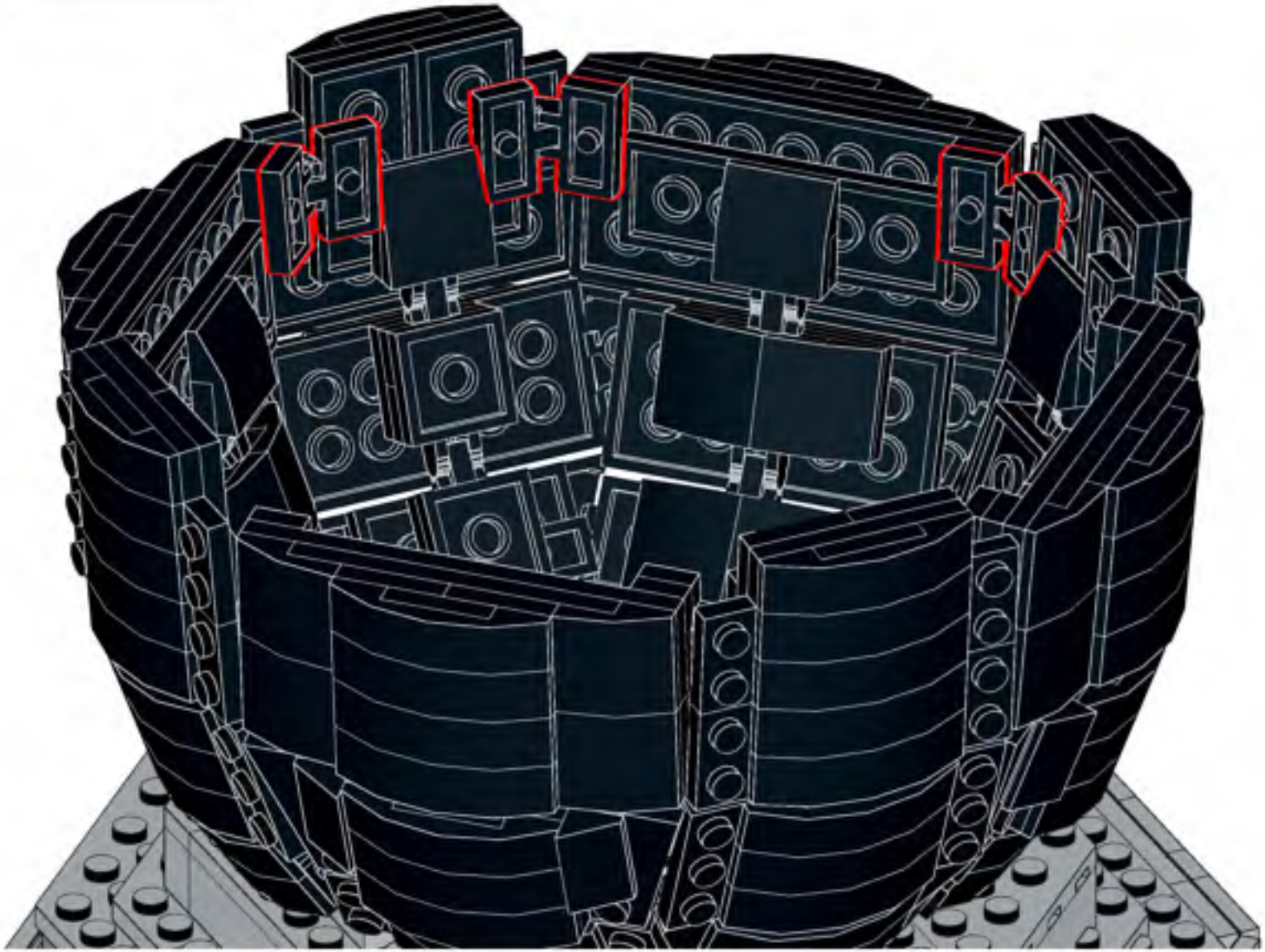

1006

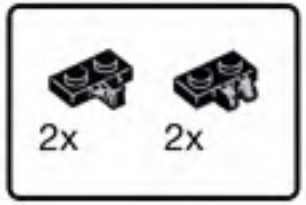


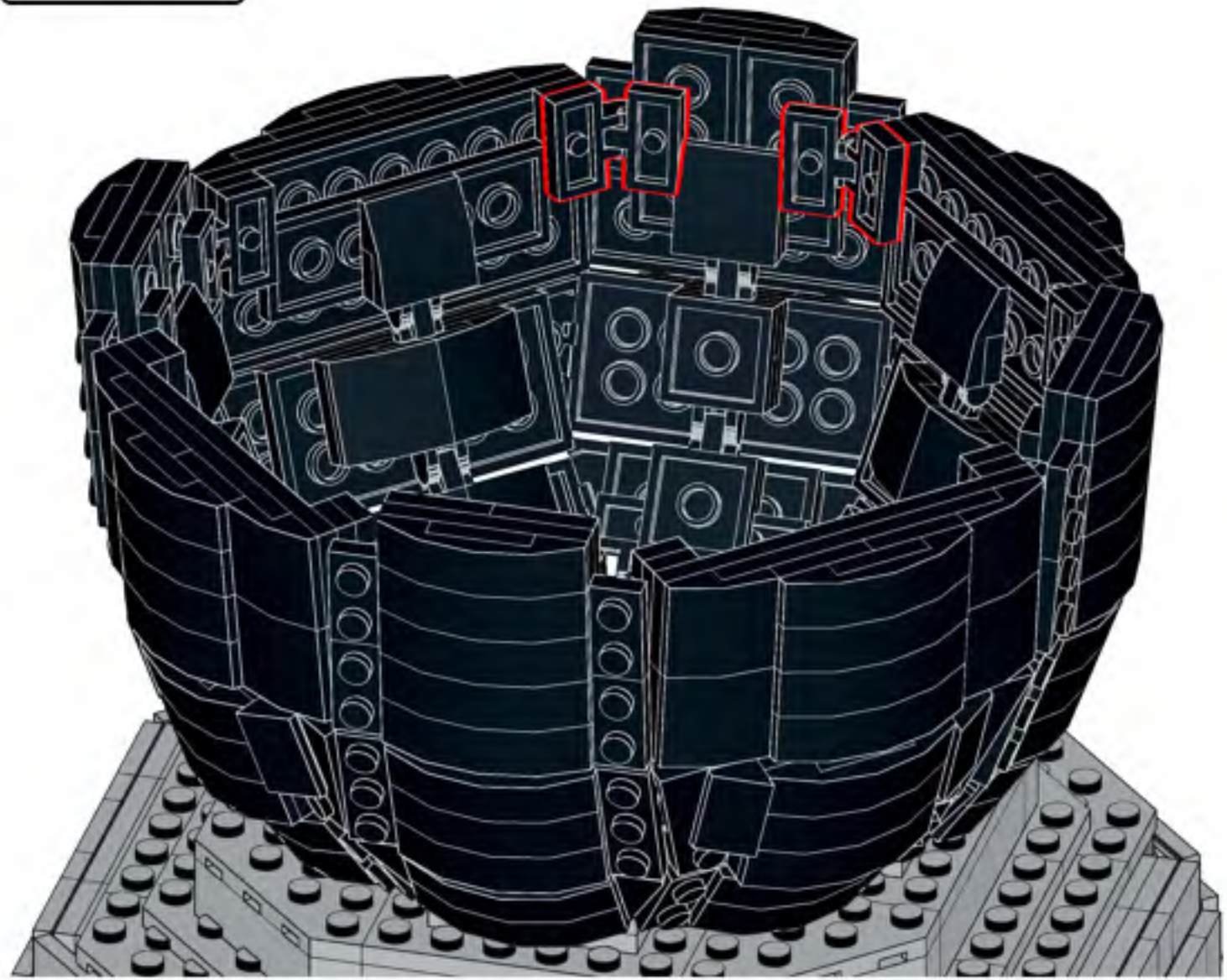

1007

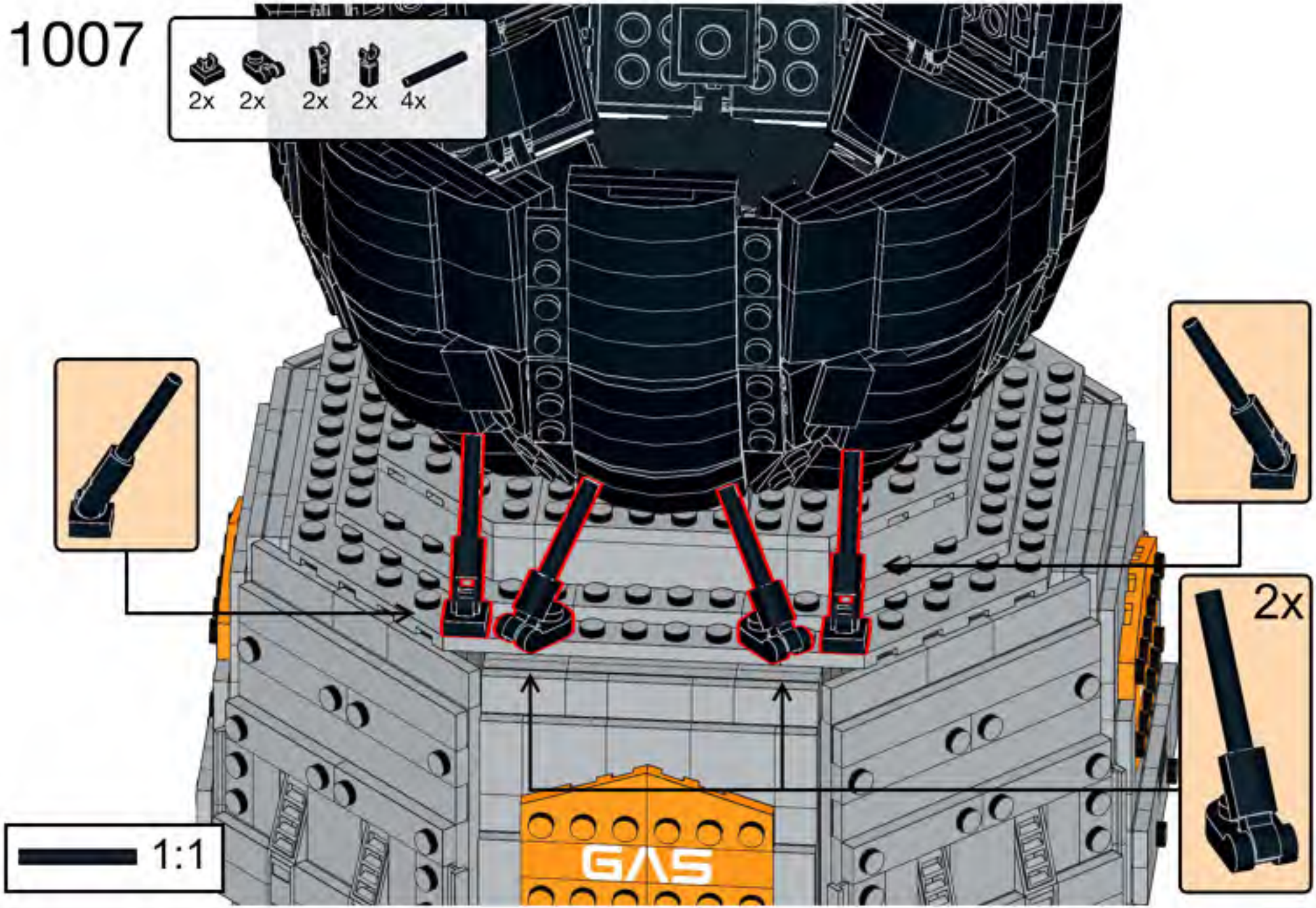

1008

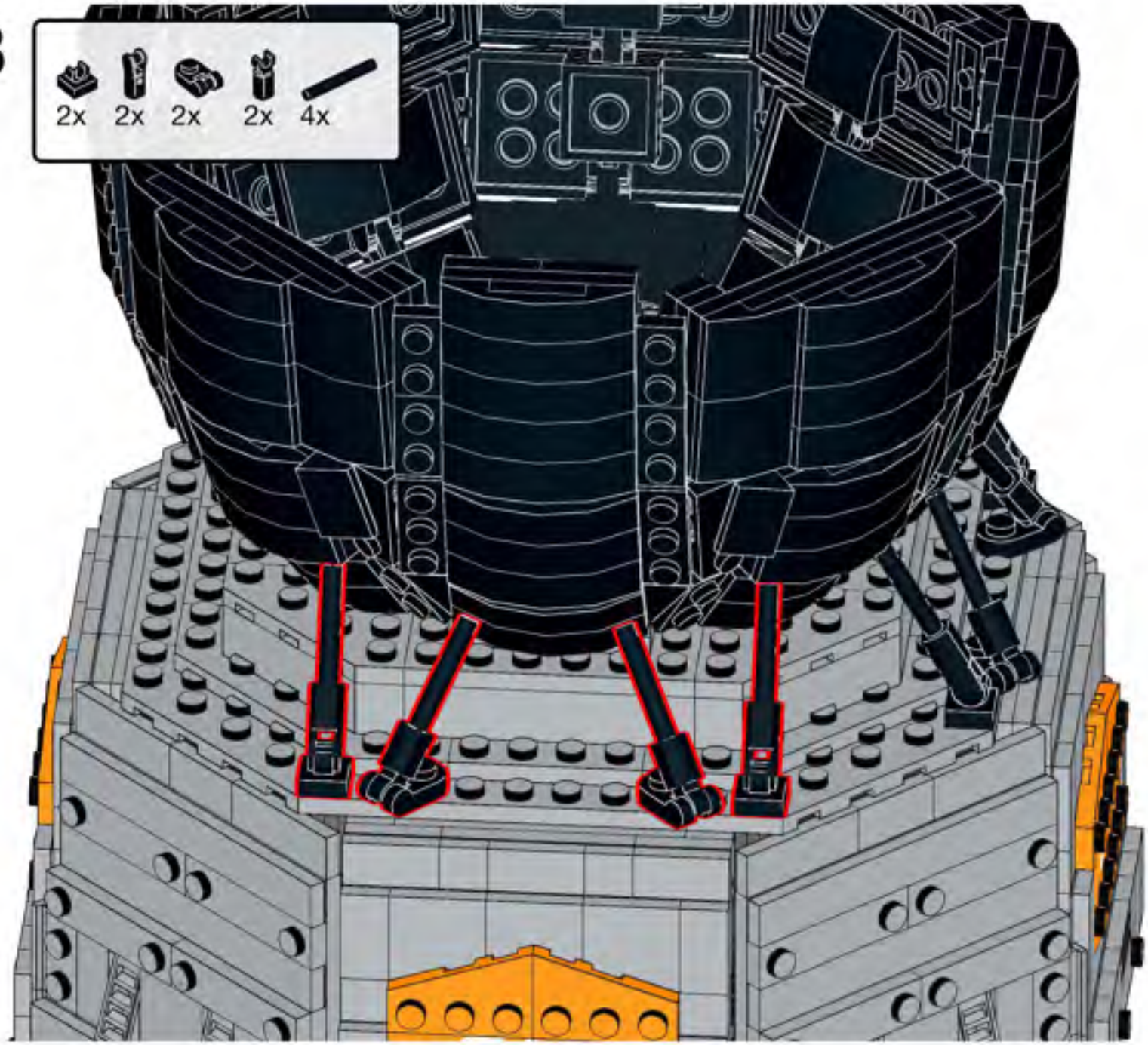

1009

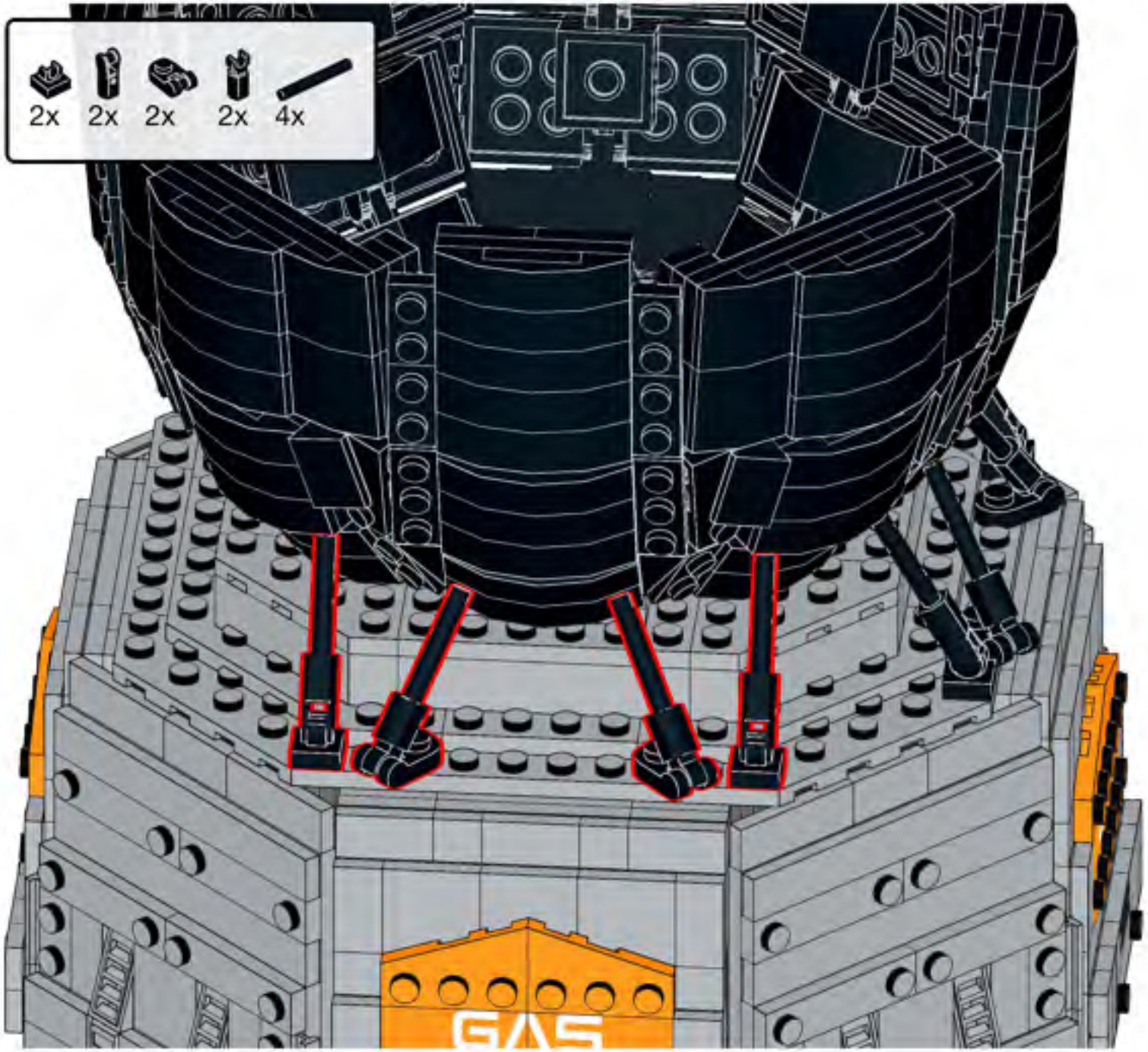

1010

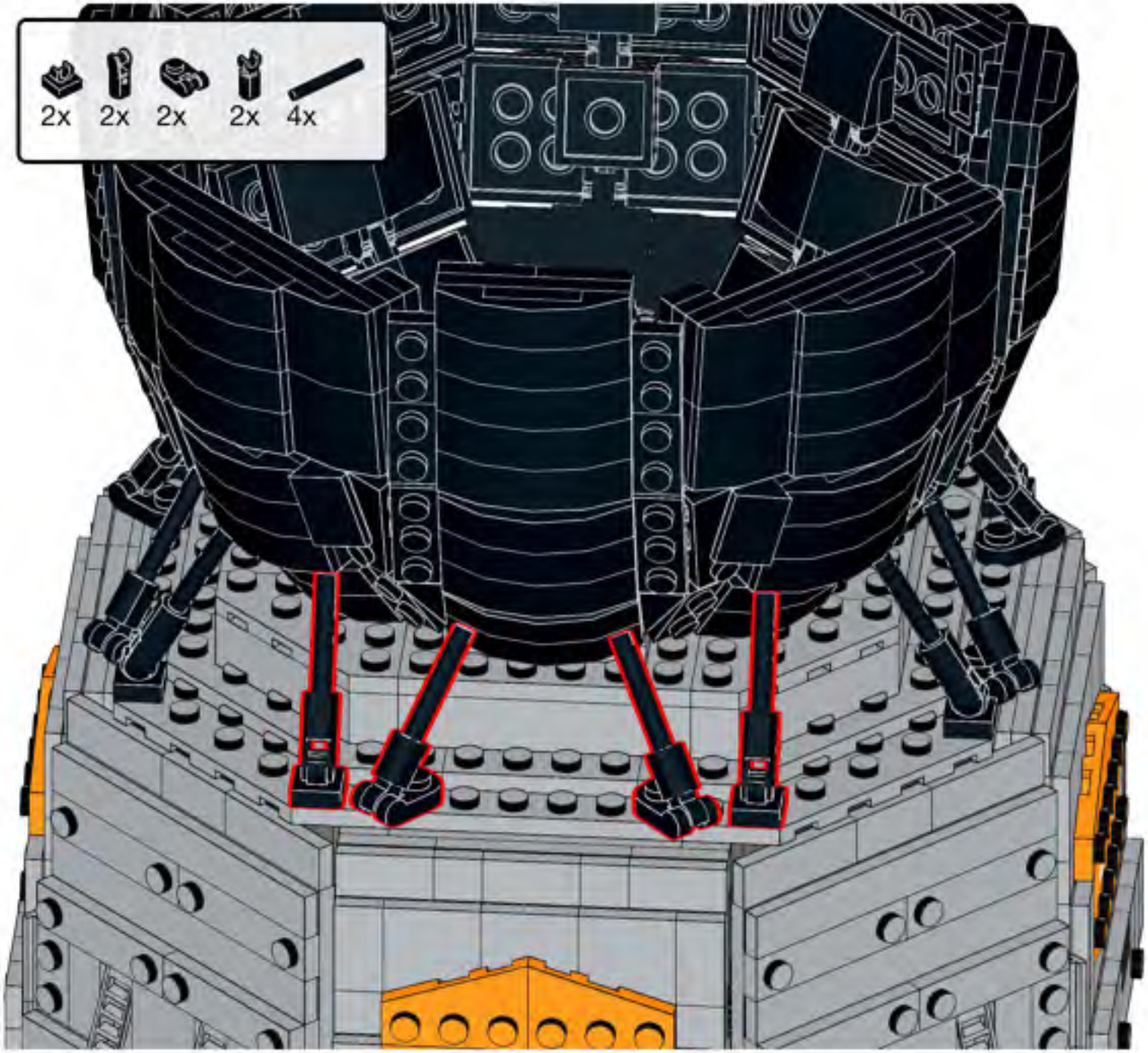

1011

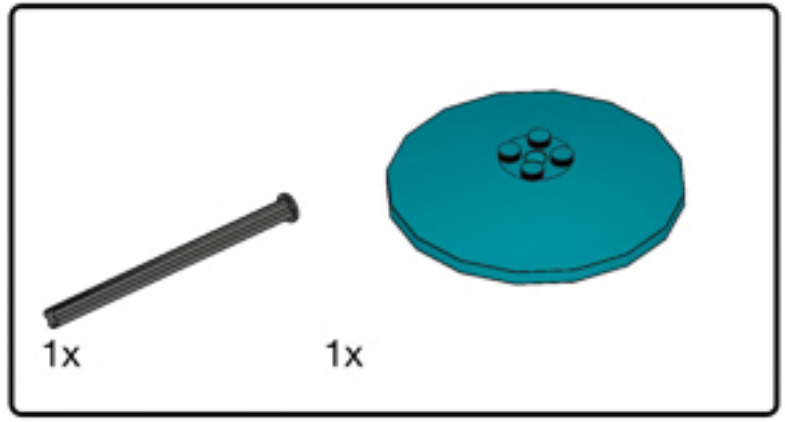


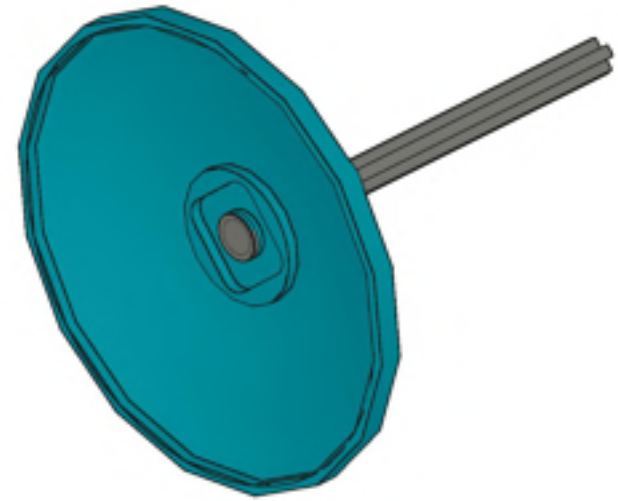

1012

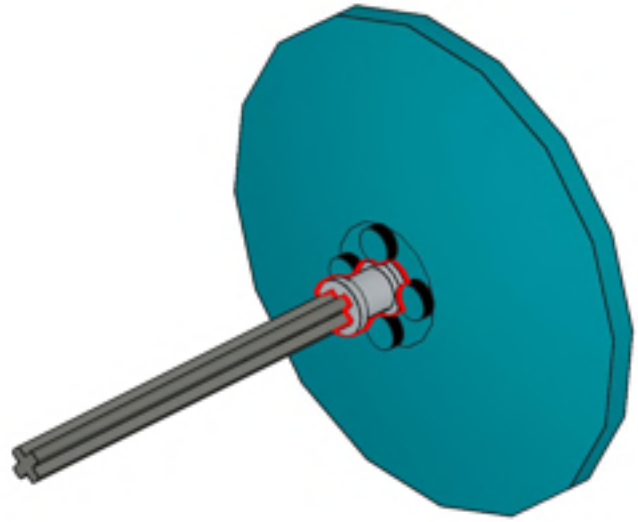

1013

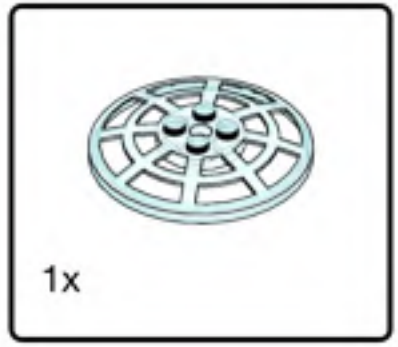


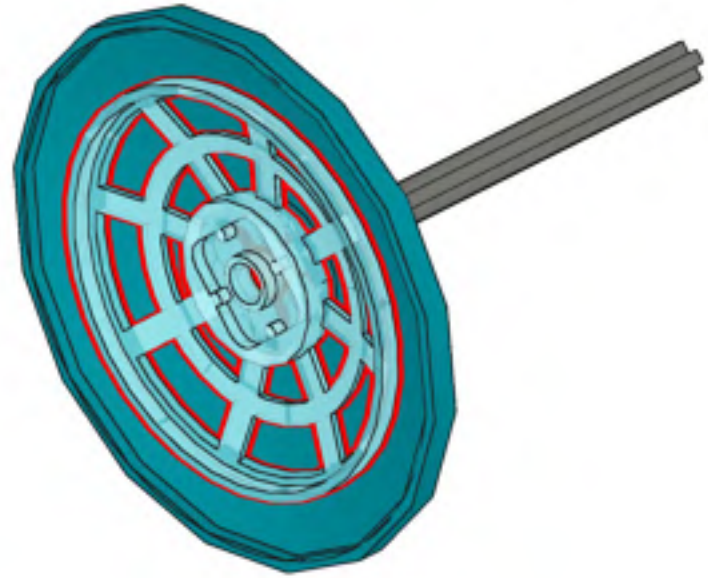

1014

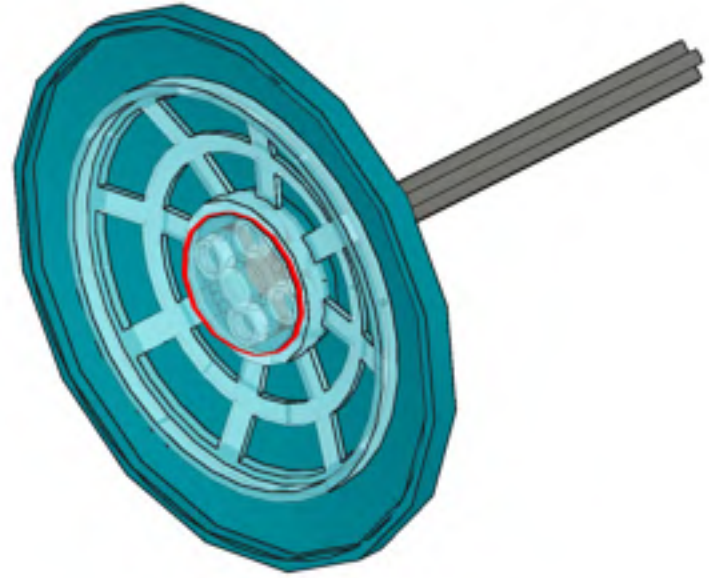

1015

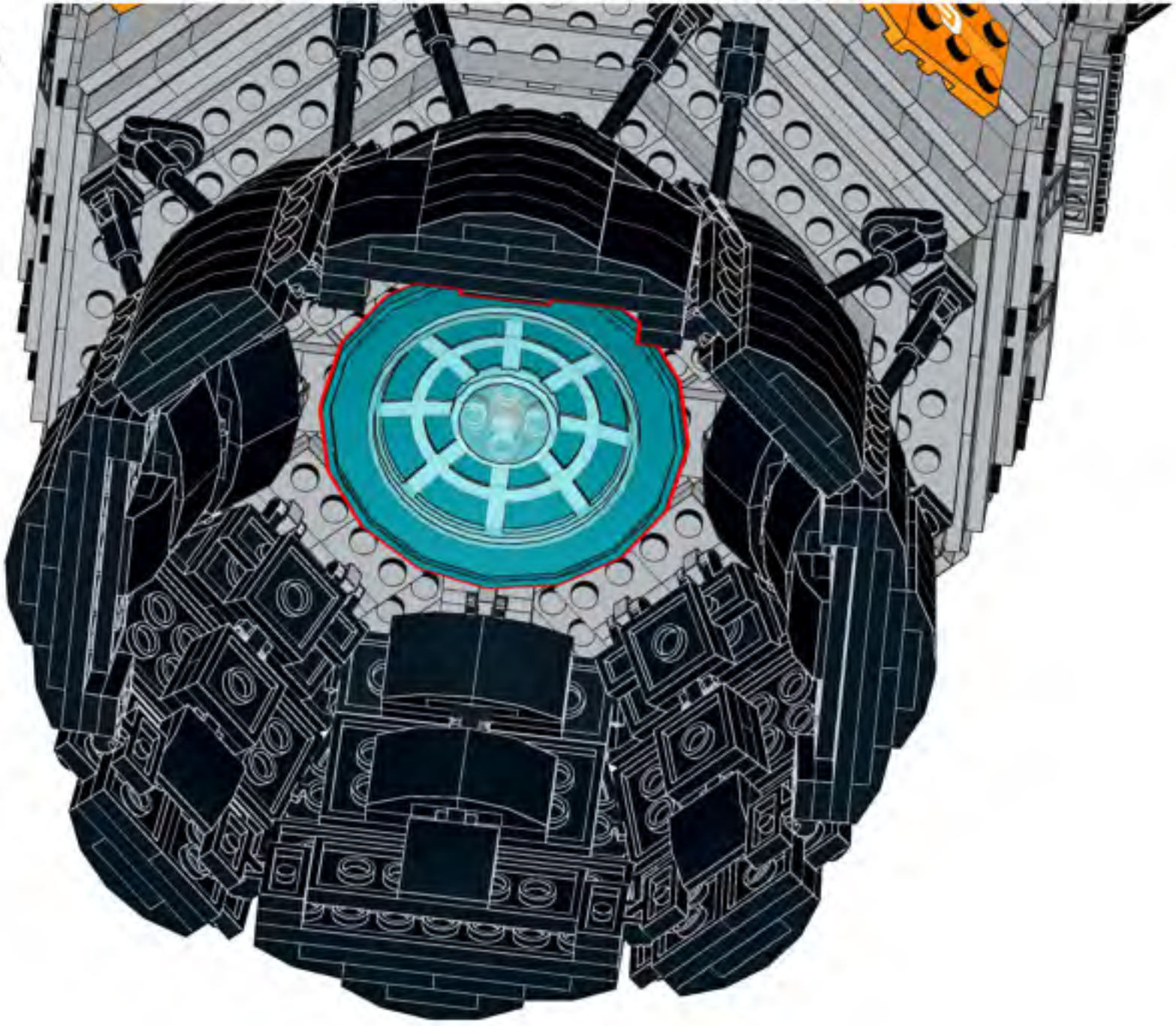

1016

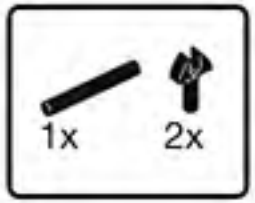


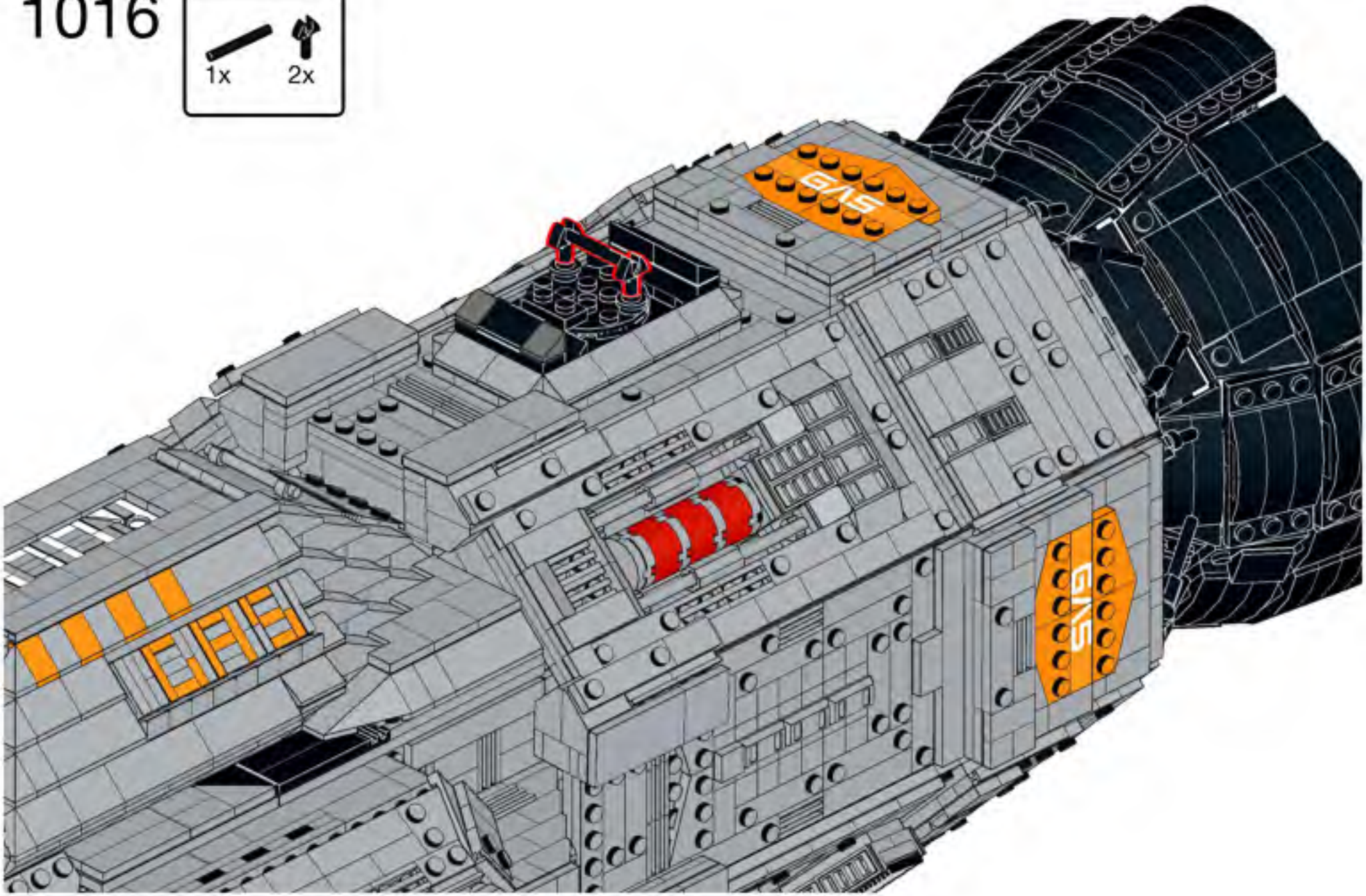

1017

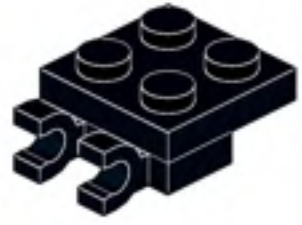

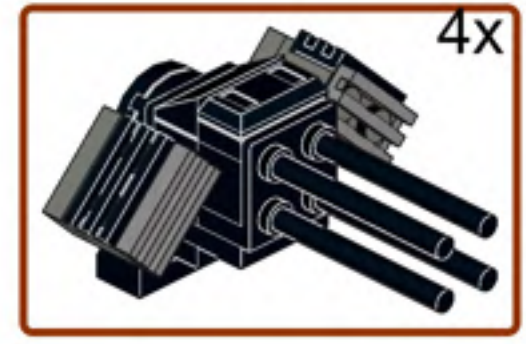


1018

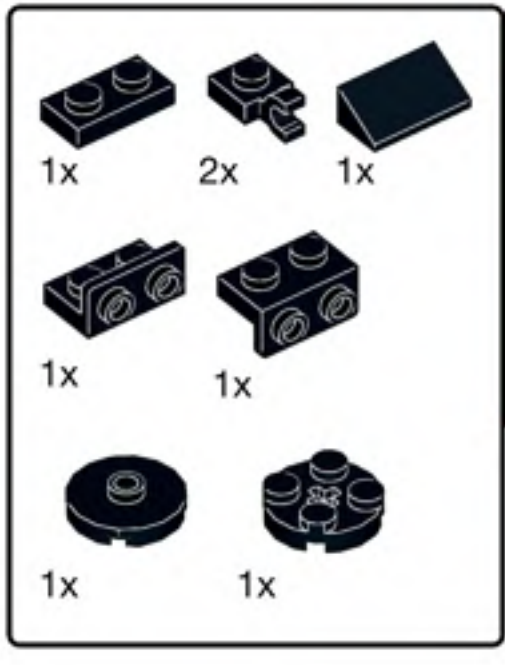


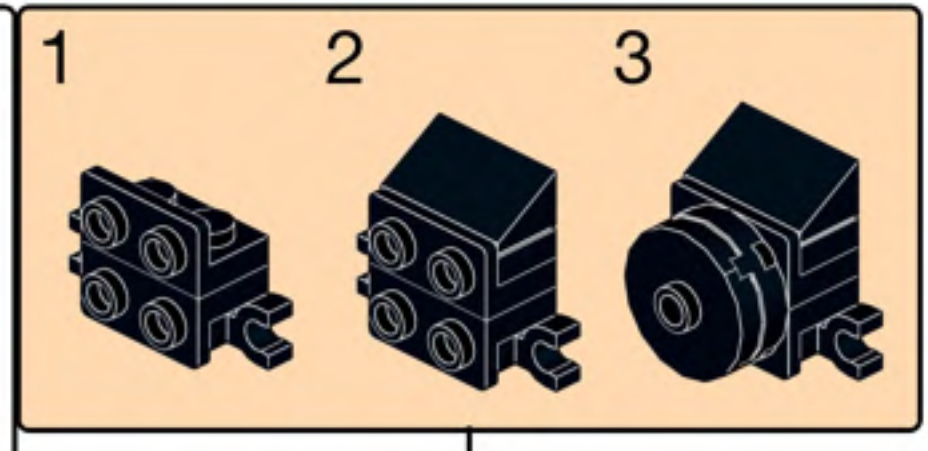


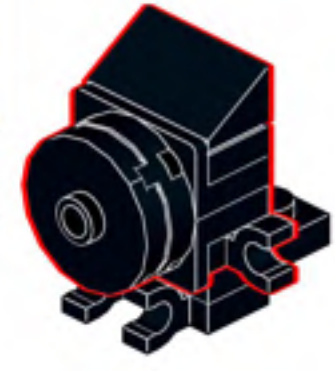

1019

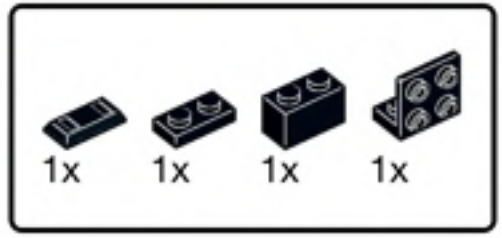


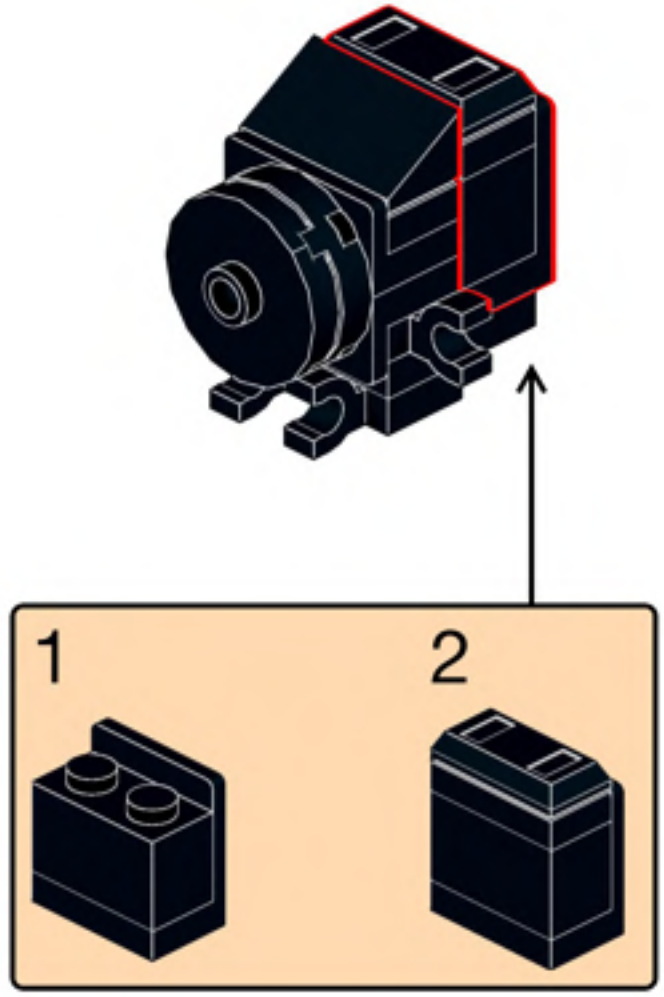


1020

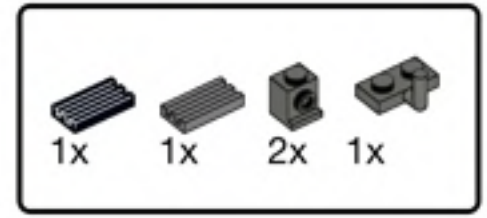


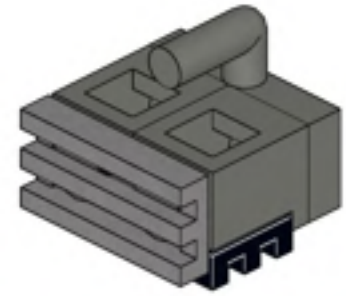

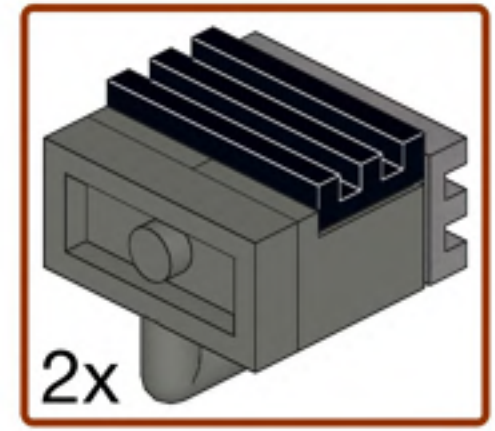

1021

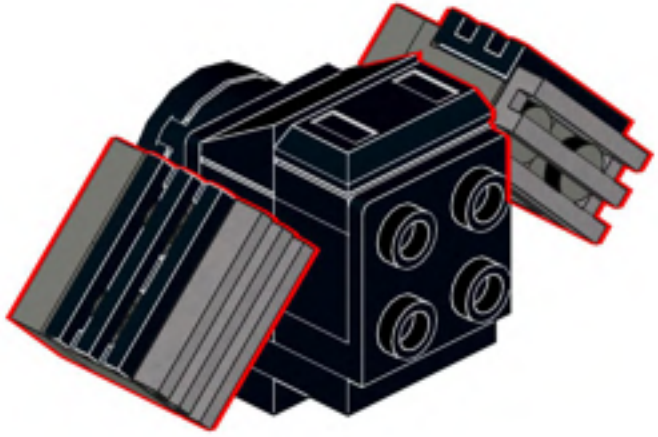

1022

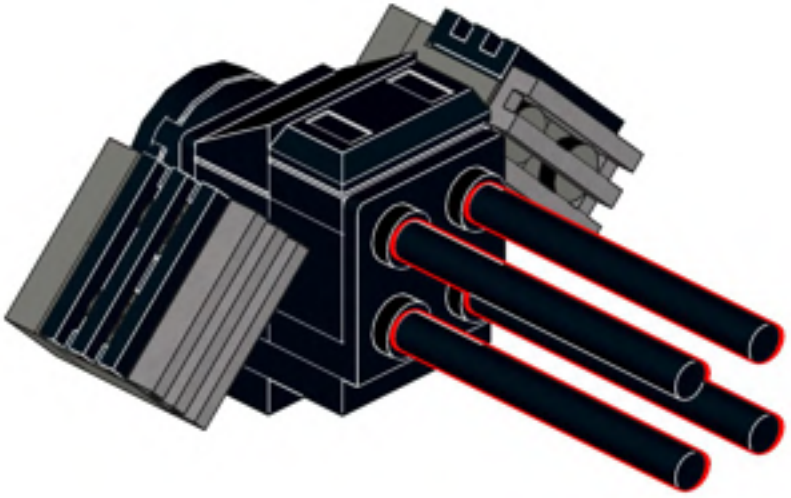

1023

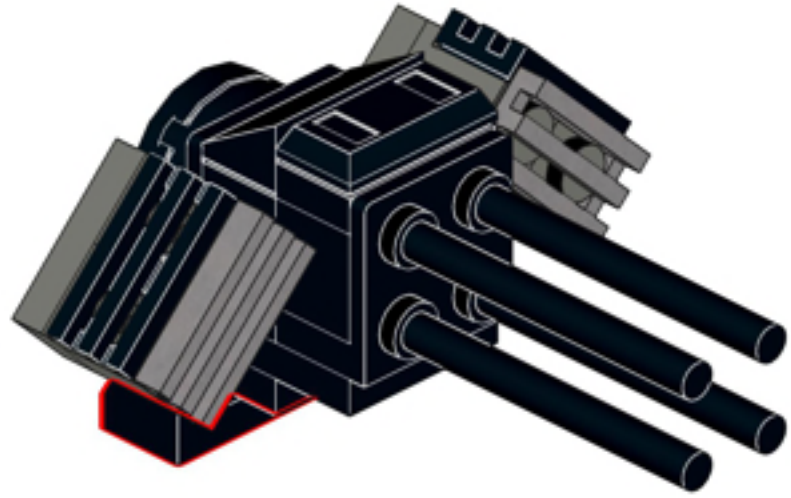

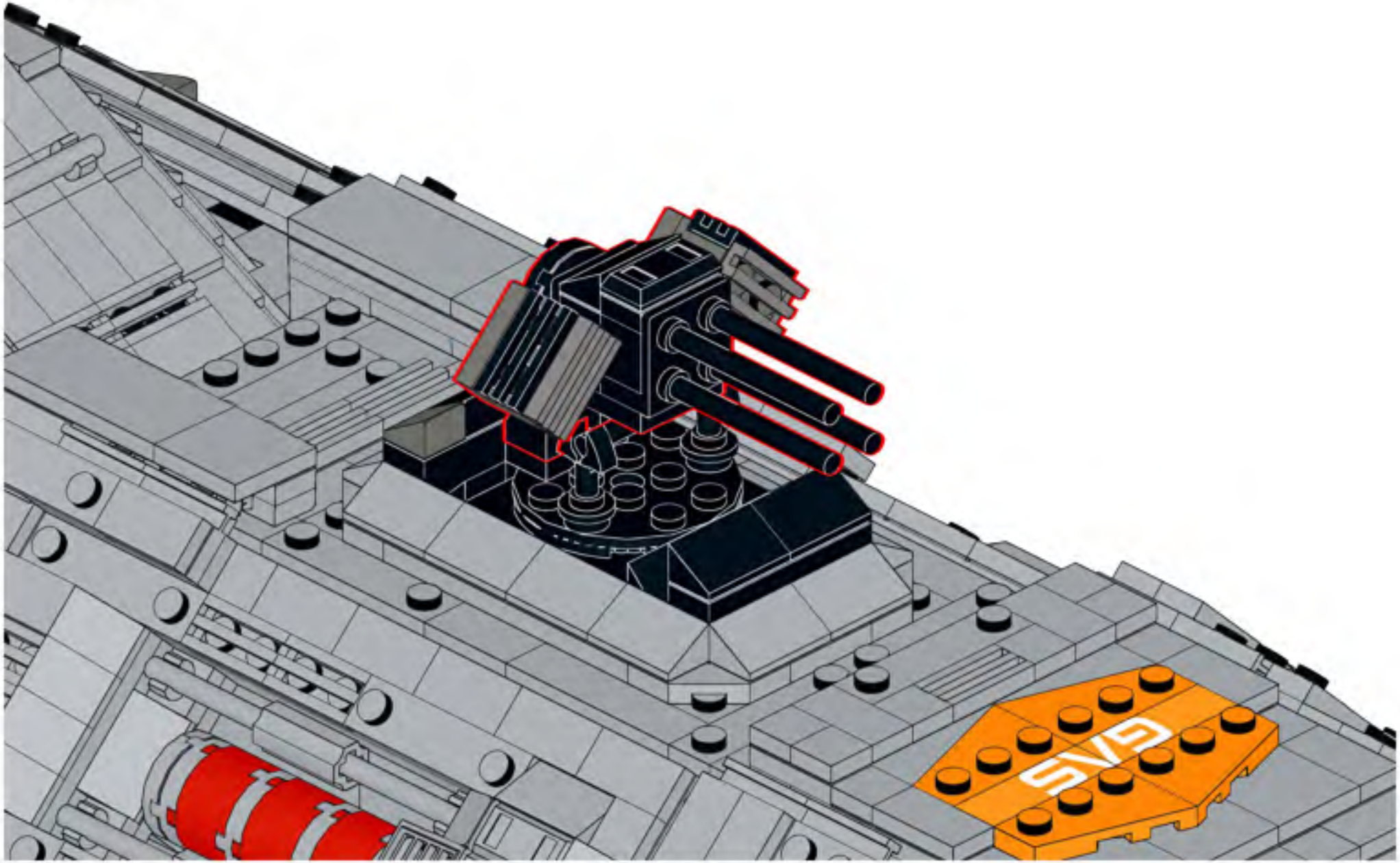

1025

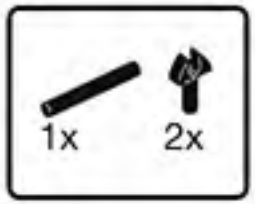


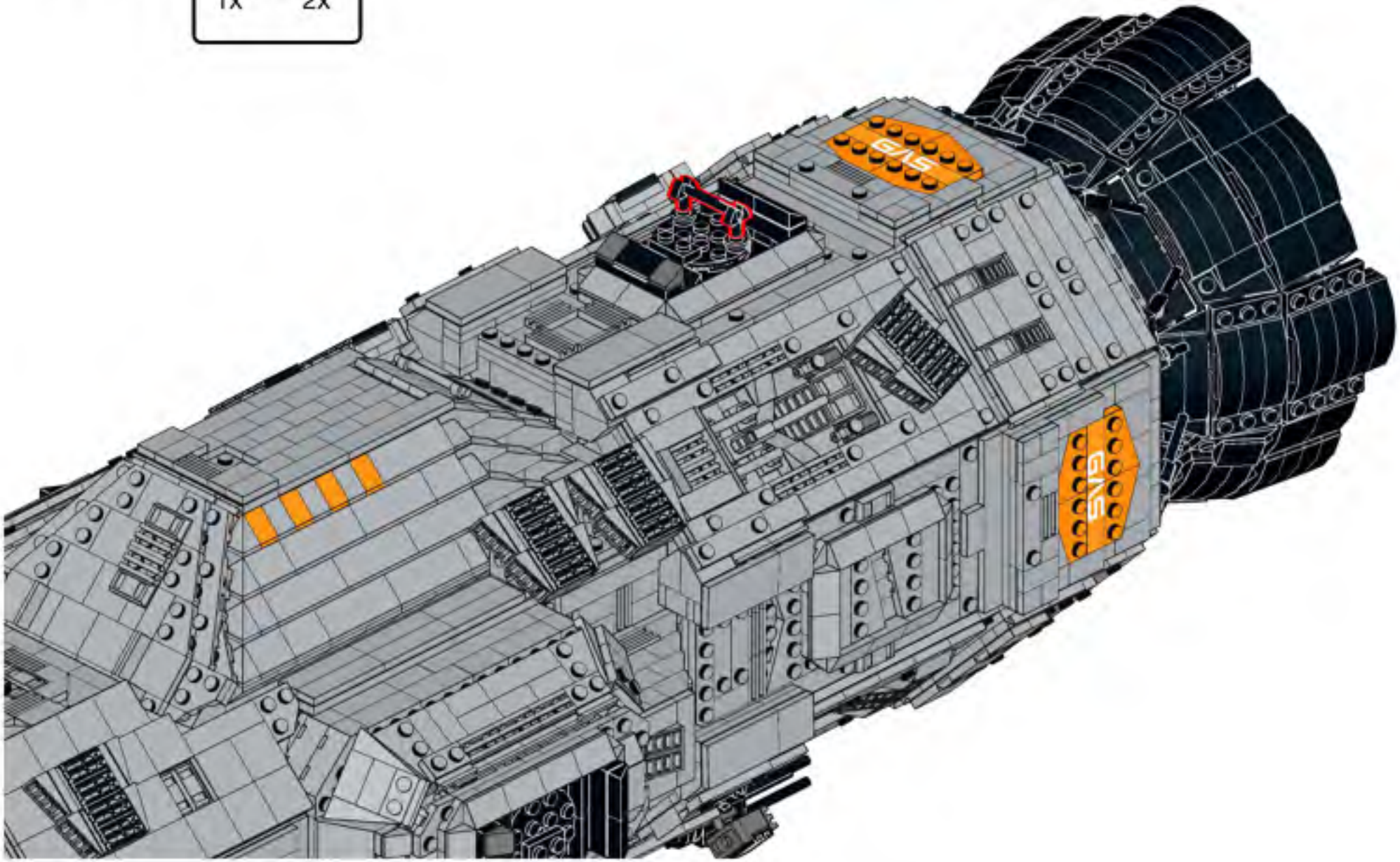

1035

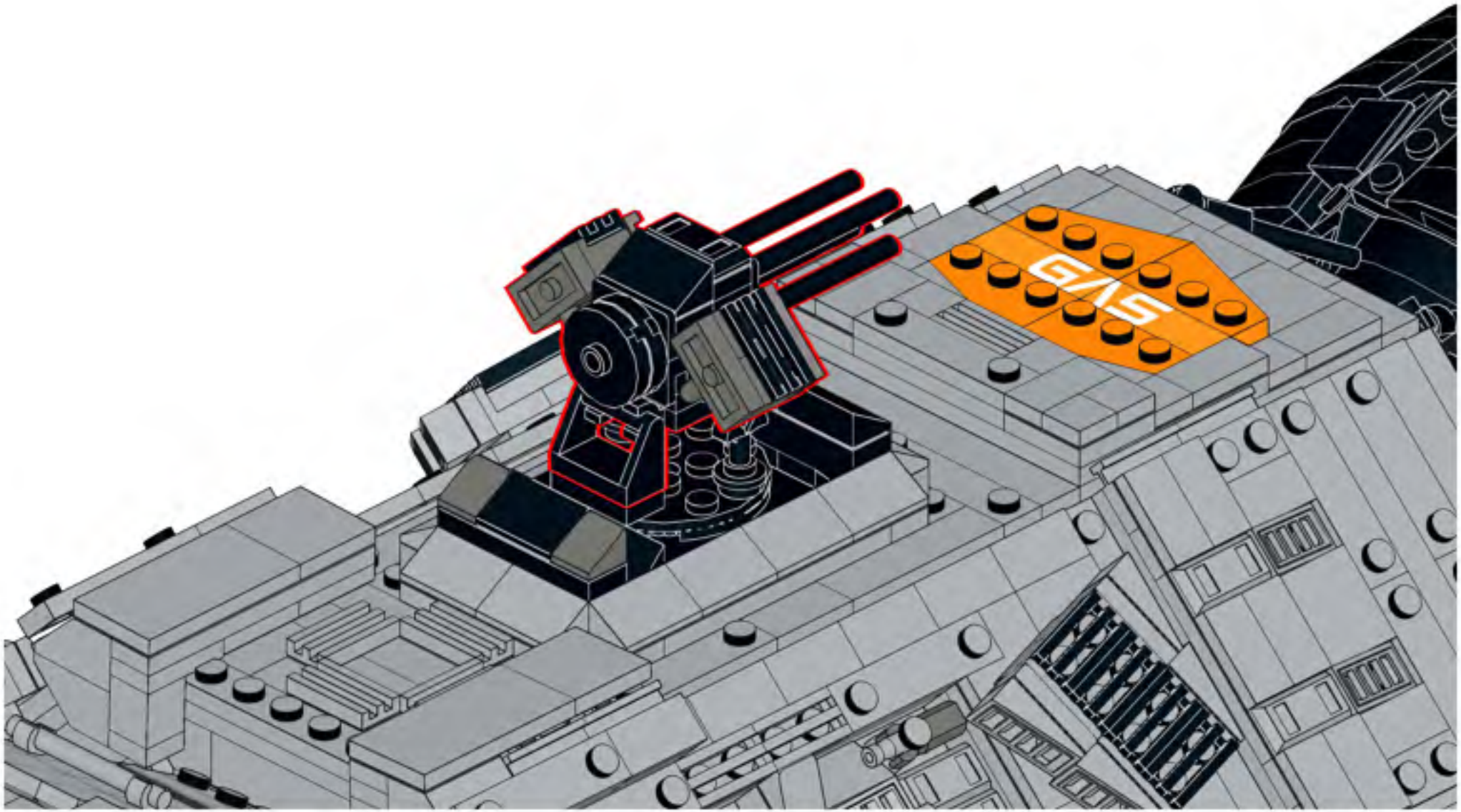

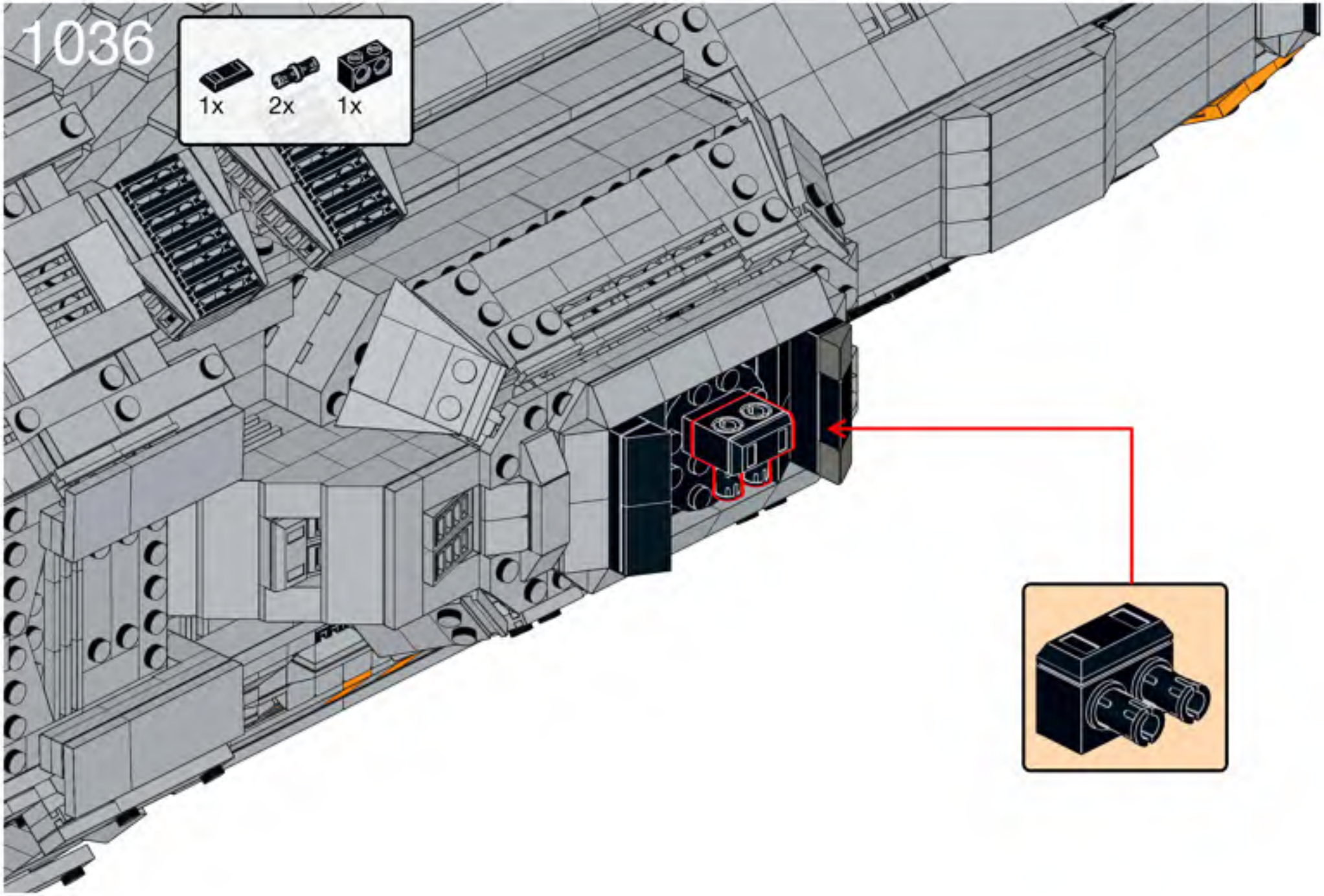
1036
1x
2x
1x

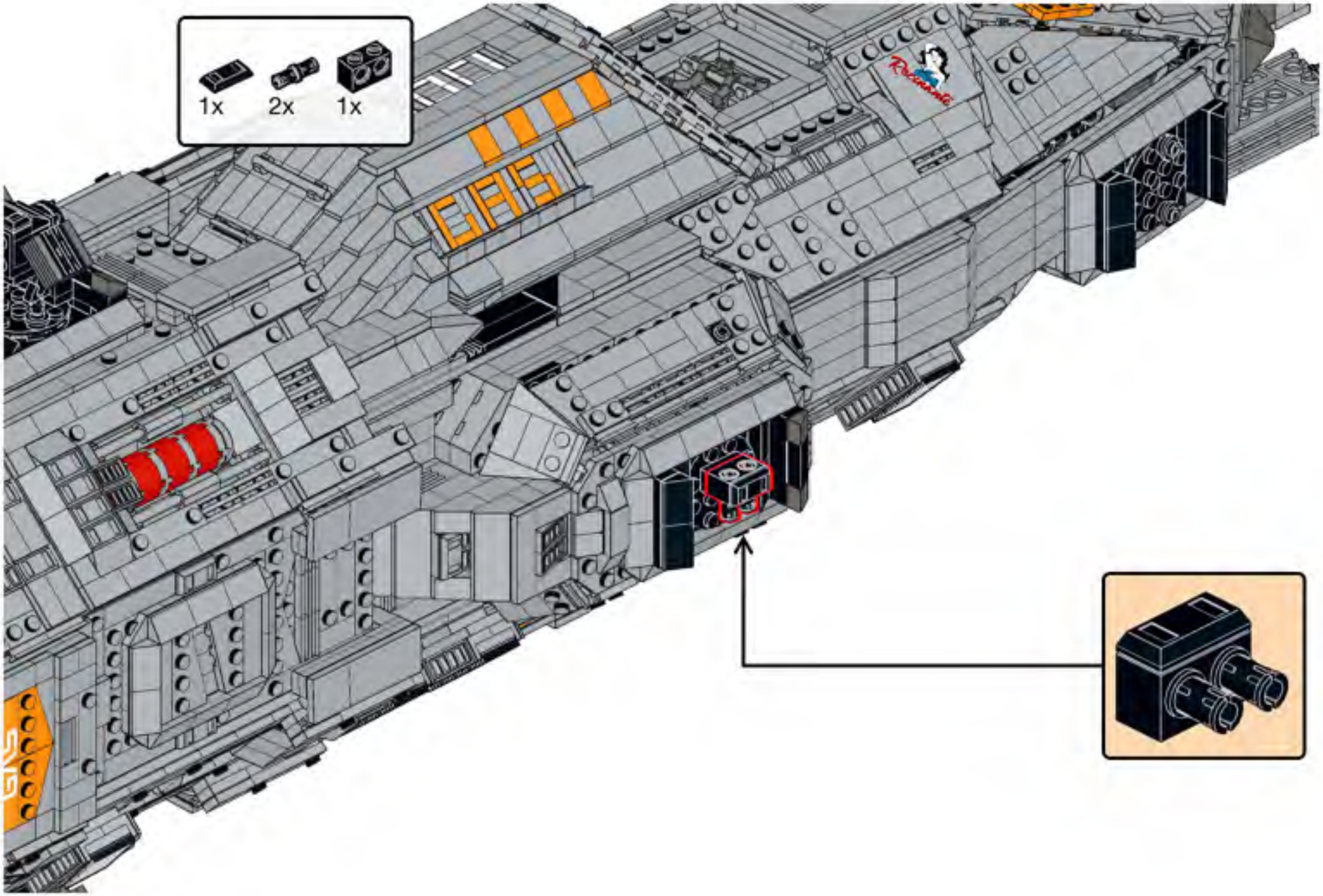
1x
2x
1x
GAS

1038

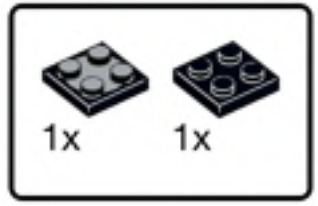

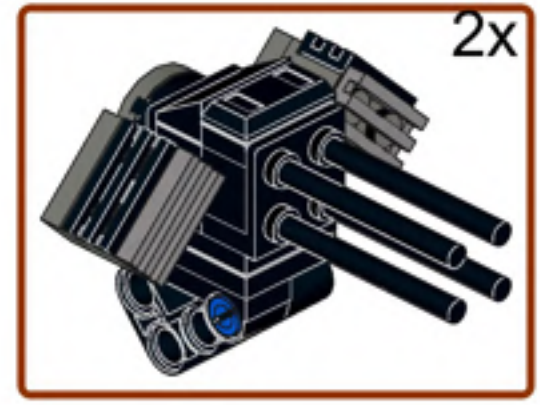


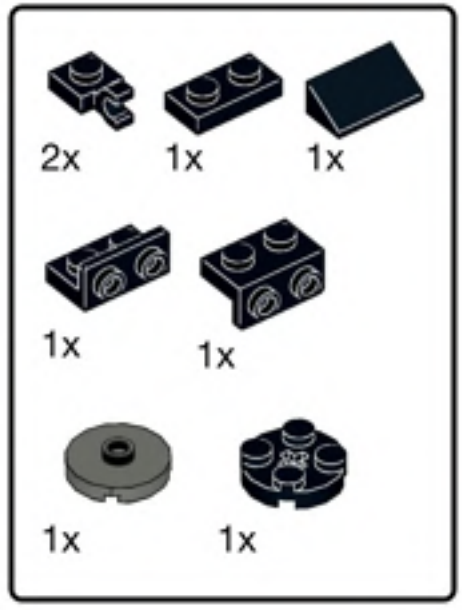


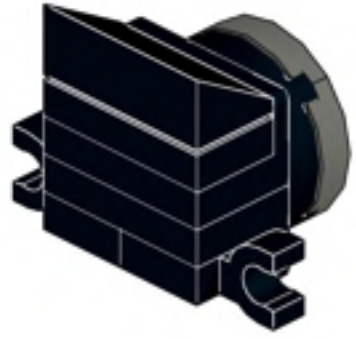

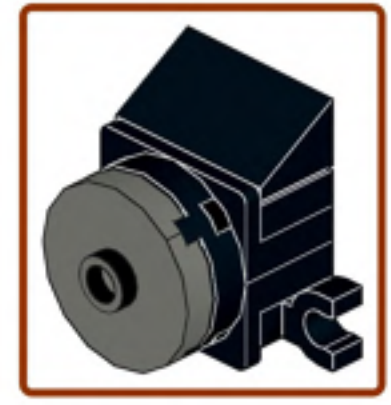

1040

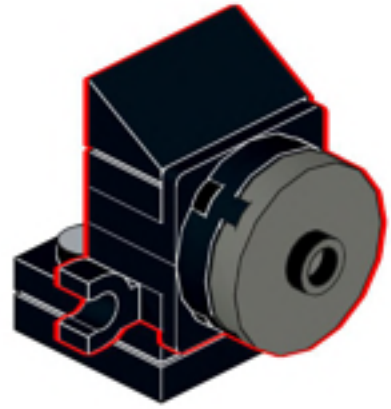

1041

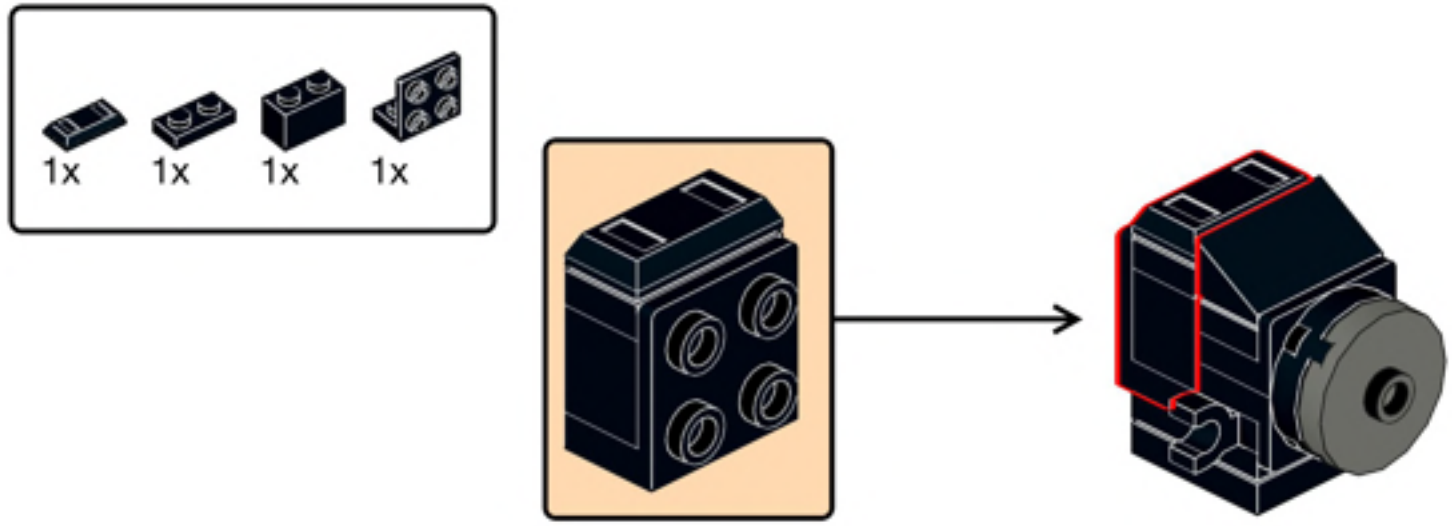

1042

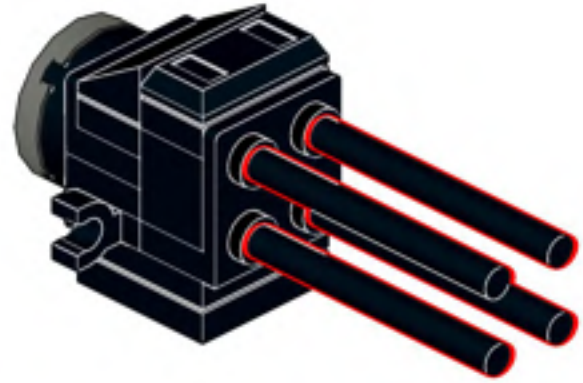

1043

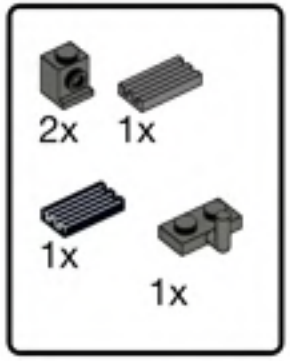


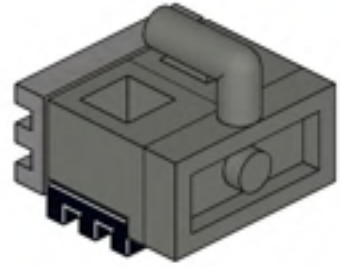

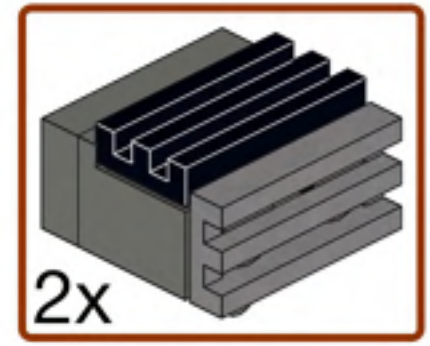


1044

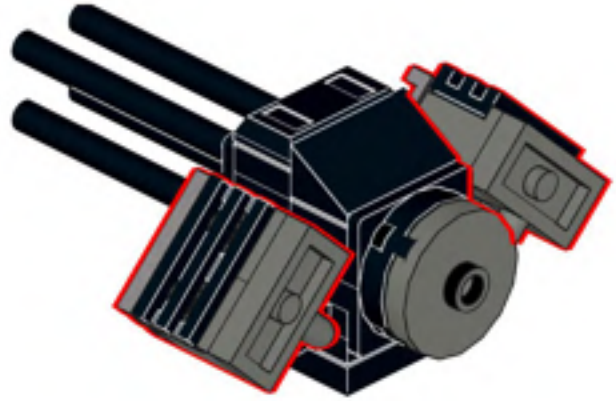

1045

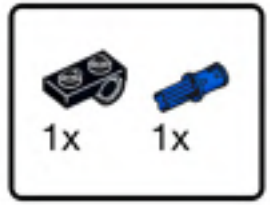


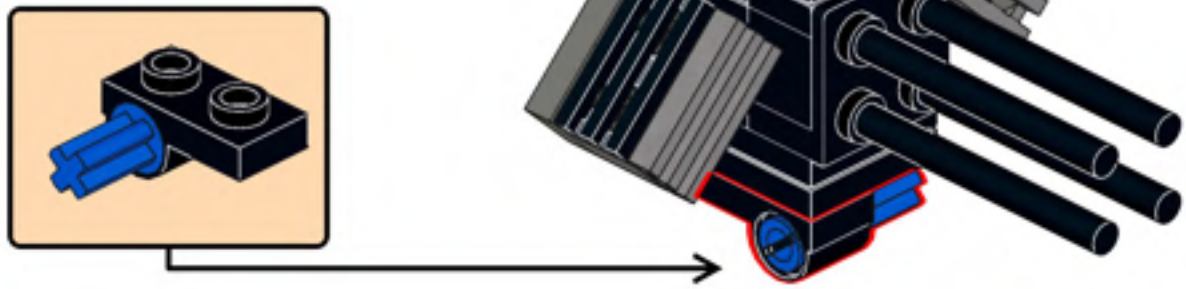

1046

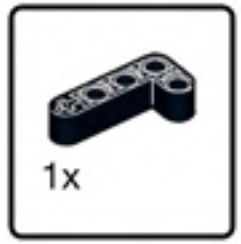

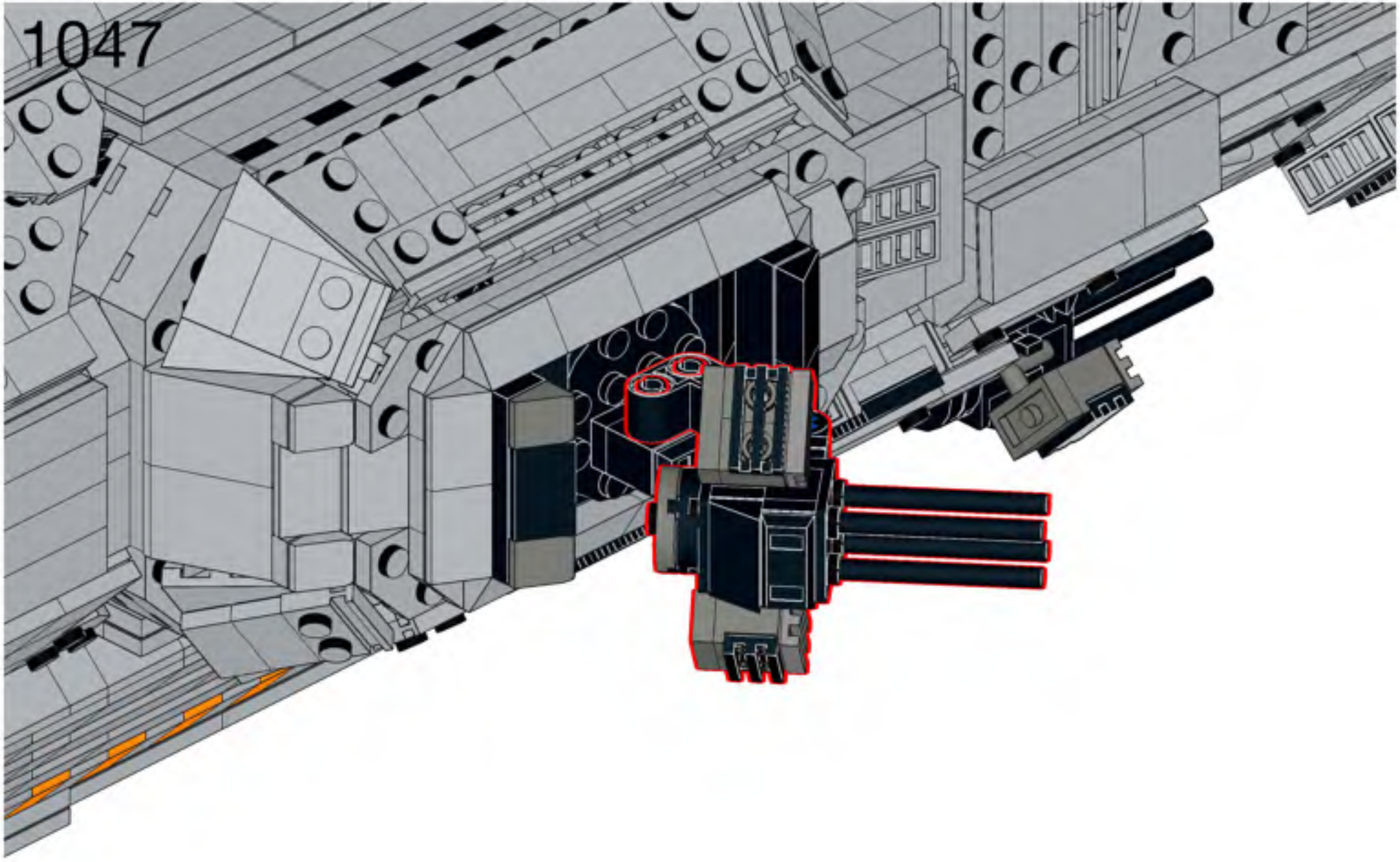
1047

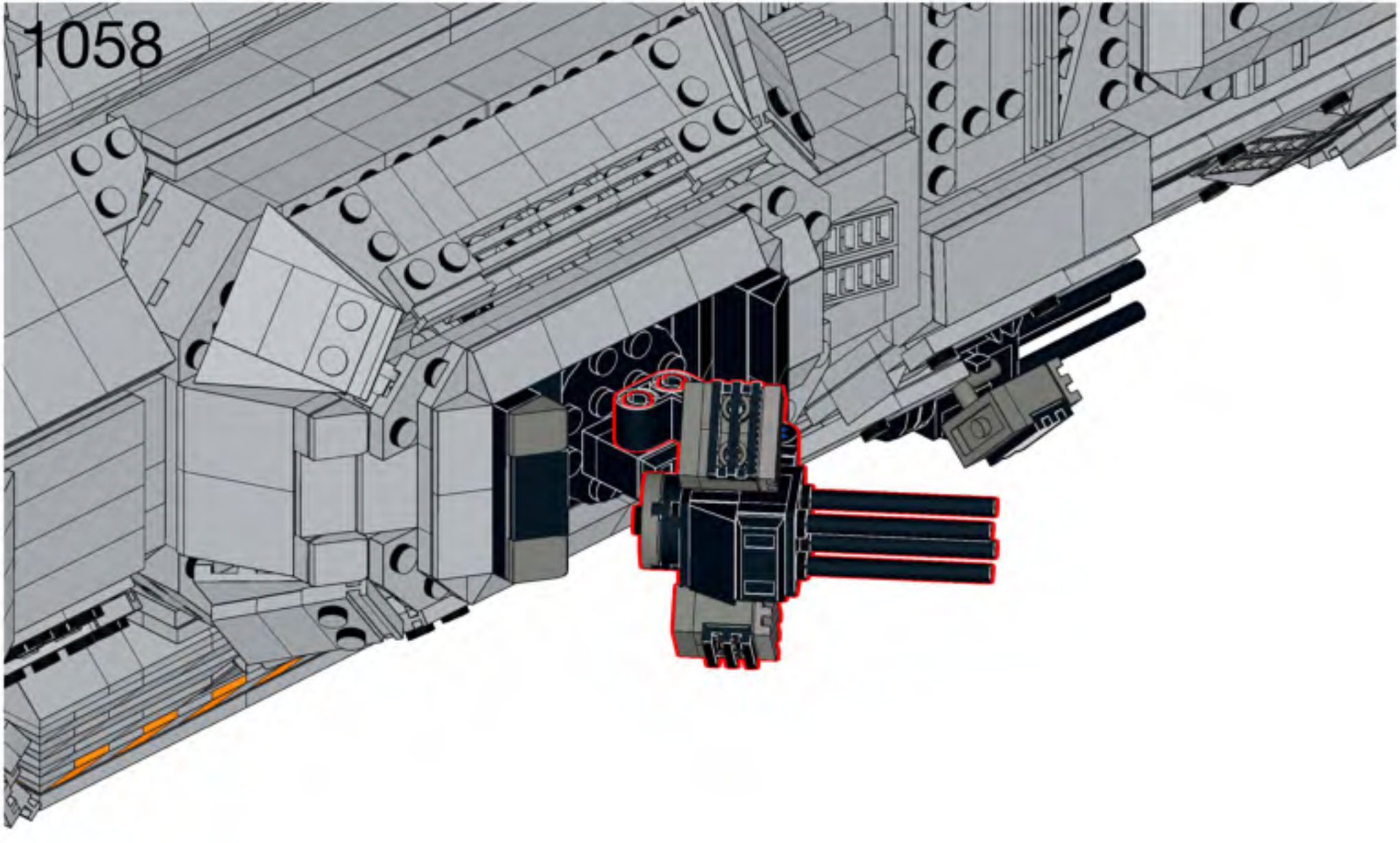
1058

1059

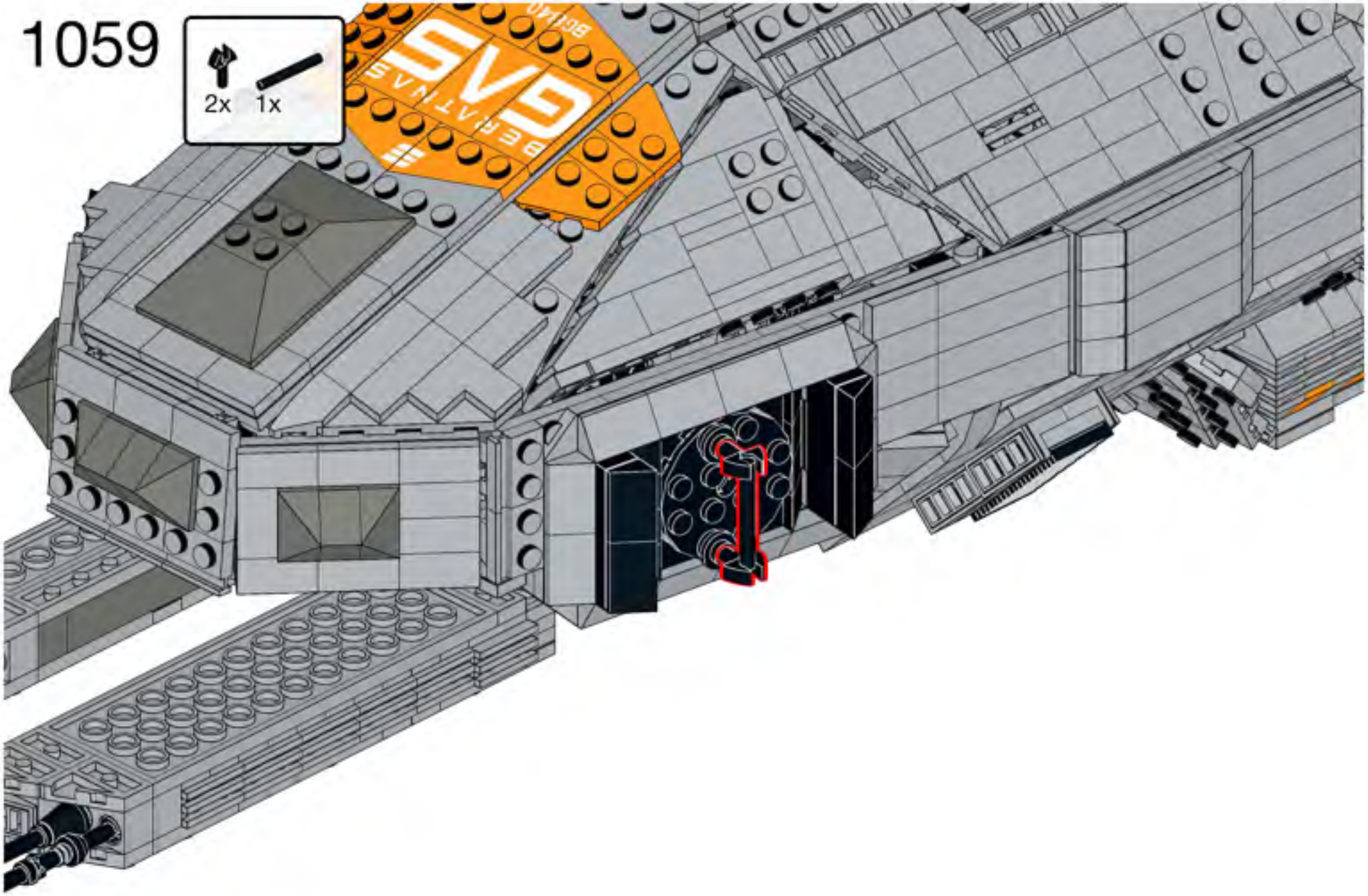

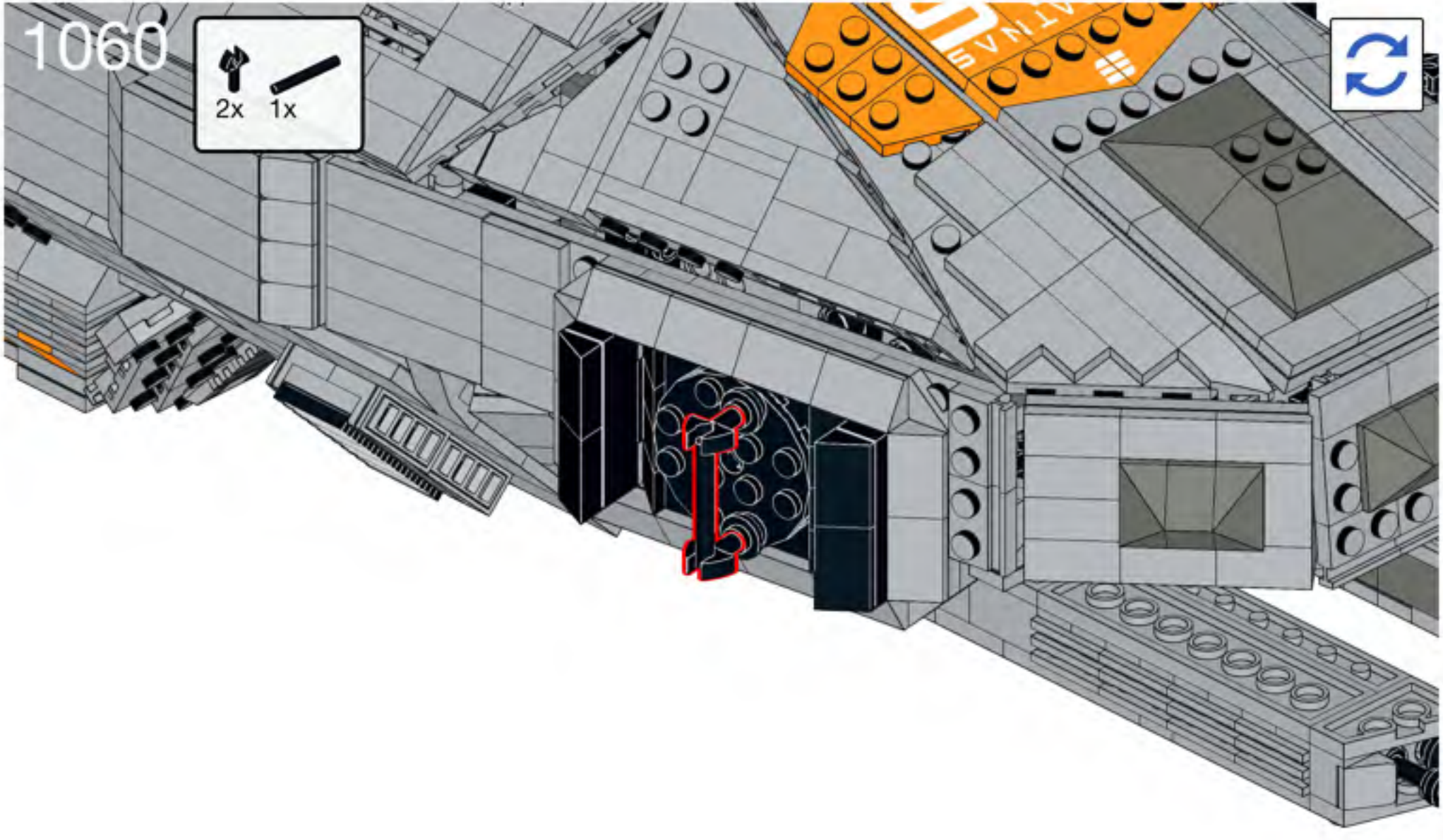
1060
2x
1x

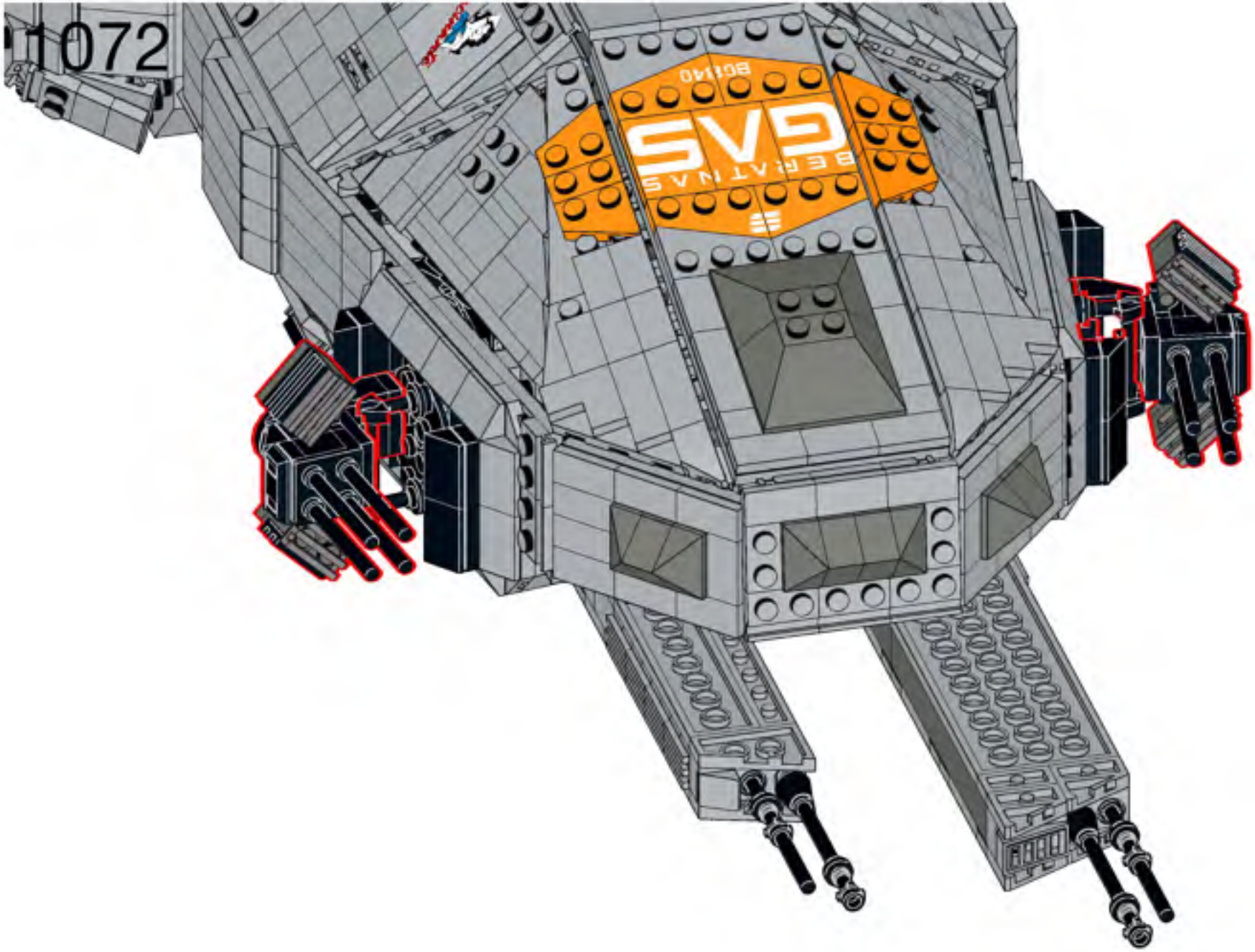
1072
GAS
BERATNAS

1073

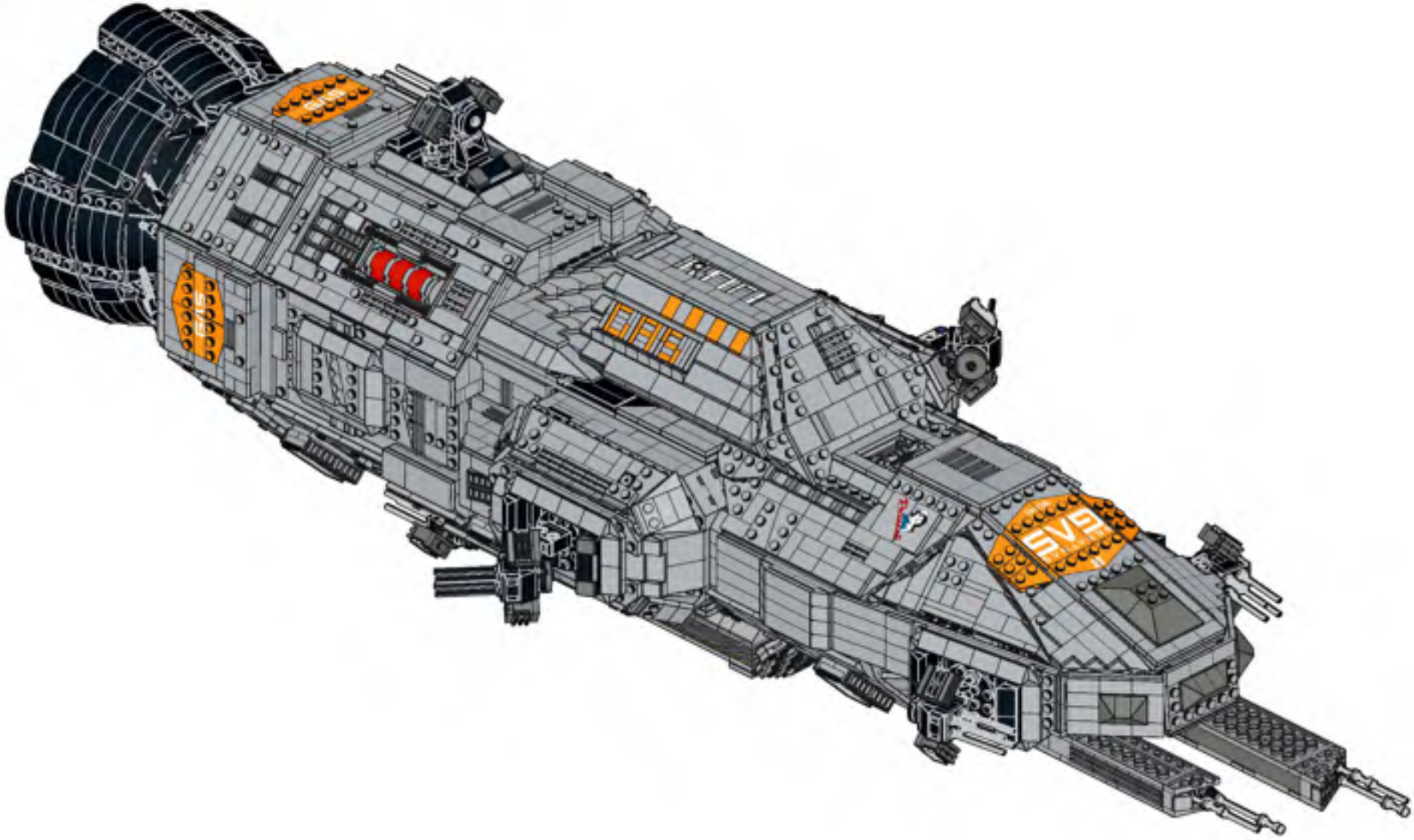

1074

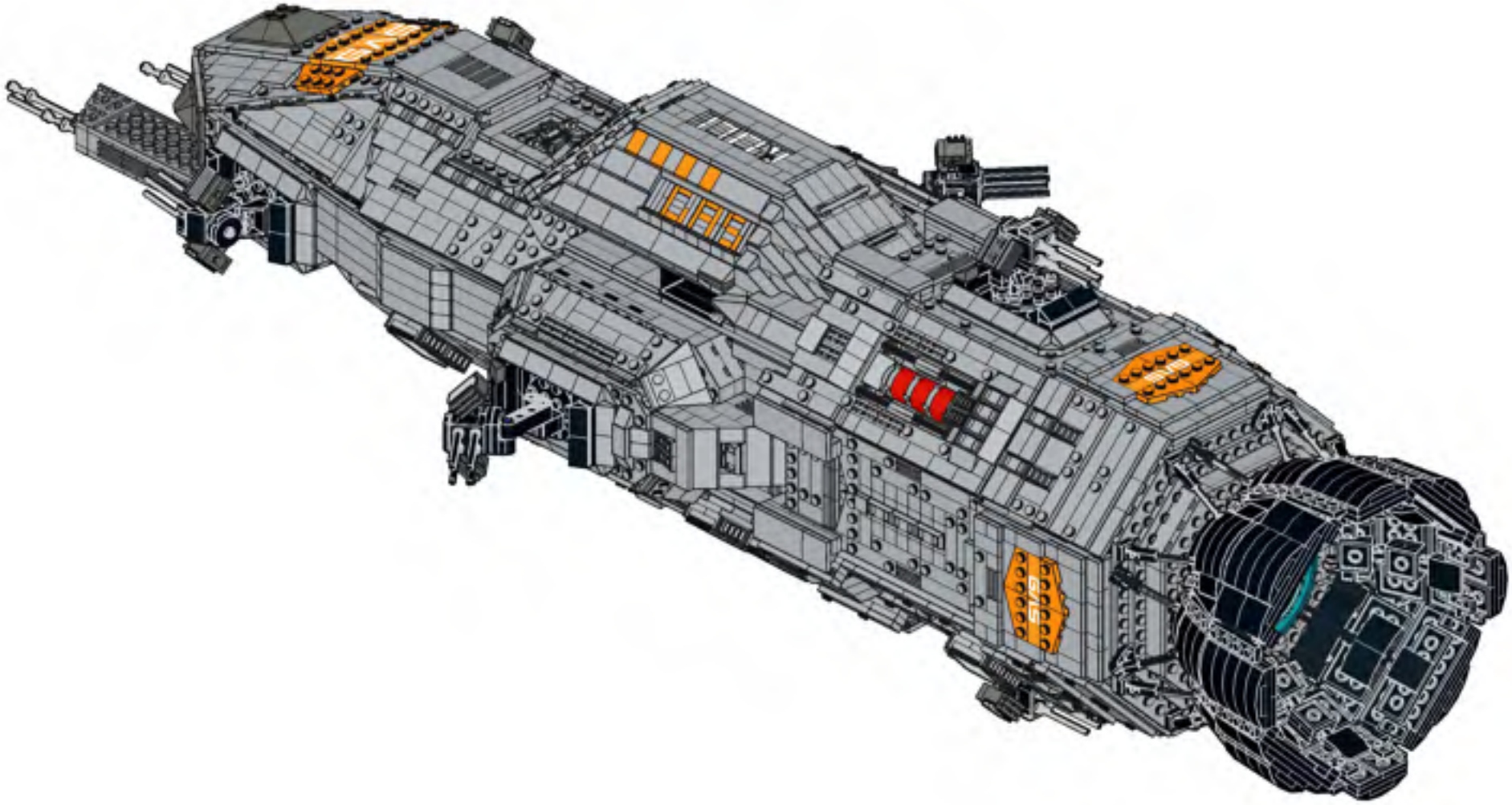

1

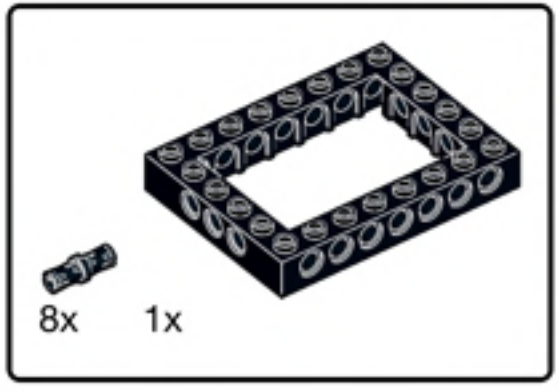


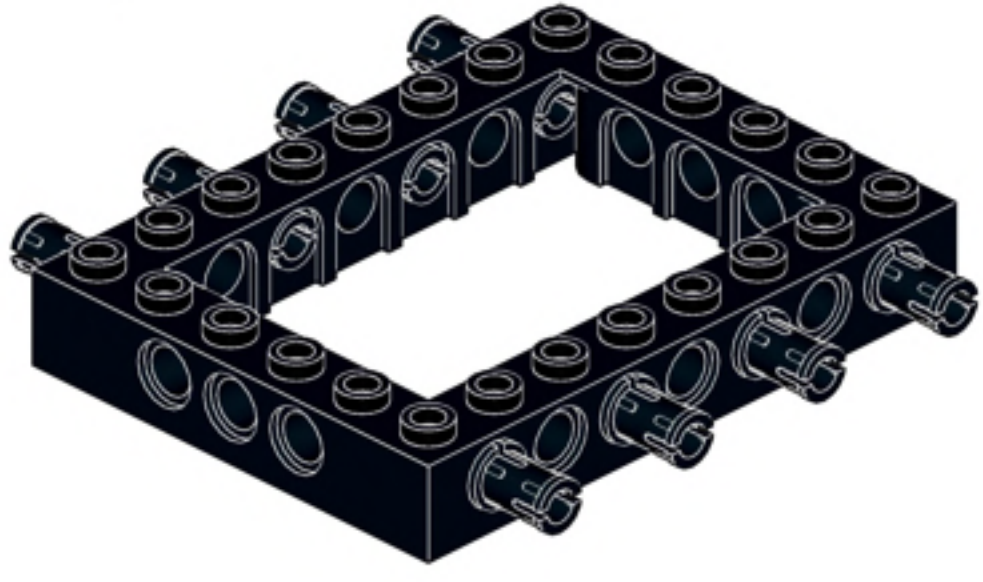

2

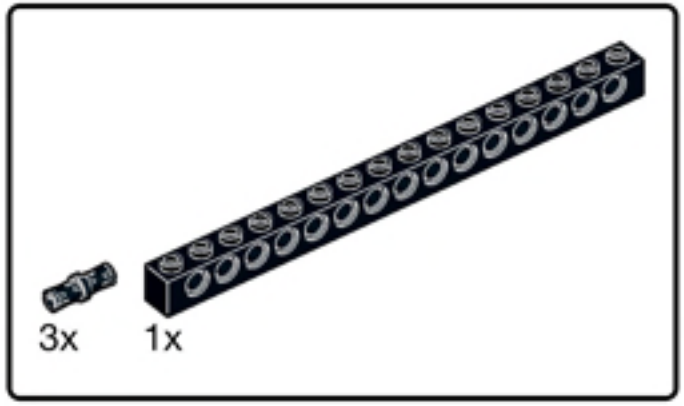


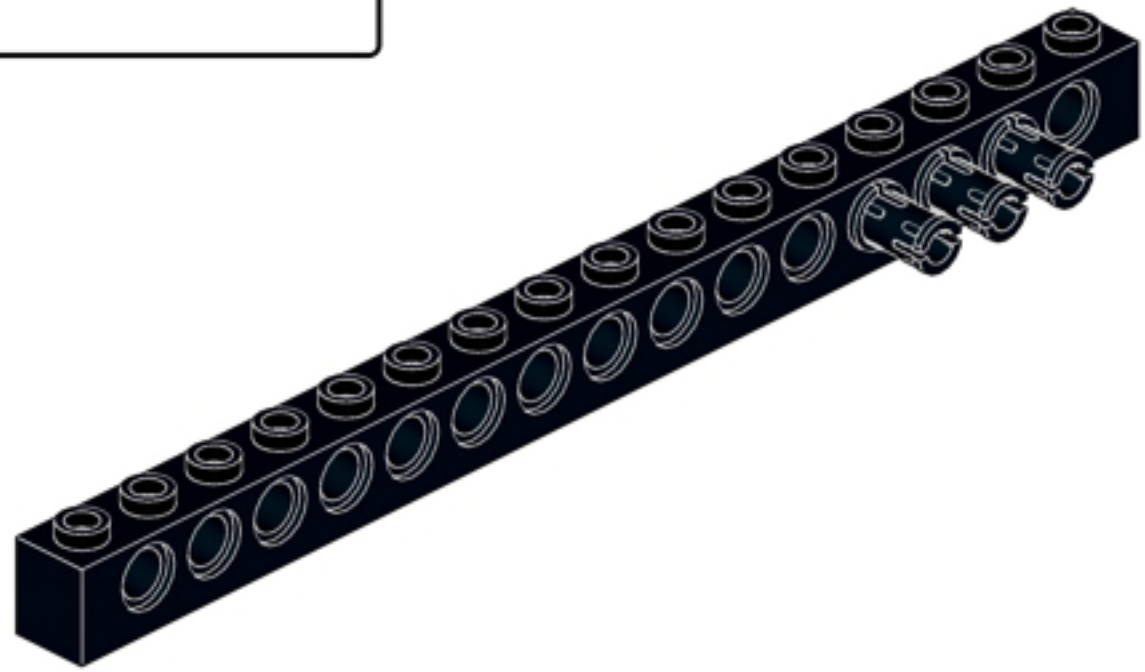

3

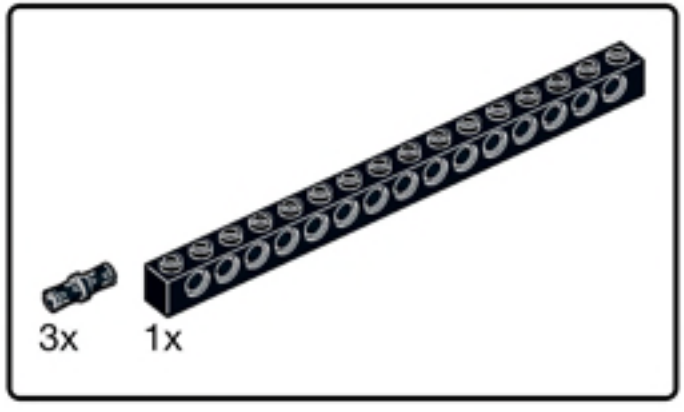


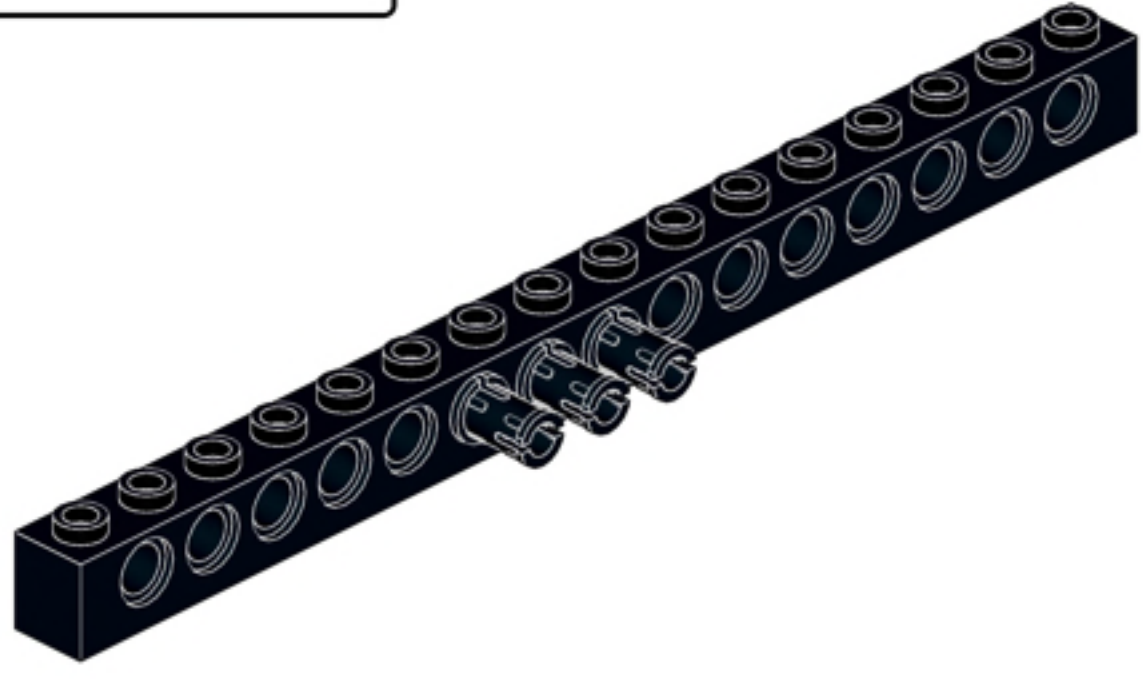

4

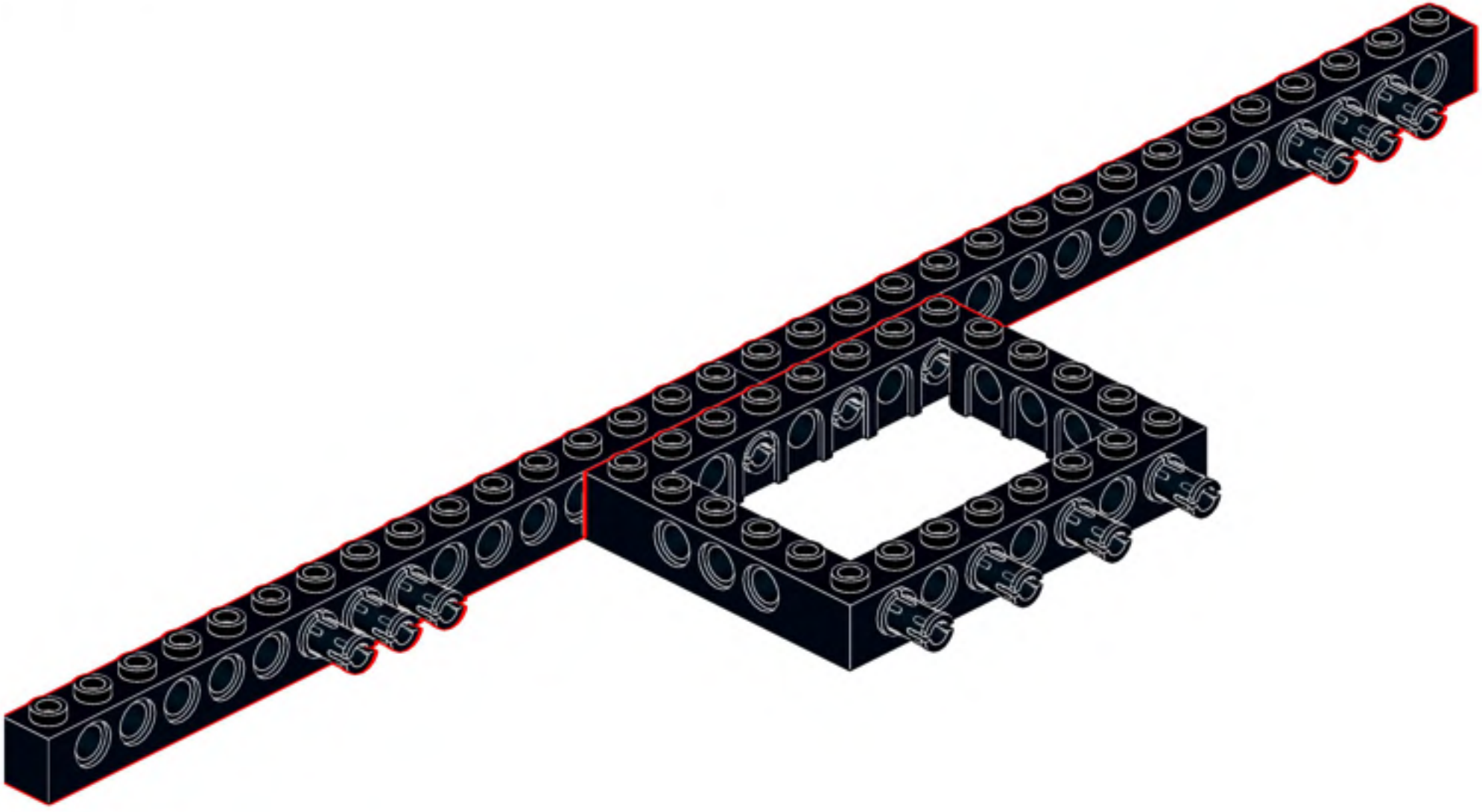

5

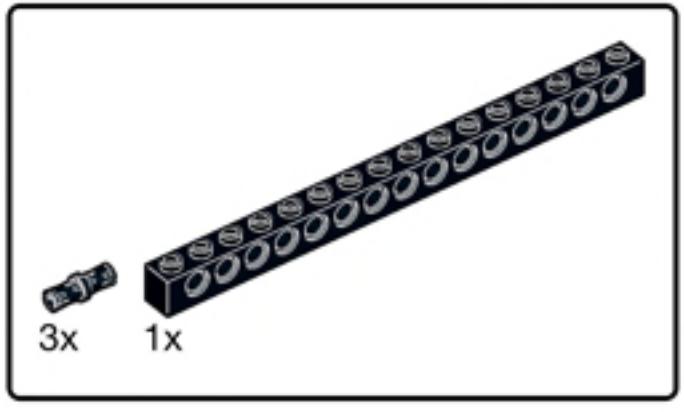


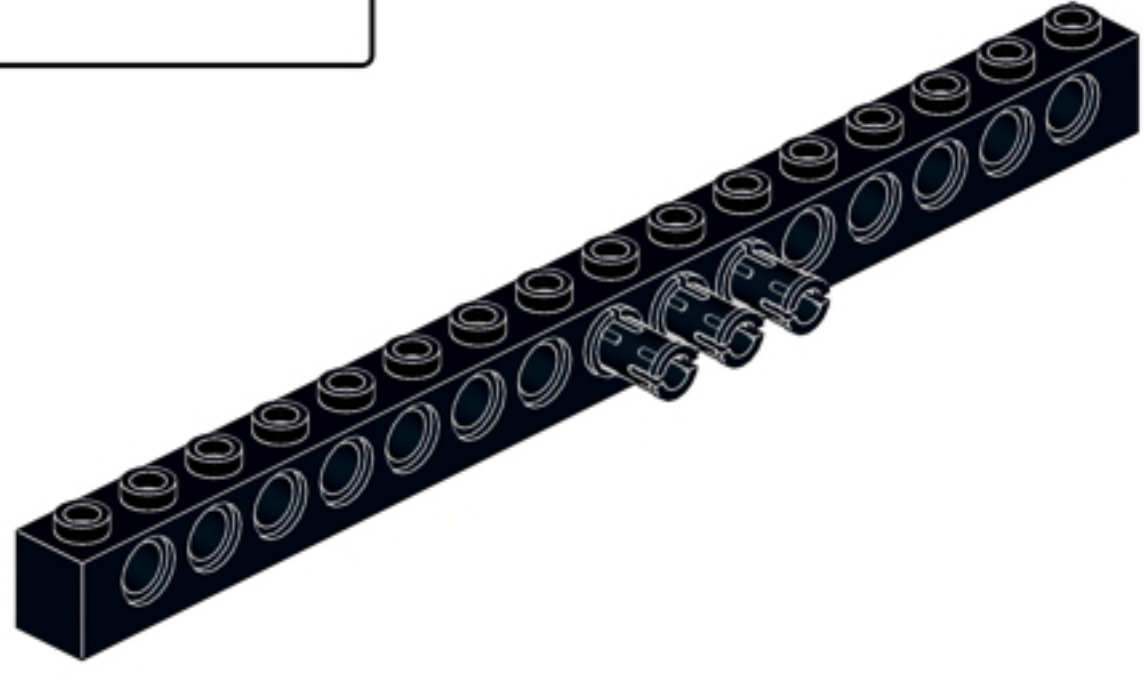

6

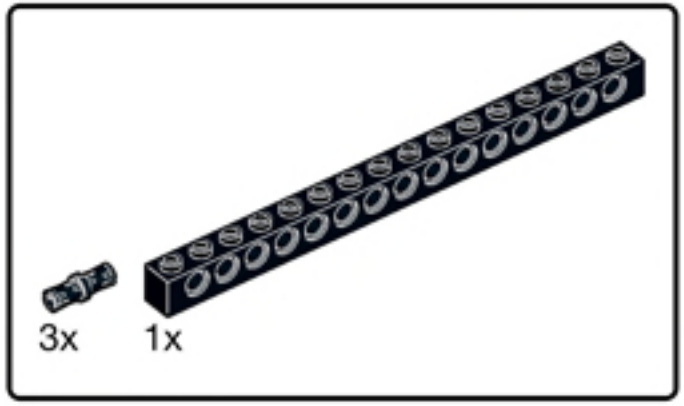


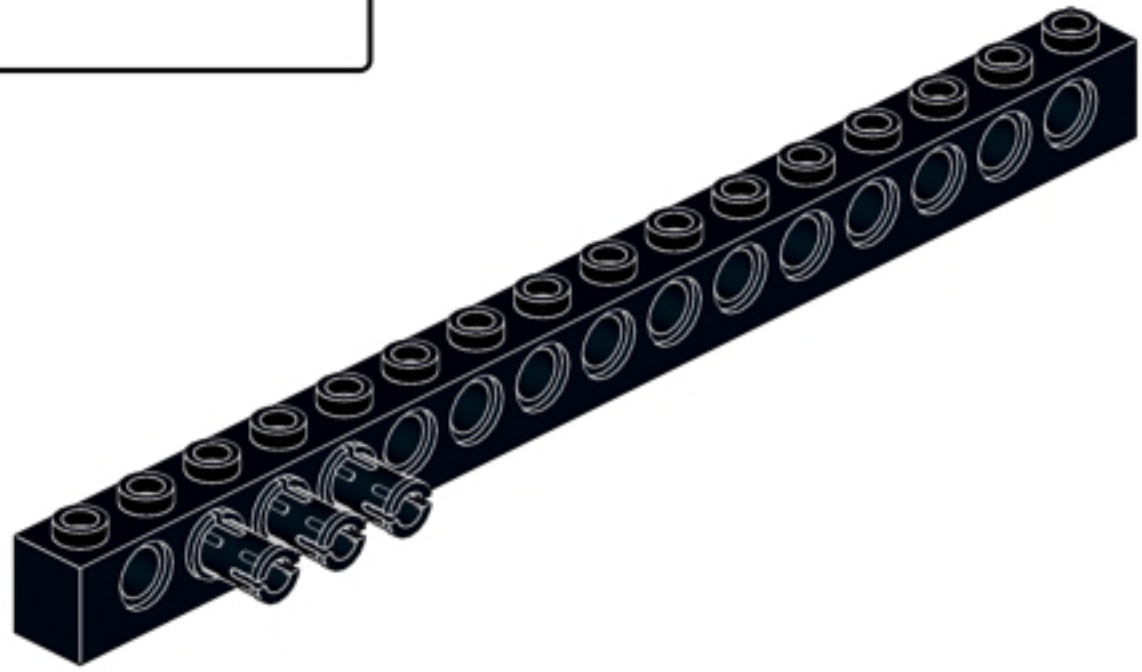

7

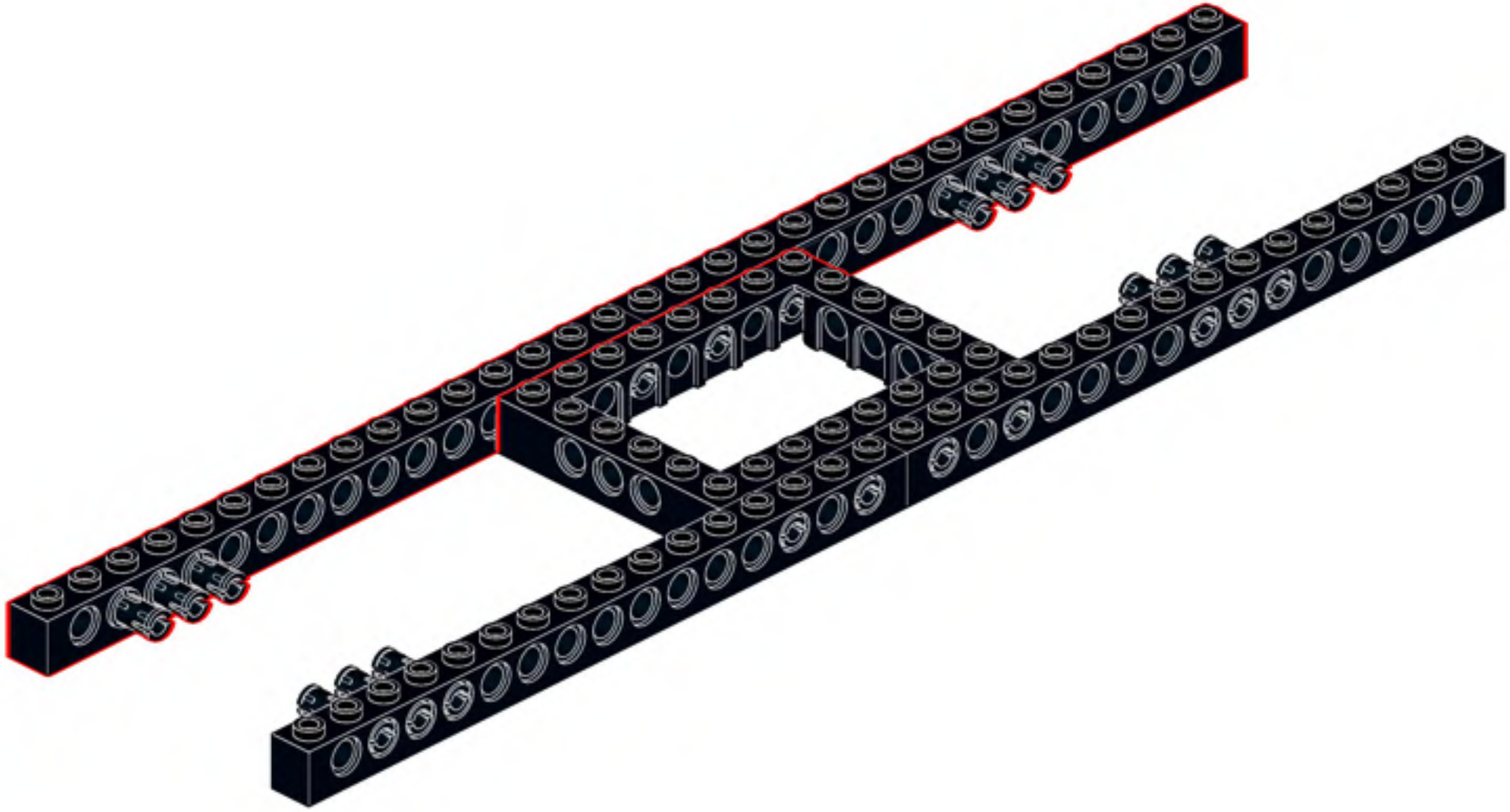

8

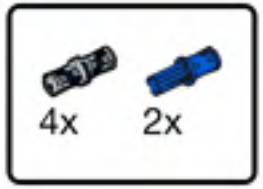


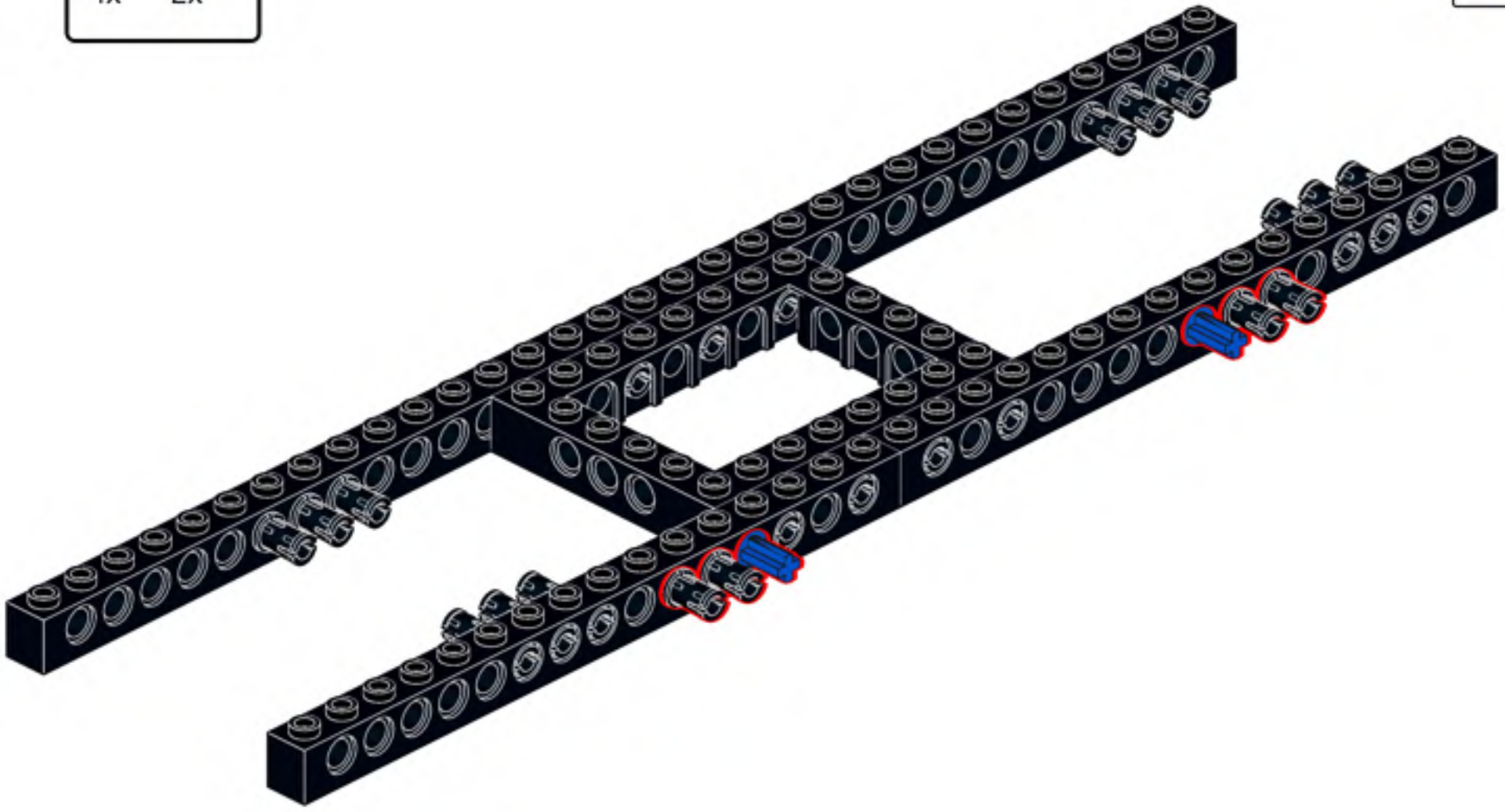

9

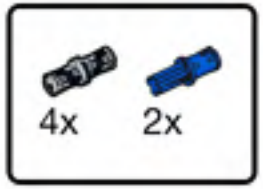


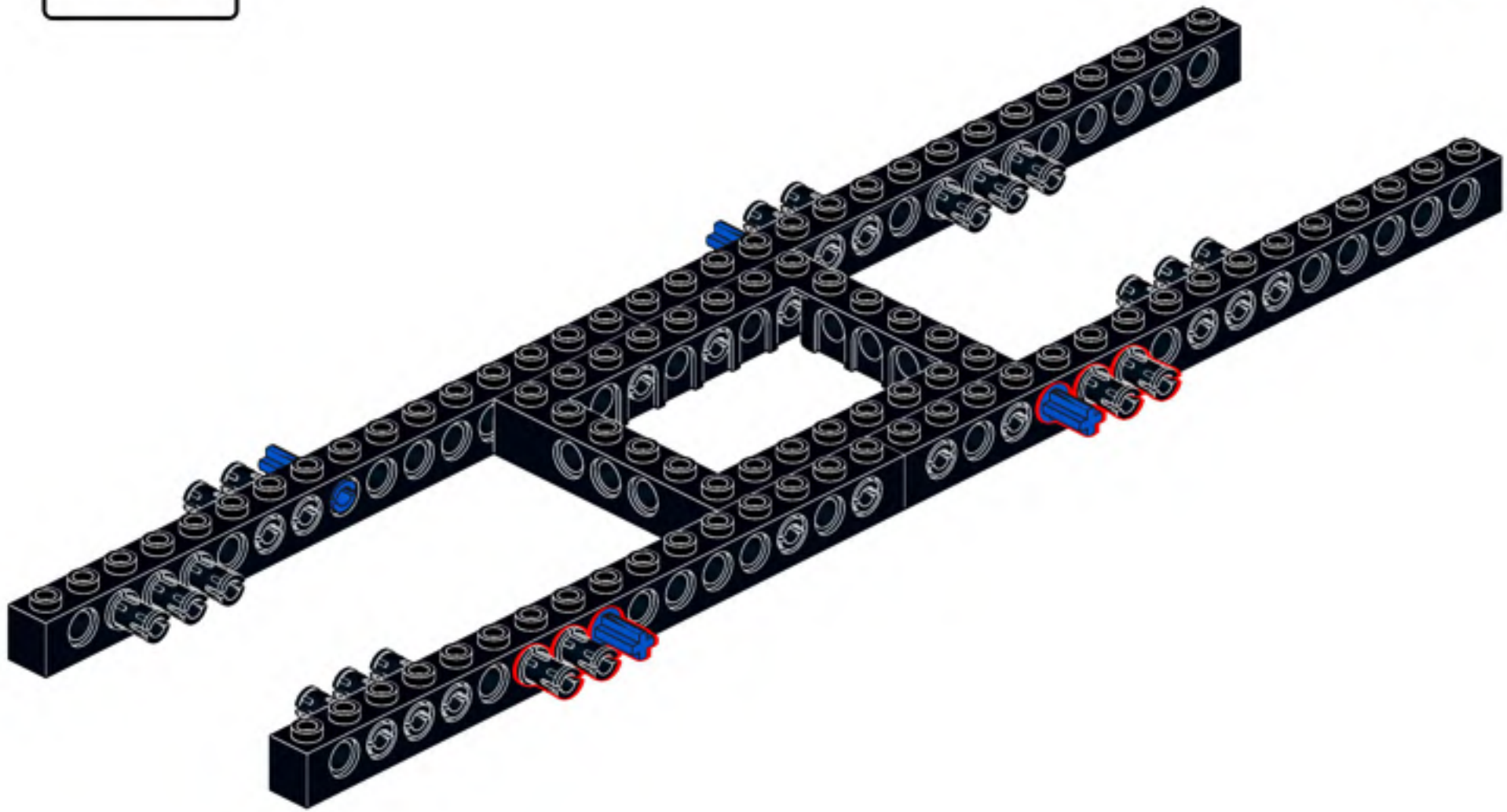

10

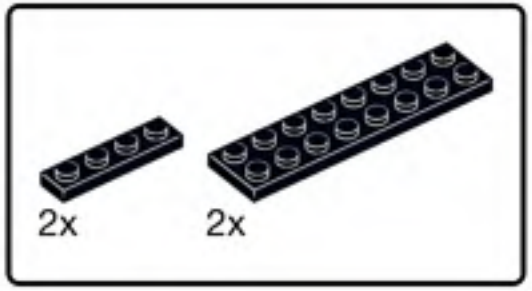


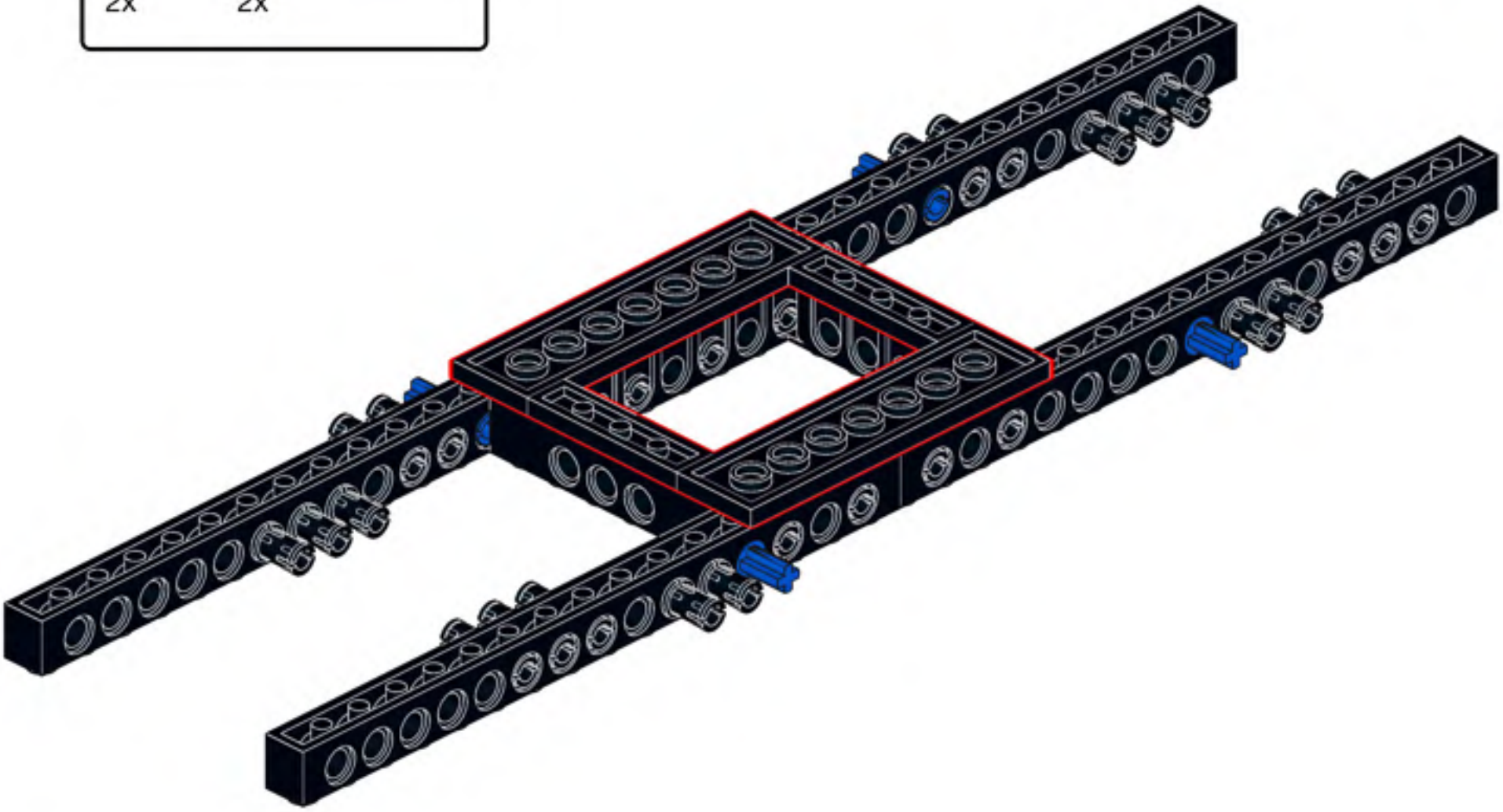

11

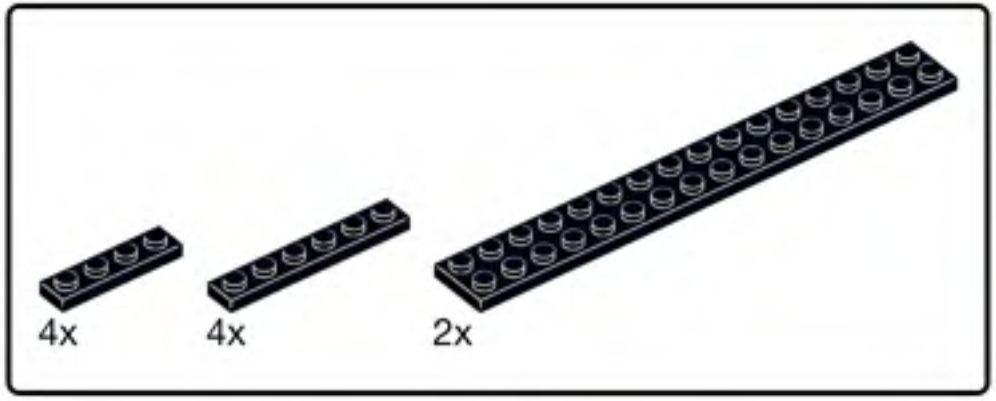


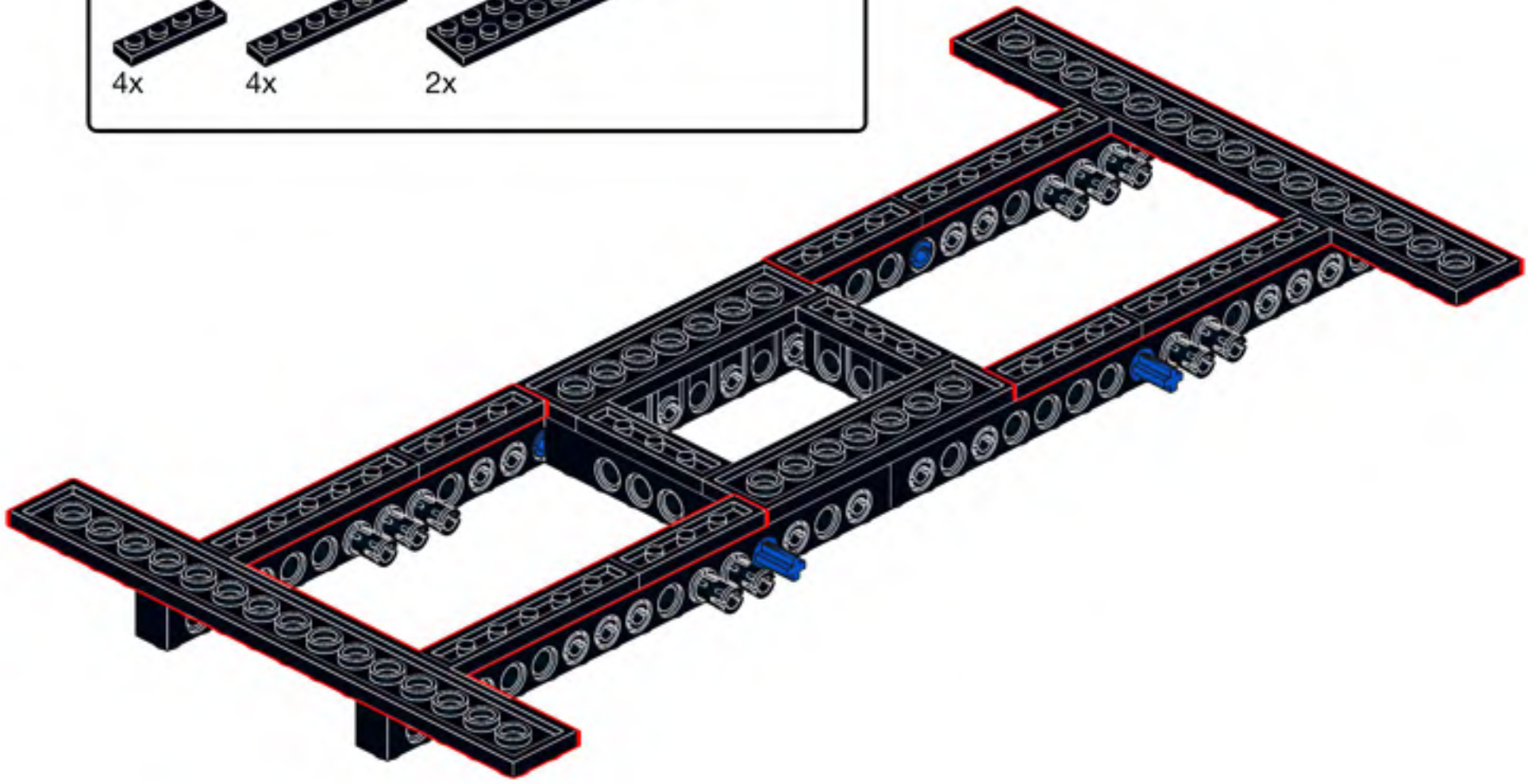

12

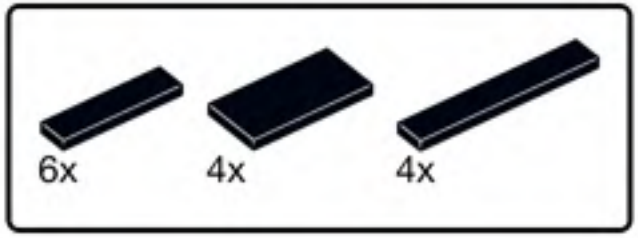


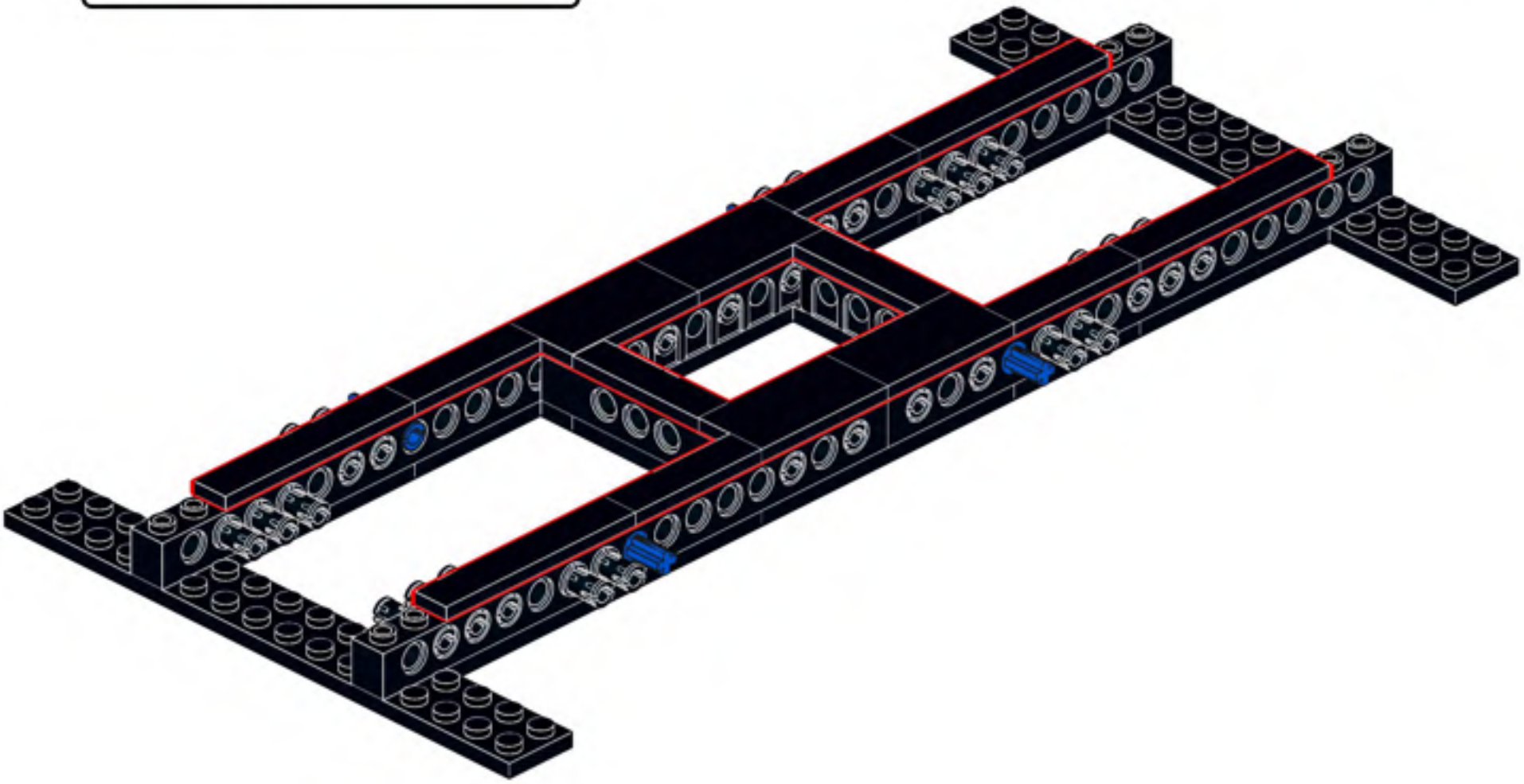

13

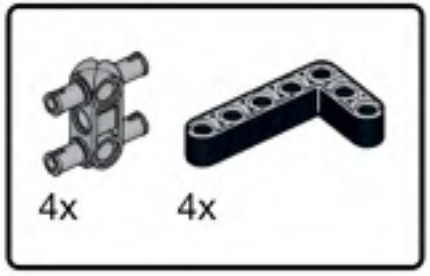


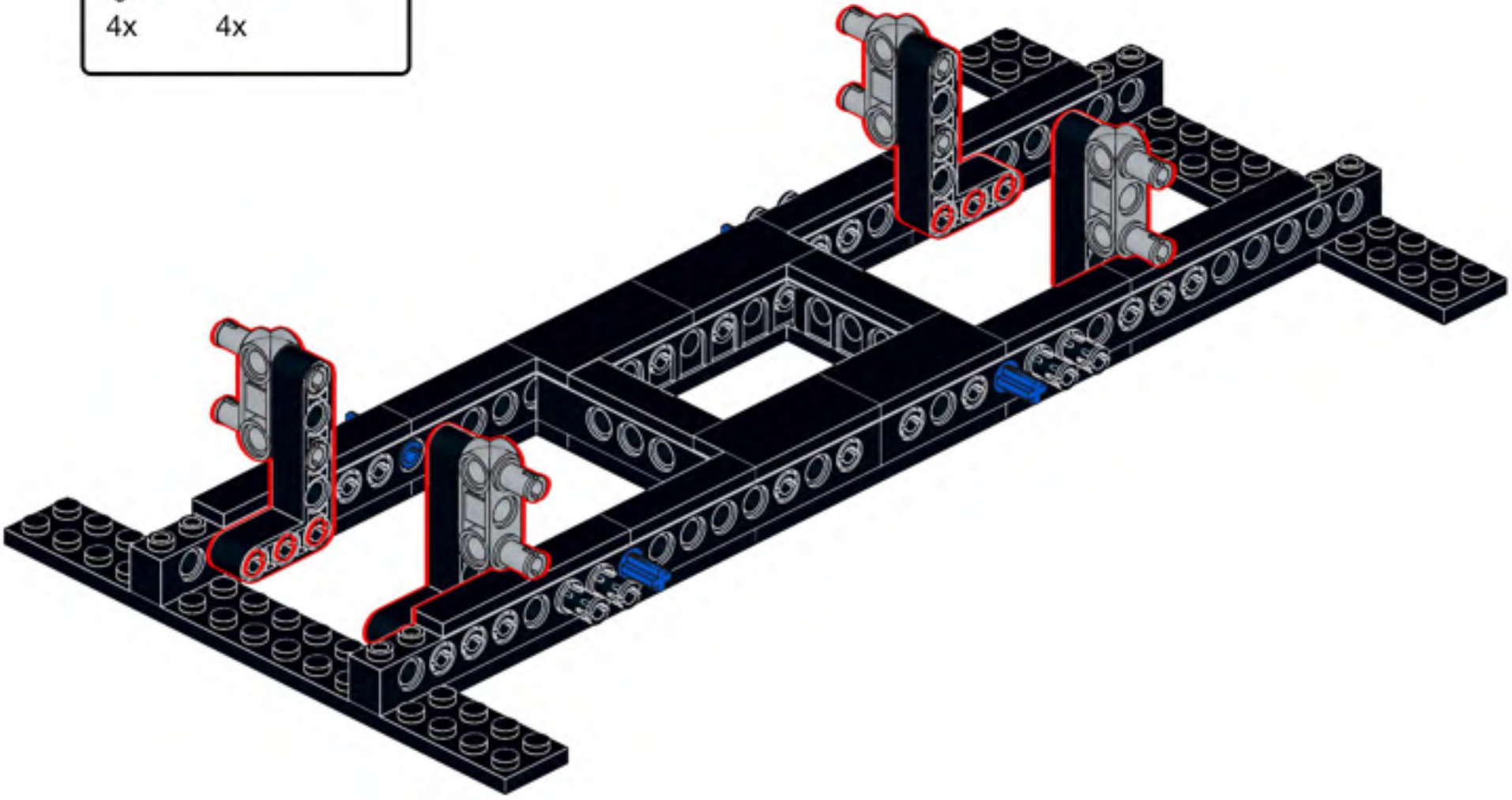

14

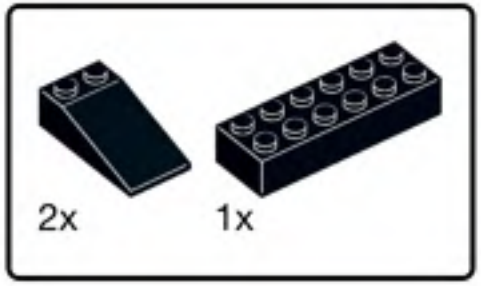


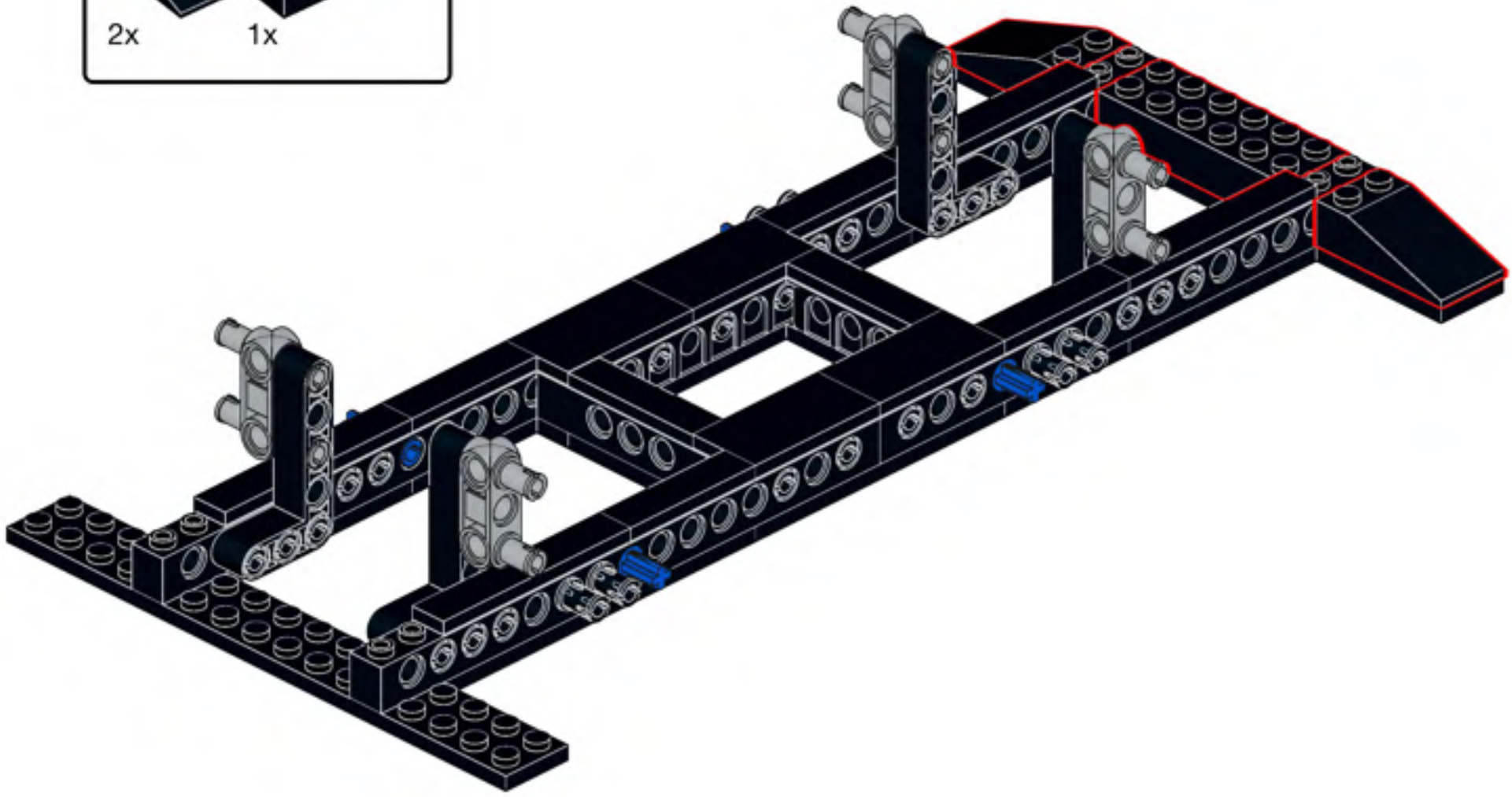

15

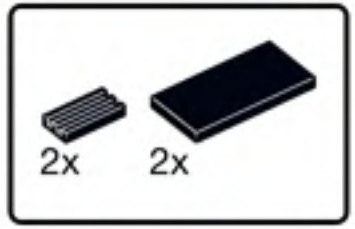


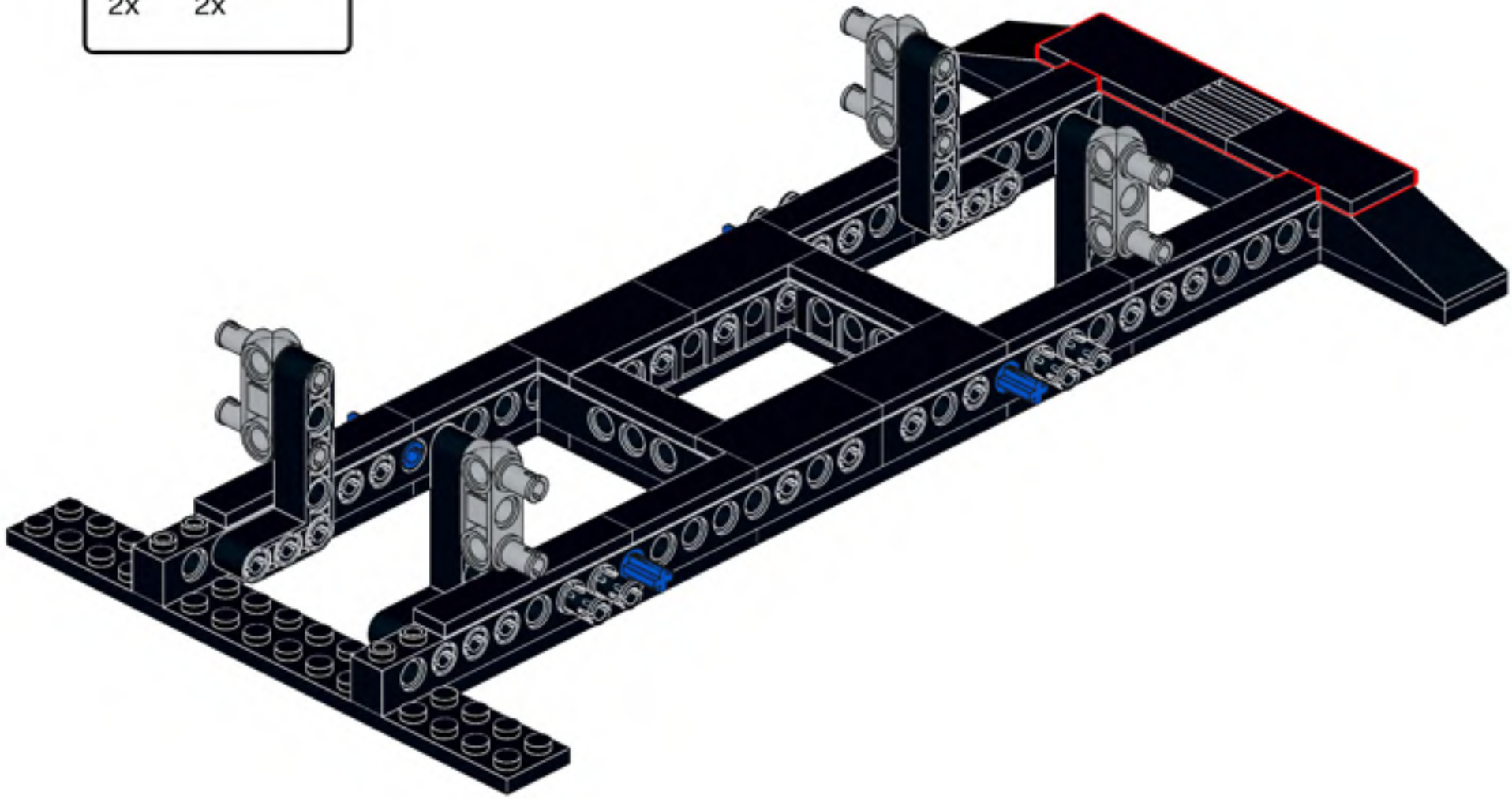

16

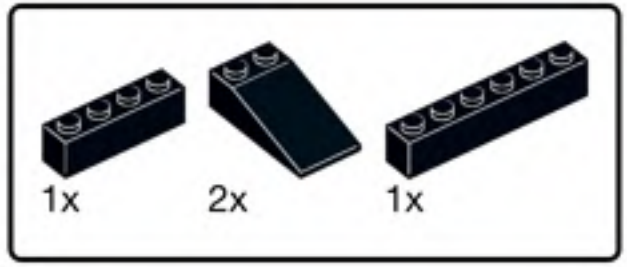


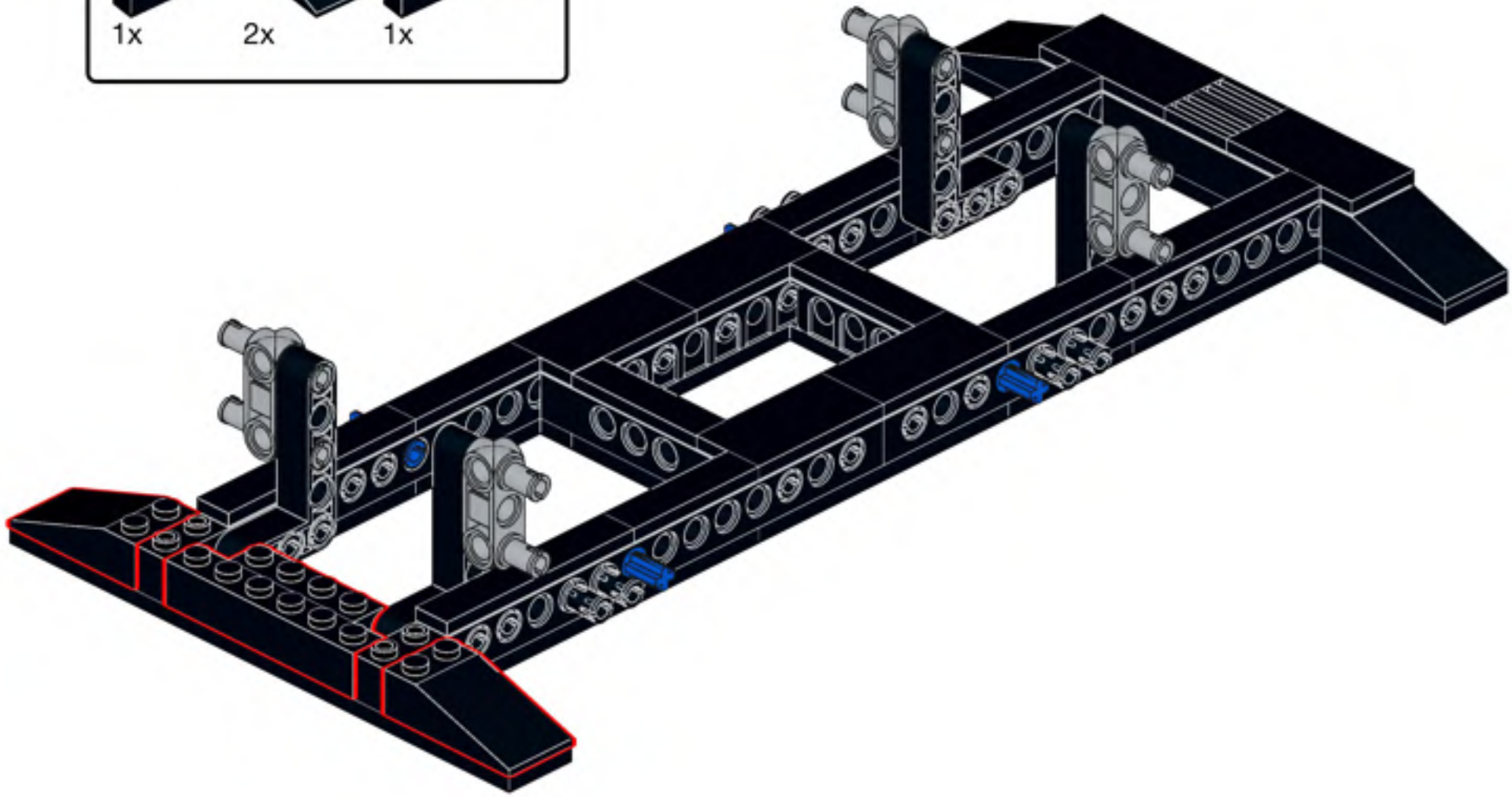

17

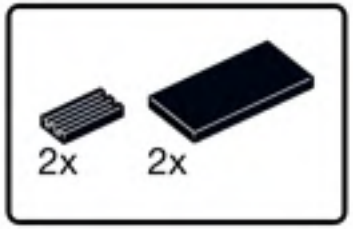


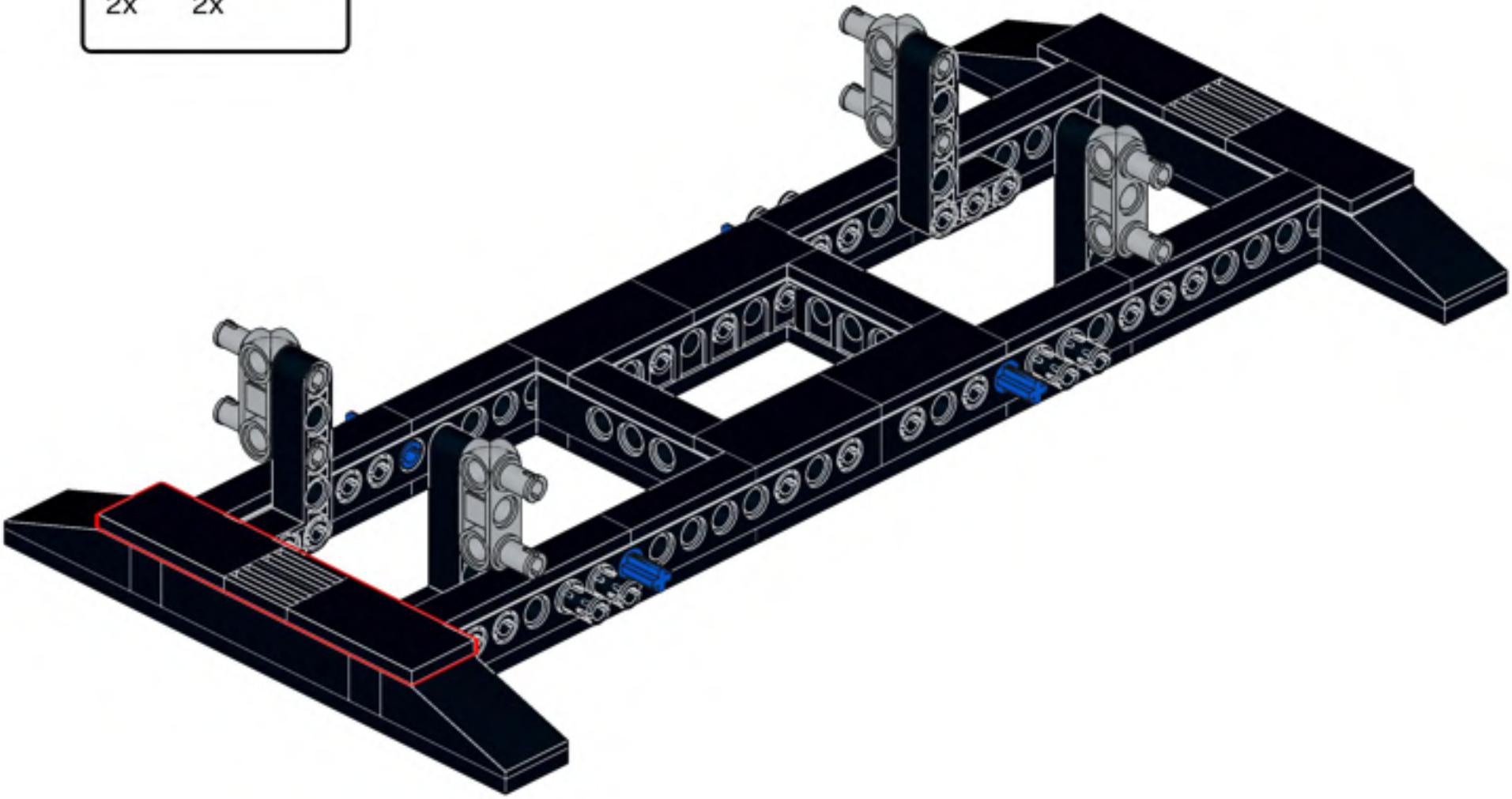

18

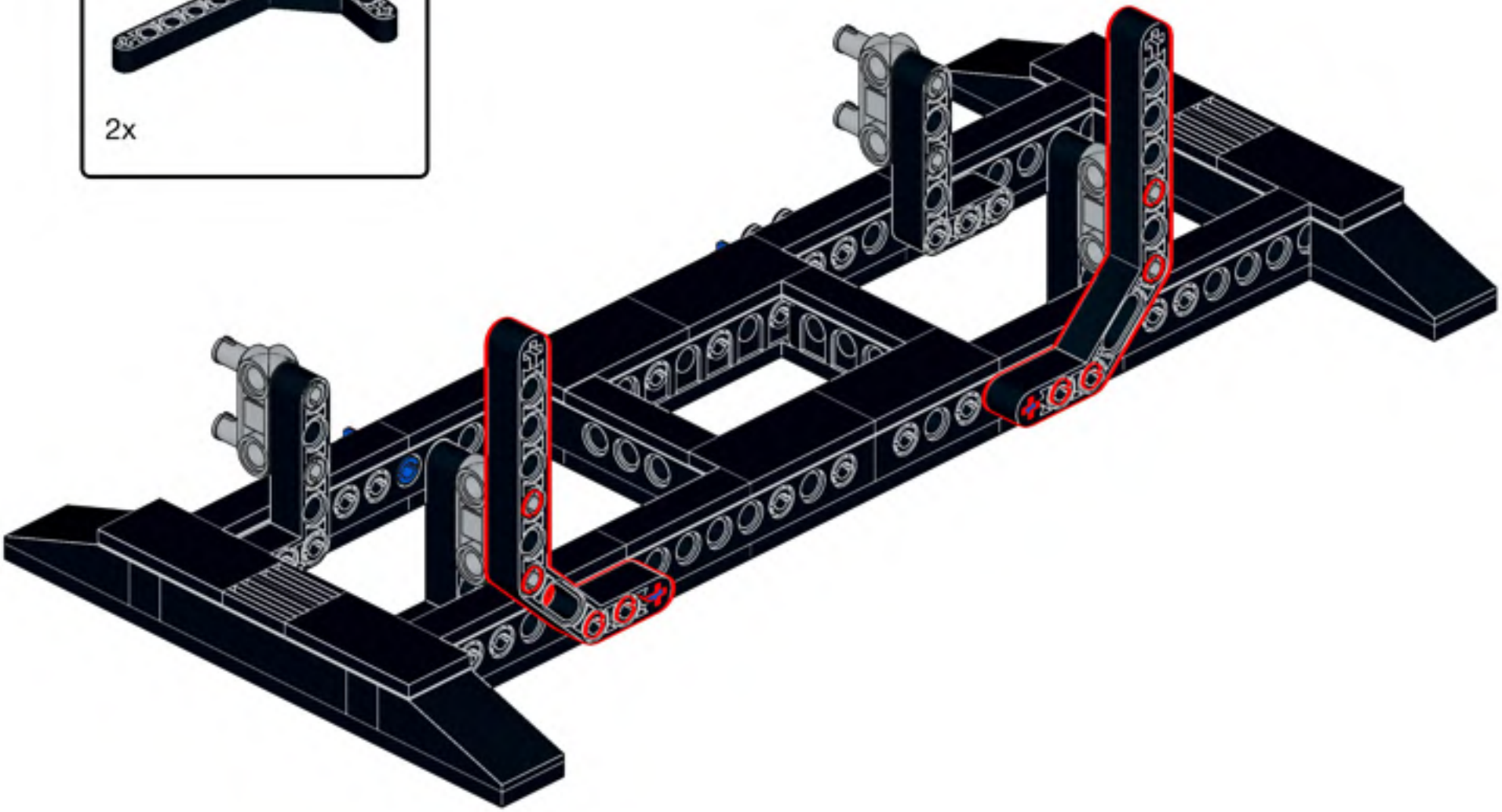

19

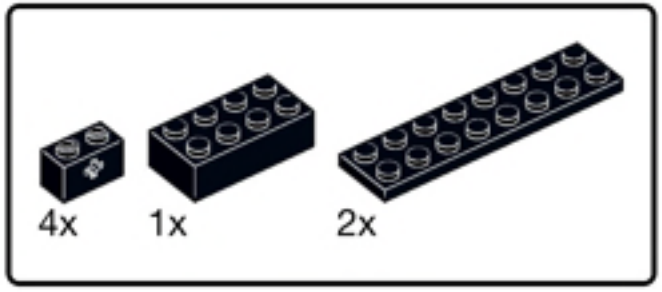


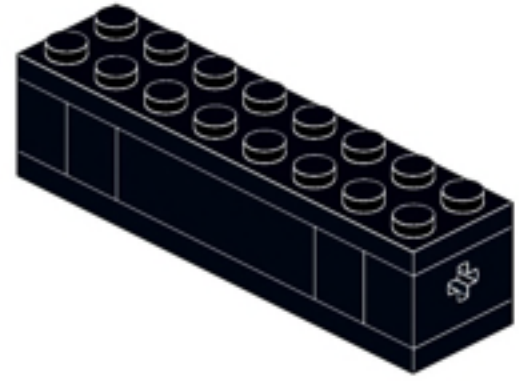

20

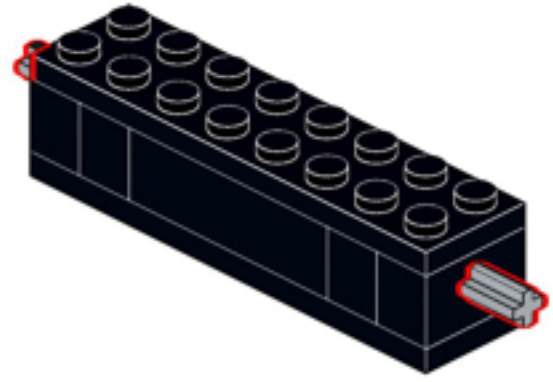

21

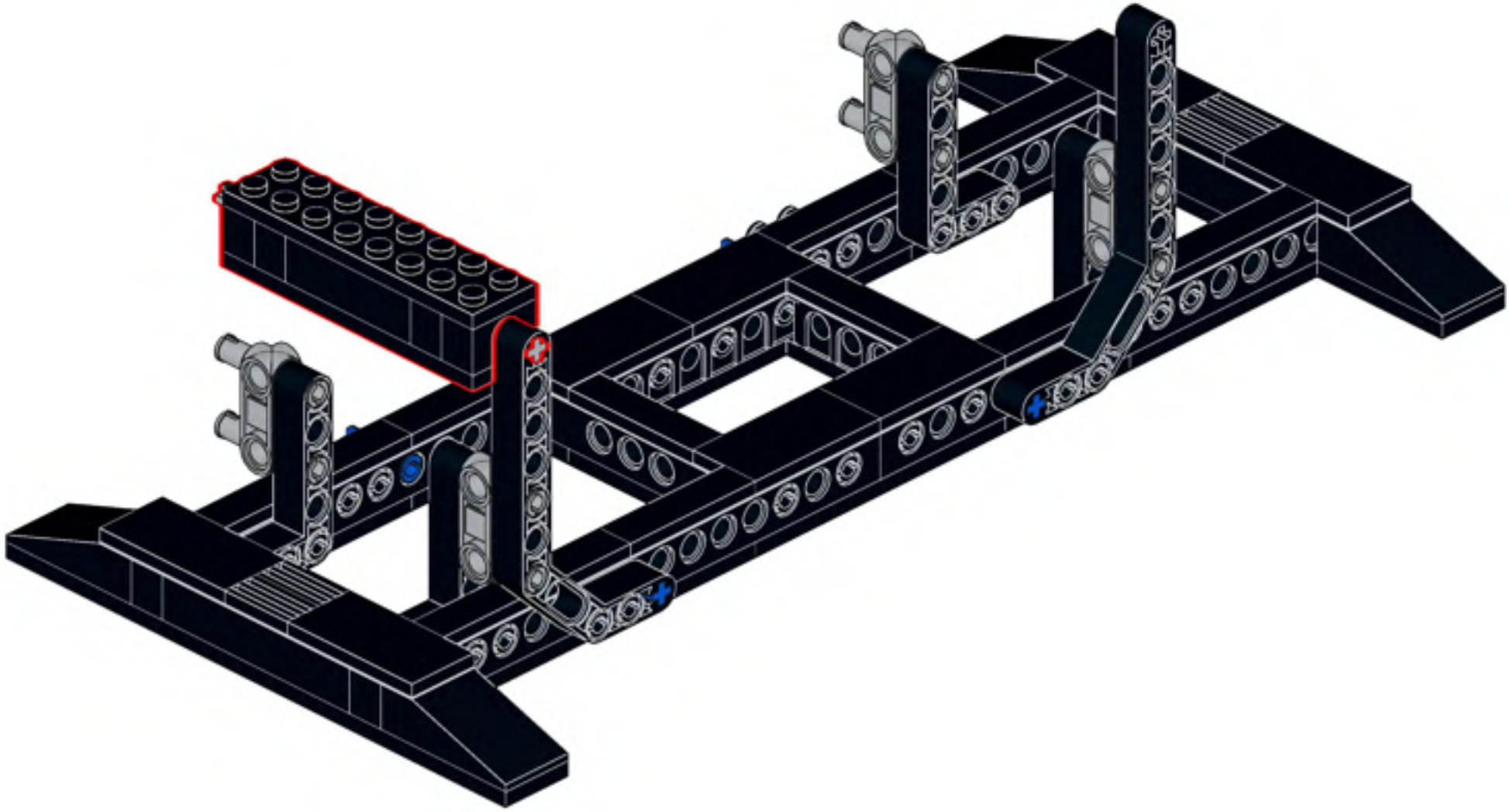

22

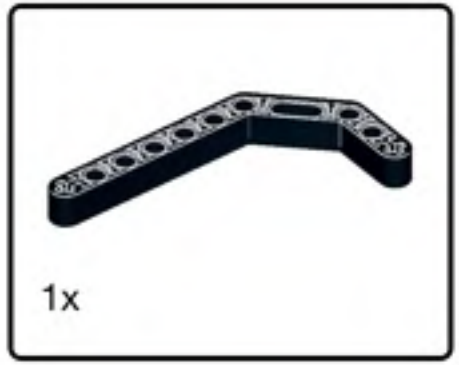


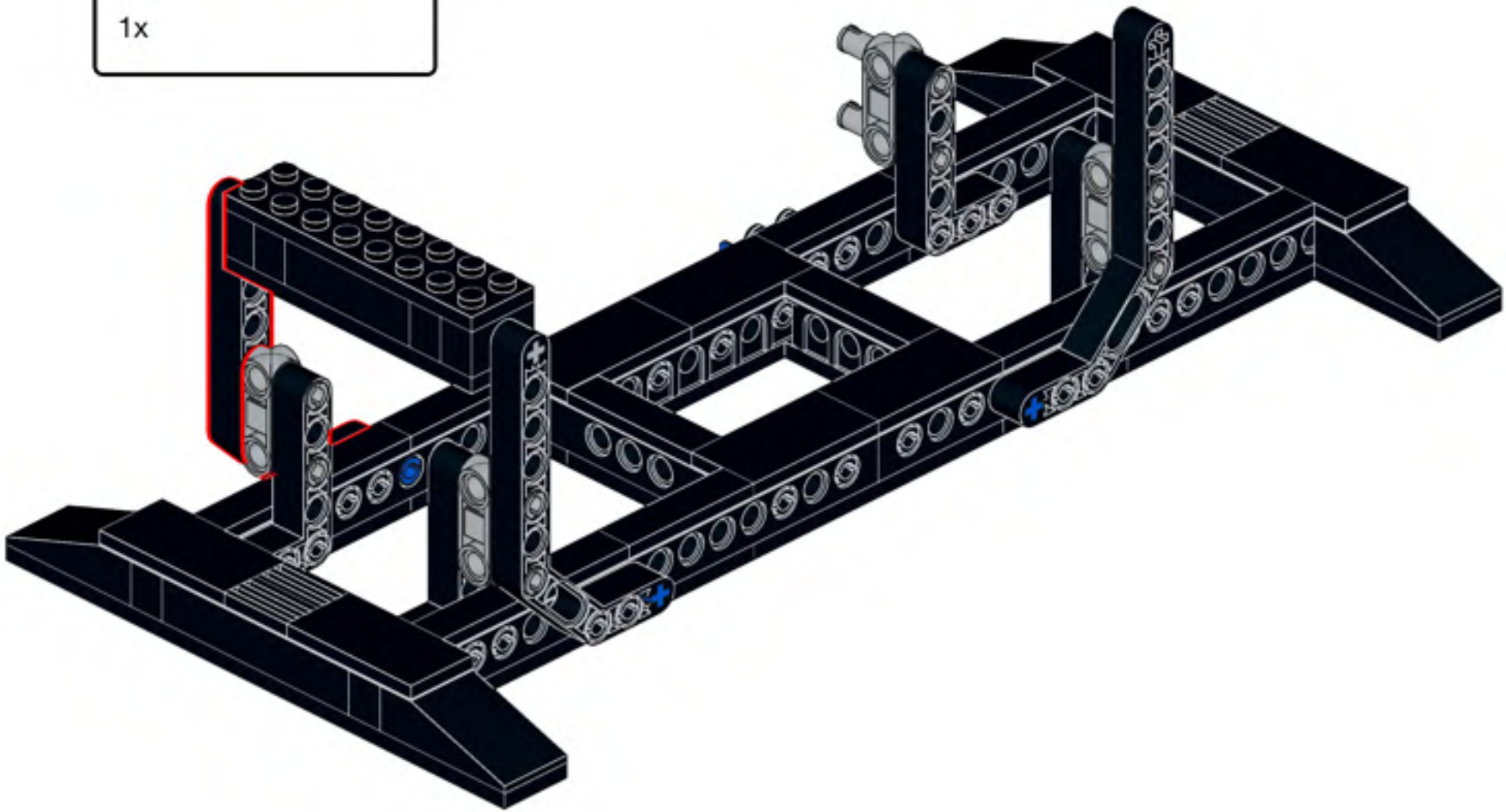

23

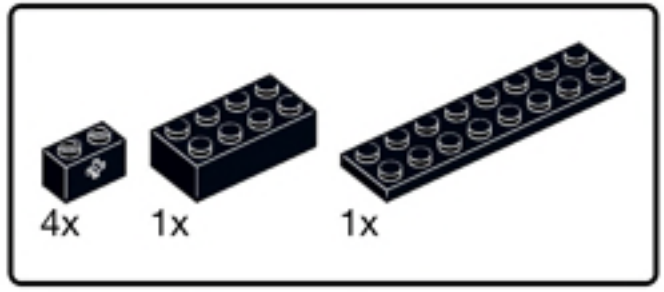


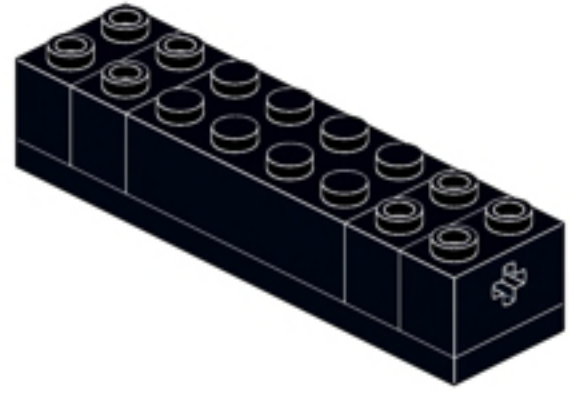

24

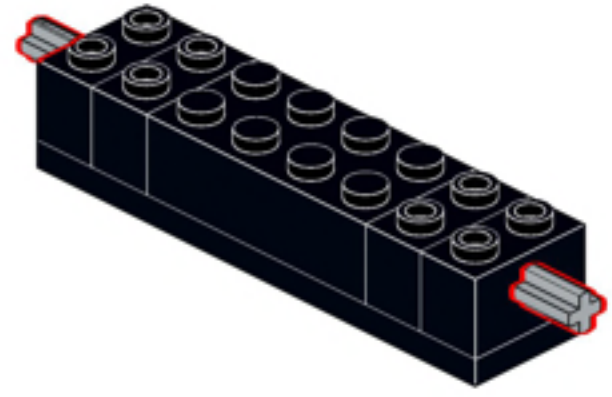

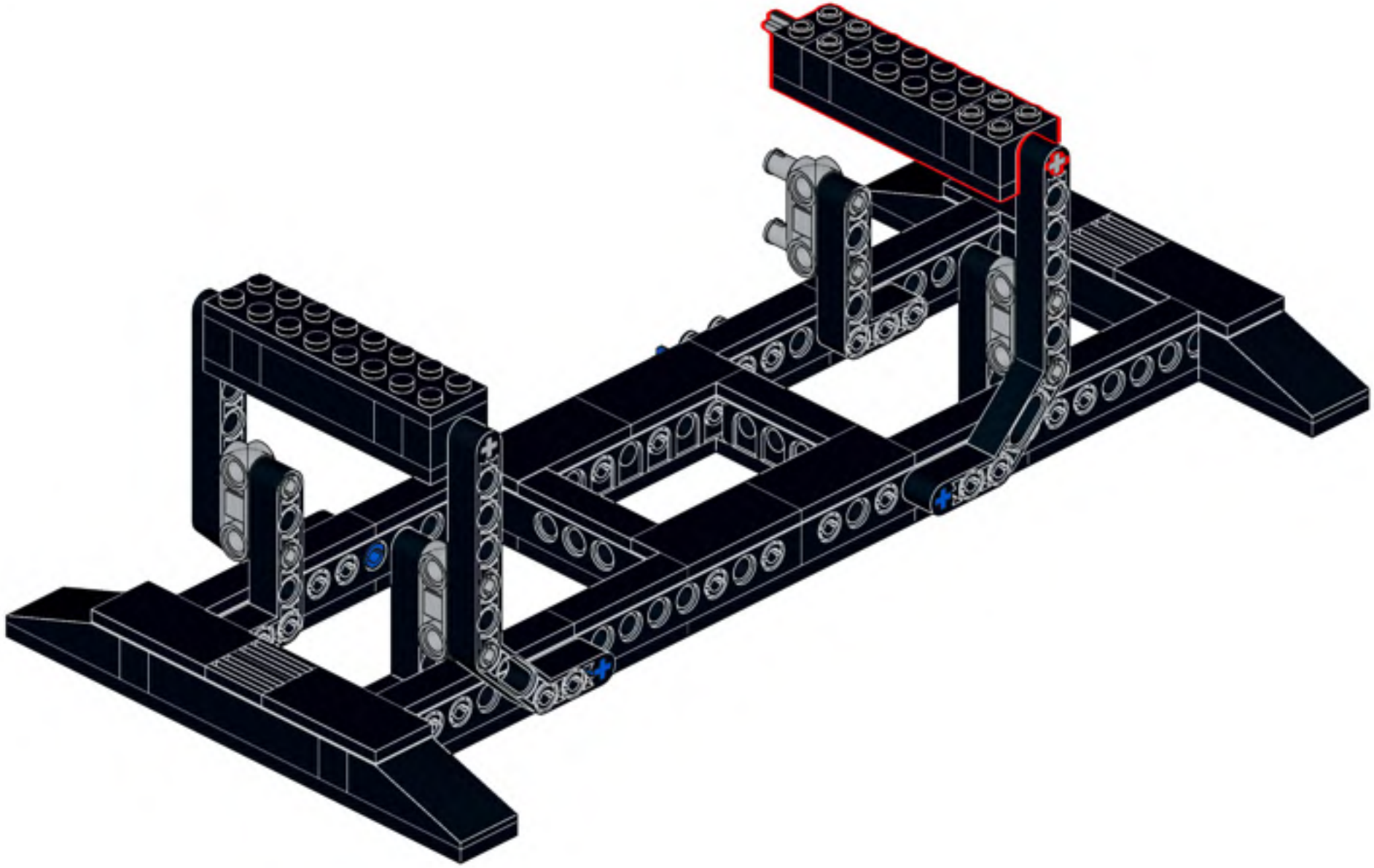

26

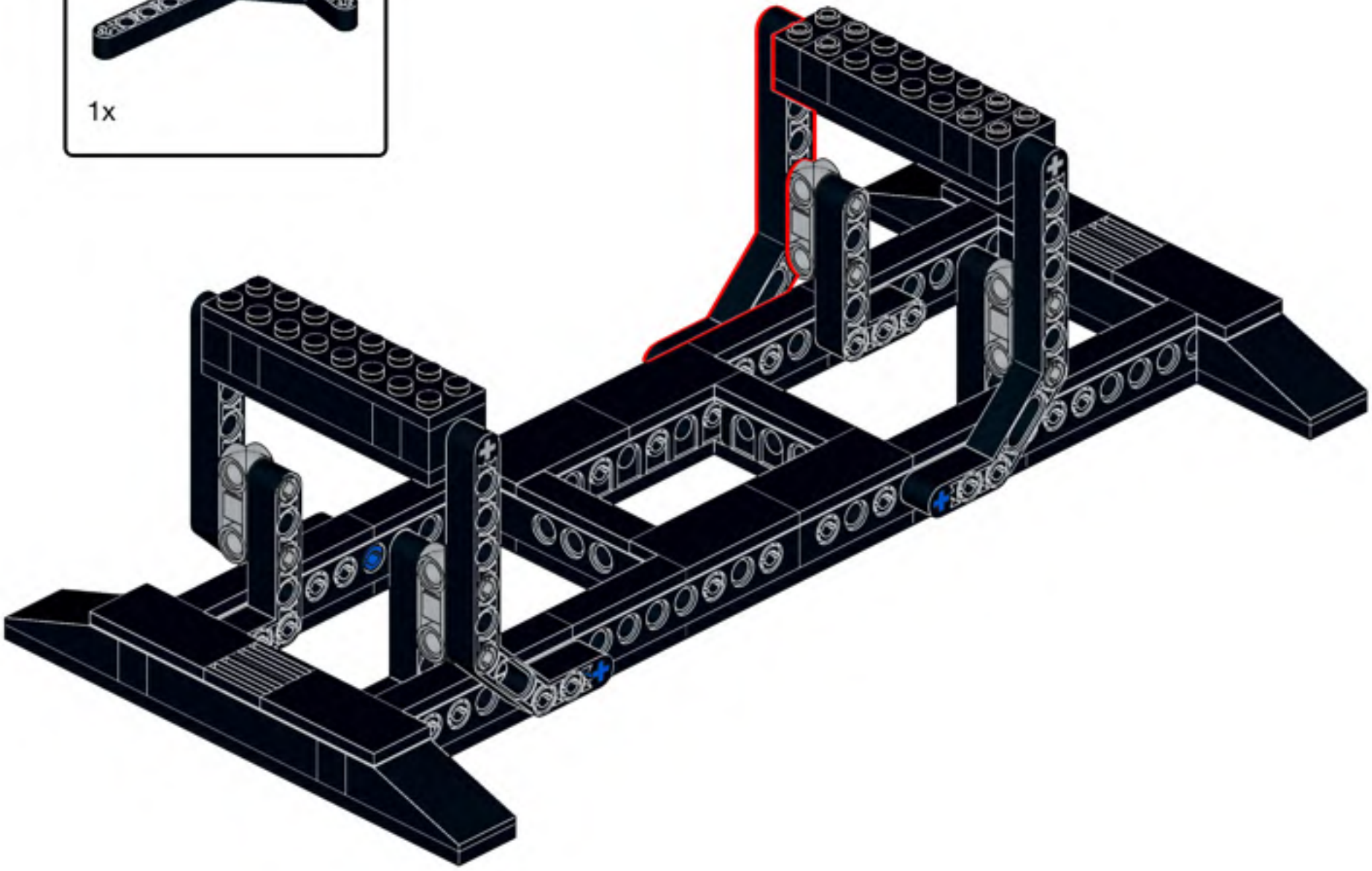

27

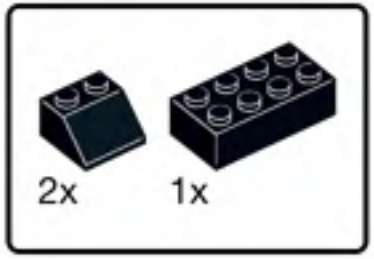


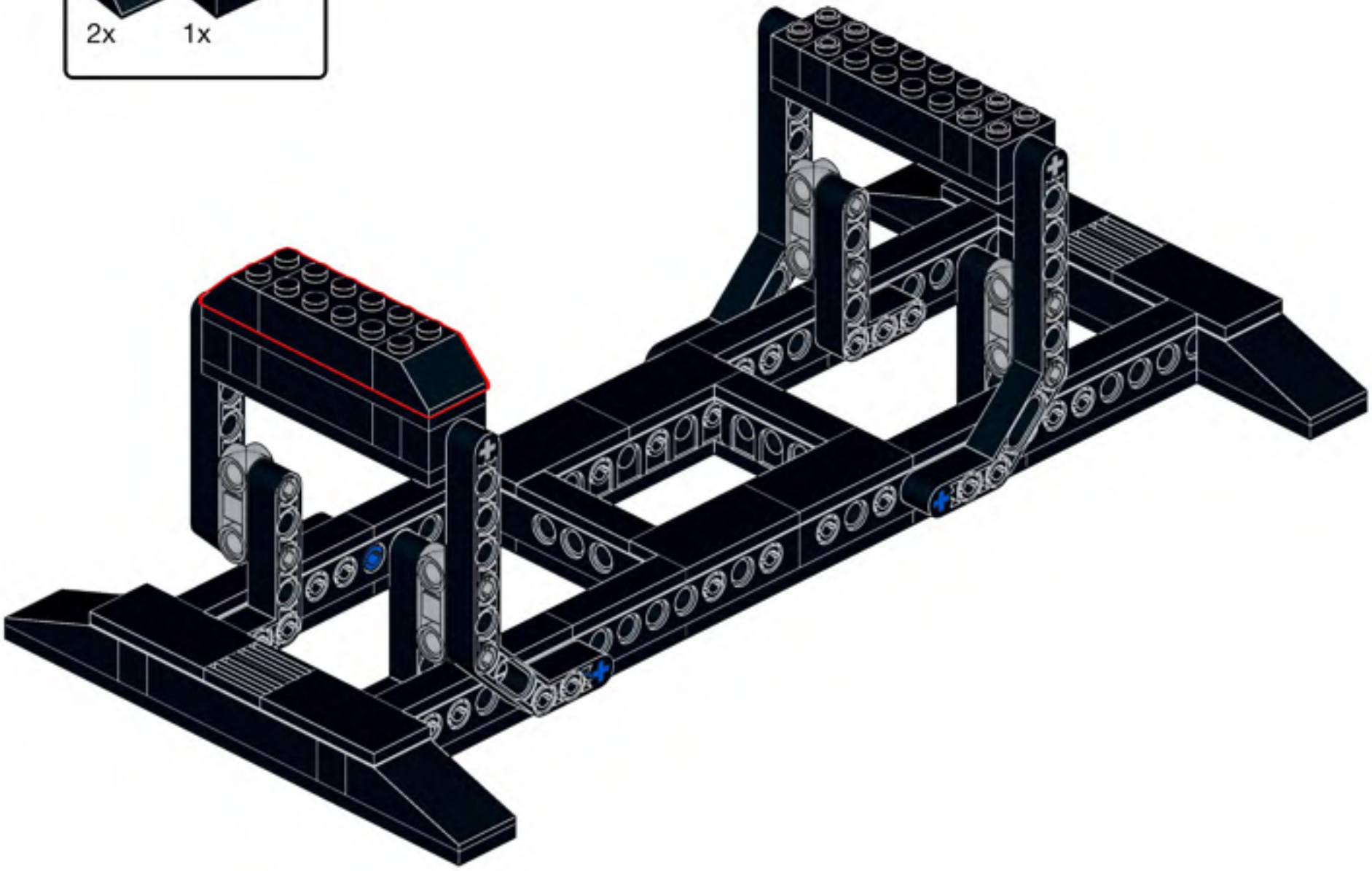

28

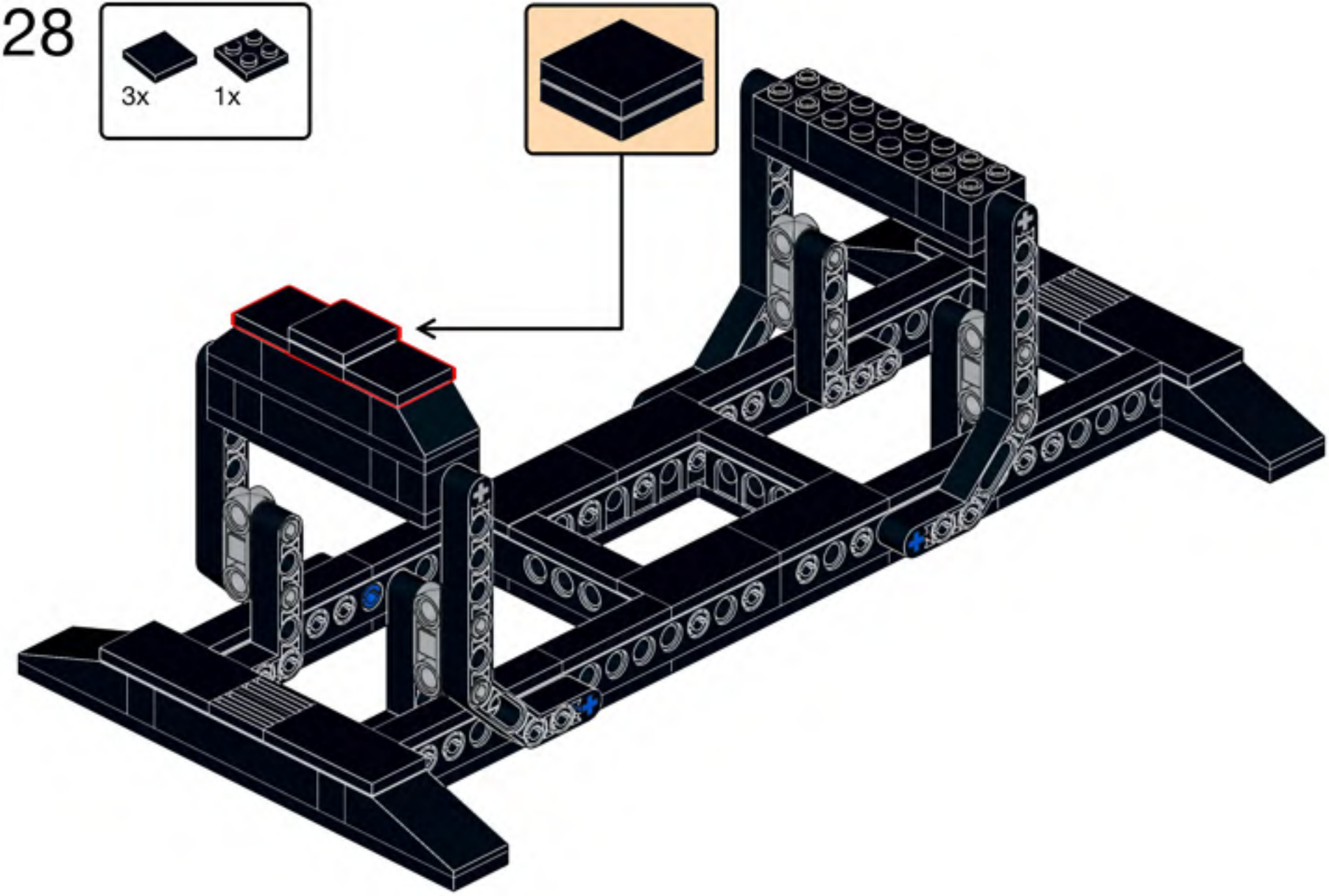
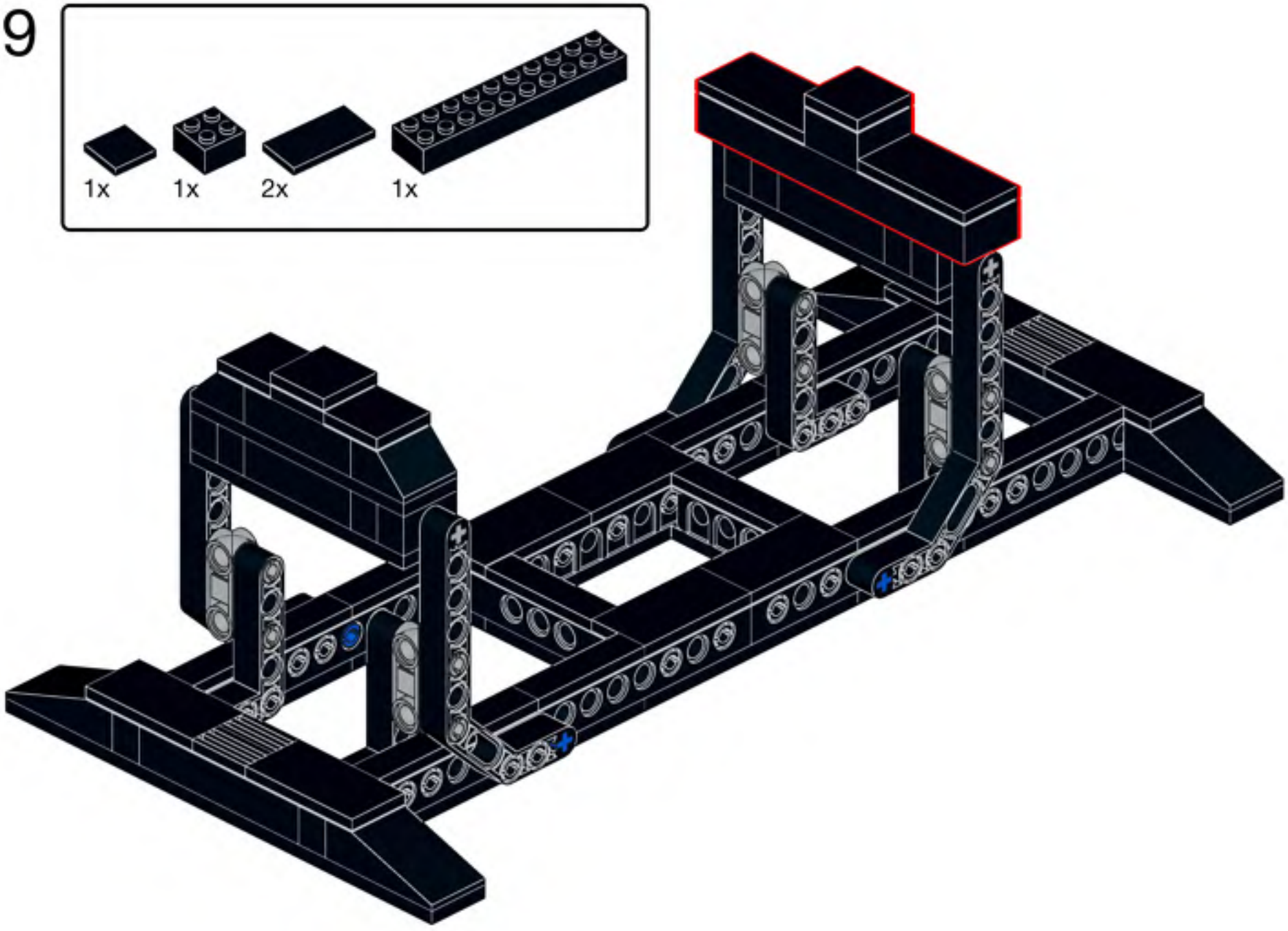
29