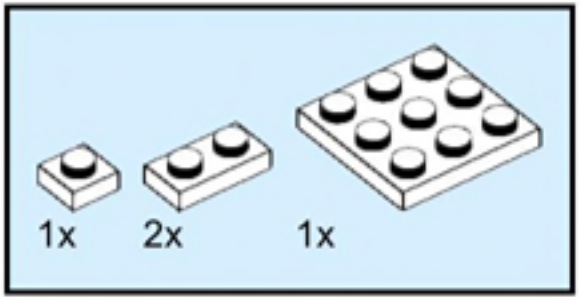
1x
2x
1x

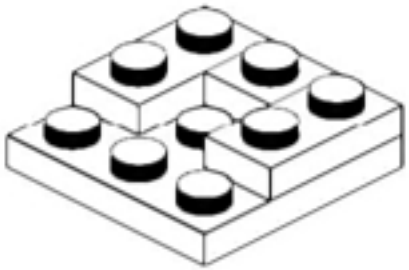

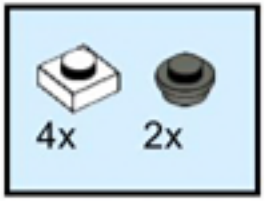
4x
2x

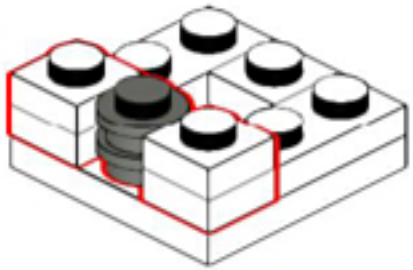

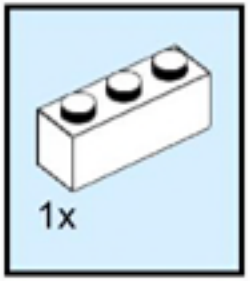
1x

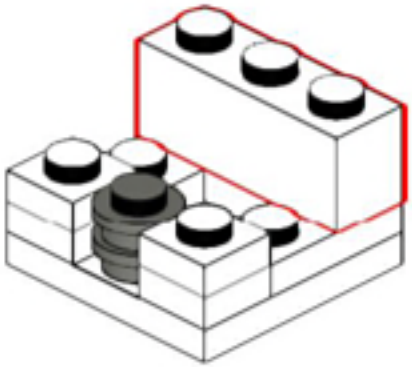

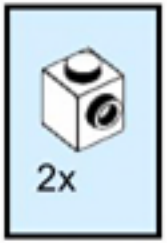
2x

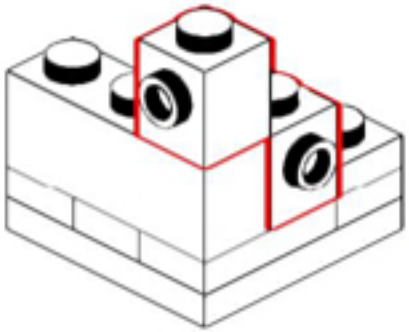

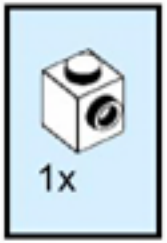
1x

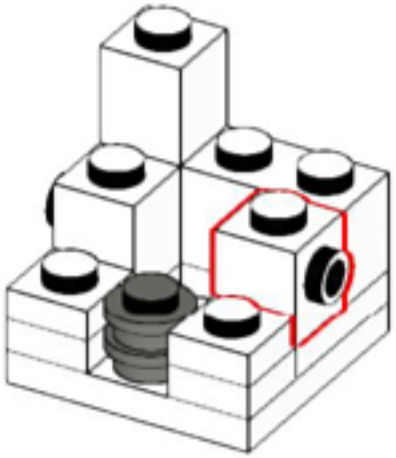

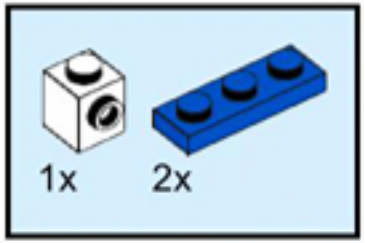
1x
2x

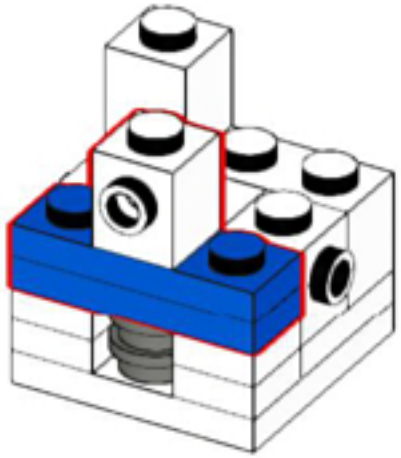

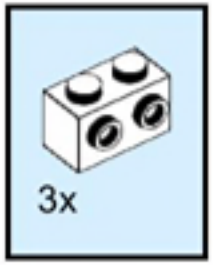
3x

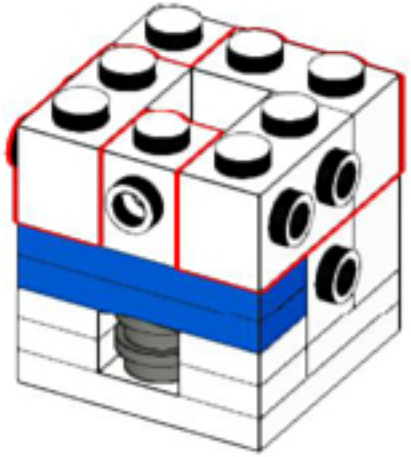

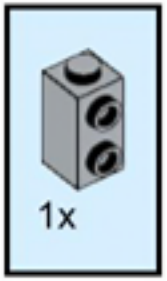
1x

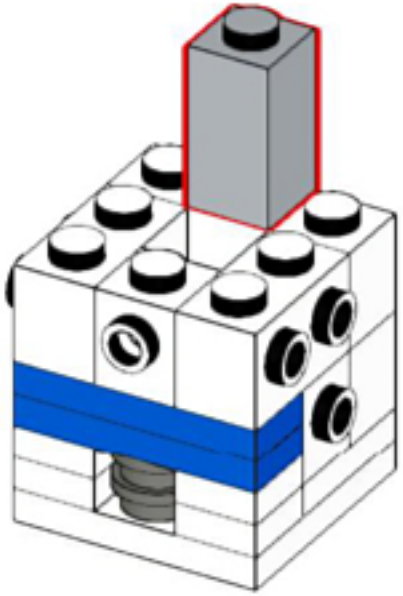

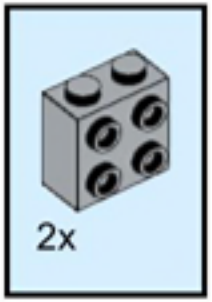
2x

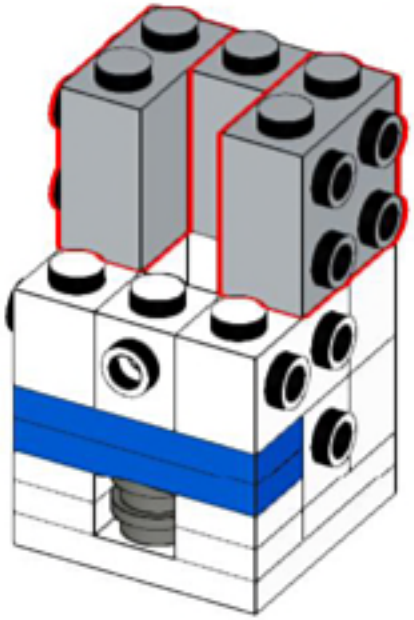

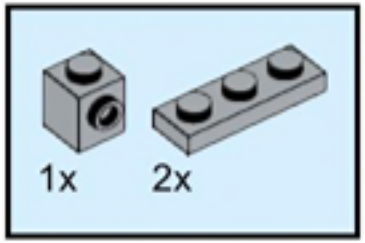
1x
2x

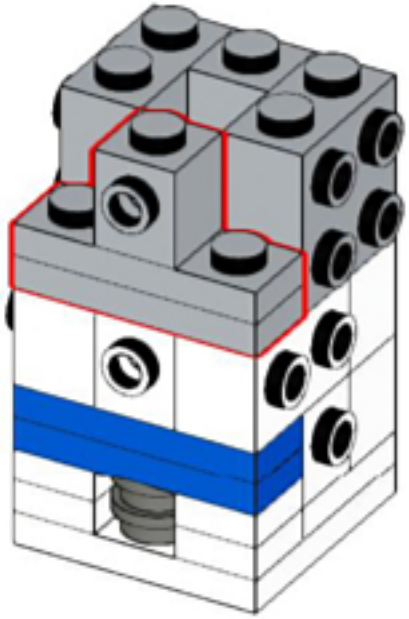

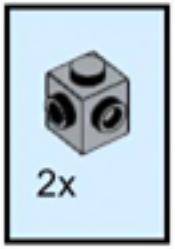
2x

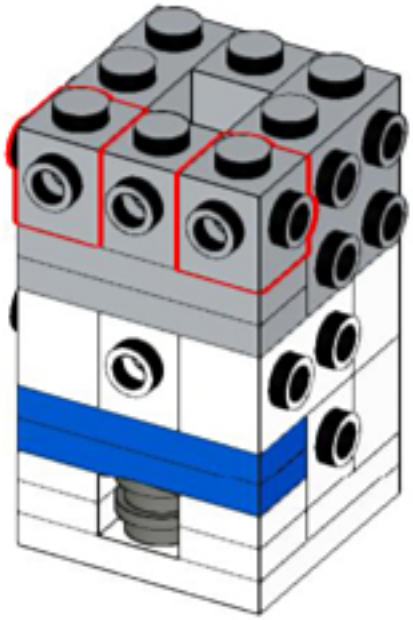

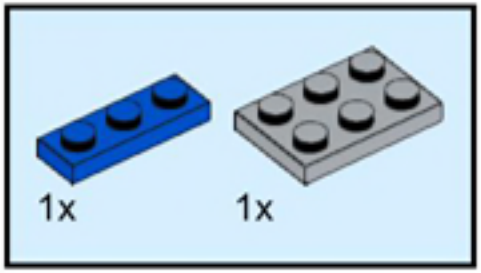
1x
1x

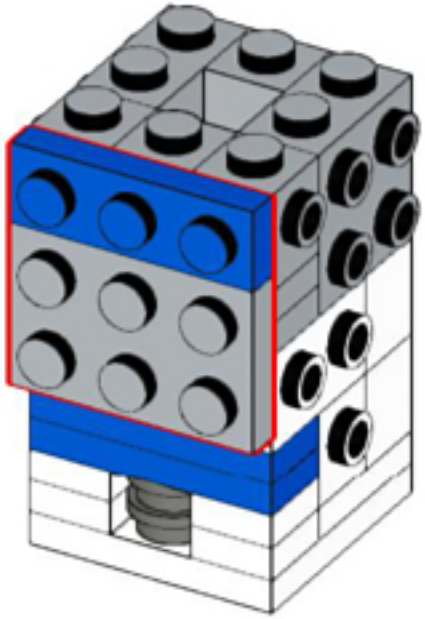

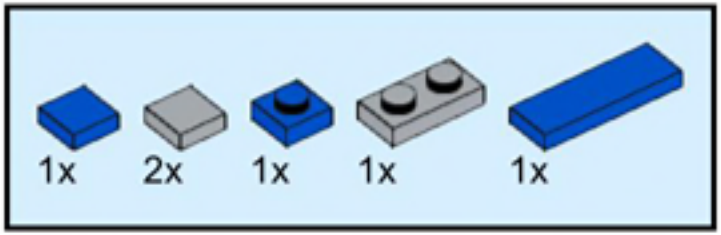
1x
2x
1x
1x
1x

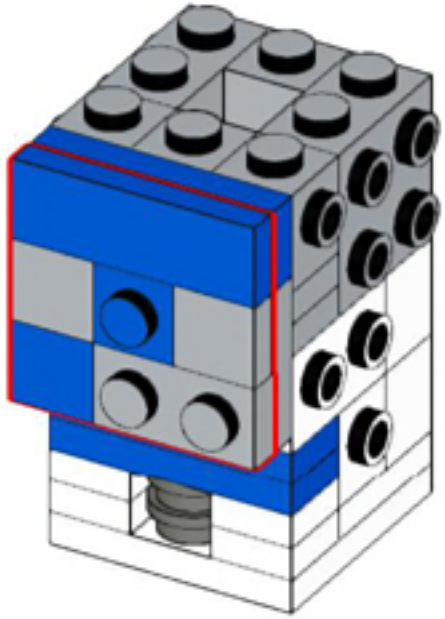

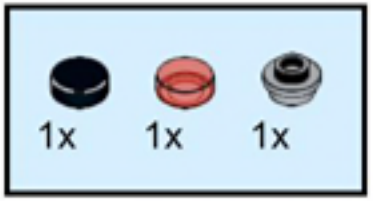
1x
1x
1x

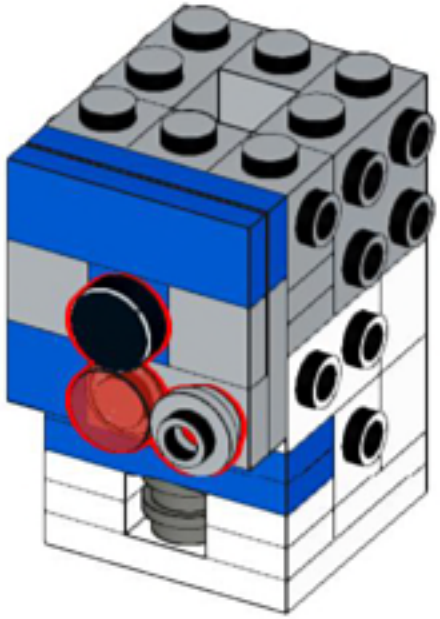

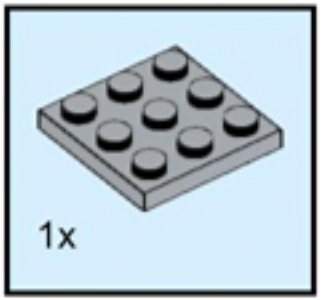
1x

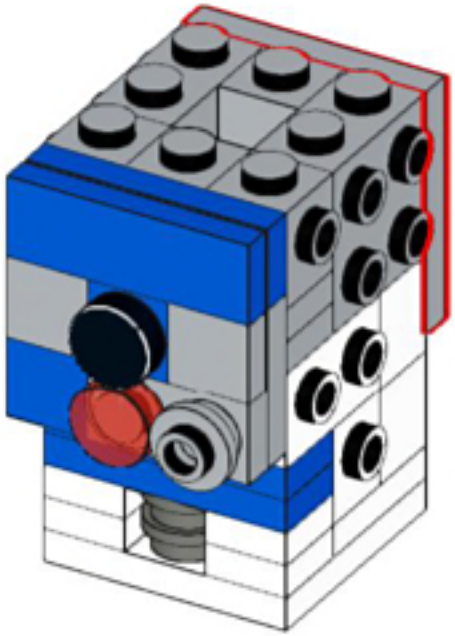

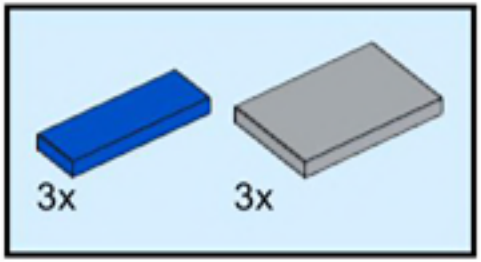
3x
3x

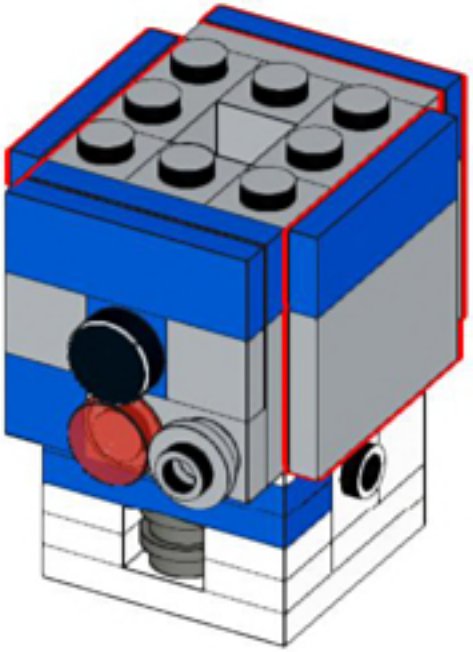

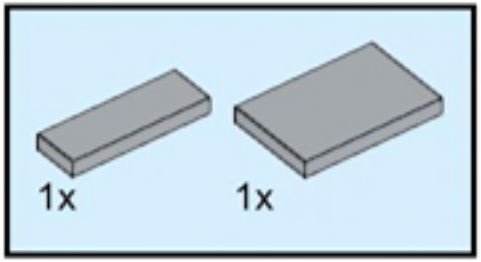
1x
1x

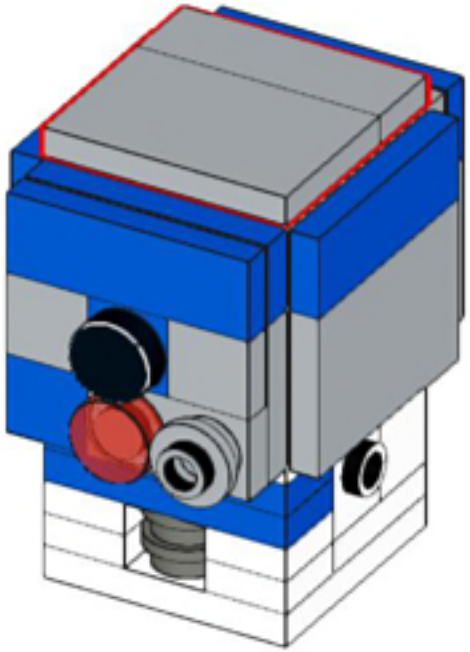

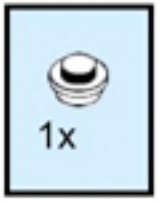
1x

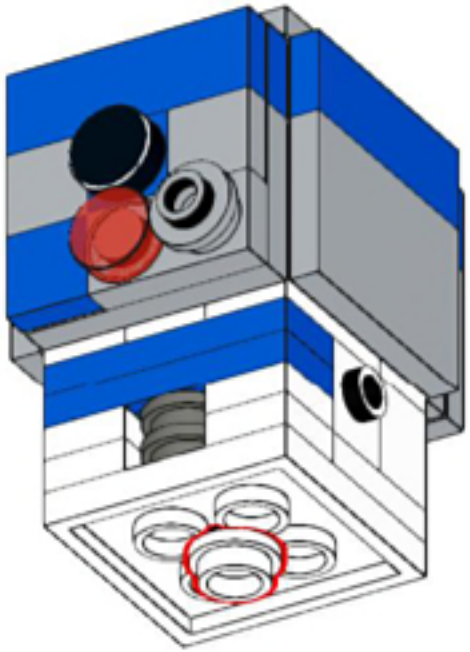

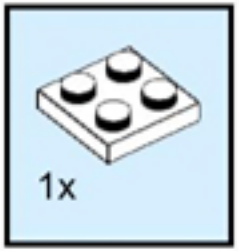
1x

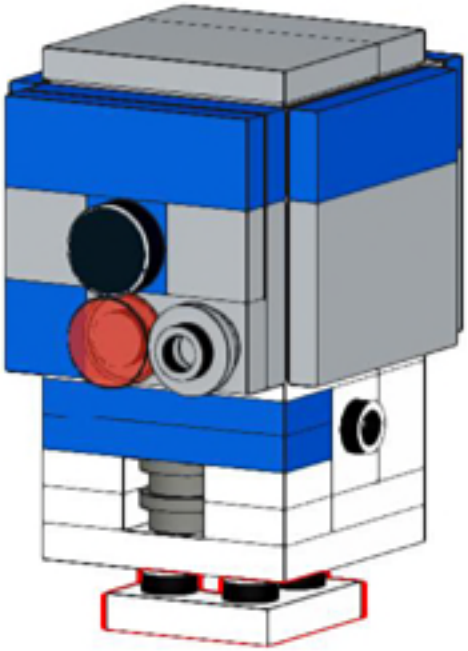

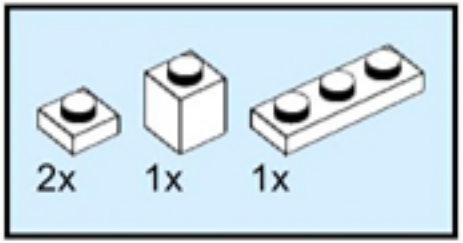
2x
1x
1x

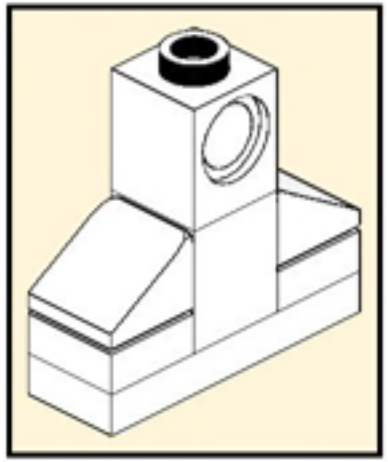

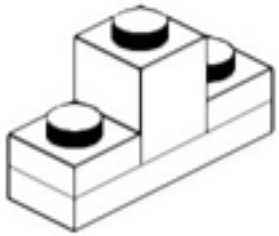

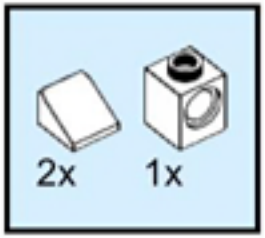
2x
1x

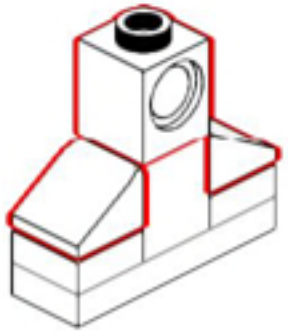

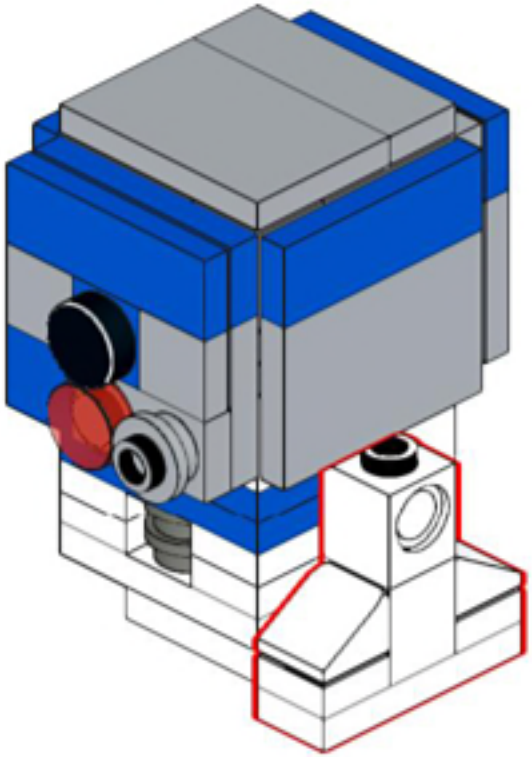

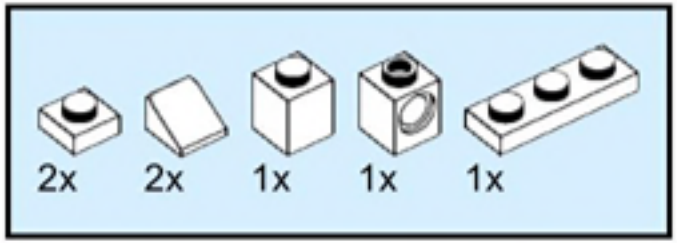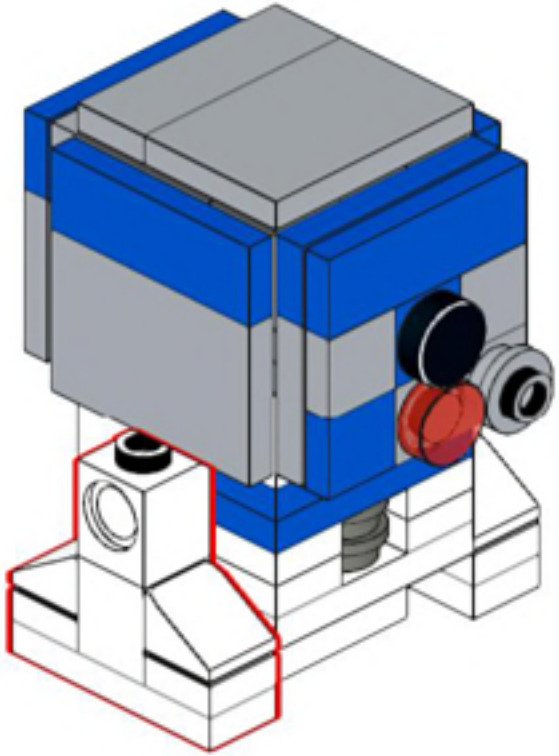
2x
2x
1x
1x
1x